PARKSIDE

DELTA SANDER PDS 290 B2

(GB)
DELTA SANDER
Operation and Safety Notes
Translation of the original instructions

(CZ)
DELTA BRUSKA
Pokyny pro obsluhu a bezpečnostní pokyny
Překlad originálního provozního návodu

(DE) (AT) (CH)
DREIECKSCHLEIFER
Bedienungs- und Sicherheitshinweise
Originalbetriebsanleitung

(HU)
DELTACSISZOLÓ
Kezelési és biztonsági utalások
Az originál használati utasítás fordítása

(SK)
DELTA BRÚSKA
Pokyny pre obsluhu a bezpečnostné pokyny
Preklad originálneho návodu na obsluhu

IAN 273101

(HU) (CZ) (SK)

GB

Before reading, unfold the page containing the illustrations and familiarise yourself with all functions of the device.

HU

Olvasás előtt kattintson az ábrát tartalmazó oldalra és végezetül ismerje meg a készülék mindegyik funkcióját.

CZ

Před čtením si otevřete stranu s obrázky a potom se seznamte se všemi funkcemi přístroje.

SK

Pred čítaním si odklopte stranu s obrázkami a potom sa oboznámte so všetkými funkciami prístroja.

DE AT CH

Klappen Sie vor dem Lesen die Seite mit den Abbildungen aus und machen Sie sich anschließend mit allen Funktionen des Gerätes vertraut.

GB	Operation and Safety Notes	Page	5
HU	Kezelési és biztonsági utalások	Oldal	13
CZ	Pokyny pro obsluhu a bezpečnostní pokyny	Strana	21
SK	Pokyny pre obsluhu a bezpečnostné pokyny	Strana	29
DE / AT / CH	Bedienungs- und Sicherheitshinweise	Seite	37

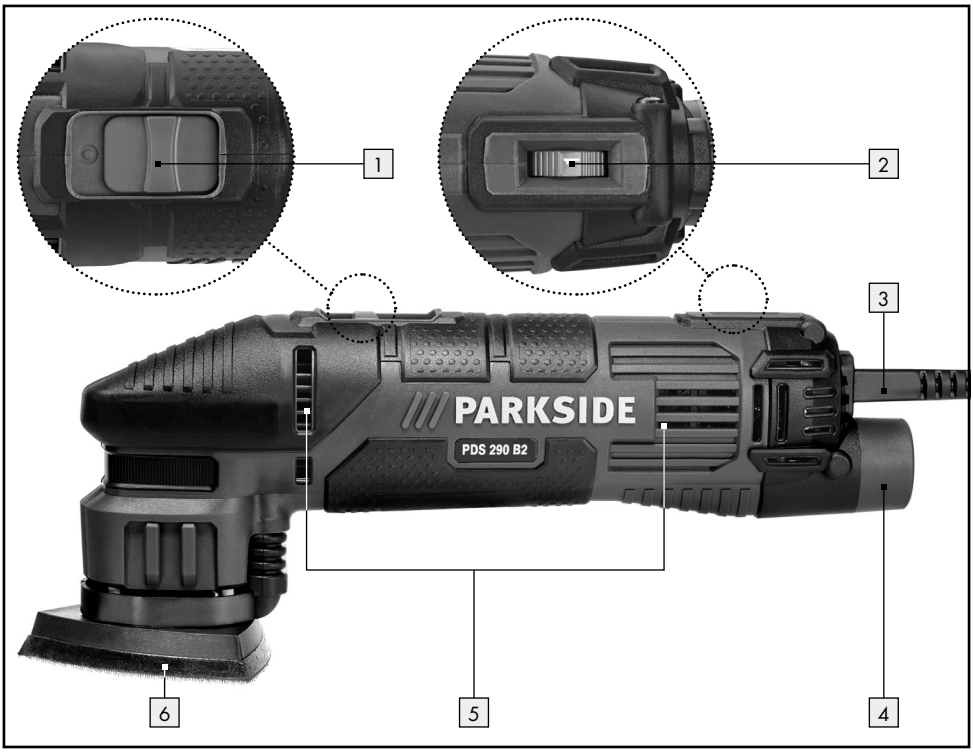
1
2
3
PARKSIDE
PDS 290 B2
6
5
4

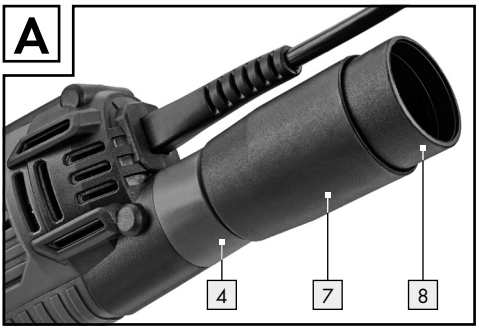
A
4
7
8

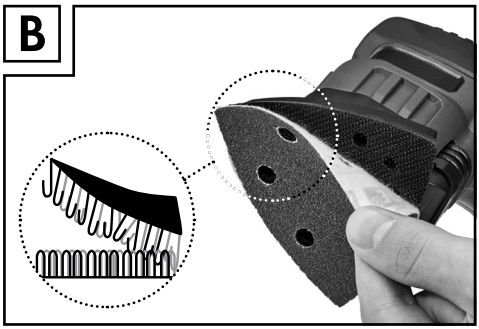
B

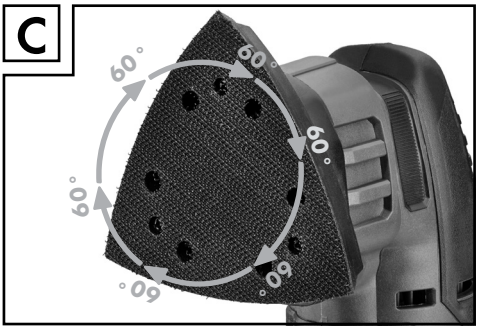
C
60°
60°
60°
60°
60°
60°

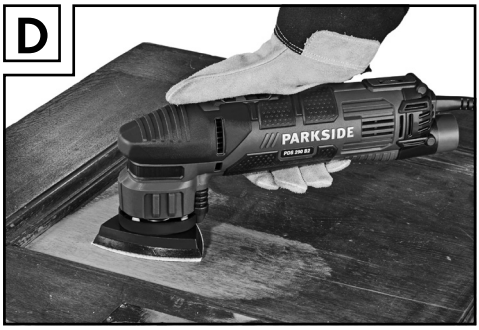
D
PARKSIDE

Introduction

Proper use ..... Page 6
Features and equipment ..... Page 6
Included items ..... Page 6
Technical information ..... Page 6

General power tool safety warnings

1. Work area safety ..... Page 7
2. Electrical safety ..... Page 7
3. Personal safety ..... Page 7
4. Power tool use and care ..... Page 8
5. Service ..... Page 8
Safety advice relating specifically to delta sanders ..... Page 8
Have you understood everything? ..... Page 9

Preparing for use

Vacuum dust extraction ..... Page 9
Adapter for external vacuum extraction (with reducer piece) ..... Page 9
Attaching / detaching sanding sheets ..... Page 10
Turn the backing plate in 60° steps ..... Page 10
Advice on use ..... Page 10

Maintenance and cleaning ..... Page 10

Service centre ..... Page 10

Warranty ..... Page 11

Disposal ..... Page 11

Translation of the original declaration of conformity / Manufacturer ..... Page 12

Delta sander PDS 290 B2

Introduction

We congratulate you on the purchase of your new device. You have chosen a high quality product. The instructions for use are part of the product. They contain important information concerning safety, use and disposal. Before using the product, please familiarise yourself with all of the safety information and instructions for use. Only use the unit as described and for the specified applications. If you pass the product on to anyone else, please ensure that you also pass on all the documentation with it.

Proper use

This device – when combined with the appropriate sandpaper – is suitable for dry-sanding wood, plastic, metal, filler and painted surfaces. The device is particularly suitable for corners, profiles or difficult to access places. Any other use or modification to the device shall be considered as improper use and could give rise to considerable dangers. We will not accept liability for loss or damage arising from improper use. Not suitable for commercial use.

Features and equipment

1 ON / OFF switch
2 Oscillation speed setting wheel
3 Mains lead
4 Dust extraction spout
5 Ventilation openings
6 Backing plate (360° rotatable)
7 Adapter for external vacuum extraction
8 Reducer piece

Included items

1 Delta sander PDS 290 B2
3 Sanding sheets
1 Adapter for external vacuum extraction
1 Reducer piece
1 Operating instructions

Technical information

Nom. power input:	290 W
Rated voltage:	230 V~, 50 Hz
Nominal speed:	n_0 6000 – 11000 rpm
Nom. oscillation speed:	n_0 12000 – 22000 rpm
Backing plate:	360° rotatable
Protection class:	II / ⧈

Noise and vibration data:
Measured values for noise are determined in accordance with EN 60745. The A-weighted noise level of the electrical power tool are typically:

Sound pressure level:	82 dB(A)
Sound power level:	93 dB(A)
Uncertainty K:	3 dB

Wear ear protection!

Evaluated acceleration, typical:
Hand / arm vibration a_h = 8.2 m / s^2
Uncertainty K = 1.5 m / s^2

Note: The vibration level specified in these instructions was measured in accordance with an EN 60745 standardised measurement process and can be used to compare tools. The vibration emission value specified can also serve as a preliminary assessment of the exposure.
Different uses of the power tool give rise to different vibration levels and in many cases they may exceed the values given in these instructions. It is easy to underestimate the vibration load if the power tool is used regularly in particular circumstances.

⚠ **WARNING!** Try to keep the vibration loads as low as possible. Measures to reduce the vibration load are, e.g. wearing gloves and limiting the working time. Wherein all states of operation must be included (e.g. times when the power tool is switched off and times where the power tool is switched on but running without load).

PARKSIDE

General power tool safety warnings

⚠ WARNING! Read all safety warnings and all instructions. *Failure to follow the warnings and instructions may result in electric shock, fire and/or serious injury.*

Save all warnings and instructions for future reference!

The term "power tool" in the warnings refers to your mains-operated (corded) power tool or battery-operated (cordless) power tool.

1. Work area safety

a) **Keep work area clean and well lit.** *Cluttered or dark areas invite accidents.*

b) **Do not operate power tools in explosive atmospheres, such as in the presence of flammable liquids, gases or dust.** *Power tools create sparks which may ignite the dust or fumes.*

c) **Keep children and bystanders away while operating a power tool.** *Distractions can cause you to lose control.*

2. Electrical safety

a) **Power tool plugs must match the outlet. Never modify the plug in any way. Do not use any adapter plugs with earthed (grounded) power tools.** *Unmodified plugs and matching outlets will reduce risk of electric shock.*

b) **Avoid body contact with earthed or grounded surfaces, such as pipes, radiators, ranges and refrigerators.** *There is an increased risk of electric shock if your body is earthed or grounded.*

c) **Do not expose power tools to rain or wet conditions.** *Water entering a power tool will increase the risk of electric shock.*

d) **Do not abuse the cord. Never use the cord for carrying, pulling or unplugging the power tool. Keep cord away from heat, oil, sharp edges or moving parts.** *Damaged or entangled cords increase the risk of electric shock.*

e) **When operating a power tool outdoors, use an extension cord suitable for outdoor use.** *Use of a cord suitable for outdoor use reduces the risk of electric shock.*

f) **If operating a power tool in a damp location is unavoidable, use a residual current device (RCD) protected supply.** *Use of an RCD reduces the risk of electric shock.*

3. Personal safety

a) **Stay alert, watch what you are doing and use common sense when operating a power tool. Do not use a power tool while you are tired or under the influence of drugs, alcohol or medication.** *A moment of inattention while operating power tools may result in serious personal injury.*

b) **Use personal protective equipment. Always wear eye protection.** *Protective equipment such as dust mask, non-skid safety shoes, hard hat, or hearing protection used for appropriate conditions will reduce personal injuries.*

c) **Avoid accidental starting. Verify the power tool is switched off before connecting it to the mains and/or connecting the battery, picking it up, or carrying it.** *Accidents can happen if you carry the device with your finger on the ON/OFF switch or with the device switched on.*

d) **Remove any adjusting key or wrench before turning the power tool on.** *A wrench or a key left attached to a rotating part of the power tool may result in personal injury.*

e) **Do not overreach. Keep proper footing and balance at all times.** *This enables better control of the power tool in unexpected situations.*

f) **Dress properly. Do not wear loose clothing or jewellery. Keep your hair, clothing and gloves away from moving**

parts. *Loose clothes, jewellery or long hair can be caught in moving parts.*

g) **If devices are provided for the connection of dust extraction and collection facilities, ensure these are connected and properly used.** *Use of dust collection can reduce dust-related hazards.*

4. Power tool use and care

a) **Do not force the power tool. Use the correct power tool for your application.** *The correct power tool will do the job better and safer at the rate for which it was designed.*

b) **Do not use the power tool if the switch does not turn it on and off.** *Any power tool that cannot be controlled with the switch is dangerous and must be repaired.*

c) **Pull the mains plug out of the socket and / or remove the rechargeable battery before you make any adjustments to the device, change accessories or when the device is put away.** *This precaution is intended to prevent the device from unintentionally starting.*

d) **Store idle power tools out of the reach of children and do not allow persons unfamiliar with the power tool or these instructions to operate the power tool.** *Power tools are dangerous in the hands of untrained users.*

e) **Maintain power tools. Check for misalignment or binding of moving parts, breakage of parts and any other condition that may affect the power tool's operation. If damaged, have the power tool repaired before use.** *Many accidents are caused by poorly maintained power tools.*

f) **Keep cutting tools sharp and clean.** *Properly maintained cutting tools with sharp cutting edges are less likely to bind and are easier to control.*

g) **Use the power tool, accessories and tool bits etc. in accordance with these instructions, taking into account the working conditions and the work to be performed.** *Use of the power tool for operations different from those intended could result in a hazardous situation.*

5. Service

a) **Have your power tool serviced by a qualified repair person using only identical replacement parts.** *This will ensure that the safety of the power tool is maintained.*

Safety advice relating specifically to delta sanders

- Securely support the workpiece. Use clamps or a vice to grip the workpiece firmly. This is much safer than holding it in your hand.
- Never support yourself by placing your hands near or in front of the device or the workpiece surface. A slip can result in injury.
- If a dangerous situation arises, pull the mains plug immediately out of the mains socket.
- Always work with the mains lead leading away from the rear of the device.
- **DANGER OF FIRE FROM FLYING SPARKS!** Abrading metal creates flying sparks. For this reason, always make sure that nobody is placed in any danger and that there are no inflammable materials near the working area.
- ⚠ **WARNING! TOXIC DUST!** Dust from materials such as lead paint, some types of wood, minerals and metal, can be noxious.
- Touching or inhaling this type of dust can present a danger to the user or persons nearby. **Wear protective glasses and a dust mask!**
- When sanding wood and in particular when working on materials that give rise to dusts that are hazardous to health, the sander must be connected to a suitable external dust extraction device.
- Ensure that there is adequate ventilation when working on plastic, paint, varnish etc.
- Avoid sanding paints containing lead or other substances hazardous to health.
- Do not work on materials containing asbestos. Asbestos is a known carcinogen.

- Do not soak the materials or the surface you are about to work on with liquids containing solvents.
- Do not abrade moistened materials or damp surfaces.
- Avoid contact with the moving sanding sheet.
- Operate the device only with an attached sanding sheet.
- Never use the device for a purpose for which it was not intended nor with non-original parts / accessories. The use of tools or accessories other than those recommended in the operating instructions could lead to you suffering an injury.
- Switch the device off and allow it to come to a standstill before you put it down.
- Always keep the device clean, dry and free of oil or grease.

Have you understood everything?

- Once you have made yourself familiar with the instructions and advice, the functioning and handling of your device, you are finally in a position to start work. Observing the manufacturer's instructions and advice will maximise your safety while working with the device.

Preparing for use

⚠ **CAUTION!** Make sure that the device is switched off before you connect it to the mains supply.
Note: Always switch on the delta sander before bringing it into contact with the workpiece material.

Switching on the device:

- Move the ON / OFF switch 1 forwards into setting "I".

Switching off the device:

- Move the ON / OFF switch 1 backwards into setting "0".

Selecting the oscillation speed:
You can preselect the oscillation speed you require using the oscillation speed setting wheel 2. You can also change the speed whilst you are working. The way to determine the optimum oscillation speed for your task is to carry out a practical test.
Setting 1 = lowest oscillation speed /
Setting max. = highest oscillation speed

Vacuum dust extraction

⚠ **WARNING! DANGER OF FIRE!** There is the danger of fire when working with electrical devices that have a dust box or can be connected to a vacuum cleaner. Under certain conditions the wood dust in the dust extraction bag (or in the vacuum's dust bag) may ignite, e.g. as a result of flying sparks generated when abrading metals or metal objects left in wood. This can happen particularly if the wood dust is mixed with paint residue or other chemicals and the abraded particles are hot from prolonged abrasion. Therefore you must empty the device's dust collection box and the vacuum cleaner's dust bag before taking a break or stopping work and always avoid overheating of the abraded particles and the device.

Wear a dust mask!

⚠ **WARNING!** Always pull the mains plug is out of the socket before doing any work on the device.

Adapter for external vacuum extraction (with reducer piece)

Connection:

- Push the adapter for external vacuum extraction 7 into the dust extraction spout 4. When doing this observe the guide markings on the device and adapter. Turn the suction nozzles clockwise to lock.
- If it is necessary to use the reducer piece 8, push the reducer piece into the adapter for external vacuum extraction 7.
- Push the hose of a suitable dust extraction de vice approved for that purpose (e.g. a workshop vacuum cleaner) on to the adapter for external vacuum extraction 7 or the reducer piece 8.

Removal:

- Pull the hose of the dust extraction device off the adapter for external vacuum extraction 7. Turn anticlockwise to unlock the dust extraction port 4.
- Pull off the adapter for external vacuum extraction 7 (with the reducer piece 8 if used).

Attaching / detaching sanding sheets

WARNING! Always pull the mains plug is out of the socket before doing any work on the device.

Attaching:

- Sanding sheets are attached to the backing plate 6 by means of the hook and pile fastening.

Detaching:

- Simply pull the sanding sheet off the backing plate 6 (see Fig. B).

Materials:

Wood (sanding sheets included), paint*, stone*
*depending on the sanding sheet

Turn the backing plate in 60° steps

WARNING! Always pull the mains plug out of the socket before doing any work on the device.

- Turn the backing plate 6 of the delta sander in 60° steps until it engages in the desired position (see Fig. C).

Sanding output and surfaces:

The shape of the delta sander allows you to sand workpieces even in their difficult to access places, corners and edges (see Fig. D).
Sanding performance and surface quality depend on the grade of sanding sheet and the oscillation speed setting.

- Always use sanding sheets with grades that are suitable for the particular surface you are sanding. The speed selected should also be appropriate to the task undertaken.

Advice on use

- Switch the device on before placing it against the workpiece.
- Apply light sanding pressure only.
- Advance the device at an even rate.
- Change sanding sheets at the appropriate time.
- Do not work on different types of material using the same sanding sheet (e.g. wood and then metal). To achieve the best sanding results you should use unworn, undamaged sanding sheets.
- Clean the sanding sheet from time to time with a vacuum cleaner.

Maintenance and cleaning

WARNING! Always pull the mains plug out of the socket before doing any work on the device.

The delta sander is maintenance-free.

- Clean the device frequently. This should be done immediately after you have finished using it.
- For cleaning the housing use a dry cloth only.
- Remove any adhering sanding dust with a narrow paint brush.
- Never any kind of sharp object or petrol, solvents or cleaning agents that might attack plastic. Do not allow any liquids to enter the inside of the device.
- Always keep the ventilation slots 5 clear.

Service centre

- **WARNING! Have your device repaired only by qualified specialist personnel using original manufacturer parts only.** This will ensure that your device remains safe to use.
- **WARNING! If the plug or mains lead needs to be replaced, always have the replacement carried out by the manufacturer or its service centre.** This will ensure that your device remains safe to use.

Note: Spare parts not listed (e.g. carbon brushes, switches) can be ordered through our call centre.

PARKSIDE

Warranty

The warranty for this appliance is for 3 years from the date of purchase. The appliance has been manufactured with care and meticulously examined before delivery. Please retain your receipt as proof of purchase. In the event of a warranty claim, please make contact by telephone with our Service Department. Only in this way can a post-free despatch for your goods be assured.

The warranty covers only claims for material and maufacturing defects, but not for transport damage, for wearing parts or for damage to fragile components, e.g. buttons or batteries. This product is for private use only and is not intended for commercial use.

The warranty is void in the case of abusive and improper handling, use of force and internal tampering not carried out by our authorized service branch. Your statutory rights are not restricted in any way by this warranty.

The warranty period will not be extended by repairs made unter warranty. This applies also to replaced and repaired parts. Any damage and defects extant on purchase must be reported immediately after unpacking the appliance, at the latest, two days after the purchase date. Repairs made after the expiration of the warranty period are subject to payment.

GB
Service Great Britain
Tel.: 0871 5000 720
(£0.10 / minute)
e-mail: kompernass@lidl.co.uk

IAN 273101

Disposal

The packaging is wholly composed of environmentally-friendly materials that can be disposed of at a local recycling centre.

Do not dispose of electrical power tools with the household rubbish!

In accordance with European Directive 2012 / 19 / EU (covering waste electrical and electronic equipment) and its transposition into national legislation, worn out electrical power tools must be collected separately and taken for environmentally compatible recycling.

Contact your local refuse disposal authority for more details of how to dispose of your worn out electrical devices.

Translation of the original declaration of conformity / Manufacturer CE

We, KOMPERNASS HANDELS GMBH, the person responsible for documents: Mr Semi Uguzlu, BURGSTRASSE 21, 44867 BOCHUM, GERMANY, hereby declare that this product complies with the following standards, normative documents and EU directives:

Machinery Directive
(2006 / 42 / EC)

Electromagnetic Compatibility
(2004 / 108 / EC)

RoHS Directive
(2011 / 65 / EU)

Applicable harmonized standards
EN 60745-1:2009/A11:2010
EN 60745-2-4:2009/A11:2011
EN 62233:2008
EN 55014-1:2006/A2:2011
EN 55014-2:1997/A2:2008
EN 61000-3-2:2014
EN 61000-3-3:2013

Type / Device description:
Delta sander PDS 290 B2

Date of manufacture (DOM): 12–2015
Serial number: IAN 273101

Bochum, 31.12.2015

Semi Uguzlu
- Quality Manager -

We reserve the right to make technical modifications in the course of further development.

Bevezetés
Rendeltetésszerű használat ..... Oldal 14
Felszerelés ..... Oldal 14
Szállítmány ..... Oldal 14
Műszaki adatok ..... Oldal 14

Elektromos szerszámokra vonatkozó általános biztonsági tudnivalók
1. A munkahely biztonsága ..... Oldal 15
2. Elektromos biztonsága ..... Oldal 15
3. Személyek biztonsága ..... Oldal 15
4. Az elektromos szerszámokkal való gondos járás és azok gondos használata ..... Oldal 16
5. Szervíz ..... Oldal 17
Készülékspecifikus biztonsági tudnivalók ..... Oldal 17
Mindent megértett? ..... Oldal 17

Üzembevétel ..... Oldal 17
Porelszívás ..... Oldal 18
Külső elszívó adapter (redukáló darabbal) ..... Oldal 18
A csiszolólap felhelyezése / lehúzása ..... Oldal 18
A csiszoló lemez 60°-os lépésekben történő elcsavarása ..... Oldal 18
A munkával kapcsolatos tudnivalók ..... Oldal 19

Karbantartás és tisztítás ..... Oldal 19

Szerviz ..... Oldal 19

Garancia ..... Oldal 19

Mentesítés ..... Oldal 20

Az eredeti EU-Megfelelőségi Nyilatkozat fordítása / Gyártó ..... Oldal 20

Deltacsiszoló PDS 290 B2

Bevezetés

Gratulálunk új készülékének vásárlása alkalmából. Ezzel a döntésével vállalatunk értékes terméke mellett döntött. A használati utasítás ezen termék része. A biztonságra, a használatára és a megsemmisítésre vonatkozó fontos tudnivalókat tartalmazza. A termék használata előtt ismerje meg az összes használati és biztonsági tudnivalót. A terméket csak a leírtak szerint és a megadott felhasználási területeken alkalmazza. A termék harmadik személy számára való továbbadása esetén kézbesítse vele annak a teljes dokumentációját is.

Rendeltetésszerű használat

A készülék – a csiszolópapírtól függően – fa, műanyag, fém, továbbá spatulyázott és lakkozott felületek száraz csiszolására szolgál. A készülék különösen alkalmas sarkok, profilok, vagy nehezen elérhető helyek megmunkálására. Minden más alkalmazás, vagy a készülék megváltoztatása nem rendeltetésszerűnek számít és jelentős veszélyeket rejt magában. A rendeltetésétől eltérő alkalmazásból származó károkért nem állunk jót. Nem ipari használatra való.

Felszerelés

1 BE-/KI-kapcsoló
2 Rezgésszám beállító tárcsa
3 Hálózati vezeték
4 Elszívó csonk
5 Szellőztető nyílások
6 Csiszolólemez (360° -ban elforgatható)
7 Külső elszívó adapter
8 Redukáló darab

Szállítmány

1 Deltacsiszoló PDS 290 B2
3 Csiszolólap
1 Külső elszívó adapter
1 Redukáló darab
1 Kezelési utasítás

Műszaki adatok

Névleges teljesítményfelvétel:	290 W
Névleges feszültség:	230 V~, 50 Hz
Névleges fordulatszám:	n_0 6000 – 11000 min^{-1}
Névleges rezgésszám:	n_0 12000 – 22000 min^{-1}
Csiszoló lemez:	360° elforgatható
Védettségi osztály:	II / ⧈

Zaj- és rezgésinformációk:
A hangszint mért értékeit az EN 60745 szabványnak megfelelően állapították meg. Az elektromos szerszám A-kiemelés szerinti hangszintje tipikusan a következő:

Hangnyomásszint:	82 dB(A)
Hangteljesítményszint:	93 dB(A)
Bizonytalansági tényező K:	3 dB

Viseljen hallásvédőt!

Értékelt gyorsulás, jellemző:
Kéz-kar-rezgé a_h = 8,2 m / s^2
Bizonytalansági tényező K = 1,5 m / s^2

Tanács: Az ebben az utasításban megadott rezgésszintet egy az EN 60745-ben megszabott mérési eljárásnak megfelelően mérték és az a készülékek összehasonlítására felhasználható. A megadott rezgés -kibocsátás értéke a veszélyeztetettség mértékének bevezető becslésére is használható.
A rezgésszint az elektromos készülék felhasználásának a módjától függően változhat és az értéke egyes esetekben az ebben az utasításban megadott értékeket túllépheti. A rezgésterhelést alá lehet becsülni, ha az elektromos szerszámot rendszeresen ilyen módon használják.

⚠ **FIGYELMEZTETÉS!** Próbálja meg a rezgések általi terhelést a lehető legalacsonyabb szinten tartani. A rezgések általi terhelés csökkentésére alkalmas például a szerszám használata során a kesztyű viselése és a munkaidő korlátozása. Ennek során az üzemi ciklus minden elemét figyelembe kell venni

PARKSIDE

(például azon időket, amelyek során az elektromos készülék ki van kapcsolva és azokat is, melyek alatt ugyan be van kapcsolva, azonban terhelés nélkül jár).

Elektromos szerszámokra vonatkozó általános biztonsági tudnivalók

⚠ FIGYELMEZTETÉS! Olvassa el az összes biztonsági tudnivalókat és utasításokat! *A biztonsági tudnivalók és utasítások betartásánál elkövetett mulasztások áramütéseket, tűz kitörését és / vagy súlyos sérüléseket okozhatnak.*

Őrizze meg a jövő számára a biztonsági tudnivalókat és utasításokat!

A biztonsági tudnivalókban alkalmazott „elektromos szerszám" fogalom a hálózatról üzemeltetett elektromos szerszámokra (hálózati kábellel) és Akkukkal üzemeltetett elektromos szerszámokra (hálózati kábelek nélküli) vonatkozik.

1. A munkahely biztonsága

a) **Tartsa a munka környékét tisztán és jól megvilágítva.** *Rendetlenség és kivilágítatlan munkakörnyezet balesetekhez vezethet.*

b) **Ne dolgozzon a készülékkel robbanásveszélyes környezetben, amelyben gyúlékony folyadékok, gázak vagy porok találhatók.** *Az elektromos készülékek szikrákat hoznak létre, amelyek a porokat vagy a gőzöket meggyújthatják.*

c) **Tartsa a gyerekeket és más személyeket is az elektromos szerszámok használata közben távol.** *Ha a figyelme elterelődik elveszítheti a készülék feletti uralmát.*

2. Elektromos biztonsága

a) **A készülék csatlakozó dugójának találni kell a dugaljzatba. A dugót semmilyen módon sem szabad megváltoztatni. Ne alkalmazzon adapterdugót védőföldeléses készülékekkel együtt.** *Változatlan és találó dugaljzatok csökkentik az áramütés veszélyét.*

b) **Kerülje el a testrészeinek a földelt felületekkel, mint pld. csövekkel, fűtőtestekkel, tűzhelyekkel és hűtőszekrényekkel való érintkezését.** *Az áramütés veszélye nagyobb, ha a teste földelve van.*

c) **Tartsa a készüléket esőtől vagy nedvességtől távol.** *Víznek a készülékbe való behatolása megnöveli az áramütés kockázatát.*

d) **Ne használja a készülék kábelét a rendeltetésétől eltérően a készülék hordozására, felakasztására, vagy a hálózati dugónak a dugaljzatból való kihúzására. Tartsa a kábelt hőtől, olajtól, éles szélektől, vagy mozgásban levő készülékrészektől távol.** *Sérült, vagy összekuszálodott kábelek növelik az áramütés kockázatát.*

e) **Ha egy ekektromos készülékkel a szabadban dolgozik, csak olyan hosszabbító kábeleket használjon, amelyek külterületre is engedélyezettek.** *A külterületre engedélyezett kábel alkalmazása csökkenti az áramütés kockázatát.*

f) **Ha az elektromos szerszámnak nedves környezetben való üzemeltetése nem kerülhető el, alkalmazzon hibaáram védőkapcsolót.** *A hibaáram védőkapcsoló alkalmazása csökkenti az áramütés kockázatát.*

3. Személyek biztonsága

a) **Egy elektromos szerszámmal való munka végzése során legyen mindig figyelmes, ügyeljen arra, amit tesz és járjon el mindig meggondoltan. Ne használja a készüléket ha fáradt, vagy ha drogok, alkohol, vagy orvosságok hatása alatt áll.** *A készülék használata közben már egy pillanat figyelmetlenség is komoly sérülésekhez vezethet.*

b) **Viseljen személyi védőfelszereléseket és mindig védőszemüveget.** *A személyi védőfelszereléseknek mint pld. porvédő álarc-*

nak, csúszásbiztos cipőnek, védősisaknak vagy hallásvédőnek az elektromos szerszám alkalmazásának a módja és alkalmazása szerinti viselése, csökkenti a sérülések veszélyét.

c) **Kerülje el a nem szándékos üzembevételt. Kerülje a nem szándékos üzembevételt. Bizonyosodjon meg róla, hogy az elektromos szerszám ki van kapcsolva mielőtt azt az áramforráshoz és/vagy az akkuhoz csatlakoztatja, felemeli vagy hordozza.** *Ha a készülék hordozása közben az ujját a BE-/KI-kapcsolón tartja, vagy a készülék be van kapcsolva, az balesetekhez vezethet.*

d) **Mielőtt a készüléket bekapcsolná, távolítsa el a beállító szerszámokat, vagy csavarkulcsokat.** *Egy forgásban levő készülékrészben található szerszám vagy kulcs sérülésekhez vezethet.*

e) **Kerülje el a szokatlan testartásokat. Gondoskodjon róla, hogy biztosan álljon és mindenkor tartsa meg az egyensúlyát.** *Ezáltal, különösen a váratlan szituációk előállása esetén, a készüléket jobban ellenőrizheti.*

f) **Viseljen megfelelő ruházatot. Ne viseljen laza ruházatot, vagy ékszereket. Tartsa a haját, a ruházatát és a kesztyűjét távol a mozgó részektől.** *A laza ruházatot, az ékszereket, vagy a hosszú hajat a mozgásban levő részek elkaphatják.*

g) **Ha porelszívó vagy felfogó berendezéseket szereltek fel, bizonyosodjon meg róla, hogy azok csatlakoztatva vannak e és hogy az alkalmazásuk helyes e.** *Ezeknek a berendezéseknek az alkalmazása csökkenti a porok általi veszélyeztetéseket.*

4. Az elektromos szerszámokkal való gondos járás és azok gondos használata

a) **A készüléket ne terhelje túl. A munkájához használja az arra a célra való elektromos szerszámot.** *A találó elektromos szerszámmal a megadott teljesítménytartományban jobban és biztonságosabban dolgozik.*

b) **Ne használjon olyan elektromos szerszámot, amelynek a kapcsolója hibás.** *Egy elektromos szerszám, amelyet nem lehet be- és kikapcsolni veszélyes és azt meg kell javíttatni.*

c) **Mielőtt a készülék beállításait elvégzi, tartozékrészeket cserél vagy a készüléket elteszi, húzza ki a csatlakozó dugót a csatlakozó dugaljzatból és/vagy távolítsa el az akkut.** *Ez az óvintézkedés meggátolja az elektromos szerszám véletlenszerű beindítását.*

d) **Tárolja a nem használatban levő elek-tromos készülékeket a gyerekek hatótávolságán kívül. Ne hagyja, hogy a készüléket olyan személyek használják, akik a készülék használatában nem jártasok, vagy ezeket az utasításokat nem olvasták el.** *Az elektromos szerszámok veszélyesek, ha tapasztalatlan személyek használják.*

e) **Ápolja gondosan a készüléket. Ellenőrizze, hogy a mozgó készülékrészek kifogástalanul működnek e, nem akadnak e, részek nem törtek e el, vagy nem érte azokat olyan károsodás, amely a készülék működését befolyásolja. A készülék használata előtt javíttassa meg a megkárosodott részeket.** *Sok baleset oka az elektromos szerszámok rosszul végzett karbantartása.*

f) **Tartsa a vágószerszámokat élesen és tisztán.** *Az éles vágószélekkel rendelkező gondosan ápolt vágószerszámok kevésbbé szorulnak be és könnyebb azoknak vezetni.*

g) **Alkalmazza az elektromos szerszámot, a tartozékokat, a betétszerszámokat stb. Ennek az utasításnak megfelelően és úgy, ahogy azokat ennek a speciális készüléknek azt előírták. Eközben vegye figyelembe a munkafeltételeket és az elvégzendő tevékenységet.** *Az elektromos szerszámoknak az előírt alkalmazásoktól eltérő használata veszélyes helyzetekhez vezethet.*

PARKSIDE

5. Szervíz

a) **A készülékét csak szakképzett szakemberrel és originál cserealkatrészekkel javíttassa.** *Ezáltal biztosítja, hogy a készülékének a biztonsága megmarad.*

Készülékspecifikus biztonsági tudnivalók

- Biztosítsa a munkadarabot. A munkadarab rögzítésére használjon szorító szerkezeteket / satut. A munkadarabot azokkal jobban tarthatja mint a kezével.
- Semmiesetre se támassza a kezét a készülék mellé vagy elé, vagy a megmunkálandó felületre, mivel egy elcsúszás esetén sérülésveszély áll fenn.
- Veszély esetén húzza ki azonnal a hálózati dugót a dugaljzatból.
- Vezesse el a hálózati kábelt mindig a készüléktől hátrafelé.
- **TŰZVESZÉLY SZIKRASZÓRÓDÁS MIATT!** Ha fémeket csiszol, szikraszóródás keletkezik. Ezért feltétlenül ügyeljen arra, hogy személyek ne legyenek veszélyeztetve és a munka környéke közelében ne legyenek gyúlékony anyagok.
- ⚠ **FIGYELMEZTETÉS! MÉRGEZŐ POROK!** Bizonyos anyagok, mint az ólomtartalmú vakolat, egyes fafajok, ásványok és fémek pora egészségkárosító lehet.
- Ezen porok érintése, vagy belégzése a kezelő személy, vagy a közelben tartózkodók számára veszélyt jelenthet.
  Viseljen védőszemüveget és porvédő álarcot!
- Fák huzamosabb ideig tartó megmunkálásánál és különösen olyankor, ha az anyagok megmunkálása során az egészséget veszélyeztető porok keletkeznek, csatlakoztassa a készüléket egy megfelelő porelszívó berendezéshez.
- Műanyagok, festékek, lakkok stb. megmunkálásánál gondoskodjon kielégítő szellőztetésről.
- Kerülje el az ólomtartalmú festékek, vagy más az egészségre káros anyagok csiszolását.
- Azbeszttartalmú anyagokat nem szabad megmunkálni. Az azbeszt rákkeltő hatásúnak számit.
- Ne itassa át az anyagokat, vagy a megmunkálandó felületeket oldószert tartalmazó folyadékokkal.
- Ne munkáljon meg megnedvesített anyagokat, vagy nedves felületeket.
- Kerülje el a mozgásban levő csiszolólap megérintését.
- A készüléket csak felhelyezett csiszolólappal alkalmazza.
- Sohase használja a készüléket a rendeltetésétől eltérő célokra és azt csak originálrészekkel / -tartozékokkal használja. A használati utasításban ajánlottaktól eltérő részek és tartozékok használata sérülésveszélyt jelent az Ön számára.
- Hagyja a készüléket teljesen leállni, mielőtt azt leteszi.
- A készüléknek mindig tisztának, száraznak és olaj, vagy kenőzsírmentesnek kell lenni.

Mindent megértett?

- Ha a készülékére vonatkozó tudnivalókat, a készülékének a működését és a kezelését megismerte, elkezdheti a munkát. A gyártó ismertetéseinek és utalásainak a figyelembevételével dolgozik a legbiztonságosabban.

Üzembevétel

⚠ **VIGYÁZAT!** Biztosítsa, hogy az áramellátó hálózatra való csatlakoztatás előtt a készülék ki legyen kapcsolva.
Utalás: Kapcsolja be mindig a deltakapcsolót az munkadarabbal való kapcsolatba kerülése előtt és csak azután vezesse a készüléket a munkadarabhoz.

A készülék bekapcsolása:

- Tolja a BE- / KI-kapcsolót 1 előre, az „I“ helyzetbe.

A készülék kikapcsolása:

- Olja a BE- / KI-kapcsolót 1 előre hátra, a „0“ helyzetbe.

A rezgésszám beállítása:
A kívánt rezgésszámot az igényeknek megfelelően a rezgésszám beállító tárcsával 2 állíthatja be. A

beállítást a munkafolyamat közben is megváltoztathatja. A munkájához szükséges optimális rezgésszámot egy gyakorlati kísérlet által állapíthatja meg.
1. beállítás = legalacsonyabb rezgésszám / max. beállítás = legmagasabb rezgésszám

Porelszívás

FIGYELMEZTETÉS! TŰZVESZÉLY! Az olyan elektromos készülékekkel való munkáknál, amelyek porfogó dobozzal rendelkeznek, vagy amelyek egy porelszívó szerkezeten keresztül egy porszívóval vannak összekötve, tűzveszély áll fenn! Kedvezőtlen feltételek mellett, mint pld. fémek vagy fában levő fémmaradékok csiszolása esetén létrejövő szikraszóródásnál a fapor a porzsákban (vagy a porszívó porzacskójában) magától meggyúlhat. Ez különösen akkor fordulhat elő, ha a fapor lakkmaradékokkal, vagy más vegyszerekkel keveredett és a csiszolási anyag huzamosabb ideig tartó munkák folyamán felforrósodik. Ezért feltétlenül kerülje el a csiszolási anyag és a készülék túlforrósodását és a munkaszünetek előtt ürítse ki állandóan a porfogó dobozt ill. a porszívó porzacskóját.

Viseljen porvédő álarcot!

FIGYELMEZTETÉS! Mielőtt a készüléken munkát végez, húzza ki mindig a hálózati dugót a dugaljzatból.

Külső elszívó adapter (redukáló darabbal)

Csatlakoztatás:

- Tolja a külső elszívó adaptert 7 az elszívó csonkba 4. Ennél vegye figyelembe a készüléken és az adapteren található vezetéseket.
  A reteszeléshez forgassa el az elszívócsonkot az óramutató járásával megegyező irányba.
- Szükség esetén használja a redukáló darabot 8 úgy, hogy azt az adapterbe 7 tolja.
- Tolja egy engedélyezett porelszívó berendezés (pld. egy műhelyi porszívó) tömlőjét a külső elszívó adapterre 7 ill. a redukáló darabra 8.

Elválasztás:

- Húzza le a porelszívó berendezés tömlőjét a külső elszívó adapterről 7.
  A reteszelés kioldásához csavarja a leszívó csonkot 4 az óramutató járásával ellentétes irányba.
- Esetleg adott esetben húzza le a külső elszívó adaptert 7 a redukáló darabbal 8 együtt.

A csiszolólap felhelyezése / lehúzása

FIGYELMEZTETÉS! Mielőtt a készüléken munkát végezne, húzza ki mindig a hálózati dugót a dugaljzatból.

Felhelyezés:

- A csiszolólapot tépőzárral teheti fel a csiszoló lemezre 6.

Lehúzás:

- Egyszerűen húzza le a csiszolólapot a csiszoló lemezről 6 (lásd a B ábrát).

Megmunkálandó anyagok:
Fák (a csiszolólapok részei a szállítmánynak), festékek*, kövek*
*a csiszolólaptól függően

A csiszoló lemez 60°-os lépésekben történő elcsavarása

FIGYELMEZTETÉS! Mielőtt a készüléken munkát végezne, húzza ki mindig a hálózati dugót a dugaljzatból.

- Csavarja el a deltacsiszoló csiszoló lemezét 6 60°-os lépésekben, amíg az a kívánt helyzetbe bepattan (lásd a C ábrát).

Lehordás és felület:
A deltacsiszoló alakja lehetővé teszi a nehezen elérhető helyek, sarkok és szélek csiszolását is (lásd a D ábrát).
A lehordási teljesítményt és a felület minőségét a csiszolólap szemcsézete és a rezgésszám beállítása határozza meg.

PARKSIDE

- Kérjük vegye figyelembe, hogy a különböző anyagok megmunkálására különböző szemcsézetű megfelelő csiszolólapokat kell hogy alkalmazzon és a rezgésszámot is az anyaghoz kell igazítsa.

A munkával kapcsolatos tudnivalók

- Vezesse a készüléket bekapcsolt állapotban a munkadarabhoz.
- Dolgozzon kis méretű rányomással.
- Dolgozzon egyenletes előretolással.
- Cserélje ki időben a csiszolólapokat.
- Sohase csiszoljon ugyanazzal a csiszolólappal különböző anyagokat (pld. fát és utána fémet). Csak kifogástalan állapotú csiszolólapokkal ér el jó csiszolási eredményeket.
- Időnként tisztítsa meg a csiszolólapot egy porszívó segítségével.

Karbantartás és tisztítás

⚠ FIGYELMEZTETÉS! Mielőtt a készüléken munkát végezne, húzza ki mindig a hálózati dugót a dugaljzatból.

A deltacsiszoló karbantartásmentes.

- Tisztítsa rendszeresen a készüléket, közvetlenül a munka befejezése után.
- A ház tisztításához használjon egy száraz törlőrongyot.
- Távolítsa el a rátapadt csiszolási port egy ecset segítségével.
- Semmiképpen se használjon éles tárgyakat, benzint, oldószereket vagy tisztítószereket, amelyek a műanyagokat megtámadják. Kerülje el hogy folyadék hatoljon a készülék belsejébe.
- Tarsa a szellőztetőnyílásokat 5 mindig szabadon.

Szerviz

- **⚠ FIGYELMEZTETÉS! A készülékét csak szakképzett szakemberrel és originál cserealkatrészekkel javíttassa.** Ezáltal biztosítja, hogy a készülékének a biztonsága megmarad.
- **⚠ FIGYELMEZTETÉS! A hálózati dugó, vagy a hálózati vezeték cseréjét mindig a gyártóval, vagy annak a vevőszolgálatával végeztesse.** Ezáltal biztosítja, hogy a készülékének a biztonsága megmarad.

Tudnivaló: A nem felsorolt tartozékokat (mint pl. szénkeféket, kapcsolókat) Callcenter- ünkön keresztül rendelheti meg.

Garancia

A készülékre 3 év garanciát adunk a vásárlás dátumától számítva. A készüléket gondosan gyártottuk, és szállítás előtt lelkiismeretesen ellenőriztük. Kérjük, a vásárlás igazolására őrizze meg a pénztári blokkot. Kérjük, garanciaigény esetén vegye fel a kapcsolatot telefonon az Ön közelében lévő szervizzel. Csak ebben az esetben garantálhatjuk, hogy ingyen tudja beküldeni az árut.

A garancia csak anyag- és gyártási hibára vonatkozik, nem pedig szállítási kárra, kopásra vagy törékeny részek (pl. kapcsoló vagy elem) sérülésére. A termék kizárólag magánhasználatra, nem üzleti használatra készült.

A garancia érvényét veszti visszaélésszerű vagy szakavatatlan kezelés, erőszak alkalmazása vagy olyan beavatkozások esetén, amelyeket nem engedélyeztetett szervizelő üzleteink hajtottak végre. Az ön törvényes jogait ez a garancia nem korlátozza.

A garanciaidő nem hosszabbodik a jótállással. Ez a kicserélt vagy javított alkatrészekre is érvényes. Az esetlegesen már a megvételkor meglévő károkat és hiányosságokat azonnal kicsomagolás után, legkésőbb két nappal a vétel dátumától számítva jelezni kell. A garanciális idő lejárta után esedékes javítások térítéskötelesek.

HU
Szerviz Magyarország
Tel.: 0640 102785
e-mail: kompernass@lidl.hu

IAN 273101

Mentesítés

A csomagolás környezetbarát anyagokból áll, amelyeket a helyi újraértékesítési helyeken mentesíthet.

Ne dobja az elektromos szerszámokat a háztartási szemétbe!

Az elektromos és elektronikus régi készülékekről szóló 2012 / 19 / EU europai irányelv és annak a nemzeti jogszabályokba való átültetése szerint az elhasznált elektromos szerszámokat külön kell összegyűjteni és egy környezetbarát újraértékesítéshez eljuttatni.

A kiszolgált készülék mentesítésének a lehetőségeit községe, vagy városa illetékes hivatalánál tudhatja meg.

Az eredeti EU-Megfelelőségi Nyilatkozat fordítása / Gyártó CE

Mi, a KOMPERNASS HANDELS GMBH, dokumentációkért felelős: Herr Semi Uguzlu, BURGSTRASSE 21, 44867 BOCHUM, GERMANY, ezúton nyilatkozzuk, hogy a termék a következő szabványoknak, szabványos okiratoknak és EG-irányelveknek megfelel:

Gépészeti irányelv
(2006 / 42 / EC)

Elektromagnetikus összeférhetőség
(2004 / 108 / EC)

RoHS Irányelv
(2011 / 65 / EU)

Alkalmazott összehangolt szabványok
EN 60745-1:2009/A11:2010
EN 60745-2-4:2009/A11:2011
EN 62233:2008
EN 55014-1:2006/A2:2011
EN 55014-2:1997/A2:2008
EN 61000-3-2:2014
EN 61000-3-3:2013

Típus / A készülék megnevezése:
Deltacsiszoló PDS 290 B2

Date of manufacture (DOM): 12–2015
Sorozatszám: IAN 273101

Bochum, 31.12.2015

Semi Uguzlu
- Minőség menedzser -

Fenntartjuk a jogot a továbbfejlesztés érdekében történő műszaki módosításokra.

Úvod

Použití ke stanovenému účelu ..... Strana 22
Vybavení ..... Strana 22
Rozsah dodávky ..... Strana 22
Technické údaje ..... Strana 22

Všeobecné bezpečnostní pokyny pro elektrické nástroje

1. Bezpečnost na pracovišti ..... Strana 23
2. Elektrická bezpečnost ..... Strana 23
3. Bezpečnost osob ..... Strana 23
4. Pečlivé zacházení s elektrickými nástroji a jejich použití ..... Strana 24
5. Servis ..... Strana 24

Bezpečnostní pokyny specifické pro trojúhelníkovou brusku ..... Strana 24
Všemu jste porozuměli? ..... Strana 25

Uvedení do provozu

Odsávání prachu ..... Strana 25
Adaptér k cizímu vysávání (s redukčním prvkem) ..... Strana 26
Umístění / stažení brusného listu ..... Strana 26
Brusnou desku otočte v krocích 60° ..... Strana 26
Pracovní pokyny ..... Strana 26

Údržba a čistění ..... Strana 26

Servis ..... Strana 27

Záruka ..... Strana 27

Zlikvidování ..... Strana 27

Překlad Originálu EG prohlášení o konformitě / Výrobce ..... Strana 28

Delta bruska PDS 290 B2

Úvod

Blahopřejeme vám ke koupi nového výrobku. Rozhodli jste se pro kvalitní produkt. Návod k obsluze je součástí tohoto výrobku. Obsahuje důležité pokyny pro bezpečnost, použití a likvidaci. Před použitím výrobku se seznamte se všemi pokyny k obsluze a bezpečnostními pokyny. Používejte výrobek jen popsaným způsobem a na uvedených místech. Při předání výrobku třetí osobě předejte i všechny podklady.

Použití ke stanovenému účelu

Přístroj je – v závislosti na brusném papíru – určen k broušení dřeva, plastu, kovu, tmelu a lakovaných povrchů zasucha. Zařízení se obzvláště hodí pro rohy, profily nebo obtížně přístupná místa. Kterékoliv jiné použití nebo změna na zařízení neplatí jako použití ke stanovenému účelu a skrývá značná nebezpečí úrazu. Za škody vzniklé z použití k nestanovenému účelu nepřevezmeme ručení. Nehodí se pro průmyslové použití.

Vybavení

1 Spínač ZAP / VYP
2 Nastavovací kolečko k předvolbě počtu oscilací
3 Síťový vodič
4 Odsávací hrdlo
5 Větrací otvory
6 Brusná deska (otočná o 360°)
7 Adaptér k cizímu odsávání
8 Redukční prvek

Rozsah dodávky

1 Delta bruska PDS 290 B2
3 Brusných listů
1 Adaptér k cizímu odsávání
1 Redukční prvek
1 Návod k obsluze

Technické údaje

Jmenovitý příkon:	290 W
Jmenovité napětí:	230 V~, 50 Hz
Jmenovité otáčky:	n_0 6000 – 11000 min^{-1}
Jmenovitý počet kmitů:	n_0 12000 – 22000 min^{-1}
Brusná deska:	otočná o 360°
Ochranná třída:	II / ⧈

Informace o hluku a vibracích:
Naměřená hodnota pro hluk podle EN 60745.
Úroveň hluku elektrického nástroje ohodnocená A činí podle typu:

Hladina akustického tlaku:	82 dB(A)
Hladina akustického výkonu:	93 dB(A)
Nejistota K:	3 dB

Noste ochranu sluchu!

Hodnocené zrychlení, typické:
Vibrace přenášené do rukou a paží: a_h = 8,2 m / s^2
Nejistota K = 1,5 m / s^2

Poznámka: Hladina vibrací uvedená v tomto návodu k obsluze byla měřena postupem v souladu se standardizovanou zkouškou popsanou v normě EN 60745 a může se použít pro srovnávání přístrojů. Hodnotu emise vibrací je možné použít k počátečnímu posouzení jejich vyloučení.
Hladina vibrací se mění podle použití elektrického nástroje a může v mnohých případech přesahovat hodnotu udanou v těchto návodech. Zátěž vibracemi by mohla být podceněna, používá-li se elektrického nástroje pravidelně tímto způsobem.

⚠ **VÝSTRAHA!** Snažte se minimalizovat zatížení vibracemi. Příkladná opatření pro minimalizování zatížení vibracemi jsou nošení rukavic při používání nástroje a zkrácení pracovní doby. Přitom je třeba do posouzení zahrnout všechny druhy pracovních cyklů (např. i doby, kdy je nástroj vypnutý a doby, kdy je nástroj v provozu ale nezatížený).

PARKSIDE

Všeobecné bezpečnostní pokyny pro elektrické nástroje

⚠ VÝSTRAHA! Přečtěte si všechny bezpečnostní pokyny a návody! *Zanedbání při dodržování bezpečnostních pokynů a návodů mohou způsobit úraz elektrickým proudem, požár a / nebo těžká poranění.*

Uschovejte všechny bezpečnostní pokyny a návody pro budoucnost!

Pojem „elektrický nástroj" uvedený v bezpečnostních pokynech se vztahuje na elektrické nástroje napájené ze sítě (se s ˇiťovým kabelem) a na elektrické nástroje napájené akumulátorem (bez síťového kabelu).

1. Bezpečnost na pracovišti

a) **Svou pracovní oblast udržujte tak, aby byla čistá a dobře osvětlená.** *Nepořádek a neosvětlené pracovní oblasti mohou vést k úrazům.*

b) **Nepracujte se zařízením v okolí ohroženém výbuchem, v němž se nacházejí kapaliny, plyny nebo prachy.** *Elektrické nástroje vyrábějí jiskry, které mohou zapálit prach nebo páry.*

c) **Elektrické nástroje během používání chraňte před dětmi a jinými osobami.** *Při rozptýlení byste mohli ztratit kontrolu nad zařízením.*

2. Elektrická bezpečnost

a) **Síťová zástrčka zařízení se musí hodit do zásuvky. Zástrčka se nesmí žádným způsobem změnit. Nepoužívejte zástrčky s adaptérem společně a se zařízeními s ochranným uzemněním.** *Nezměněné zástrčky a lícující zásuvky snižují riziko úrazu elektrickým proudem.*

b) **Vyhněte se tělesnému kontaktu s uzemněnými povrchy, jako jsou potrubí, topení, sporáky a chladničky.** *Existuje zvýšené riziko úrazu elektrickým proudem, je-li vaše tělo uzemněno.*

c) **Zařízení chraňte před deštěm nebo vlhkem.** *Vniknutí vody do elektrického zařízení zvyšuje riziko úrazu elektrickým proudem.*

d) **Kabel nepoužívejte k nestanovenému účelu jako je nošení zařízení, pověšení nebo vytáhnutí zástrčky ze zásuvky. Chraňte kabel před horkem, olejem, ostrými hranami nebo se pohybujícími díly zařízení.** *Poškozené nebo zapletené kabely zvyšují riziko úrazu elektrickým proudem.*

e) **Při práci s elektrickým nástrojem venku použijte jen prodlužovací kabely, které jsou povoleny pro vnější oblast.** *Použití prodlužovacího kabelu povoleného pro vnější oblast snižuje riziko úrazu elektrickým proudem.*

f) **Nelze-li se vyhnout provozu elektrického nástroje ve vlhkém okolí, použijte ochranný spínač proti chybnému proudu.** *Použití ochranného spínače proti chybnému proudu snižujte riziko úrazu elektrickým proudem.*

3. Bezpečnost osob

a) **Buďte neustále pozorní, dbejte na to, co činíte a dejte se s rozumem do práce s elektrickým nástrojem. Nikdy nepoužívejte zařízení, jste-li unaveni nebo pod vlivem drog, alkoholu a léků.** *Už okamžik nepozornosti při použití zařízení může vést k závažným poraněním.*

b) **Noste osobní ochranné vybavení a vždy ochranné brýle.** *Nošení osobního ochranného vybavení, jako je maska proti prachu, protiskluzná bezpečnostní obuv, ochranná přilba nebo ochrana proti sluchu, v závislosti na druhu a použití elektrického nástroje, zmenšuje riziko poranění.*

c) **Zabraňte nechtěnému uvedení do provozu. Přesvědčte se, před připojením elektrického přístroje na přívod elektrického proudu a / nebo akumulátor, zvednutím nebo nošením, že je vypnutý.** *Máte-li při nošení zařízení prst na*

spínači ZAP / VYP nebo je zařízení zapnuto, může dojít k úrazům.

d) **Před zapnutím zařízení odstraňte nastavovací nářadí nebo šroubováky.** *Nástroj nebo šroubovák, který se nachází v rotujícím dílu zařízení může způsobit poranění.*

e) **Vyhněte se neobvyklému držení hlavy. Pečujte vždy o bezpečnou stabilní polohu a udržujte neustále rovnováhu.** *Tím můžete zařízení zejména v neočekávaných situacích lépe kontrolovat.*

f) **Noste vhodný oděv. Nenoste volný oděv nebo šperky. Chraňte vlasy, oděv a rukavice před pohyblivými díly.** *Volný oděv, šperk nebo vlasy mohou být zachyceny samopohyblivými díly.*

g) **Jsou-li namontována zařízení k vysávání a zachycování prachu, ujistěte se, že jsou tato připojena a správně použita.** *Správné použití těchto zařízení snižuje ohrožení prachem.*

4. Pečlivé zacházení s elektrickými nástroji a jejich použití

a) **Zařízení nepřetěžujte. Pro práci použijte k tomu určených elektrických nástrojů.** *S vhodným elektrickým nástrojem pracujete lépe a bezpečněji v udaném výkonnostním rozsahu.*

b) **Nepoužívejte elektrický nástroj, jehož vypínač je defektní.** *Elektrický nástroj, který nelze zapínat a vypínat, je nebezpečný a musí se opravit.*

c) **Vytáhněte zástrčku ze zásuvky a / nebo odstraňte akumulátor, předtím než provedete nastavení zařízení, vyměníte díly příslušenství nebo zařízení odložíte.** *To opatření zabrání neuvědomělému spuštění elektrospotřebiče.*

d) **Nepoužité elektrické nástroje skladujte tak, aby byly z dosahu dětí. Zařízení nenechejte používat osobami, které s ním nejsou seznámeny nebo které si nepřečetly tyto návody.** *Elektrické nástroje jsou nebezpečné, používají- li je nezkušené osoby.*

e) **Ošetřujte zařízení s pečlivostí. Zkontrolujte, fungují-li pohyblivé díly zařízení a neuvázly-li, jsou-li díly zlomené nebo poškozené, takže je funkce zařízení ohrožena. Před použitím zařízení nechejte poškozené díly opravit.** *Příčina mnohých úrazů tkví ve špatně udržovaných elektrických nástrojích.*

f) **Udržujte řezací nástroje ostré a čisté.** *Pečlivě ošetřované řezací nástroje s ostrými řeznými hranami neuvíznou tak často a lze je snadněji vést.*

g) **Použijte elektrické nástroje, příslušenství, náhradní nástroje atd. podle těchto návodů a tak, jak je pro tento speciální typ nástroje předepsáno. Přitom přihlédněte k pracovním podmínkám a prováděné činnosti.** *Použití elektrických nástrojů pro jiná než určená použití může vést k nebezpečným situacím.*

5. Servis

a) **Zařízení nechejte opravit jen místem servisu nebo odbornou elektrickou dílnou a jen s originálními náhradními díly.** *Tím se zajistí, že bezpečnost zařízení zůstane zachována.*

● Bezpečnostní pokyny specifické pro trojúhelníkovou brusku

- Zajistěte obrobek. K pevnému uchycení obrobku použijte upínacího zařízení / svěráku. Tím je bezpečněji držen než ve vaší ruce.
- V žádném případě neopírejte ruce vedle zařízení nebo před ním a zpracovávanou plochou, neboť jinak existuje nebezpečí poranění při sklouznutí.
- Při nebezpečí okamžitě vytáhněte síťovou zástrčku ze zásuvky.
- Síťový kabel veďte vždy dozadu z přístroje ven.
- **NEBEZPEČÍ POŽÁRU V DŮSLEDKU LETU JISKER!** Brousíte-li kovy, vzniká let jisker. Dbejte na to, aby nebyly ohroženy osoby a

v blízkosti pracovní oblasti se nenacházely hořlavé materiály.

- ⚠ **VÝSTRAHA! JEDOVATÉ PRACHY!** Prach z materiálů jako jsou olovnaté nátěry, některé druhy dřeva, minerály a kov může být zdraví škodlivý.
- Kontakt s těmito prachy nebo jejich vdechování může být nebezpečné pro obsluhu nebo osoby v blízkém okolí.
  Noste ochranné brýle a ochrannou masku proti prachu!
- Při delším zpracování dřeva a zejména tehdy, zpracují-li se kovy, při nichž vznikají zdraví ohrožující prachy, připojte přístroj na vhodné externí odsávací zařízení.
- Při zpracování umělých hmot, barev, laků atd. se postarejte o dostatečné větrání.
- Vyhněte se broušení nátěrů obsahujících olovo nebo jiných zdraví škodlivých materiálů.
- Materiál obsahující azbest se nesmí zpracovat. Azbest platí jako materiál vyvolávající rakovinu.
- Nenavlhčujte materiály nebo zpracovávané plochy kapalinami obsahující ředidla.
- Nezpracovávejte navlhčené materiály nebo vlhké plochy.
- Vyhněte se kontaktu s pohyblivým brusným listem.
- Použijte zařízení jen s umístěným brusným listem.
- Nikdy nepoužívejte přístroje k nestanovenému účelu a používejte jej jen s originálními díly / příslušenstvím. Použití jiných dílů než doporučených v tomto návodu k obsluze nebo jiného příslušenství může pro vás znamenat nebezpečí poranění.
- Před odložením nechejte vypnuté zařízení přijít do klidového stavu.
- Zařízení musí být neustále v čistotě, suché a bez skvrn olejů a maziv.

Všemu jste porozuměli?

- Seznámili-li jste se s pokyny, funkcemi a zacházením svého zařízení, můžete práci zahájit. Při přihlédnutí ke všem údajům a pokynům výrobce pracujete nejbezpečněji.

Uvedení do provozu

⚠ **POZOR!** Ujistěte se, že je zařízení před připojením napájecího proudu vypnuto.
Upozornění: Trojúhelníkovou brusku vždy před kontaktem s materiálem zapněte a teprve potom veďte zařízení na obrobek.

Zapínání přístroje:

- Posuňte spínač ZAP / VYP 1 dopředu, do polohy „I“.

Vypínání přístroje:

- Posuňte spínač ZAP / VYP 1 dozadu, do polohy „0“.

Ředvolba počtu oscilací:
Žádoucí počet oscilací můžete vždy podle potřeby předvolit nastavovacím kolečkem k předvolbě počtu oscilací 2. Nastavení můžete změnit i během pracovního postupu. Optimální počet oscilací pro vaše práce zjistíte praktickým testem.
nastavení 1 = nejnižší počet oscilací /
nastavení max. = nejvyšší počet oscilací

Odsávání prachu

⚠ **VÝSTRAHA! Nebezpečí požáru!** Při práci s elektrickými zařízeními, která mají k dispozici box k zachycení prachu nebo mohou být spojeny s vysavačem prachu prostřednictvím zařízení k odsávaní prachu, existuje nebezpečí požáru! Při nepříznivých podmínkách, jako je např. let jisker při broušení kovů či zbytků kovů ve dřevě, se může dřevěný prach v prachovém sáčku (nebo v sáčku filtru) sám vznítit. Toto může zejména nastat tehdy, je-li dřevěný prach smíchán se zbytky laku nebo jinými chemickými látkami a broušený materiál je po dlouhotrvající práci horký. Vyhněte se proto bezpodmínečně přehřátí broušeného materiálu a zařízení, a před pracovními přestávkami vždy vyprázdněte box na zachycení prachu, popř. prachový pytel vysavače.

Noste ochrannou masku proti prachu!

⚠ **VÝSTRAHA!** Před vykonáním prací na zařízení vždy vytáhněte zástrčku ze zásuvky.

Adaptér k cizímu vysávání (s redukčním prvkem)

Připojení:

- Zasuňte adaptér k cizímu odsávání 7 do odsávacího hrdla 4. K tomu dbejte na pomůcky vedení na přístroji a na adaptéru. Za účelem zajištění otočte odsávací hrdlo ve směru chodu hodinových ručiček.
- Je-li třeba, použijte redukční prvek 8 tím, že jej zasunete do adaptéru k cizímu odsávání 7.
- Nasuňte hadici přípustného zařízení k odsávání prachu (např. dílenského vysavače prachu) na adaptér k cizímu odsávání 7, popř. na redukční prvek 8.

Odejmutí:

- Stáhněte hadici zařízení k odsávání prachu z adaptéru k cizímu odsávání prachu 7.
  K odblokování otáčejte odsávacím hrdlem 4 proti směru pohybu hodinových ručiček.
- Stáhněte adaptér k cizímu odsávání prachu 7 případně s redukčním prvek 8.

Umístění / stažení brusného listu

VÝSTRAHA! Před vykonáním prací na zařízení vždy vytáhněte síťovou zástrčku ze zásuvky.

Umístění:

- Brusný list můžete pohodlně umístit na brusné desce 6 pomocí suchého zipu.

Stáhnutí:

- Brusný list jednoduše stáhněte z brusné desky 6 (viz obr. B).

Materiály:

Dřevo (brusné listy jsou zahrnuty v rozsahu dodávky), barva*, kamenivo*
*v závislosti na brusném listu

Brusnou desku otočte v krocích 60°

VÝSTRAHA! Před vykonáním prací na zařízení vždy vytáhněte síťovou zástrčku ze zásuvky.

- Otáčejte brusnou deskou 6 trojúhelníkové brusky v krocích 60°, až zapadne do požadované polohy (viz obr. C).

Úběr a povrch:

Tvar trojúhelníkové brusky umožní broušení i na obtížně přístupných místech, rozích a hranách (viz obr. D). Výkon při úběru a jakost povrchu jsou určeny tloušťkou zrna brusného listu a nastaveného počtu oscilací.

- Dbejte laskavě na to, abyste při zpracování různých materiálů použili příslušných brusných listů s různou zrnitostí a rovněž přizpůsobili počet oscilací materiálu.

Pracovní pokyny

- Zapnutý přístroj veďte k obrobku.
- Pracujte s nepatrným přítlačným tlakem.
- Pracujte s rovnoměrným posuvem.
- Brusné listy včas vyměňte.
- Nikdy nebruste stejným brusným listem různé materiály (např. dřevo a pak kov). Jen bezvadnými brusnými listy dosáhnete dobrých brusných výkonů.
- Brusný list vyčistěte tu a tam vysavačem.

Údržba a čistění

VÝSTRAHA! Před vykonáním prací na zařízení vždy vytáhněte síťovou zástrčku ze zásuvky.

Trojúhelníková bruska nevyžaduje údržbu.

- Zařízení pravidelně čistěte, nejlépe vždy přímo po ukončení práce.
- K čistění pouzdra používejte měkké tkaniny.
- Přilnutý prach broušení odstraňte štětcem.
- Nikdy nepoužívejte ostrých předmětů, benzinu, rozpouštědel nebo čističů, které působí agresivně na umělou hmotu. Zamezte tomu. aby se do vnitřku přístroje dostaly kapaliny.
- Větrací otvory 5 udržujte neustále volné.

PARKSIDE

Servis

- ⚠ **VÝSTRAHA! Vaše zařízení nechejte opravit jen kvalifikovaným odborným personálem a jen s originálními náhradními díly.** Tím se zajistí, že bezpečnost zařízení zůstane zachována.
- ⚠ **VÝSTRAHA! Výměnu zástrčky nebo síťového kabelu nechejte vždy provést výrobcem zařízení nebo jeho servisem.** Tím se zajistí, že bezpečnost zařízení zůstane zachována.

Upozornění: Neuvedené náhradní díly (jako např. uhlíkové kartáčky, vypínač) můžete objednat přes naše Call centrum.

Záruka

Na tento přístroj platí tříletá záruka od data zakoupení. Přístroj byl vyroben s nejvyšší pečlivostí a před odesláním prošel výstupní kontrolou. Uschovejte si, prosím, pokladní lístek jako doklad o nákupu. V případě uplatňování záruky kontaktujte telefonicky Vaší servisní službu. Pouze tak může být zajištěno bezplatné zaslání Vašeho zboží.

Záruka se vztahuje pouze na chyby materiálu nebo výrobní závady, ale ne na škody,vzniklé při přepravě, ne na součásti, podléhající rychlému opotřebení nebo na poškození křehkých dílů, jako jsou např. spínače nebo akumulátory. Výrobek je určen pouze pro privátní použití, ne průmyslové.

Při nesprávném a neodborném využívání, při použití násilí a při zásazích, které nebyly provedeny našimi autorizovanými servisními provozovnami, záruční nároky zanikají. Vaše práva vyplývající ze zákona touto zárukou nejsou omezena.

Záruční doba se zárukou neprodlouží. Toto platí také pro náhradní díly a opravené součásti. Případné škody a vady, existující už při koupi, se musí hlásit ihned po vybalení, nejpozději však do dvou dnů od data nákupu. Po uplynutí záruční doby se provedené opravy musí zaplatit.

CZ
Servis Česko
Hotline: 800 143873
e-mail: kompernass@lidl.cz

IAN 273101

Zlikvidování

Obal se skládá z ekologicky vhodných materiálů, které můžete zlikvidovat v místních recyklačních střediscích.

Elektrické nástroje neodhazujte do domácího smetí!

Podle Evropské směrnice 2012/19/EU o elektrických a elektronických vysloužilých přístrojích a realizace národního práva se musí opotřebované elektrické přístroje odděleně sebrat a odevzdat k ekologicky vhodnému opětnému zužitkování.

O možnostech ke zlikvidování vysloužilých přístrojů se dozvíte ve správě Vaší obce či města.

Překlad Originálu EG prohlášení o konformitě / Výrobce CE

My, KOMPERNASS HANDELS GMBH, pracovník zodpovědný za dokumentaci: pan Semi Uguzlu, BURGSTRASSE 21, 44867 BOCHUM, GERMANY, tímto prohlašujeme pro tento výrobek shodu s následujícími normami, normativními dokumenty a směrnicemi ES:

Směrnice o strojích
(2006 / 42 / EC)

Elektromagnetická kompatibilita
(2004 / 108 / EC)

RoHS Směrnice
(2011 / 65 / EU)

Použité sladěné normy
EN 60745-1:2009/A11:2010
EN 60745-2-4:2009/A11:2011
EN 62233:2008
EN 55014-1:2006/A2:2011
EN 55014-2:1997/A2:2008
EN 61000-3-2:2014
EN 61000-3-3:2013

Typ / Označení přístroje:
Delta bruska PDS 290 B2

Date of manufacture (DOM): 12–2015
Sériové číslo: IAN 273101

Bochum, 31.12.2015

Semi Uguzlu
- Manager jakosti -

Technické změny ve smyslu dalšího vývoje jsou vyhrazeny.

Úvod

Používanie v súlade s určením ..... Strana 30
Vybavenie ..... Strana 30
Rozsah dodávky ..... Strana 30
Technické údaje ..... Strana 30

Všeobecné bezpečnostné pokyny pre elektrické nástroje

1. Bezpečnosť pracovného miesta ..... Strana 31
2. Elektrická bezpečnosť ..... Strana 31
3. Bezpečnosť osôb ..... Strana 31
4. Bezpečná manipulácia a používanie elektrických nástrojov ..... Strana 32
5. Servis ..... Strana 32

Špecifické bezpečnostné upozornenia pre trojuholníkovú brúsku ..... Strana 32
Porozumeli ste všetkému? ..... Strana 33

Uvedenie do prevádzky

Odsávanie prachu ..... Strana 33
Adaptér pre cudzie odsávanie (s redukčným prvkom) ..... Strana 34
Osadenie / odobratie brúsneho listu ..... Strana 34
Otáčanie brúsnej podložky postupne po 60° ..... Strana 34
Pokyny pre prácu ..... Strana 34

Údržba a čistenie ..... Strana 35

Servis ..... Strana 35

Záruśná lehota ..... Strana 35

Likvidácia ..... Strana 35

Preklad originálneho ES konformitného vyhlásenia / Výrobca ... Strana 36

Delta brúska PDS 290 B2

Úvod

Blahoželáme vám ku kúpe nového výrobku. Rozhodli ste sa pre veľmi kvalitný výrobok. Návod na obsluhu je súčasťou tohto výrobku. Obsahuje dôležité upozornenia týkajúce sa bezpečnosti, používania a likvidácie. Skôr ako začnete výrobok používať, oboznámte sa so všetkými pokynmi k obsluhe a bezpečnosti. Výrobok používajte iba v súlade s popisom a v uvedených oblastiach používania. V prípade postúpenia výrobku ďalším osobám odovzdajte aj všetky dokumenty patriace k výrobku.

Používanie v súlade s určením

Toto náradie je určené – podľa typu brúsneho papiera – na suché brúsenie dreva, plastu, kovu, tmelu, ako aj lakovaných povrchov. Prístroj je vhodný obzvlášť pre rohy, profily alebo ťažko prístupné miesta. Každé iné využitie alebo zmena prístroja znamená používanie na nesprávny účel a je spojené so značným rizikom úrazu. Za škody, ktoré vzniknú použitím na nesprávny účel, nepreberáme žiadnu záruku. Prístroj nie je určený na priemyselné využitie.

Vybavenie

1 Prepínač ZAP / VYP
2 Regulačné koliesko pre nastavenie počtu kmitov
3 Sieťové vedenie
4 Nátrubok pre odsávanie
5 Vetracie otvory
6 Brúsna podložka (dá sa otočiť o 360°)
7 Adaptér pre cudzie odsávanie
8 Redukčný prvok

Rozsah dodávky

1 Delta brúska PDS 290 B2
3 Brúsnych listov
1 Adaptér pre cudzie odsávanie
1 Redukčný prvok
1 Návod na obsluhu

Technické údaje

Menovitý príkon:	290 W
Menovité napätie:	230 V~, 50 Hz
Menovité otáčky:	n_0 6000 – 11000 min^{-1}
Menovitý počet kmitov:	n_0 12000 – 22000 min^{-1}
Brúska podložka:	dá sa otočiť o 360°
Trieda ochrany:	II / ⧈

Informácie o hluku a vibráciách:
Nameraná hodnota pre hluk bola zistená podľa EN 60745. Hladina hluku elektrického prístroja ohodnotená ako A predstavuje štandardne:

Hladina akustického tlaku:	82 dB(A)
Hladina akustického výkonu:	93 dB(A)
Odchýlka K:	3 dB

Nosiť ochranu sluchu!

Vážené zrýchlenie, typické:
Vibrácia ruky a ramena a_h = 8,2 m / s^2
Odchýlka K = 1,5 m / s^2

Poznámka: Hladina oscilácií uvedená v tomto návode bola stanovená podľa normalizovaného postupu EN 60745 a môže byť použitá na porovnávanie prístrojov. Zadaná emisná hodnota oscilácií môže byť použitá i pre úvodné vyhodnotenie prerušenia.
Hladina vibrácií sa zmení podľa použitého elektrického prístroja a v niektorých prípadoch môže byť vyššia ako hodnota stanovená v týchto pokynoch. Môže dôjsť k podceneniu vibračnej záťaže, ak sa elektrické náradie bežne používa týmto spôsobom.

⚠ **VAROVANIE!** Pokúste sa udržiavať vibračné zaťaženie čo možno najnižšie. Príkladným opatrením pre zníženie vibračnej záťaže je nosenie rukavíc pri používaní prístroja a ohraničenie pracovného času. Zohľadnite pritom všetky časti prevádzkového cyklu (napríklad časy, v ktorých je elektronáradie vypnuté, a časy, v ktorých je síce zapnuté, ale beží bez zaťaženia).

PARKSIDE

Všeobecné bezpečnostné pokyny pre elektrické nástroje

⚠ VAROVANIE! Prečítajte si všetky bezpečnostné pokyny a predpisy! *Nedbanlivosť pri dodržiavaní bezpečnostných pokynov a predpisov môže zapríčiniť zásah elektrickým prúdom, požiar a / alebo ťažké úrazy.*

Uschovajte všetky bezpečnostné pokyny a predpisy pre prípad použitia v budúcnosti!

Pojem „elektrické náradie" používaný v bezpečnostných pokynoch Sa vzťahuje na elektrické náradie napájané zo siete (so sieťovým káblom) a na elektrické náradie napájané z akumulátorov (bez sieťového kábla).

1. Bezpečnosť pracovného miesta

a) **Svoje pracovné miesto udržiavajte čisté a zabezpečte dobré osvetlenie.** *Neporiadok a neosvetlené pracovné oblasti môžu viesť k úrazom.*

b) **S prístrojom nepracujte v prostredí ohrozenom výbuchom, v ktorom sa nachádzajú horľavé kvapaliny, plyny alebo prach.** *Elektrické náradie vytvára iskry, ktoré môžu zapáliť prach alebo výpary.*

c) **Počas používania elektrického náradia zamedzte prístup deťom a iným osobám.** *Odvrátenie pozornosti môže znamenať stratu kontroly nad zariadením.*

2. Elektrická bezpečnosť

a) **Sieťová zástrčka prístroja musí byť zladená so zásuvkou. Sieťová zástrčka sa nesmie nijako upravovať. Nepoužívajte adaptéry spolu s prístrojmi vybavenými ochranným uzemnením.** *Neupravované sieťové zástrčky a vhodné zásuvky znižujú riziko zásahu elektrickým prúdom.*

b) **Zabráňte telesnému kontaktu s uzemnenými povrchmi, napr. u rúr, vykurovacích zariadení, sporákov a chladničiek.** *Ak je vaše telo uzemnené, existuje zvýšené riziko zásahu elektrickým prúdom.*

c) **Prístroj chráňte pred dažďom alebo vlhkosťou.** *Vniknutie vody do elektrického prístroja zvyšuje riziko zásahu elektrickým prúdom.*

d) **Kábel nepoužívajte na nosenie a vešanie prístroja, alebo na vyťahovanie sieťovej zástrčky zo zásuvky. Kábel chráňte pred vysokými teplotami, olejom, ostrými hranami alebo pohybujúcimi sa časťami prístroja.** *Poškodené alebo zamotané káble zvyšujú riziko zásahu elektrickým prúdom.*

e) **Ak pracujete s elektrickým náradím vonku, používajte iba také predlžovacie káble, ktoré sú schválené aj pre exteriéry.** *Používanie predlžovacieho kábla vhodného pre exteriéry znižuje riziko zásahu elektrickým prúdom.*

f) **Ak sa nedá zabrániť prevádzke elektrického prístroja vo vlhkom prostredí, použite ochranný vypínač proti chybnému prúdu.** *Použitie tohto vypínača znižuje riziko zásahu elektrickým prúdom.*

3. Bezpečnosť osôb

a) **Buďte vždy opatrní, dávajte pozor na to, čo robíte a k práci s elektrickým náradím pristupujte s rozvahou. Prístroj nepoužívajte vtedy, ak ste unavení, alebo ak ste pod vplyvom drog, alkoholu či medikamentov.** *Jediný moment nepozornosti pri používaní prístroja môže viesť k závažným poraneniam.*

b) **Noste osobný ochranný výstroj a vždy používajte ochranné okuliare.** *Nosenie osobného ochranného výstroja, ako je respirátor, protišmyková bezpečnostná obuv, ochranná prilba alebo ochrana sluchu, v závislosti od druhu a použitia elektrického náradia, znižuje riziko poranení.*

c) **Zabráňte neúmyselnému uvedeniu do prevádzky. Uistite sa, že je elektrický**

prístroj vypnutý, skôr ako ho budete zapájať do zdroja prúdu a / alebo na akumulátorovú batériu, chytať alebo prenášať. *Ak máte pri prenose prístroja prst na spínači ZAP / VYP alebo je prístroj zapnutý, môže to viesť k nehodám.*

d) **Skôr než prístroj zapnete, odstráňte nastavovacie náradie alebo skrutkový kľúč.** *Náradie alebo kľúč, ktorý sa nachádza v otáčajúcej sa časti prístroja, môže viesť k poraneniam.*

e) **Zabráňte neprirodzenému držaniu tela. Zabezpečte si stabilný postoj a vždy udržiavajte rovnováhu.** *Takto môžete mať prístroj najmä v nečakaných situáciách lepšie pod kontrolou.*

f) **Noste vhodný odev. Nenoste široké oblečenie alebo ozdoby. Vlasy, oblečenie a rukavice držte čím ďalej od pohybujúcich sa častí.** *Voľné oblečenie, ozdoby alebo dlhé vlasy sa môžu zachytiť do pohybujúcich sa častí.*

g) **Keď montujete zariadenia na odsávanie a zachytávanie prachu, uistite sa, či sú napojené a správne používané.** *Použitie týchto zariadení znižuje ohrozenia prachom.*

4. Bezpečná manipulácia a používanie elektrických nástrojov

a) **Prístroj nepreťažujte. Pre svoju prácu používajte len vhodné elektrické nástroje.** *Pomocou vhodného elektrického nástroja pracujete lepšie a bezpečnejšie v uvedenej pracovnej oblasti.*

b) **Nepoužívajte žiadny elektrický nástroj, ktorého prepínač je poškodený.** *Elektrický nástroj, ktorý nie je možné zapnúť alebo vypnúť, je nebezpečný a musí byť opravený.*

c) **Vytiahnite zástrčku zo zásuvky a / alebo vyberte akumulátor pred vykonaním nastavení na náradí, výmenou príslušenstva alebo odložením náradia.** *Toto bezpečnostné opatrenie zabraňuje neúmyselnému spusteniu elektrického náradia.*

d) **Nepoužívané elektrické nástroje uschovajte mimo dosahu detí. Prístroj nesmú používať osoby, ktoré nie sú s nimi oboznámené alebo ktoré nečítali tieto pokyny.** *Elektrické nástroje sú nebezpečné, ak ich používajú neskúsené osoby.*

e) **O prístroj sa dôkladne starajte. Kontrolujte, či bezchybne fungujú pohyblivé časti prístroja a či nie sú zaseknuté, či nie sú zlomené niektoré časti alebo poškodené tak, že negatívne ovplyvňujú funkčnosť prístroja. Pred používaním prístroja musia byť poškodené časti opravené.** *Príčinou mnohých úrazov je práve zlá údržba elektrických nástrojov.*

f) **Rezné nástroje udržiavajte ostré a čisté.** *Starostlivo ošetrované rezné nástroje s ostrými reznými hranami sa menej zasekávajú a dajú sa ľahšie viesť.*

g) **Elektrické náradie, príslušenstvo, vkladané nástroje, atď. používajte v súlade s týmito pokynmi a tak, ako je to predpísané pre tento špeciálny typ prístroja. Pritom zohľadnite pracovné podmienky a vykonávanú činnosť.** *Používanie elektrického náradia na iné než vyhradené účely môže viesť k nebezpečným situáciám.*

5. Servis

a) **Prístroje nechajte opraviť v servisnom stredisku alebo odborníkom z oblasti elektrotechniky, ktorí používajú na opravy len originálne náhradné diely.** *Tým zabezpečíte, že zostane zachovaná bezpečnosť prístroja.*

● Špecifické bezpečnostné upozornenia pre trojuholníkovú brúsku

- Zaistite obrobok. Používajte upínacie zariadenia / zveráky na upnutie obrobku. Takto je obrobok upevnený bezpečnejšie ako vo vašich rukách.
- V žiadnom prípade neopierajte ruky vedľa alebo pred prístroj a o opracovávanú plochu, pretože pri pokĺznutí vzniká riziko poranenia.

PARKSIDE

- V prípade nebezpečenstva okamžite odpojte zástrčku zo zásuvky.
- Sieťový kábel vždy veďte smerom dozadu od prístroja.
- **RIZIKO VZNIKU POŽIARU V DÔSLEDKU ODLIETAVANIA ISKIER!** Ak brúsite kovy, dochádza k odlietavaniu iskier. Preto dajte pozor na to, aby neboli ohrozené žiadne osoby a aby sa v blízkosti nenachádzali žiadne horľavé materiály.
- ⚠ **VAROVANIE! TOXICKÉ PRACHY!** Prachy z materiálov ako sú potery obsahujúce olovo, niektoré druhy dreva, minerálie a kovy môžu poškodzovať zdravie.
- Kontakt alebo vdýchnutie týchto prachov môže predstavovať ohrozenie pre ovládajúcu osobu alebo pre osoby nachádzajúce sa v blízkosti. **Noste ochranné okuliare a ochrannú masku proti prachu!**
- V prípade dlhšej práce s drevom a špeciálne, ak sa spracovávajú materiály, pri ktorých vznikajú zdravie ohrozujúce prachy, zapojte prístroj na vhodné externé odsávacie zariadenie.
- Pri práci s plastmi, farbami, lakmi, atď. zabezpečte dostatočné vetranie.
- Zabráňte brúseniu farieb s obsahom olova alebo iných materiálov, ktoré ohrozujú zdravie.
- Materiál s obsahom azbestu sa nesmie opracovávať. Azbest je rakovinotvorná látka.
- Materiály alebo opracovávané plochy neošetrujte kvapalinami, ktoré obsahujú rozpúšťadlá.
- Neopracúvajte žiadne vlhké materiály alebo vlhké plochy.
- Zabráňte kontaktu s brúsnym listom, ktorý je v prevádzke.
- Prístroj používajte len s osadeným brúsnym listom.
- Prístroj používajte len na určený účel a len s originálnymi dielmi / príslušenstvom. Používanie iných dielov ako dielov odporúčaných v návode na obsluhu alebo iného príslušenstva môže pre vás znamenať riziko úrazu.
- Počkajte na úplný dobeh vypnutého prístroja, až potom ho odložte.
- Prístroj musí byť vždy čistý, suchý, bez zvyškov oleja alebo mastív.

Porozumeli ste všetkému?

- Ak ste sa oboznámili s pokynmi, funkciami a manipuláciou s vaším prístrojom, môžete začať s prácou. Ak dodržíte všetky údaje a pokyny od výrobcu, bude vaša práca bezpečná.

Uvedenie do prevádzky

⚠ **POZOR!** Ubezpečte sa, že pred zapojením na prúdové napájanie je prístroj vypnutý.
Upozornenie: Zapnite trojuholníkovú brúsku vždy pred kontaktom s materiálom a až potom veďte prístroj na obrábaný predmet.

Zapnutie prístroja:

- Posuňte prepínač ZAP / VYP 1 dopredu, do pozície „I“.

Vypnutie prístroja:

- Posuňte prepínač ZAP / VYP 1 dozadu, do pozície „0“.

Nastavenie kmitov:

Požadovaný počet kmitov je možné podľa potreby navoliť pomocou regulačného kolieska pre predvoľbu počtu kmitov 2. Nastavenie je možné zmeniť aj počas pracovného procesu. Počet kmitov optimálny pre vašu prácu zistíte pomocou praktického testu.
Nastavenie 1 = najnižší počet kmitov /
Nastavenie max. = najvyšší počet kmitov

Odsávanie prachu

⚠ **VAROVANIE! RIZIKO VZNIKU POŽIARU!** Pri práci s elektrickými prístrojmi, ktoré disponujú zberačom prachu alebo je možné ich pomocou prípravku na odsávanie napojiť na vysávač, vzniká riziko požiaru! Za nevhodných podmienok, ako napríklad pri tvorení iskier, pri brúsení kovov alebo kovových zvyškov v dreve, sa môže vznietiť drevený prach v zberači prachu (alebo vo vrecku na prach vo vysávači). K tomuto môže dôjsť obzvlášť vtedy, ak sa zmieša drevený prach so zvyškami laku alebo inými chemickými látkami a brúsený obrobok je

po dlhšej práci horúci. Preto bezpodmienečne zabráňte prehriatiu brúseného obrobku a pred prestávkou vždy vyprázdnite zberač prachu alebo vrecko vysávača.

Noste ochrannú masku proti prachu!

⚠ **VAROVANIE!** Skôr ako začnete s realizáciou prác na prístroji, vždy odpojte sieťovú zástrčku zo zásuvky.

Adaptér pre cudzie odsávanie (s redukčným prvkom)

Zapojenie:

- Zasuňte adaptér pre cudzie odsávanie 7 do nátrubku odsávania 4. Využite pritom pomocné vedenia na prístroji a adaptéri. Pre zablokovanie otáčajte odsávacie hrdlo v smere hodinových ručičiek.
- Ak je to potrebné, použite redukčný prvok 8 tak, že ho vsuniete do adaptéra 7.
- Hadicu vhodného prípravku na odsávanie prachu (napríklad dielenský vysávač) nasuňte na adaptér pre cudzie odsávanie 7 alebo na redukčný prvok 8.

Odobratie:

- Vytiahnite hadicu zariadenia na odsávanie prachu z adaptéra pre cudzie odsávanie 7. Pre odblokovanie otočte odsávacie hrdlo 4 proti smeru hodinových ručičiek.
- Odpojte adaptér pre cudzie odsávanie 7, poprípade aj s redukčným prvkom 8.

Osadenie / odobratie brúsneho listu

⚠ **VAROVANIE!** Skôr ako začnete s realizáciou prác na prístroji, vždy odpojte sieťovú zástrčku zo zásuvky.

Osadenie:

- Brúsny list môžete uložiť pomocou suchého zipsu na brúsnu podložku 6.

Odobratie:

- Pílový list jednoducho stiahnite z brúsnej podložky 6 (pozri obr. B).

Materiály:

drevo (brúsne listy sú súčasťou dodávky), farba*, kamenina*

*v závislosti od brúsneho listu

Otáčanie brúsnej podložky postupne po 60°

⚠ **VAROVANIE!** Skôr ako začnete s realizáciou prác na prístroji, vždy odpojte sieťovú zástrčku zo zásuvky.

- Otáčajte brúsnu platňu 6 trojuholníkovej brúsky v 60° krokoch, až kým nezapadne v želanej polohe (pozri obr. C).

Úber a povrch:

Tvar trojuholníkovej brúsky umožňuje brúsenie aj na ťažko dostupných miestach, v rohoch a na hranách (pozri obr. D).

Výkon odberu a kvalita povrchu sa určujú hrúbkou zrna brúsneho listu a nastaveným počtom kmitov.

- Dajte pozor na to, že pre spracovanie rôznych materiálov musíte použiť príslušné brúsne listy s odlišnou zrnitosťou a tak isto musíte upraviť počet kmitov.

Pokyny pre prácu

- Zapnutý prístroj veďte na obrobok.
- Pracujte s nízkou prítlačnou silou.
- Pracujte s rovnomerným posuvom.
- Včas vymieňajte brúsne listy.
- Nikdy nebrúste s tým istým brúsnym listom rôzne materiály (napríklad drevo a následne kov). Len pomocou bezchybných brúsnych listov dosiahnete dobrý výkon brúsenia.
- Brúsny list vždy čistite pomocou vysávača.

Údržba a čistenie

VAROVANIE! Skôr ako začnete s realizáciou prác na prístroji, vždy odpojte sieťovú zástrčku zo zásuvky.

Trojuholníková brúska nevyžaduje údržbu.

- Prístroj čistite pravidelne, hneď po ukončení práce.
- Na čistenie telesa použite suchú handru.
- Pomocou štetca odstráňte usadený brúsny prach.
- V žiadnom prípade nepoužívajte ostré predmety, benzín, rozpúšťadlá alebo čistiace prostriedky, ktoré môžu narušiť plasty. Zabráňte tomu, aby sa do vnútorných priestorov prístroja dostala kvapalina.
- Zabezpečte, aby boli vetracie otvory 5 vždy voľné.

Servis

- **VAROVANIE! Nechajte vaše prístroje opravovať len kvalifikovaným odborným personálom a iba s podmienkou použitia originálnych náhradných dielov.** Tým sa zaručí, že bezpečnosť prístroja zostane zachovaná.
- **VAROVANIE! Výmenu zástrčky alebo sieťového vedenia nechajte vždy vykonať výrobcom prístroja alebo jeho zákazníckej službe.** Tým sa zaručí, že bezpečnosť prístroja zostane zachovaná.

Upozornenie: Ďalšie náhradné súčiastky (ako napr. oceľové kefky, vypínač) si môžete objednať prostredníctvom nášho telefonického centra.

Záruśná lehota

Na tento prístroj máte trojročnú záruku od dátumu nákupu. Prístroj bol starostlivo vyrobený a pred expedíciou dôkladne vyskúšaný. Uschovajte si, prosím, účtenku ako dôkaz o nákupe. V prípade uplatňovania záruky sa spojte s opravovňou telefonicky. Len tak sa dá zabezpečiť bezplatné zaslanie tovaru.

Záruka platí len na chyby materiálu a výroby, nie na poškodenia spôsobené prepravou, opotrebením ani na poškodenia krehkých častí, ako sú spínače alebo akumulátory. Výrobok je určený výlučne na súkromné používanie a nie na komerčné účely.

Záruka prestáva platiť pri zaobchádzaní nezodpovedajúcom účelu, pri neprimeranom zaobchádzaní, pri používaní násilia a pri zásahoch, ktoré neurobil nami autorizovaný servis. Práva vyplývajúce zo zákona nie sú touto zárukou obmedzené.

Záručná doba sa nepredlžuje o dobu trvania záručných opráv. To platí aj na vymenené alebo opravené diely. Prípadné poškodenia a nedostatky zistené už pri nákupe musíte ohlásiť ihneď po vybalení, najneskoršie však do dvoch dní od dátumu zakúpenia. V prípade opráv spadajúcich do obdobia po uplynutí záručnej doby ste povinní uhradiť vzniknuté náklady.

SK
Servis Slovensko
Tel. 0850 232001
e-mail: kompernass@lidl.sk

IAN 273101

Likvidácia

Obal pozostáva z ekologických materiálov, ktoré sa môžu dať recyklovať ma miestnych recyklačných staniciach.

Elektrické prístroje neodhadzujte do domového odpadu!

Podľa európskej smernice 2012 / 19 / EU o odpade z elektrických a elektronických zariadení a aplikácii tejto smernice v národnom práce sa musia použité elektrické prístroje zbierať osobitne a musia sa odovzdať na ekologickú recykláciu.

Informácie o možnostiach likvidácie starých prístrojov získate na vašom obecnom alebo mestskom úrade.

Preklad originálneho ES konformitného vyhlásenia / Výrobca CE

My, KOMPERNASS HANDELS GMBH, osoba zodpovedná za dokumenty: pán Semi Uguzlu, BURGSTRASSE 21, 44867 BOCHUM, GERMANY, týmto vyhlasujeme, že tento výrobok sa zhoduje s nasledujúcimi normami, normatívnymi dokumentmi a smernicami ES:

Smernica o strojoch
(2006 / 42 / EC)

Elektromagnetická znášanlivosť
(2004 / 108 / EC)

RoHS Smernica
(2011 / 65 / EU)

Aplikované harmonizované normy
EN 60745-1:2009/A11:2010
EN 60745-2-4:2009/A11:2011
EN 62233:2008
EN 55014-1:2006/A2:2011
EN 55014-2:1997/A2:2008
EN 61000-3-2:2014
EN 61000-3-3:2013

Typ / Názov prístroja:
Delta brúska PDS 290 B2

Date of manufacture (DOM): 12–2015
Sériové číslo: IAN 273101

Bochum, 31.12.2015

Semi Uguzlu
- manažér kvality -

Technické zmeny v zmysle ďalšieho vývoja sú vyhradené.

Einleitung
Bestimmungsgemäßer Gebrauch ..... Seite 38
Ausstattung ..... Seite 38
Lieferumfang ..... Seite 38
Technische Daten ..... Seite 38

Allgemeine Sicherheitshinweise für Elektrowerkzeuge
1. Arbeitsplatz-Sicherheit ..... Seite 39
2. Elektrische Sicherheit ..... Seite 39
3. Sicherheit von Personen ..... Seite 39
4. Verwendung und Behandlung des Elektrowerkzeugs ..... Seite 40
5. Service ..... Seite 41
Gerätespezifische Sicherheitshinweise für Dreieckschleifer ..... Seite 41
Alles verstanden? ..... Seite 41

Inbetriebnahme ..... Seite 41
Staubabsaugung ..... Seite 42
Adapter zur Fremdabsaugung (mit Reduzierstück) ..... Seite 42
Schleifblatt anbringen / abziehen ..... Seite 42
Schleifplatte in 60°- Schritten drehen ..... Seite 42
Arbeitshinweise ..... Seite 43

Wartung und Reinigung ..... Seite 43

Service ..... Seite 43

Garantie ..... Seite 43

Entsorgung ..... Seite 44

Original-EG-Konformitätserklärung / Hersteller ..... Seite 44

Dreieckschleifer PDS 290 B2

Einleitung

Wir beglückwünschen Sie zum Kauf Ihres neuen Gerätes. Sie haben sich damit für ein hochwertiges Produkt entschieden. Die Bedienungsanleitung ist Teil dieses Produkts. Sie enthält wichtige Hinweise für Sicherheit, Gebrauch und Entsorgung. Machen Sie sich vor der Benutzung des Produkts mit allen Bedien- und Sicherheitshinweisen vertraut. Benutzen Sie das Produkt nur wie beschrieben und für die angegebenen Einsatzbereiche. Händigen Sie alle Unterlagen bei Weitergabe des Produkts an Dritte mit aus.

Bestimmungsgemäßer Gebrauch

Das Gerät ist – je nach Schleifpapier – zum trockenen Schleifen von Holz, Kunststoff, Metall, Spachtelmasse sowie lackierten Oberflächen bestimmt. Das Gerät ist besonders geeignet für Ecken, Profile oder schwer zugängliche Stellen. Jede andere Verwendung oder Veränderung des Gerätes gilt als nicht bestimmungsgemäß und birgt erhebliche Unfallgefahren. Für aus bestimmungswidriger Verwendung entstandene Schäden übernehmen wir keine Haftung. Nicht für den gewerblichen Gebrauch bestimmt.

Ausstattung

1 EIN-/AUS-Schalter
2 Stellrad Schwingzahlvorwahl
3 Netzleitung
4 Absaugstutzen
5 Lüftungsöffnungen
6 Schleifplatte (360° drehbar)
7 Adapter zur Fremdabsaugung
8 Reduzierstück

Lieferumfang

1 Dreieckschleifer PDS 290 B2
3 Schleifblätter
1 Adapter zur Fremdabsaugung
1 Reduzierstück
1 Bedienungsanleitung

Technische Daten

Nennaufnahme:	290 W
Nennspannung:	230 V~, 50 Hz
Nenndrehzahl:	n_0 6000 – 11000 min^{-1}
Nennschwingzahl:	n_0 12000 – 22000 min^{-1}
Schleifplatte:	360° drehbar
Schutzklasse:	II / ⧈

Geräusch- und Vibrationsinformationen:
Messwert für Geräusch ermittelt entsprechend EN 60745. Der A-bewertete Geräuschpegel des Elektrowerkzeugs beträgt typischerweise:

Schalldruckpegel:	82 dB(A)
Schallleistungspegel:	93 dB(A)
Unsicherheit K:	3 dB

Gehörschutz tragen!

Bewertete Beschleunigung, typischerweise:
Hand-/Armvibration a_h = 8,2 m/s^2
Unsicherheit K = 1,5 m/s^2

Hinweis: Der in diesen Anweisungen angegebene Schwingungspegel ist entsprechend einem in EN 60745 genormten Messverfahren gemessen worden und kann für den Gerätevergleich verwendet werden. Der angegebene Schwingungsemissionswert kann auch zu einer einleitenden Einschätzung der Aussetzung verwendet werden.
Der Schwingungspegel wird sich entsprechend dem Einsatz des Elektrowerkzeugs verändern und kann in manchen Fällen über dem in diesen Anweisungen angegebenen Wert liegen. Die Schwingungsbelastung könnte unterschätzt werden, wenn das Elektrowerkzeug regelmäßig in solcher Weise verwendet wird.

⚠ **WARNUNG!** Versuchen Sie, die Belastung durch Vibrationen so gering wie möglich zu halten. Beispielhafte Maßnahmen zur Verringerung der Vibrationsbelastung sind das Tragen von Handschuhen beim Gebrauch des Werkzeugs und die Begrenzung der Arbeitszeit. Dabei sind alle Anteile des Betriebszyklus sind zu berücksichtigen (bei-

PARKSIDE

spielsweise Zeiten, in denen das Elektrowerkzeug abgeschaltet ist, und solche, in denen es zwar eingeschaltet ist, aber ohne Belastung läuft).

Allgemeine Sicherheitshinweise für Elektrowerkzeuge

WARNUNG! Lesen Sie alle Sicherheitshinweise und Anweisungen. *Versäumnisse bei der Einhaltung der Sicherheitshinweise und Anweisungen können elektrischen Schlag, Brand und / oder schwere Verletzungen verursachen.*

Bewahren Sie alle Sicherheitshinweise und Anweisungen für die Zukunft auf!

Der in den Sicherheitshinweisen verwendete Begriff „Elektrowerkzeug" bezieht sich auf netzbetriebene Elektrowerkzeuge (mit Netzkabel) und auf akkubetriebene Elektrowerkzeuge (ohne Netzkabel).

1. Arbeitsplatz-Sicherheit

a) **Halten Sie Ihren Arbeitsbereich sauber und gut beleuchtet.** *Unordnung und unbeleuchtete Arbeitsbereiche können zu Unfällen führen.*

b) **Arbeiten Sie mit dem Elektrowerkzeug nicht in explosionsgefährdeter Umgebung, in der sich brennbare Flüssigkeiten, Gase oder Stäube befinden.** *Elektrowerkzeuge erzeugen Funken, die den Staub oder die Dämpfe entzünden können.*

c) **Halten Sie Kinder und andere Personen während der Benutzung des Elektrowerkzeugs fern.** *Bei Ablenkung können Sie die Kontrolle über das Gerät verlieren.*

2. Elektrische Sicherheit

a) **Der Anschlussstecker des Elektrowerkzeuges muss in die Steckdose passen. Der Stecker darf in keiner Weise verändert werden. Verwenden Sie keine Adapterstecker gemeinsam mit schutzgeerdeten Elektrowerkzeugen.** *Unveränderte Stecker und passende Steckdosen verringern das Risiko eines elektrischen Schlages.*

b) **Vermeiden Sie Körperkontakt mit geerdeten Oberflächen, wie von Rohren, Heizungen, Herden und Kühlschränken.** *Es besteht ein erhöhtes Risiko durch elektrischen Schlag, wenn Ihr Körper geerdet ist.*

c) **Halten Sie Elektrowerkzeuge von Regen oder Nässe fern.** *Das Eindringen von Wasser in ein Elektrogerät erhöht das Risiko eines elektrischen Schlages.*

d) **Zweckentfremden Sie das Kabel nicht, um das Elektrowerkzeug zu tragen, aufzuhängen oder um den Stecker aus der Steckdose zu ziehen. Halten Sie das Kabel fern von Hitze, Öl, scharfen Kanten oder sich bewegenden Geräteteilen.** *Beschädigte oder verwickelte Kabel erhöhen das Risiko eines elektrischen Schlages.*

e) **Wenn Sie mit einem Elektrowerkzeug im Freien arbeiten, verwenden Sie nur Verlängerungskabel, die auch für den Außenbereich zugelassen sind.** *Die Anwendung eines für den Außenbereich geeigneten Verlängerungskabels verringert das Risiko eines elektrischen Schlages.*

f) **Wenn der Betrieb des Elektrowerkzeuges in feuchter Umgebung nicht vermeidbar ist, verwenden Sie einen Fehlerstromschutzschalter.** *Der Einsatz eines Fehlerstromschutzschalters vermindert das Risiko eines elektrischen Schlages.*

3. Sicherheit von Personen

a) **Seien Sie stets aufmerksam, achten Sie darauf, was Sie tun und gehen Sie mit Vernunft an die Arbeit mit einem Elektrowerkzeug. Benutzen Sie kein Elektrowerkzeug, wenn Sie müde sind oder unter dem Einfluss von Drogen, Alkohol oder Medikamenten stehen.** *Ein Moment der Unachtsamkeit beim Gebrauch des Elektrowerkzeuges kann zu ernsthaften Verletzungen führen.*

b) **Tragen Sie persönliche Schutzausrüstung und immer eine Schutzbrille.** *Das Tragen persönlicher Schutzausrüstung wie Staubmaske, rutschfeste Sicherheitsschuhe, Schutzhelm oder Gehörschutz, je nach Art und Einsatz des Elektrowerkzeuges, verringert das Risiko von Verletzungen.*

c) **Vermeiden Sie eine unbeabsichtigte Inbetriebnahme. Vergewissern Sie sich, dass das Elektrowerkzeug ausgeschaltet ist, bevor Sie es an die Stromversorgung und / oder den Akku anschließen, es aufnehmen oder tragen.** *Wenn Sie beim Tragen des Elektrowerkzeuges den Finger am Schalter haben oder das Gerät bereits eingeschaltet an die Stromversorgung anschließen, kann dies zu Unfällen führen.*

d) **Entfernen Sie Einstellwerkzeuge oder Schraubenschlüssel, bevor Sie das Elektrowerkzeug einschalten.** *Ein Werkzeug oder Schlüssel, der sich in einem drehenden Geräteteil befindet, kann zu Verletzungen führen.*

e) **Vermeiden Sie eine abnormale Körperhaltung. Sorgen Sie für einen sicheren Stand und halten Sie jederzeit das Gleichgewicht.** *Dadurch können Sie das Elektrowerkzeug in unerwarteten Situationen besser kontrollieren.*

f) **Tragen Sie geeignete Kleidung. Tragen Sie keine weite Kleidung oder Schmuck. Halten Sie Haare, Kleidung und Handschuhe fern von sich bewegenden Teilen.** *Lockere Kleidung, Schmuck oder lange Haare können von sich bewegenden Teilen erfasst werden.*

g) **Wenn Staubabsaug- und -auffangeinrichtungen montiert werden können, vergewissern Sie sich, dass diese angeschlossen sind und richtig verwendet werden.** *Die Verwendung einer Staubabsaugung kann Gefährdungen durch Staub verringern.*

4. Verwendung und Behandlung des Elektrowerkzeugs

a) **Überlasten Sie das Gerät nicht. Verwenden Sie für Ihre Arbeit das dafür bestimmte Elektrowerkzeug.** *Mit dem passenden Elektrowerkzeug arbeiten Sie besser und sicherer im angegebenen Leistungsbereich.*

b) **Benutzen Sie kein Elektrowerkzeug, dessen Schalter defekt ist.** *Ein Elektrowerkzeug, das sich nicht mehr ein- oder ausschalten lässt, ist gefährlich und muss repariert werden.*

c) **Ziehen Sie den Stecker aus der Steckdose und / oder entfernen Sie den Akku, bevor Sie Geräteeinstellungen vornehmen, Zubehörteile wechseln oder das Gerät weglegen.** *Diese Vorsichtsmaßnahme verhindert den unbeabsichtigten Start des Elektrowerkzeuges.*

d) **Bewahren Sie unbenutzte Elektrowerkzeuge außerhalb der Reichweite von Kindern auf. Lassen Sie Personen das Gerät nicht benutzen, die mit diesem nicht vertraut sind oder diese Anweisungen nicht gelesen haben.** *Elektrowerkzeuge sind gefährlich, wenn sie von unerfahrenen Personen benutzt werden.*

e) **Pflegen Sie Elektrowerkzeuge mit Sorgfalt. Kontrollieren Sie, ob bewegliche Teile einwandfrei funktionieren und nicht klemmen, ob Teile gebrochen oder so beschädigt sind, dass die Funktion des Elektrowerkzeuges beeinträchtigt ist. Lassen Sie beschädigte Teile vor dem Einsatz des Gerätes reparieren.** *Viele Unfälle haben ihre Ursache in schlecht gewarteten Elektrowerkzeugen.*

f) **Halten Sie Schneidwerkzeuge scharf und sauber.** *Sorgfältig gepflegte Schneidwerkzeuge mit scharfen Schneidkanten verklemmen sich weniger und sind leichter zu führen.*

g) **Verwenden Sie Elektrowerkzeug, Zubehör, Einsatzwerkzeuge usw. entsprechend diesen Anweisungen. Berücksichtigen Sie dabei die Arbeitsbedingungen und die auszuführende Tätigkeit.** *Der Gebrauch von Elektrowerkzeugen für andere als die vorgesehenen Anwendungen kann zu gefährlichen Situationen führen.*

5. Service

a) **Lassen Sie Ihr Elektrowerkzeug nur von qualifiziertem Fachpersonal und nur mit Original-Ersatzteilen reparieren.** *Damit wird sichergestellt, dass die Sicherheit des Elektrowerkzeugs erhalten bleibt.*

Gerätespezifische Sicherheitshinweise für Dreieckschleifer

- Sichern Sie das Werkstück. Benutzen Sie Spannvorrichtungen / Schraubstock, um das Werkstück festzuhalten. Es ist damit sicherer gehalten, als mit Ihrer Hand.
- Stützen Sie auf keinen Fall die Hände neben oder vor dem Gerät und der zu bearbeitenden Fläche ab, da bei einem Abrutschen Verletzungsgefahr besteht.
- Ziehen Sie bei Gefahr sofort den Netzstecker aus der Steckdose.
- Führen Sie das Netzkabel immer nach hinten vom Gerät weg.
- **BRANDGEFAHR DURCH FUNKENFLUG!** Wenn Sie Metalle schleifen, entsteht Funkenflug. Achten Sie deshalb unbedingt darauf, dass keine Personen gefährdet werden und sich keine brennbaren Materialien in der Nähe des Arbeitsbereiches befinden.
- ⚠ **WARNUNG! GIFTIGE STÄUBE!** Stäube von Materialien wie bleihaltigem Anstrich, einigen Holzarten, Mineralien und Metall können gesundheitsschädlich sein.
- Die Berühung oder das Einatmen dieser Stäube kann eine Gefährdung für die Bedienperson oder in der Nähe befindliche Personen darstellen. **Tragen Sie Schutzbrille und Staubschutzmaske!**
- Schließen Sie bei längerem Bearbeiten von Holz und insbesondere wenn Materialien bearbeitet werden, bei denen gesundheitsgefährdende Stäube entstehen, das Gerät an eine geeignete externe Staubabsaugvorrichtung an.
- Sorgen Sie bei der Bearbeitung von Kunststoffen, Farben, Lacken, etc. für ausreichende Belüftung.
- Vermeiden Sie das Schleifen von bleihaltigen Farben oder anderen gesundheitsschädlichen Materialien.
- Asbesthaltiges Material darf nicht bearbeitet werden. Asbest gilt als krebserregend.
- Tränken Sie Materialien oder zu bearbeitende Flächen nicht mit lösungsmittelhaltigen Flüssigkeiten.
- Bearbeiten Sie keine angefeuchteten Materialien oder feuchte Flächen.
- Vermeiden Sie den Kontakt mit dem laufenden Schleifblatt.
- Verwenden Sie das Gerät nur mit angebrachtem Schleifblatt.
- Verwenden Sie das Gerät niemals zweckentfremdet und nur mit Originalteilen / -zubehör. Der Gebrauch anderer als in der Bedienungsanleitung empfohlener Teile oder anderen Zubehörs kann eine Verletzungsgefahr für Sie bedeuten.
- Lassen Sie das ausgeschaltete Gerät zum Stillstand kommen, bevor Sie es ablegen.
- Das Gerät muss stets sauber, trocken und frei von Öl oder Schmierfetten sein.

Alles verstanden?

- Wenn Sie sich mit den Hinweisen, Funktionen und Handhabungen Ihres Gerätes vertraut gemacht haben, können Sie mit der Arbeit beginnen. Unter Berücksichtigung aller Angaben und Hinweise des Herstellers arbeiten Sie am sichersten.

Inbetriebnahme

⚠ **VORSICHT!** Stellen Sie sicher, dass das Gerät vor dem Anschließen an die Stromversorgung ausgeschaltet ist.
Hinweis: Schalten Sie den Dreieckschleifer immer vor Materialkontakt ein und führen Sie das Gerät erst dann auf das Werkstück.

Gerät einschalten:

- Schieben Sie den EIN- / AUS-Schalter 1 nach vorne, Position „I“.

Gerät ausschalten:

- Schieben Sie den EIN-/AUS-Schalter 1 nach hinten, Position „0“.

Schwingzahl vorwählen:

Die gewünschte Schwingzahl können Sie mit dem Stellrad Schwingzahlvorwahl 2 je nach Bedarf vorwählen. Die Einstellung können Sie auch während des Arbeitsvorganges verändern. Die für Ihre Arbeiten optimale Schwingzahl ermitteln Sie durch einen praktischen Test.
Einstellung 1 = niedrigste Schwingzahl/
Einstellung max. = höchste Schwingzahl

Staubabsaugung

WARNUNG! BRANDGEFAHR! Beim Arbeiten mit Elektrogeräten, die über eine Staubfangbox verfügen oder durch eine Staubabsaugvorrichtung mit dem Staubsauger verbunden werden können, besteht Brandgefahr! Unter ungünstigen Bedingungen kann sich Holzstaub im Staubsack (oder im Staubbeutel des Staubsaugers) selbst entzünden. Dies kann z.B. bei Funkenflug, beim Schleifen von Metall oder Metallresten in Holz geschehen. Insbesondere ist dies möglich, wenn der Holzstaub mit Lackresten oder anderen chemischen Stoffen vermischt ist und das Schleifgut nach langem Arbeiten heiß ist. Vermeiden Sie deshalb unbedingt eine Überhitzung des Schleifguts und des Gerätes. Entleeren Sie vor Arbeitspausen stets die Staubfangbox bzw. den Staubbeutel des Staubsaugers.

Tragen Sie eine Staubschutzmaske!

WARNUNG! Bevor Sie Arbeiten am Gerät durchführen, ziehen Sie immer den Netzstecker aus der Steckdose.

Adapter zur Fremdabsaugung (mit Reduzierstück)

Anschließen:

- Schieben Sie den Adapter zur Fremdabsaugung 7 in den Absaugstutzen 4. Beachten Sie dazu die Führungshilfen am Gerät und am Adapter. Zur Verriegelung drehen Sie den Absaugstutzen im Uhrzeigersinn.
- Verwenden Sie falls nötig das Reduzierstück 8, indem Sie es in den Adapter 7 schieben.
- Schieben Sie den Schlauch einer zulässigen Staubsaugvorrichtung (z.B. eines Werkstattstaubsaugers) auf den Adapter zur Fremdabsaugung 7 bzw. das Reduzierstück 8.

Entnehmen:

- Ziehen Sie den Schlauch der Staubsaugvorrichtung vom Adapter zur Fremdabsaugung 7 ab. Drehen Sie zum Entriegeln den Absaugstutzen 4 gegen den Uhrzeigersinn.
- Ziehen Sie den Adapter zur Fremdabsaugung 7 ggf. mit dem Reduzierstück 8 ab.

Schleifblatt anbringen/abziehen

WARNUNG! Bevor Sie Arbeiten am Gerät durchführen, ziehen Sie immer den Netzstecker aus der Steckdose.

Anbringen:

- Sie können das Schleifblatt mittels Klettverschluss an der Schleifplatte 6 anbringen.

Abziehen:

- Ziehen Sie das Schleifblatt einfach von der Schleifplatte 6 ab (siehe Abb. B).

Werkstoffe:

Holz (Schleifblätter im Lieferumfang enthalten), Farbe*, Gestein*
*abhängig vom Schleifblatt

Schleifplatte in 60°-Schritten drehen

WARNUNG! Bevor Sie Arbeiten am Gerät durchführen, ziehen Sie immer den Netzstecker aus der Steckdose.

- Drehen Sie die Schleifplatte 6 des Dreieckschleifers in 60°-Schritten, bis sie in der gewünschten Position einrastet (siehe Abb. C).

Abtrag und Oberfläche:
Die Form des Dreieckschleifers ermöglicht Ihnen das Schleifen auch an schwer zugänglichen Stellen, Ecken und Kanten (siehe Abb. D).
Die Abtragsleistung und die Oberflächengüte werden von der Kornstärke des Schleifblattes und der eingestellten Schwingzahl bestimmt.

- Beachten Sie bitte, dass Sie zur Bearbeitung der verschiedenen Materialien entsprechende Schleifblätter mit unterschiedlicher Körnung einsetzen. Passen Sie die Schwingzahl ebenfalls dem Material an.

Arbeitshinweise

- Führen Sie das Gerät eingeschaltet an das Werkstück.
- Arbeiten Sie mit geringem Anpressdruck.
- Arbeiten Sie mit gleichmäßigem Vorschub.
- Wechseln Sie die Schleifblätter rechtzeitig aus.
- Schleifen Sie nie mit dem gleichen Schleifblatt unterschiedliche Materialien (z.B. Holz und anschließend Metall). Nur mit einwandfreien Schleifblättern erreichen Sie gute Schleifleistungen.
- Reinigen Sie hin und wieder das Schleifblatt mit dem Staubsauger.

Wartung und Reinigung

WARNUNG! Bevor Sie Arbeiten am Gerät durchführen, ziehen Sie immer den Netzstecker aus der Steckdose.

Der Dreieckschleifer ist wartungsfrei.

- Reinigen Sie das Gerät regelmäßig, direkt nach Abschluss der Arbeit.
- Verwenden Sie zur Reinigung des Gehäuses ein trockenes Tuch.
- Entfernen Sie anhaftenden Schleifstaub mit einem Pinsel.
- Verwenden Sie keinesfalls scharfe Gegenstände, Benzin, Lösungsmittel oder Reiniger, die Kunststoff angreifen. Vermeiden Sie, dass Flüssigkeiten in das Innere des Gerätes gelangen.
- Halten Sie die Lüftungsöffnungen 5 immer frei.

Service

- **WARNUNG! Lassen Sie Ihr Gerät nur von qualifiziertem Fachpersonal und nur mit Originalersatzteilen reparieren.** Damit wird sichergestellt, dass die Sicherheit des Gerätes erhalten bleibt.
- **WARNUNG! Lassen Sie den Austausch des Steckers oder der Anschlussleitung immer vom Hersteller des Elektrowerkzeugs oder seinem Kundendienst ausführen.** Damit wird sichergestellt, dass die Sicherheit des Gerätes erhalten bleibt.

Hinweis: Nicht aufgeführte Ersatzteile (wie z.B. Kohlebürsten, Schalter) können Sie über unsere Callcenter bestellen.

Garantie

Sie erhalten auf dieses Gerät 3 Jahre Garantie ab Kaufdatum. Das Gerät wurde sorgfältig produziert und vor Anlieferung gewissenhaft geprüft. Bitte bewahren Sie den Kassenbon als Nachweis für den Kauf auf. Bitte setzen Sie sich im Garantiefall mit Ihrer Servicestelle telefonisch in Verbindung. Nur so kann eine kostenlose Einsendung Ihrer Ware gewährleistet werden.

Die Garantieleistung gilt nur für Material- oder Fabrikationsfehler, nicht aber für Transportschäden, Verschleißteile oder für Beschädigungen an zerbrechlichen Teilen, z. B. Schalter oder Akkus.
Das Produkt ist lediglich für den privaten und nicht für den gewerblichen Gebrauch bestimmt.

Bei missbräuchlicher und unsachgemäßer Behandlung, Gewaltanwendung und bei Eingriffen, die nicht von unserer autorisierten Service-Niederlassung vorgenommen wurden, erlischt die Garantie. Ihre gesetzlichen Rechte werden durch diese Garantie nicht eingeschränkt.

Die Garantiezeit wird durch die Gewährleistung nicht verlängert. Dies gilt auch für ersetzte und reparierte Teile. Eventuell schon beim Kauf vorhandene Schäden und Mängel müssen sofort nach dem Auspacken gemeldet werden, spätestens aber zwei Tage nach Kaufdatum. Nach Ablauf der Garantiezeit anfallende Reparaturen sind kostenpflichtig.

DE
Service Deutschland
Tel.: 0800 5435 111
E-Mail: kompernass@lidl.de

IAN 273101

AT
Service Österreich
Tel.: 0820 201 222
(0,15 EUR/Min.)
E-Mail: kompernass@lidl.at

IAN 273101

CH
Service Schweiz
Tel.: 0842 665566
(0,08 CHF/Min., Mobilfunk max. 0,40 CHF/Min.)
E-Mail: kompernass@lidl.ch

IAN 273101

Entsorgung

Die Verpackung besteht aus umweltfreundlichen Materialien, die Sie über die örtlichen Recyclingstellen entsorgen können.

Werfen Sie Elektrowerkzeuge nicht in den Hausmüll!

Gemäß Europäischer Richtlinie 2012 / 19 / EU über Elektro- und Elektronik-Altgeräte und Umsetzung in nationales Recht müssen verbrauchte Elektrowerkzeuge getrennt gesammelt und einer umweltgerechten Wiederverwertung zugeführt werden.

Möglichkeiten zur Entsorgung des ausgedienten Gerätes erfahren Sie bei Ihrer Gemeinde- oder Stadtverwaltung.

Original-EG-Konformitätserklärung / Hersteller CE

Wir, KOMPERNASS HANDELS GMBH, Dokumentenverantwortlicher: Herr Semi Uguzlu, BURGSTRASSE 21, 44867 BOCHUM, DEUTSCHLAND, erklären hiermit, dass dieses Produkt mit den folgenden Normen, normativen Dokumenten und EG-Richtlinien übereinstimmt:

Maschinenrichtlinie (2006 / 42 / EC)

Elektromagnetische Verträglichkeit (2004 / 108 / EC)

RoHS Richtlinie (2011 / 65 / EU)

angewandte harmonisierte Normen
EN 60745-1:2009/A11:2010
EN 60745-2-4:2009/A11:2011
EN 62233:2008
EN 55014-1:2006/A2:2011
EN 55014-2:1997/A2:2008
EN 61000-3-2:2014, EN 61000-3-3:2013

Typ / Gerätebezeichnung:
Dreieckschleifer PDS 290 B2

Herstellungsjahr: 12–2015
Seriennummer: IAN 273101

Bochum, 31.12.2015

Semi Uguzlu
- Qualitätsmanager -

Technische Änderungen im Sinne der Weiterentwicklung sind vorbehalten.

KOMPERNASS HANDELS GMBH
BURGSTRASSE 21
44867 BOCHUM
GERMANY

Last Information Update · Információk állása · Stav informací · Stav informácií
Stand der Informationen: 12/2015
Ident.-No.: PDS290B2122015-HU/CZ/SK

IAN 273101

HU CZ SK