PARKSIDE®

RABOT ELECTRIQUE PEH 30 A1

(FR)

RABOT ELECTRIQUE

Instructions d'utilisation et consignes de sécurité
Traduction du mode d'emploi d'origine

(DE) (AT) (CH)

ELEKTROHOBEL

Bedienungs- und Sicherheitshinweise
Originalbetriebsanleitung

(GB)

ELECTRIC PLANER

Operation and Safety Notes
Translation of original operation manual

IAN 93528

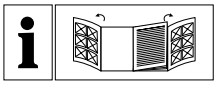

(FR)

Avant de lire le mode d'emploi, ouvrez les deux pages contenant les illustrations et familiarisez-vous ensuite avec toutes les fonctions de l'appareil.

(DE) (AT) (CH)

Klappen Sie vor dem Lesen die beiden Seiten mit den Abbildungen aus und machen Sie sich anschließend mit allen Funktionen des Gerätes vertraut.

(GB)

Before reading, unfold both pages containing illustrations and familiarise yourself with all functions of the device.

FR	Instructions d'utilisation et consignes de sécurité	Page	5
DE / AT / CH	Bedienungs- und Sicherheitshinweise	Seite	15
GB	Operation and Safety Notes	Page	25

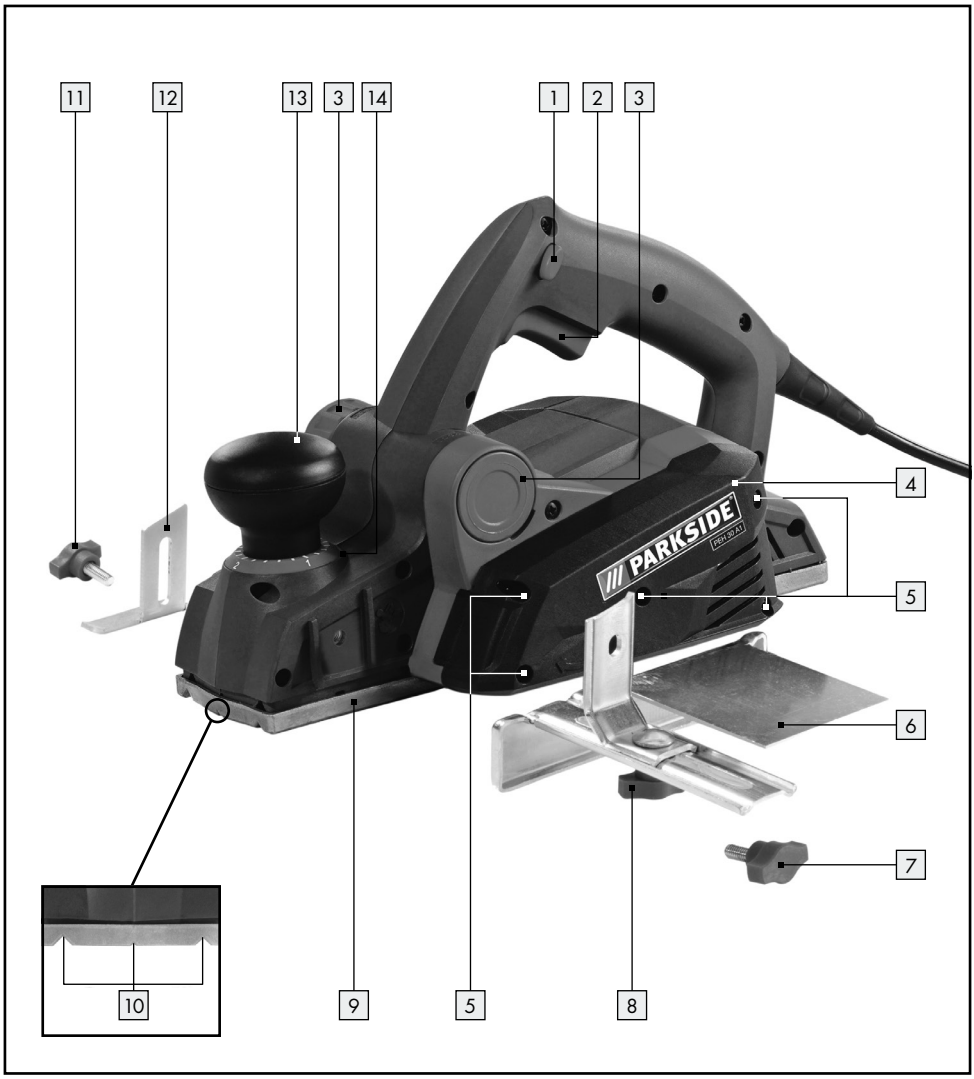
11
12
13
3
14
1
2
3
4
5
6
7
8
9
5
10
PARKSIDE
PEH 30 A1

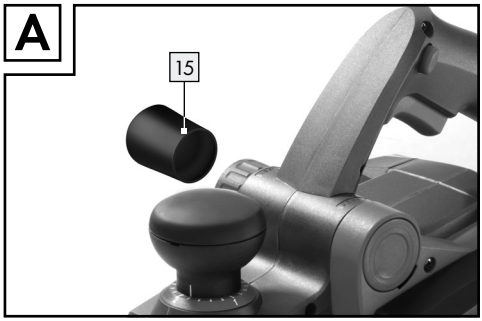
A
15

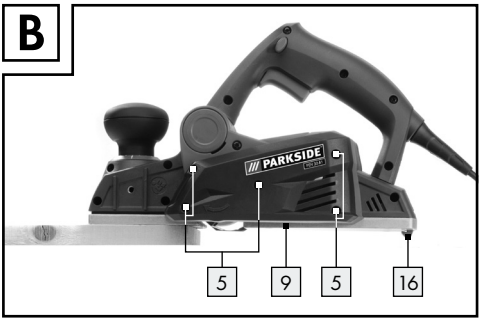
B
PARKSIDE
5
9
5
16

C

D

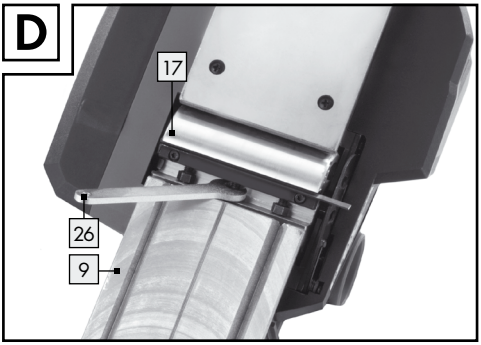

E

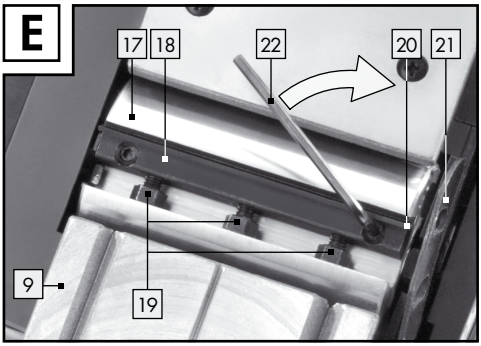

F

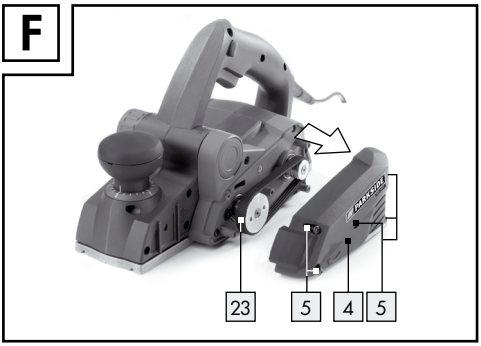

G

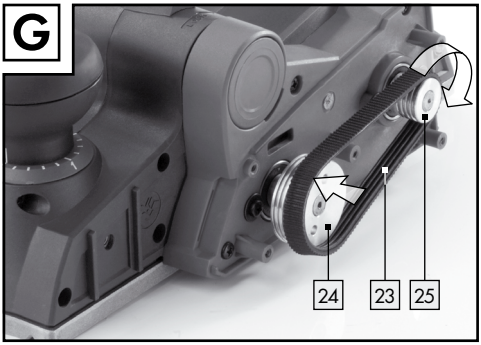

H

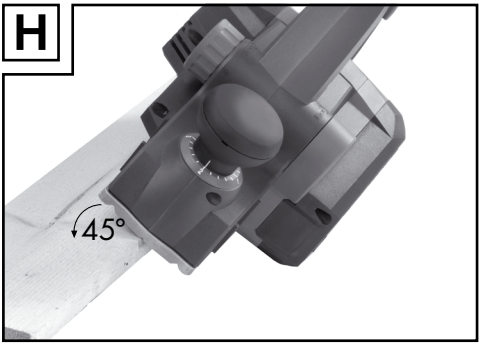

I

J

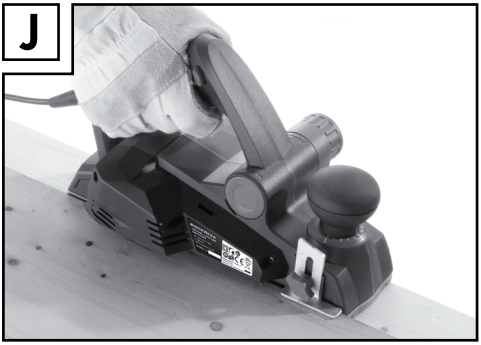

Introduction

Utilisation conforme ..... Page 6
Équipement ..... Page 6
Fourniture ..... Page 6
Caractéristiques ..... Page 6

Avertissements de sécurité généraux pour l'outil

1. Sécurité de la zone de travail ..... Page 7
2. Sécurité électrique ..... Page 7
3. Sécurité des personnes ..... Page 8
4. Utilisation et entretien de l'outil ..... Page 8
5. Maintenance et entretien ..... Page 9
Consignes de sécurité spécifiques pour raboteuse électrique ..... Page 9
Avertissements de sécurité pour les rabots ..... Page 10
Accessoires / équipements d'origine ..... Page 10

Mise en service

Mise en marche / arrêt ..... Page 10
Réglage de la profondeur de coupe ..... Page 10
Aspiration des poussières / copeaux ..... Page 10
Patin de repos ..... Page 11
Rabotage ..... Page 11
Biseauter des chants ..... Page 11
Utiliser la butée parallèle ..... Page 11
Utiliser la butée de profondeur de feuillure ..... Page 11
Démonter / monter le fer de rabot ..... Page 11
Remplacer la courroie d'entraînement ..... Page 12

Entretien et nettoyage ..... Page 12

Service ..... Page 12

Garantie ..... Page 12

Mise au rebut ..... Page 13

Déclaration de conformité / Fabricant ..... Page 14

Rabot electrique PEH 30 A1

Introduction

Félicitations pour l'acquisition de votre nouvel appareil ! Vous avez opté pour un produit de grande qualité. Le mode d'emploi fait partie intégrante de ce produit. Il contient des indications importantes pour la sécurité, l'utilisation et la mise au rebut. Veuillez lire consciencieusement toutes les indications d'utilisation et de sécurité du produit. Ce produit doit uniquement être utilisé conformément aux instructions et dans les domaines d'application spécifiés. Lors d'une cession à tiers, veuillez également remettre tous les documents.

Utilisation conforme

Cet appareil est conçu pour raboter des pièces de bois correctement fixées telles que poutres ou planches. Il convient en outre pour chanfreiner des arêtes et faire des feuillures. Toute autre utilisation ou modification de l'appareil est considérée comme non conforme et peut être source de graves dangers. Le fabricant décline toute responsabilité pour les dégâts issus d'une utilisation non conforme. Non conçu pour une utilisation commerciale.

Équipement

1 Verrouillage de sécurité
2 Interrupteur MARCHE / ARRÊT
3 Éjection des copeaux (au choix droite / gauche)
4 Carter de courroie
5 Vis pour carter de courroie
6 Butée parallèle
7 Vis de fixation pour la butée parallèle
8 Écrou de fixation pour le réglage de la largeur de feuillure
9 Semelle de rabotage
10 Rainures en V
11 Vis de fixation pour la butée de profondeur de feuillure
12 Butée de profondeur de feuillure
13 Bouton de réglage pour la profondeur de coupe
14 Graduation de la profondeur de coupe
15 Réducteur
16 Patin de repos
17 Porte-fers
18 Élément de fixation
19 Vis de fixation pour fer de rabot
20 Fer de rabot
21 Protection latérale du cylindre porte-fers
22 Clé à vis à six pans creux
23 Courroie d'entraînement
24 Grande poulie de courroie
25 Petite poulie de courroie
26 Clé à fourche

Fourniture

1 Rabot electrique PEH 30 A1
1 Butée parallèle
1 Butée de profondeur de feuillure
1 Clé à vis à six pans creux
1 Clé à fourche
1 Réducteur
1 Mode d'emploi

Caractéristiques

Tension nominale :	230 – 240 V~ 50 Hz
Puissance nominale :	750 W
Vitesse de rotation marche à vide :	n_0 13000 t / min
Profondeur de coupe :	0 – 3,0 mm
Largeur de coupe :	82 mm
Classe de protection :	II / ⧈

Bruit et vibrations :
L'indication du fait que la valeur totale de vibrations déclarée peut également être utilisée pour une évaluation préliminaire de l'exposition.

Valeurs de mesure des bruits calculées selon la norme EN 60745:

Niveau de pression acoustique :	89 dB(A)
Niveau de puissance acoustique :	100 dB(A)
Incertitude K:	3 dB

Porter un casque auditif !

Vibration de l'avant-bras sur la poignée du guide ah =
Vibration de l'avant-bras a_h = 5,644 m / s^2
Incertitude K = 1,5 m / s^2

⚠ AVERTISSEMENT ! Le niveau de vibrations indiqué dans ces instructions a été mesuré conformément aux méthodes de mesure décrites dans la norme EN 60745 et peut être utilisé pour la comparaison d'outils. Le niveau de vibrations indiqué peut être également utilisé pour évaluer l'exposition. Le niveau de vibrations varie en fonction de l'usage de l'outil électrique et peut, dans certains cas, excéder les valeurs indiquées dans ces instructions. La charge due aux vibrations pourrait être sous-estimée si l'outil électrique est utilisé régulièrement de cette manière.

Remarque : Afin d'obtenir une estimation précise de la sollicitation vibratoire pendant un certain temps de travail, il faut aussi tenir compte des périodes pendant lesquelles l'appareil est éteint ou allumé, mais n'est pas effectivement utilisé. Ceci peut réduire considérablement la sollicitation vibratoire pendant toute la durée du travail.

● Avertissements de sécurité généraux pour l'outil

⚠ AVERTISSEMENT ! Lire tous les avertissements de sécurité et toutes les instructions. *Ne pas suivre les avertissements et instructions peut donner lieu à un choc électrique, un incendie et / ou une blessure sérieuse.*

Conserver tous les avertissements et toutes les instructions pour pouvoir s'y reporter ultérieurement.

Le terme «outil» dans les avertissements fait référence à votre outil électrique alimenté par le secteur (avec cordon d'alimentation) ou votre outil fonctionnant sur batterie (sans cordon d'alimentation).

1. Sécurité de la zone de travail

a) **Conserver la zone de travail propre et bien éclairée.** *Les zones en désordre ou sombres sont propices aux accidents.*
b) **Ne pas faire fonctionner les outils électriques en atmosphère explosive, par exemple en présence de liquides inflammables, de gaz ou de poussières.** *Les outils électriques produisent des étincelles qui peuvent enflammer les poussières ou les fumées.*
c) **Maintenir les enfants et les personnes présentes à l'écart pendant l'utilisation de l'outil.** *Les distractions peuvent vous faire perdre le contrôle de l'outil.*

2. Sécurité électrique

a) **Il faut que les fiches de l'outil électrique soient adaptées au socle. Ne jamais modifier la fiche de quelque façon que ce soit. Ne pas utiliser d'adaptateurs avec des outils à branchement de terre.** *Des fiches non modifiées et des socles adaptés réduiront le risque de choc électrique.*
b) **Eviter tout contact du corps avec des surfaces reliées à la terre telles que les tuyaux, les radiateurs, les cuisinières et les réfrigérateurs.** *Il existe un risque accru de choc électrique si votre corps est relié à la terre.*
c) **Ne pas exposer les outils à la pluie ou à des conditions humides.** *La pénétration d'eau à l'intérieur d'un outil augmentera le risque de choc électrique.*
d) **Ne pas maltraiter le cordon. Ne jamais utiliser le cordon pour porter, tirer ou débrancher l'outil. Maintenir le cordon à l'écart de la chaleur, du lubrifiant, des arêtes ou des parties en mouvement.** *Des cordons endommagés ou emmêlés augmentent le risque de choc électrique.*
e) **Lorsqu'on utilise un outil à l'extérieur, utiliser un prolongateur adapté à l'utilisation extérieure.** *L'utilisation d'un*

cordon adapté à l'utilisation extérieure réduit le risque de choc électrique.

f) **Si l'usage d'un outil dans un emplacement humide est inévitable, utiliser une alimentation protégée par un dispositif à courant différentiel résiduel (RCD).** *L'usage d'un RCD réduit le risque de choc électrique.*

3. Sécurité des personnes

a) **Rester vigilant, regarder ce que vous êtes en train de faire et faire preuve de bon sens dans votre utilisation de l'outil. Ne pas utiliser un outil lorsque vous êtes fatigué ou sous l'emprise de drogues, d'alcool ou de médicaments.** *Un moment d'inattention en cours d'utilisation d'un outil peut entraîner des blessures graves des personnes.*

b) **Utiliser un équipement de sécurité. Toujours porter une protection pour les yeux.** *Les équipements de sécurité tels que les masques contre les poussières, les chaussures de sécurité antidérapantes, les casques ou les protections acoustiques utilisés pour les conditions appropriées réduiront les blessures de personnes.*

c) **Eviter tout démarrage intempestif. S'assurer que l'interrupteur est en position arrêt avant de brancher l'outil au secteur et / ou au bloc de batteries, de le ramasser ou de le porter.** *Porter les outils en ayant le doigt sur l'interrupteur ou brancher des outils dont l'interrupteur est en position marche est source d'accidents.*

d) **Retirer toute clé de réglage avant de mettre l'outil en marche.** *Une clé laissée fixée sur une partie tournante de l'outil peut donner lieu à des blessures de personnes.*

e) **Ne pas se précipiter. Garder une position et un équilibre adaptés à tout moment.** *Cela permet un meilleur contrôle de l'outil dans des situations inattendues.*

f) **S'habiller de manière adaptée. Ne pas porter de vêtements amples ou de bijoux. Garder les cheveux, les vêtements et les gants à distance des parties en mouvement.** *Des vêtements amples, des bijoux ou les cheveux longs peuvent être pris dans des parties en mouvement.*

g) **Si des dispositifs sont fournis pour le raccordement d'équipements pour l'extraction et la récupération des poussières, s'assurer qu'ils sont connectés et correctement utilisés.** *Utiliser des collecteurs de poussière peut réduire les risques dus aux poussières.*

4. Utilisation et entretien de l'outil

a) **Ne pas forcer l'outil. Utiliser l'outil adapté à votre application.** *L'outil adapté réalisera mieux le travail et de manière plus sûre au régime pour lequel il a été construit.*

b) **Ne pas utiliser l'outil si l'interrupteur ne permet pas de passer de l'état de marche à arrêt et vice versa.** *Tout outil qui ne peut pas être commandé par l'interrupteur est dangereux et il faut le réparer.*

c) **Débrancher la fiche de la source d'alimentation en courant et / ou le bloc de batteries de l'outil avant tout réglage, changement d'accessoires ou avant de ranger l'outil.** *De telles mesures de sécurité préventives réduisent le risque de démarrage accidentel de l'outil.*

d) **Conserver les outils à l'arrêt hors de la portée des enfants et ne pas permettre à des personnes ne connaissant pas l'outil ou les présentes instructions de le faire fonctionner.** *Les outils sont dangereux entre les mains d'utilisateurs novices.*

e) **Observer la maintenance de l'outil. Vérifier qu'il n'y a pas de mauvais alignement ou de blocage des parties mobiles, des pièces cassées ou toute autre condition pouvant affecter le fonctionnement de l'outil. En cas de dommages, faire réparer l'outil avant de l'utiliser.** *De nombreux accidents sont dus à des outils mal entretenus.*

f) **Garder affûtés et propres les outils permettant de couper.** *Des outils destinés*

à couper correctement entretenus avec des pièces coupantes tranchantes sont moins susceptibles de bloquer et sont plus faciles à contrôler.

g) **Utiliser l'outil, les accessoires et les lames etc., conformément à ces instructions, en tenant compte des conditions de travail et du travail à réaliser.** *L'utilisation de l'outil pour des opérations différentes de celles prévues pourrait donner lieu à des situations dangereuses.*

5. Maintenance et entretien

a) **Faire entretenir l'outil par un réparateur qualifié utilisant uniquement des pièces de rechange identiques.** *Cela assurera que la sécurité de l'outil est maintenue.*

● Consignes de sécurité spécifiques pour raboteuse électrique

- **Attendre l'arrêt complet du porte-fers** 17 **avant de poser l'appareil.** Le porte-fers à nu peut se coincer dans la surface usinée et faire perdre le contrôle de l'outil ainsi que causer de graves blessures.
- **Ne pas mettre les doigts dans l'orifice d'éjection des copeaux** 3**.** Risque de blessures par les pièces en rotation.
- **Toujours amener l'appareil en marche contre la pièce usinée.** Autrement, vous risquez un contrecoup si le fer de rabot se prend dans la pièce usinée.
- **La semelle de rabotage** 9 **doit être posée à plat lors de l'usinage.** Autrement il existe un risque de blessures par coincement du rabot.
- **Ne jamais raboter des pièces en métal.** Autrement, vous risquez d'endommager le fer de rabot / porte-fers 17.
- **Fixer la pièce usinée.** Utiliser des dispositifs de serrage / un étau pour fixer la pièce usinée. La pièce est ainsi plus sûrement fixée qu'à la main.
- **Ne pas usiner des matériaux à base d'amiante.** L'amiante est considérée cancérigène.
- **Les poussières formées lors du travail peuvent être nocives, inflammables ou explosives.** Porter un masque respiratoire et utiliser un dispositif d'aspiration des poussières / copeaux adéquat : certaines poussières sont considérées cancérigènes.
- **En cas d'usinage prolongé de bois et plus spécialement de matériaux dégageant des poussières nocives, vous devez raccorder l'appareil à un dispositif externe d'aspiration des poussières adéquat.**
- **Si le câble d'alimentation de l'outil est endommagé,** il doit être remplacé par un câble spécialement préparé disponible auprès du service après vente.
- **Ne jamais poser les mains à côté de l'outil, devant l'outil, ni sur la surface usinée.** Risque de blessures par dérapage.
- **Immédiatement débrancher la fiche électrique de la prise de courant en cas de danger.**
- **Débrancher la fiche secteur de la prise de courant en cas de danger, lors des pauses, en cas d'inutilisation, ainsi qu'avant d'effectuer tout travail sur l'appareil (par ex. remplacement du fer de rabot).**
- **Toujours faire dégager le câble secteur vers l'arrière de l'appareil.**
- **Uniquement utiliser un fer de rabot tranchant.**
- **Ne pas imbiber les matériaux ou surfaces à usiner avec des liquides à base de solvants.**
- **Éviter tout contact avec les pièces en rotation.**
- **Ne jamais utiliser l'appareil de manière non-conforme et exclusivement avec des pièces / accessoires d'origine.**
- **Maintenir l'appareil fermement lors du travail.** Travailler dans une position stable.
- **L'appareil doit toujours rester propre, sec et exempt d'huiles ou de graisses.**

Avertissements de sécurité pour les rabots

- **Attendre l'arrêt de la lame avant de poser l'outil.** Une lame tournante exposée peut entamer la surface et conduire éventuellement à une perte de contrôle e à des blessures sérieuses.
  NOTE: L'avertissement ci-dessus s'applique uniquement aux rabots dépourvus de protecteur à fermeture automatique.
- **Tenir l'outil uniquement par les surfaces de préhension isolées car la fraise peut entrer en contact avec le propre cordon d'alimentation de l'outil.** Le contact avec un fil "sous tension" peut mettre "sous tension" les parties métalliques exposées de l'outil électrique et provoquer un choc électrique sur l'opérateur.
- **Utiliser des pinces ou tout autre moyen pratique pour fixer et supporter la pièce à travailler sur une plateforme stable.** La tenue de la pièce à travailler à la main ou contre le corps la rend instable et peut conduire à une perte de contrôle de l'outil.

Accessoires / équipements d'origine

- **Uniquement utiliser les accessoires et équipements indiqués dans le mode d'emploi.** L'usage d'équipements ou d'accessoires autres que ceux recommandés peut signifier un risque de blessure pour l'utilisateur.

Mise en service

Mise en marche / arrêt

Mise en marche :

- Appuyer d'abord sur le verrouillage de sécurité 1.
- Enfoncer ensuite l'interrupteur MARCHE / ARRÊT 2.

Arrêt :

- Relâcher l'interrupteur MARCHE / ARRÊT 2.

Remarque : pour motifs de sécurité, l'interrupteur MARCHE / ARRÊT 2 ne peut pas être bloqué.

Réglage de la profondeur de coupe

Le bouton 13 permet de régler la profondeur de coupe progressivement entre 0 et 3,0 mm à l'aide de la graduation de profondeur de coupe 14.

Aspiration des poussières / copeaux (voir ill. A)

⚠ AVERTISSEMENT ! RISQUE DE BLESSURE ! Toujours débrancher la fiche secteur de la prise de courant avant d'effectuer des travaux sur l'appareil.

Éjection des copeaux réglable (droite / gauche) :

- Déverrouiller l'éjection des copeaux 3, en le tournant dans le sens contraire indiqué par la flèche (à partir de la position «LOCK»).
- Démonter l'éjection des copeaux 3 de l'appareil.
- L'éjection des copeaux 3 peut au choix être montée à droite ou à gauche sur la raboteuse.
- Insérer l'éjection des copeaux 3 dans l'appareil.
- Bloquer l'éjection des copeaux 3 en tournant en position «LOCK».

Aspiration externe :

En cas d'usage de systèmes d'aspiration des poussières, par ex. un aspirateur d'atelier, il faut au besoin utiliser le réducteur 15.
L'aspirateur doit être adapté au matériau usiné.

Raccorder :

- Au besoin, insérer fermement le réducteur 15 dans l'orifice d'éjection des copeaux 3.
- Enfoncer le flexible d'un dispositif d'aspiration des poussières, par ex. d'un aspirateur d'atelier, dans l'orifice d'éjection des copeaux 3 ou le cas échéant dans le réducteur 15.

Démonter :

- Retirer le flexible du dispositif d'aspiration des poussières de l'orifice d'éjection des copeaux 3 ou du réducteur 15.
- Le cas échéant, démonter le réducteur 15.

Patin de repos (voir ill. B / C)

Le patin de repos 16 permet de poser l'appareil sans risquer d'endommager la pièce usinée. Pendant le travail, le patin de repos 16 est remonté, libérant ainsi la partie arrière de la semelle de rabotage 9.

Rabotage

- **ATTENTION ! RISQUE DE CONTRECOUP !** Toujours amener l'appareil en marche contre la pièce usinée.
- Régler la profondeur de coupe adéquate.
- Allumer l'appareil.
- Ne pas poser l'appareil avec la partie avant de la semelle de rabotage 9 sur la pièce usiné.
- Guider l'appareil en avançant régulièrement sur la surface à usiner.
- Uniquement travailler avec une avance modérée et exercer la pression au centre de la semelle de rabotage 9.
  Une avance trop rapide diminue la qualité de surface et peut colmater l'éjection des copeaux.

Biseauter des chants (voir ill. H)

Les rainures en V 10 de la partie avant de la semelle de rabotage 9 facilitent le chanfreinage des chants de la pièce usinée.

- Utiliser la rainure en V adéquate selon la largeur de chanfreinage désirée.
- Positionner la raboteuse avec la rainure en V 10 sur le chant de la pièce usinée et le déplacer le long de celui-ci.

Utiliser la butée parallèle (voir ill. I)

- Monter la butée parallèle 6 avec la vis de fixation 7 sur l'appareil.
- Dévisser l'écrou de blocage 8 et régler la largeur désirée.
- Resserrer ensuite la l'écrou de blocage 8.
- Veiller à guider la raboteuse en exerçant une pression latérale.

Utiliser la butée de profondeur de feuillure (voir ill. J)

- Monter la butée de profondeur de feuillure 12 avec la vis de fixation 11 sur l'appareil.
- Régler la profondeur de feuillure désirée avec la butée de profondeur de feuillure 12.
- Passer plusieurs fois la raboteuse jusqu'à ce que la profondeur de feuillure désirée soit atteinte.

Démonter / monter le fer de rabot 20 (voir ill. D + E)

⚠ AVERTISSEMENT ! RISQUE DE BLESSURE ! Toujours débrancher la fiche secteur de la prise de courant avant d'effectuer des travaux sur l'appareil.

- **PRUDENCE !** Il existe un risque de blessure par les arêtes de coupe tranchantes du fer de rabot 20 ! Ne pas saisir le fer de rabot 20 par les arêtes de coupe.

Le fer de rabot 20 possède deux lames et peut être inversé.

- Remplacer le fer de rabot 20 lorsque les deux arêtes de coupe sont émoussées.
- Ne pas affûter le fer de rabot 20.

Inverser ou remplacer le fer de rabot 20

REMARQUE IMPORTANTE :
ne pas dévisser les deux vis à six pans creux. Celles-ci servent à ajuster la hauteur du porte-fers. L'ajustement est uniquement requis si vous désirez

utiliser un autre type de fer de rabot, par ex. une lame rustique.

Lors du remplacement des fers, il faut toujours remplacer les deux lames pour prévenir un déséquilibre.

REMARQUE : Commencer par démonter uniquement une lame, vous pouvez ensuite vous servir de la deuxième lame montée d'usine pour la remonter.

1. Utiliser la clé à fourche 26 fournie pour desserrer les 3 vis de l'élément de fixation 18.
- Enfoncer la protection latérale 21 mobile dans la fente du boîtier.
2. Dégager latéralement l'élément de fixation 18 du porte-fers 17.
3. Dégager latéralement le fer à rabot 20 de l'élément de fixation 18.
4. Remonter le fer à rabot inversé ou le fer neuf en procédant dans l'ordre inverse.
5. Contacter l'adresse indiquée plus bas pour acheter un fer à rabot 20 (voir chapitre "Garantie").

Remplacer la courroie d'entraînement (voir ill. F + G)

⚠ AVERTISSEMENT ! RISQUE DE BLESSURE ! Toujours débrancher la fiche secteur de la prise de courant avant d'effectuer des travaux sur l'appareil.

- Desserre les vis 5 et démonter le carter de la courroie 4.
- Démonter la courroie d'entraînement usée 23.
- Passer la courroie d'entraînement neuve 23 d'abord autour de la petite poulie 25 et tirer ensuite sur la courroie d'entraînement 23 pour la passer autour de la grande poulie 24.
- Remonter le carter de courroie 4 et le fixer à l'aide des vis 5.

Entretien et nettoyage

⚠ AVERTISSEMENT ! RISQUE DE BLESSURE ! Toujours débrancher la fiche secteur de la prise de courant avant d'effectuer des travaux sur l'appareil.

- Veiller à ce que l'appareil et les fentes de ventilation restent propres afin de travailler correctement et en toute sécurité.
- Nettoyer régulièrement l'orifice d'éjection des copeaux 3.
- Pour nettoyer un orifice d'éjection des copeaux colmaté, utiliser un outil adéquat (par ex. bout de bois, air comprimé, etc.).
- Utiliser un chiffon sec pour essuyer le boîtier.
- Essuyer ensuite les poussières de ponçage adhérentes avec un pinceau.
- Ne jamais utiliser d'objets pointus, d'essence, de solvant ou détergent attaquant le plastique. Éviter toute infiltration de liquides dans le boîtier de l'appareil.

Service

⚠ AVERTISSEMENT ! Uniquement confier la réparation de vos appareils à des techniciens qualifiés et avec des pièces de rechange d'origine. Ceci permet d'assurer la sécurité de fonctionnement de l'appareil.

⚠ AVERTISSEMENT ! Afin d'éviter tout danger, toujours confier le remplacement de la fiche ou du cordon secteur au fabricant de l'appareil ou à son S.A.V. Ceci permet d'assurer la sécurité de fonctionnement de l'appareil.

Garantie

Indépendamment de la garantie commerciale souscrite, le vendeur reste tenu des défauts de conformité du bien et des vices rédhibitoires dans les conditions prévues aux articles L211-4 et suivants du Code de la consommation et aux articles 1641 et suivants du Code Civil.

Cet appareil bénéficie de 3 ans de garantie à compter de la date d'achat. L'appareil a été fabriqué avec soin et consciencieusement contrôlé avant sa distribution. Veuillez conserver le ticket de caisse en guise de preuve d'achat. Si la garantie devait s'appliquer, contactez par téléphone

votre interlocuteur du service après-vente. Cette condition doit être respectée pour assurer l'expédition gratuite de votre marchandise.

La prestation de garantie s'applique uniquement pour les erreurs de matériaux et de fabrication, pas pour les dommages de transport, les pièces d'usure ou les dommages subis par les pièces fragiles, comme par ex. les interrupteurs ou les batteries. Le produit est exclusivement destiné à un usage privé et non commercial.

La garantie est annulée en cas de manipulation incorrecte et inappropriée, d'utilisation brutale et en cas d'intervention qui n'aurait pas été réalisée par notre centre de service après-vente agréé. Cette garantie ne constitue pas une restriction de vos droits légaux.

La durée de la garantie n'est pas prolongée par la garantie du fabricant. Ceci vaut également pour les pièces remplacées et réparées. Tous dommages et défauts présents dès l'achat doivent être notifiés dès que le produit est déballé, et au plus tard deux jours après la date d'achat. Toutes réparations survenant après la période sous garantie ne seront pas prises en charge.

FR
Service France
Tel.: 0800 919270
e-mail: kompernass@lidl.fr

IAN 93528

● Mise au rebut

L'emballage se compose exclusivement de matières recyclables qui peuvent être mises au rebut dans les déchetteries locales.

Ne pas jeter les appareils électriques dans les ordures ménagères !

Conformément à la directive européenne 2002 / 96 / EC relative aux appareils électriques et électroniques usés, et à son application dans les législations nationales, les outils électriques usés doivent être collectés séparément et faire l'objet d'un recyclage écophile.

Renseignez-vous auprès de votre mairie ou de l'administration municipale concernant les possibilités de mise au rebut des appareils usés.

● Déclaration de conformité / Fabricant CE

Nous soussignés, KOMPERNASS HANDELS GMBH, responsable du document : Monsieur Semi Uguzlu, BURGSTRASSE 21, 44867 BOCHUM, GERMANY, déclarons par la présente que ce produit est en conformité avec les normes, documents normatifs et référentiels, et directives CE suivants :

Directive Machines (2006 / 42 / EC)

Directive CE Basse tension (2006 / 95 / EC)

Compatibilité électromagnétique (2004 / 108 / EC)

RoHS Directive (2011 / 65 / EU)

Normes harmonisées appliquées
EN 60745-1/A11:2010
EN 60745-2-14/A2:2010
EN 55014-1/A2:2011
EN 55014-2/A2:2008
EN 61000-3-2/A2:2009
EN 61000-3-3:2008

Type / Désignation de l'appareil :
Rabot electrique PEH 30 A1

Date of manufacture (DOM) : 09–2013
Numéro de série : IAN 93528

Bochum, 30.09.2013

Semi Uguzlu
- Responsable qualité -

Tous droits de modifications techniques à fins d'amélioration réservés.

Einleitung
Bestimmungsgemäßer Gebrauch ... Seite 16
Ausstattung ... Seite 16
Lieferumfang ... Seite 16
Technische Daten ... Seite 16

Allgemeine Sicherheitshinweise für Elektrowerkzeuge
1. Arbeitsplatz-Sicherheit ... Seite 17
2. Elektrische Sicherheit ... Seite 17
3. Sicherheit von Personen ... Seite 18
4. Verwendung und Behandlung des Elektrowerkzeugs ... Seite 18
5. Service ... Seite 19
Gerätespezifische Sicherheitshinweise für Elektrohobel ... Seite 19
Sicherheitshinweise für Hobel ... Seite 20
Originalzubehör / -zusatzgeräte ... Seite 20

Inbetriebnahme
Ein- / Ausschalten ... Seite 20
Spantiefe einstellen ... Seite 20
Staub / Späne absaugen ... Seite 20
Parkschuh ... Seite 21
Hobelvorgang ... Seite 21
Kanten anfasen ... Seite 21
Parallelanschlag verwenden ... Seite 21
Falztiefenanschlag verwenden ... Seite 21
Hobelmesser ausbauen / einbauen ... Seite 21
Antriebsriemen wechseln ... Seite 22

Wartung und Reinigung ... Seite 22

Service ... Seite 22

Garantie ... Seite 22

Entsorgung ... Seite 23

Konformitätserklärung / Hersteller ... Seite 24

Elektrohobel PEH 30 A1

Einleitung

Wir beglückwünschen Sie zum Kauf Ihres neuen Gerätes. Sie haben sich damit für ein hochwertiges Produkt entschieden. Die Bedienungsanleitung ist Teil dieses Produkts. Sie enthält wichtige Hinweise für Sicherheit, Gebrauch und Entsorgung. Machen Sie sich vor der Benutzung des Produkts mit allen Bedien- und Sicherheitshinweisen vertraut. Benutzen Sie das Produkt nur wie beschrieben und für die angegebenen Einsatzbereiche. Händigen Sie alle Unterlagen bei Weitergabe des Produkts an Dritte mit aus.

Bestimmungsgemäßer Gebrauch

Das Gerät ist bei fester Auflage der Werkstücke zum Hobeln von Holzwerkstoffen wie Balken oder Brettern geeignet. Ferner eignet sich das Gerät zum Abschrägen von Kanten und zum Falzen. Jede andere Verwendung oder Veränderung der Maschine gilt als nicht bestimmungsgemäß und birgt erhebliche Unfallgefahren. Für aus bestimmungswidriger Verwendung entstandene Schäden übernimmt der Hersteller keine Haftung. Nicht für den gewerblichen Einsatz bestimmt.

Ausstattung

1 Einschaltsperre
2 EIN-/AUS-Schalter
3 Spanauswurf (wahlweise rechts/links)
4 Riemen-Abdeckung
5 Schrauben für Riemen-Abdeckung
6 Parallelanschlag
7 Befestigungsschraube für Parallelanschlag
8 Feststellmutter für Einstellung Falzbreite
9 Hobelsohle
10 V-Nuten
11 Befestigungsschraube für Falztiefenanschlag
12 Falztiefenanschlag
13 Drehregler für Spantiefeneinstellung
14 Spantiefenskala
15 Reduzierstück
16 Parkschuh
17 Messerwelle
18 Spannelement
19 Befestigungsschrauben für Hobelmesser
20 Hobelmesser
21 Seitlicher Messerwellenschutz
22 Innensechskantschlüssel
23 Antriebsriemen
24 Großes Riemenrad
25 Kleines Riemenrad
26 Maulschlüssel

Lieferumfang

1 Elektrohobel PEH 30 A1
1 Parallelanschlag
1 Falztiefenanschlag
1 Innensechskantschlüssel
1 Maulschlüssel
1 Reduzierstück
1 Bedienungsanleitung

Technische Daten

Nennspannung:	230–240 V~ 50 Hz
Nennleistung:	750 W
Bemessungs-Leerlauf-Drehzahl:	n_0 13000 min^{-1}
Hobeltiefe:	0–3,0 mm
Hobelbreite:	82 mm
Schutzklasse:	II/⧈

Geräusch- und Vibrationsinformationen:
Messwert für Geräusch ermittelt entsprechend EN 60745. Der A-bewertete Geräuschpegel des Elektrowerkzeugs beträgt typischerweise:

Schalldruckpegel:	89 dB(A)
Schallleistungspegel:	100 dB(A)
Unsicherheit K:	3 dB

Gehörschutz tragen!

Bewertete Beschleunigung, typischerweise:
Hand-/Armvibration a_h = 5,644 m/s^2
Unsicherheit K = 1,5 m/s^2

⚠ WARNUNG! Der in diesen Anweisungen angegebene Schwingungspegel ist entsprechend einem in EN 60745 genormten Messverfahren gemessen worden und kann für den Gerätevergleich verwendet werden. Der angegebene Schwingungsemissionswert kann auch zu einer einleitenden Einschätzung der Aussetzung verwendet werden.
Der Schwingungspegel wird sich entsprechend dem Einsatz des Elektrowerkzeugs verändern und kann in manchen Fällen über dem in diesen Anweisungen angegebenen Wert liegen. Die Schwingungsbelastung könnte unterschätzt werden, wenn das Elektrowerkzeug regelmäßig in solcher Weise verwendet wird.

Hinweis: Für eine genaue Abschätzung der Schwingungsbelastung während eines bestimmten Arbeitszeitraumes sollten auch die Zeiten berücksichtigt werden, in denen das Gerät abgeschaltet ist oder zwar läuft, aber nicht tatsächlich im Einsatz ist. Dies kann die Schwingungsbelastung über den gesamten Arbeitszeitraum deutlich reduzieren.

● Allgemeine Sicherheitshinweise für Elektrowerkzeuge

⚠ WARNUNG! Lesen Sie alle Sicherheitshinweise und Anweisungen. *Versäumnisse bei der Einhaltung der Sicherheitshinweise und Anweisungen können elektrischen Schlag, Brand und / oder schwere Verletzungen verursachen.*

Bewahren Sie alle Sicherheitshinweise und Anweisungen für die Zukunft auf!

Der in den Sicherheitshinweisen verwendete Begriff „Elektrowerkzeug" bezieht sich auf netzbetriebene Elektrowerkzeuge (mit Netzkabel) und auf akkubetriebene Elektrowerkzeuge (ohne Netzkabel).

1. Arbeitsplatz-Sicherheit

a) **Halten Sie Ihren Arbeitsbereich sauber und gut beleuchtet.** *Unordnung und unbeleuchtete Arbeitsbereiche können zu Unfällen führen.*

b) **Arbeiten Sie mit dem Elektrowerkzeug nicht in explosionsgefährdeter Umgebung, in der sich brennbare Flüssigkeiten, Gase oder Stäube befinden.** *Elektrowerkzeuge erzeugen Funken, die den Staub oder die Dämpfe entzünden können.*

c) **Halten Sie Kinder und andere Personen während der Benutzung des Elektrowerkzeugs fern.** *Bei Ablenkung können Sie die Kontrolle über das Gerät verlieren.*

2. Elektrische Sicherheit

a) **Der Anschlussstecker des Elektrowerkzeuges muss in die Steckdose passen. Der Stecker darf in keiner Weise verändert werden. Verwenden Sie keine Adapterstecker gemeinsam mit schutzgeerdeten Elektrowerkzeugen.** *Unveränderte Stecker und passende Steckdosen verringern das Risiko eines elektrischen Schlages.*

b) **Vermeiden Sie Körperkontakt mit geerdeten Oberflächen, wie von Rohren, Heizungen, Herden und Kühlschränken.** *Es besteht ein erhöhtes Risiko durch elektrischen Schlag, wenn Ihr Körper geerdet ist.*

c) **Halten Sie Elektrowerkzeuge von Regen oder Nässe fern.** *Das Eindringen von Wasser in ein Elektrogerät erhöht das Risiko eines elektrischen Schlages.*

d) **Zweckentfremden Sie das Kabel nicht, um das Elektrowerkzeug zu tragen, aufzuhängen oder um den Stecker aus der Steckdose zu ziehen. Halten Sie das Kabel fern von Hitze, Öl, scharfen Kanten oder sich bewegenden Geräteteilen.** *Beschädigte oder verwickelte Kabel erhöhen das Risiko eines elektrischen Schlages.*

e) **Wenn Sie mit einem Elektrowerkzeug im Freien arbeiten, verwenden Sie nur Verlängerungskabel, die auch für den Außenbereich zugelassen sind.** *Die Anwendung eines für den Außenbereich geeigneten Verlängerungskabels verringert das Risiko eines elektrischen Schlages.*

f) **Wenn der Betrieb des Elektrowerkzeuges in feuchter Umgebung nicht**

vermeidbar ist, verwenden Sie einen Fehlerstromschutzschalter. *Der Einsatz eines Fehlerstromschutzschalters vermindert das Risiko eines elektrischen Schlages.*

3. Sicherheit von Personen

a) **Seien Sie stets aufmerksam, achten Sie darauf, was Sie tun und gehen Sie mit Vernunft an die Arbeit mit einem Elektrowerkzeug. Benutzen Sie kein Elektrowerkzeug, wenn Sie müde sind oder unter dem Einfluss von Drogen, Alkohol oder Medikamenten stehen.** *Ein Moment der Unachtsamkeit beim Gebrauch des Elektrowerkzeuges kann zu ernsthaften Verletzungen führen.*

b) **Tragen Sie persönliche Schutzausrüstung und immer eine Schutzbrille.** *Das Tragen persönlicher Schutzausrüstung wie Staubmaske, rutschfeste Sicherheitsschuhe, Schutzhelm oder Gehörschutz, je nach Art und Einsatz des Elektrowerkzeuges, verringert das Risiko von Verletzungen.*

c) **Vermeiden Sie eine unbeabsichtigte Inbetriebnahme. Vergewissern Sie sich, dass das Elektrowerkzeug ausgeschaltet ist, bevor Sie es an die Stromversorgung anschließen, es aufnehmen oder tragen.** *Wenn Sie beim Tragen des Elektrowerkzeuges den Finger am Schalter haben oder das Gerät bereits eingeschaltet an die Stromversorgung anschließen, kann dies zu Unfällen führen.*

d) **Entfernen Sie Einstellwerkzeuge oder Schraubenschlüssel, bevor Sie das Elektrowerkzeug einschalten.** *Ein Werkzeug oder Schlüssel, der sich in einem drehenden Geräteteil befindet, kann zu Verletzungen führen.*

e) **Vermeiden Sie eine abnormale Körperhaltung. Sorgen Sie für einen sicheren Stand und halten Sie jederzeit das Gleichgewicht.** *Dadurch können Sie das Elektrowerkzeug in unerwarteten Situationen besser kontrollieren.*

f) **Tragen Sie geeignete Kleidung. Tragen Sie keine weite Kleidung oder Schmuck. Halten Sie Haare, Kleidung und Handschuhe fern von sich bewegenden Teilen.** *Lockere Kleidung, Schmuck oder lange Haare können von sich bewegenden Teilen erfasst werden.*

g) **Wenn Staubabsaug- und -auffangeinrichtungen montiert werden können, vergewissern Sie sich, dass diese angeschlossen sind und richtig verwendet werden.** *Die Verwendung einer Staubabsaugung kann Gefährdungen durch Staub verringern.*

4. Verwendung und Behandlung des Elektrowerkzeugs

a) **Überlasten Sie das Gerät nicht. Verwenden Sie für Ihre Arbeit das dafür bestimmte Elektrowerkzeug.** *Mit dem passenden Elektrowerkzeug arbeiten Sie besser und sicherer im angegebenen Leistungsbereich.*

b) **Benutzen Sie kein Elektrowerkzeug, dessen Schalter defekt ist.** *Ein Elektrowerkzeug, das sich nicht mehr ein- oder ausschalten lässt, ist gefährlich und muss repariert werden.*

c) **Ziehen Sie den Stecker aus der Steckdose, bevor Sie Geräteeinstellungen vornehmen, Zubehörteile wechseln oder das Gerät weglegen.** *Diese Vorsichtsmaßnahme verhindert den unbeabsichtigten Start des Elektrowerkzeuges.*

d) **Bewahren Sie unbenutzte Elektrowerkzeuge außerhalb der Reichweite von Kindern auf. Lassen Sie Personen das Gerät nicht benutzen, die mit diesem nicht vertraut sind oder diese Anweisungen nicht gelesen haben.** *Elektrowerkzeuge sind gefährlich, wenn sie von unerfahrenen Personen benutzt werden.*

e) **Pflegen Sie Elektrowerkzeuge mit Sorgfalt. Kontrollieren Sie, ob bewegliche Teile einwandfrei funktionieren und nicht klemmen, ob Teile gebrochen oder so beschädigt sind, dass die Funktion des Elektrowerkzeuges beeinträchtigt ist. Lassen Sie beschädigte Teile vor dem Einsatz des Gerätes reparieren.**

Viele Unfälle haben ihre Ursache in schlecht gewarteten Elektrowerkzeugen.

f) **Halten Sie Schneidwerkzeuge scharf und sauber.** *Sorgfältig gepflegte Schneidwerkzeuge mit scharfen Schneidkanten verklemmen sich weniger und sind leichter zu führen.*

g) **Verwenden Sie Elektrowerkzeug, Zubehör, Einsatzwerkzeuge usw. entsprechend diesen Anweisungen. Berücksichtigen Sie dabei die Arbeitsbedingungen und die auszuführende Tätigkeit.** *Der Gebrauch von Elektrowerkzeugen für andere als die vorgesehenen Anwendungen kann zu gefährlichen Situationen führen.*

5. Service

a) **Lassen Sie Ihr Elektrowerkzeug nur von qualifiziertem Fachpersonal und nur mit Original-Ersatzteilen reparieren.** *Damit wird sichergestellt, dass die Sicherheit des Elektrowerkzeugs erhalten bleibt.*

● Gerätespezifische Sicherheitshinweise für Elektrohobel

- **Warten Sie den Stillstand der Messerwelle** 17 **ab, bevor Sie das Gerät ablegen.** Eine freiliegende Messerwelle kann sich mit der Oberfläche verhaken und zum Verlust der Kontrolle sowie schweren Verletzungen führen.
- **Greifen Sie nicht mit den Fingern in den Spanauswurf** 3 **.** Verletzungsgefahr an rotierenden Teilen.
- **Führen Sie das Gerät nur eingeschaltet gegen das Werkstück.** Sonst besteht Rückschlaggefahr, wenn sich das Hobelmesser im Werkstück verhakt.
- **Beim Arbeiten muss die Hobelsohle** 9 **flach aufliegen.** Sonst besteht Verletzungsgefahr durch Verkanten des Hobels.
- **Hobeln Sie nie über Metallgegenstände.** Das Hobelmesser / die Messerwelle 17 wird sonst beschädigt.
- **Sichern Sie das Werkstück.** Benutzen Sie Spannvorrichtungen / Schraubstock, um das Werkstück festzuhalten. Es ist damit sicherer gehalten, als mit Ihrer Hand.
- **Asbesthaltiges Material darf nicht bearbeitet werden.** Asbest gilt als krebserregend.
- **Beim Arbeiten entstehende Stäube können gesundheitsschädlich, brennbar oder explosiv sein.** Tragen Sie eine Staubschutzmaske und verwenden Sie eine geeignete Staub- / Späneabsaugung. Manche Stäube gelten als krebserregend.
- **Schließen Sie bei längerem Bearbeiten von Holz und insbesondere wenn Materialien bearbeitet werden, bei denen gesundheitsgefährdende Stäube entstehen, das Gerät an eine geeignete externe Staubabsaugvorrichtung an.**
- **Benutzen Sie den Elektrohobel nicht, wenn das Kabel beschädigt ist.** Beschädigte Kabel erhöhen das Risiko eines elektrischen Schlages.
- **Stützen Sie auf keinen Fall die Hände neben oder vor dem Gerät und der zu bearbeitenden Fläche ab.** Es droht Verletzungsgefahr durch Abrutschen.
- **Ziehen Sie bei Gefahr sofort den Netzstecker aus der Steckdose.**
- **Ziehen Sie den Netzstecker bei Gefahr, Arbeitspausen, Nichtgebrauch, vor allen Arbeiten am Gerät (z.B. Wechsel der Hobelmesser) aus der Steckdose.**
- **Führen Sie das Netzkabel immer nach hinten vom Gerät weg.**
- **Verwenden Sie nur scharfe Hobelmesser.**
- **Tränken Sie Materialien oder zu bearbeitende Flächen nicht mit lösungsmittelhaltigen Flüssigkeiten.**
- **Vermeiden Sie den Kontakt mit rotierenden Teilen.**
- **Verwenden Sie das Gerät niemals zweckentfremdet und nur mit Originalteilen / -zubehör.**
- **Halten Sie das Gerät während der Arbeit fest.** Sorgen Sie für einen sicheren Stand.
- **Das Gerät muss stets sauber, trocken und frei von Öl oder Schmierfetten sein.**

Sicherheitshinweise für Hobel

- Warten Sie den Stillstand der Messerwelle ab, bevor Sie das Elektrowerkzeug ablegen. Eine freiliegende, rotierende Messerwelle kann sich mit der Oberfläche verhaken und zum Verlust der Kontrolle sowie schweren Verletzungen führen.
- Halten Sie das Elektrowerkzeug nur an den isolierten Griffflächen, da die Messerwelle das eigene Netzkabel treffen kann. Der Kontakt mit einer spannungsführenden Leitung kann auch metallene Geräteteile unter Spannung setzen und zu einem elektrischen Schlag führen.
- Befestigen und sichern Sie das Werkstück mittels Zwingen oder auf andere Art und Weise an einer stabilen Unterlage. Wenn Sie das Werkstück nur mit der Hand oder gegen Ihren Körper halten, bleibt es labil, was zum Verlust der Kontrolle führen kann.

Originalzubehör / -zusatzgeräte

- **Benutzen Sie nur Zubehör und Zusatzgeräte, die in der Bedienungsanleitung angegeben sind.** Der Gebrauch anderer als hier empfohlenen Teile oder anderes Zubehör kann eine Verletzungsgefahr für Sie bedeuten.

Inbetriebnahme

Ein- / Ausschalten

Einschalten:

- Drücken Sie zunächst die Einschaltsperre 1.
- Drücken und halten Sie anschließend den EIN- / AUS-Schalter 2.

Ausschalten:

- Lassen Sie den EIN- / AUS-Schalter 2 los.

Hinweis: Der EIN- / AUS-Schalter 2 kann aus Sicherheitsgründen nicht arretiert werden.

Spantiefe einstellen

Mit dem Drehregler 13 kann die Spantiefe stufenweise von 0 – 3,0 mm anhand der Spantiefenskala 14 eingestellt werden.

Staub / Späne absaugen (siehe Abb. A)

⚠ WARNUNG! VERLETZUNGSGEFAHR!
Ziehen Sie immer den Netzstecker aus der Steckdose, bevor Sie Arbeiten am Gerät durchführen.

Wählbarer Spanauswurf (rechts / links):

- Entriegeln Sie den Spanauswurf 3, indem Sie ihn entgegen der Pfeilrichtung (aus der Position „LOCK") drehen.
- Ziehen Sie den Spanauswurf 3 aus dem Gerät hinaus.
- Der Spanauswurf 3 kann rechts oder links in den Hobel eingesetzt werden.
- Schieben Sie den Spanauswurf 3 in das Gerät.
- Arretieren Sie den Spanauswurf 3 durch Drehen in Position „LOCK".

Fremdabsaugung:

Bei Verwendung von Staubabsaugsystemen, z.B. Werkstattabsauger, muss ggf. das Reduzierstück 15 verwendet werden.
Der Staubsauger muss für den zu bearbeitenden Werkstoff geeignet sein.

Anschließen:

- Stecken Sie ggf. das Reduzierstück 15 fest auf den Spanauswurf 3 auf.
- Schieben Sie den Schlauch einer zulässigen Staubsaugvorrichtung, z.B. eines Werkstattstaubsaugers auf den Spanauswurf 3, oder ggf. auf das Reduzierstück 15.

Entnehmen:

- Ziehen Sie den Schlauch der Staubsaugvorrichtung vom Spanauswurf 3 oder vom Reduzierstück 15 ab.
- Ziehen Sie ggf. das Reduzierstück 15 ab.

Parkschuh (siehe Abb. B / C)

Der Parkschuh 16 ermöglicht das Abstellen des Gerätes ohne die Gefahr einer Beschädigung des Werkstücks. Beim Arbeitsvorgang wird der Parkschuh 16 hoch geschwenkt und der hintere Teil der Hobelsohle 9 freigegeben.

Hobelvorgang

- **VORSICHT! RÜCKSCHLAGGEFAHR!** Führen Sie das Gerät nur eingeschaltet gegen das Werkstück.
- Stellen Sie die gewünschte Spantiefe ein.
- Schalten Sie das Gerät ein.
- Setzen Sie das Gerät mit dem vorderen Teil der Hobelsohle 9 an das Werkstück an.
- Führen Sie das Gerät mit gleichmäßigem Vorschub über die zu bearbeitende Fläche.
- Arbeiten Sie nur mit geringem Vorschub und üben Sie den Druck mittig auf die Hobelsohle 9 aus. Zu schneller Vorschub mindert die Oberflächengüte und kann zur Verstopfung des Spanauswurfes führen.

Kanten anfasen (siehe Abb. H)

Die in der vorderen Hobelsohle 9 vorhandenen V-Nuten 10 ermöglichen ein einfaches Anfasen von Werkstückkanten.

- Verwenden Sie je nach gewünschter Fasenbreite die entsprechende V-Nut.
- Setzen Sie dazu den Hobel mit der V-Nut 10 auf die Werkstückkante auf und führen Sie ihn an dieser entlang.

Parallelanschlag verwenden (siehe Abb. I)

- Montieren Sie den Parallelanschlag 6 mit der Befestigungsschraube 7 am Gerät.
- Lösen Sie die Feststellmutter 8 und stellen Sie die gewünschte Breite ein.
- Ziehen Sie die Feststellmutter 8 wieder fest.
- Achten Sie darauf, dass der Hobel mit seitlichem Anpressdruck geführt wird.

Falztiefenanschlag verwenden (siehe Abb. J)

- Montieren Sie den Falztiefenanschlag 12 mit der Befestigungsschraube 11 am Gerät.
- Stellen Sie die gewünschte Falztiefe mit dem Falztiefenanschlag 12 ein.
- Führen Sie den Hobelvorgang mehrmals durch, bis die gewünschte Falztiefe erreicht ist.

Hobelmesser 20 ausbauen / einbauen (siehe Abb. D + E)

⚠ WARNUNG! VERLETZUNGSGEFAHR!
Ziehen Sie immer den Netzstecker aus der Steckdose, bevor Sie Arbeiten am Gerät durchführen.

- **VORSICHT!** Durch die scharfen Schneidkanten der Hobelmesser 20 besteht Verletzungsgefahr! Fassen Sie die Hobelmesser 20 nicht an den Schneidkanten an.

Das Hobelmesser 20 hat zwei Schneiden und kann gewendet werden.

- Ersetzen Sie das Hobelmesser 20, wenn beide Schneidkanten stumpf sind.
- Schärfen Sie das Hobelmesser 20 nicht nach.

Hobelmesser 20 wenden oder ersetzen

WICHTIGER HINWEIS:
Die beiden Innensechskantschrauben nicht lösen. Sie dienen zur Höhenjustierung der Messerwelle. Eine Justierung ist nur notwendig, wenn Sie einen anderen Hobelmessertyp, wie z.B. ein Rustikalmesser, verwenden wollen.

Bei einem Messerwechsel immer beide Messer tauschen, um einer Unwucht vorzubeugen.

HINWEIS: Lösen Sie zunächst nur ein Messer, so können Sie sich am werkseitig montierten zweiten Messer für den späteren Zusammenbau orientieren.

1. Lösen Sie mit dem beiliegenden Maulschlüssel 26 die 3 Schrauben des Spannelementes 18.
□ Drücken Sie den beweglichen Seitenschutz 21 in den Spalt im Gehäuse.
2. Schieben Sie das Spannelement 18 seitlich aus der Messerwelle 17.
3. Schieben Sie das Hobelmesser 20 seitlich aus dem Spannelement 18.
4. Führen Sie die Montage mit gedrehtem oder neuem Hobelmesser in umgekehrter Reihenfolge durch.
5. Hobelmesser 20 erhalten Sie unter angegebener Serviceadresse (siehe Kapitel „Garantie").

Antriebsriemen wechseln (siehe Abb. F + G)

⚠ WARNUNG! VERLETZUNGSGEFAHR!
Ziehen Sie immer den Netzstecker aus der Steckdose, bevor Sie Arbeiten am Gerät durchführen.
□ Lösen Sie die Schrauben 5 und nehmen Sie die Riemenabdeckung 4 ab.
□ Entfernen Sie den verschlissenen Antriebsriemen 23.
□ Legen Sie den neuen Antriebsriemen 23 zuerst auf das kleine Riemenrad 25 auf und ziehen Sie den Antriebsriemen 23 anschließend durch Drehen auf das große Riemenrad 24 auf.
□ Setzen Sie die Riemenabdeckung 4 auf und befestigen Sie sie mit den Schrauben 5.

Wartung und Reinigung

⚠ WARNUNG! VERLETZUNGSGEFAHR!
Ziehen Sie immer den Netzstecker aus der Steckdose, bevor Sie Arbeiten am Gerät durchführen.
■ Halten Sie Gerät und Lüftungsschlitze stets sauber, um gut und sicher zu arbeiten.
□ Reinigen Sie den Spanauswurf 3 regelmäßig.
□ Verwenden Sie zum Reinigen eines verstopften Spanauswurfes geeignetes Werkzeug (z.B. Holzstück, Druckluft, etc.).
□ Verwenden Sie zur Reinigung des Gehäuses ein trockenes Tuch.
□ Entfernen Sie anhaftenden Hobelstaub mit einem Pinsel.
□ Verwenden Sie keinesfalls scharfe Gegenstände, Benzin, Lösungsmittel oder Reiniger, die Kunststoff angreifen. Vermeiden Sie, dass Flüssigkeiten in das Innere des Gerätes gelangen.

Service

⚠ WARNUNG! Lassen Sie Ihre Elektrowerkzeug von der Servicestelle oder einer Elektrofachkraft und nur mit Original-Ersatzteilen reparieren. Damit wird sichergestellt, dass die Sicherheit des Elektrowerkzeuges erhalten bleibt.

⚠ WARNUNG! Lassen Sie den Austausch des Steckers oder der Netzleitung immer vom Hersteller des Gerätes oder seinem Kundendienst ausführen. Damit wird sichergestellt, dass die Sicherheit des Gerätes erhalten bleibt.

Garantie

Sie erhalten auf dieses Gerät 3 Jahre Garantie ab Kaufdatum. Das Gerät wurde sorgfältig produziert und vor Anlieferung gewissenhaft geprüft. Bitte bewahren Sie den Kassenbon als Nachweis für den Kauf auf. Bitte setzen Sie sich im Garantiefall mit Ihrer Servicestelle telefonisch in Verbindung. Nur so kann eine kostenlose Einsendung Ihrer Ware gewährleistet werden.

Die Garantieleistung gilt nur für Material- oder Fabrikationsfehler, nicht aber für Transportschäden, Verschleißteile oder für Beschädigungen an zerbrechlichen Teilen, z. B. Schalter oder Akkus.
Das Produkt ist lediglich für den privaten und nicht für den gewerblichen Gebrauch bestimmt.

Bei missbräuchlicher und unsachgemäßer Behandlung, Gewaltanwendung und bei Eingriffen, die nicht von unserer autorisierten Service-Niederlassung vorgenommen wurden, erlischt die Garantie. Ihre gesetzlichen Rechte werden durch diese Garantie nicht eingeschränkt.

Die Garantiezeit wird durch die Gewährleistung nicht verlängert. Dies gilt auch für ersetzte und reparierte Teile. Eventuell schon beim Kauf vorhandene Schäden und Mängel müssen sofort nach dem Auspacken gemeldet werden, spätestens aber zwei Tage nach Kaufdatum. Nach Ablauf der Garantiezeit anfallende Reparaturen sind kostenpflichtig.

DE
Service Deutschland
Tel.: 0800 5435 111
E-mail: kompernass@lidl.de

IAN 93528

AT
Service Österreich
Tel.: 0820 201 222
(0,15 EUR/Min.)
E-mail: kompernass@lidl.at

IAN 93528

CH
Service Schweiz
Tel.: 0842 665566
(0,08 CHF/Min., Mobilfunk max. 0,40 CHF/Min.)
E-mail: kompernass@lidl.ch

IAN 93528

● Entsorgung

Die Verpackung besteht aus umweltfreundlichen Materialien, die Sie über die örtlichen Recyclingstellen entsorgen können.

Werfen Sie Elektrowerkzeuge nicht in den Hausmüll!

Gemäß Europäischer Richtlinie 2002/96/EC über Elektro- und Elektronik-Altgeräte und Umsetzung in nationales Recht müssen verbrauchte Elektrowerkzeuge getrennt gesammelt und einer umweltgerechten Wiederverwertung zugeführt werden.

Möglichkeiten zur Entsorgung des ausgedienten Gerätes erfahren Sie bei Ihrer Gemeinde- oder Stadtverwaltung.

● Konformitätserklärung / Hersteller CE

Wir, KOMPERNASS HANDELS GMBH, Dokumentenverantwortlicher: Herr Semi Uguzlu, BURGSTRASSE 21, 44867 BOCHUM, DEUTSCHLAND, erklären hiermit, dass dieses Produkt mit den folgenden Normen, normativen Dokumenten und EG-Richtlinien übereinstimmt:

Maschinenrichtlinie
(2006 / 42 / EC)

EG-Niederspannungsrichtlinie
(2006 / 95 / EC)

Elektromagnetische Verträglichkeit
(2004 / 108 / EC)

RoHS Richtlinie
(2011 / 65 / EU)

angewandte harmonisierte Normen
EN 60745-1/A11:2010
EN 60745-2-14/A2:2010
EN 55014-1/A2:2011
EN 55014-2/A2:2008
EN 61000-3-2/A2:2009
EN 61000-3-3:2008

Typ / Gerätebezeichnung:
Elektrohobel PEH 30 A1

Herstellungsjahr: 09–2013
Seriennummer: IAN 93528

Bochum, 30.09.2013

Semi Uguzlu
- Qualitätsmanager -

Technische Änderungen im Sinne der Weiterentwicklung sind vorbehalten.

Introduction

Proper use ... Page 26
Features and equipment ... Page 26
Included items ... Page 26
Technical data ... Page 26

General safety advice for electrical power tools

1. Workplace safety ... Page 27
2. Electrical safety ... Page 27
3. Personal safety ... Page 28
4. Careful handling and use of electrical power tools ... Page 28
5. Service ... Page 29
Safety advice relating specifically to power planers ... Page 29
Safety instructions for planers ... Page 29
Original accessories / attachments ... Page 30

Preparing for use

Switching On / Off ... Page 30
Setting the cutting depth ... Page 30
Vacuum extraction of dust / debris ... Page 30
Parking shoe ... Page 30
The planing process ... Page 31
Chamfering edges ... Page 31
Using the guide fence ... Page 31
Using the rebate depth stop ... Page 31
Removing and installing a planer blade ... Page 31
Replacing a drive belt ... Page 32

Maintenance and cleaning ... Page 32

Service centre ... Page 32

Warranty ... Page 32

Disposal ... Page 33

Declaration of Conformity / Manufacturer ... Page 33

Electric planer PEH 30 A1

Introduction

We congratulate you on the purchase of your new device. You have chosen a high quality product. The instructions for use are part of the product. They contain important information concerning safety, use and disposal. Before using the product, please familiarise yourself with all of the safety information and instructions for use. Only use the unit as described and for the specified applications. If you pass the product on to anyone else, please ensure that you also pass on all the documentation with it.

Proper use

The device is suitable for planing wood in the form of beams or boards or the like if the workpiece is held securely in a fixed position. The device is also suitable for chamfering edges and for rebating. Any other use or modification to the device shall be considered as improper use and could give rise to considerable risk of accident. The manufacturer will not accept liability for loss or damage arising from improper use. Not suitable for commercial use.

Features and equipment

1 Safety lock-out
2 ON / OFF switch
3 Planing debris removal port (right / left selectable)
4 Belt cover
5 Belt cover screws
6 Guide fence
7 Guide fence fixing screws
8 Fixing nut for setting rebate width
9 Sole
10 V-groove
11 Rebate depth stop fixing screw
12 Rebate depth stop
13 Rotary control for setting planing depth
14 Cutting depth scale
15 Reducer piece
16 Parking shoe
17 Blade shaft
18 Cutting element
19 Plane blade fixing screws
20 Plane blade
21 Side blade shaft guard
22 Allen key
23 Drive belt
24 Large belt wheel
25 Small belt wheel
26 Open spanner

Included items

1 Electric planer PEH 30 A1
1 Guide fence
1 Rebate depth stop
1 Allen key
1 Open spanner
1 Reducer piece
1 Operating instructions

Technical data

Rated voltage:	230 – 240 V~ 50 Hz
Rated power:	750 W
Design no-load speed:	n_0 13000 rpm
Planing depth:	0 – 3.0 mm
Planing width:	82 mm
Protection class:	II / ⧈

Noise and vibration data:
Measured values for noise are determined in accordance with EN 60745. The A-weighted noise level of the electrical power tool are typically:

Sound pressure level:	89 dB(A)
Sound power level:	100 dB(A)
Uncertainty K:	3 dB

Wear ear protection!

Evaluated acceleration, typical:
Hand / arm vibration a_h = 5.644 m / s^2
Uncertainty K = 1.5 m / s^2

⚠ **WARNING!** The vibration level specified in these instructions was measured in accordance with an EN 60745 standardised measurement process and can be used to compare equipment. The vibration emission value specified can also serve as a preliminary assessment of the exposure.
The vibration level will change according to the application of the electrical tool an in some cases may exceed the value specified in these instructions. Regularly using the electric tool in such a way may make it easy to underestimate the vibration.

Note: If you wish to make an accurate assessment of the vibration loads experienced during a particular period of working, you should also take into account the intervening periods of time when the device is switched off or is running but is not actually in use. This can result in a much lower vibration load over the whole of the period of working.

● General safety advice for electrical power tools

⚠ **WARNING! Read all the safety advice and instructions!** *Failure to observe the safety advice and instructions may result in electric shock, fire and / or serious injury.*

Keep all the safety advice and instructions in a safe place for future reference!

The term "electrical tool" used in the safety advice refers to electrical tools powered by mains electricity (by means of a mains lead) and electrical tools powered by rechargeable batteries (without a mains lead).

1. Workplace safety

a) **Keep your working area clean and well lit.** *Untidy or poorly lit working areas can lead to accidents.*
b) **Do not work with the device in potentially explosive environments in which there are inflammable liquids, gases or dusts.** *Electrical power tools create sparks, which can ignite dusts or fumes.*
c) **Keep children and other people away while you are operating the electrical tool.** *Distractions can cause you to lose control of the device.*

2. Electrical safety

a) **The mains plug on the device must match the mains socket. The plug must not be modified in any way. Do not use an adapter plug with devices fitted with a protective earth.** *Unmodified plugs and matching sockets reduce the risk of electric shock.*
b) **Avoid touching earthed surfaces such as pipes, radiators, ovens and refrigerators with any part of your body.** *There is an increased risk of electric shock if your body is earthed.*
c) **Keep the device away from rain or moisture.** *Water entering an electrical device increases the risk of electric shock.*
d) **Do not use the mains lead for any purpose for which it was not intended, e.g. to carry the device, to hang up the device or to pull the mains plug out of the mains socket. Keep the mains lead away from heat, oil, sharp edges or moving parts of the device.** *Damaged or tangled mains leads increase the risk of electric shock.*
e) **When working outdoors with an electrical power tool always use extension cables that are also approved for use outdoors.** *The use of an extension cable suitable for outdoor use reduces the risk of electric shock.*
f) **Use a residual current device (RCD) for protection if operating the electrical power tool in a moist environment is unavoidable.** *The use of an RCD reduces the risk of electric shock.*

3. Personal safety

a) **Remain alert at all times, watch what you are doing and always proceed with caution. Do not use the device if you are tired or under the influence of drugs, alcohol or medication.** *One moment of carelessness when using the device can lead to serious injury.*

b) **Wear personal protective equipment and always wear safety glasses.** *The wearing of personal protective equipment such as dust masks, non-slip safety shoes, safety helmets or ear protectors, appropriate to the type of electrical power tool used and work undertaken, reduces the risk of injury.*

c) **Avoid unintentional operation of the device. Check that the electrical power tool is switched off before you connect it to the mains, pick it up or carry it.** *Accidents can happen if you carry the device with your finger on the ON/OFF switch or with the device switched on.*

d) **Remove any setting tools or spanners before you switch the device on.** *A tool or spanner left attached to a rotating part of a device can lead to injury.*

e) **Avoid placing your body in an unnatural position. Keep proper footing and balance at all times.** *By doing this you will be in a better position to control the device in unforeseen circumstances.*

f) **Wear suitable clothing. Do not wear loose clothing or jewellery. Keep your hair, clothing and gloves clear of moving parts.** *Loose clothing, jewellery or long hair can become trapped in moving parts.*

g) **If vacuum dust extraction and collection devices are fitted do not forget to check that they are properly connected and correctly used.** *The use of these devices reduces the hazard presented by dust.*

4. Careful handling and use of electrical power tools

a) **Do not overload the device. Always use an electrical power tool that is intended for the task you are undertaking.** *By using the right electrical power tool for the job you will work more safely and achieve a better result.*

b) **Do not use an electrical power tool if its switch is defective.** *An electrical power tool that can no longer be switched on and off is dangerous and must be repaired.*

c) **Pull the mains plug from the socket before you make any adjustments to the device, change accessories or when the device is put away.** *This precaution is intended to prevent you from unintentionally starting the device.*

d) **When not in use always ensure that electrical power tools are kept out of reach of children. Do not let anyone use the device if he or she is not familiar with it or has not read the instructions and advice.** *Electrical power tools are dangerous when they are used by inexperienced people.*

e) **Look after the device carefully. Check that moving parts are working properly and move freely. Check for any parts that are broken or damaged enough to detrimentally affect the functioning of the device. Have damaged parts repaired before you use the device.** *Many accidents have their origins in poorly maintained electrical power tools.*

f) **Keep cutting tools clean and sharp.** *Carefully maintained cutting tools with sharp cutting edges are less likely to jam and are easier to control.*

g) **Use the electrical power tool, accessories, inserted tools etc. in accordance with these instructions and advice, and the stipulations drawn up for this particular type of device. In doing this, take into account the working conditions and the task in hand.** *The use of electrical*

power tools for purposes other than those intended can lead to dangerous situations.

5. Service

a) **Have your device repaired at the service centre or by qualified specialist personnel using original manufacturer parts only.** *This will ensure that your device remains safe to use.*

● Safety advice relating specifically to power planers

- **Wait until the blade shaft 17 has completely stopped moving before you put the device down.** An exposed blade shaft may catch on the surface and lead to loss of control or serious injury.
- **Do not place your fingers in the planer debris removal port 3.** Danger of injury from rotating parts.
- **Always switch on the device before placing it against the workpiece.** Otherwise the device could kick back if the planer blade gets snagged in the workpiece.
- **When working always keep the sole 9 flat against the workpiece.** Otherwise you could be injured if the plane tilts.
- **Never plane over metal objects.** Otherwise the planer blade / blade shaft 17 could be damaged.
- **Secure the workpiece.** Use clamps or a vice to grip the workpiece firmly. This is much safer than holding it with your hand.
- **Do not plane materials containing asbestos.** Asbestos is a known carcinogen.
- **The dust generated while planing could be hazardous to health, inflammable or explosive.** Wear a dust mask and use a suitable dust / debris vacuum extraction device. Some dusts are known carcinogens.
- **When planing wood for long periods and in particular when working on materials that give rise to dusts that are hazardous to health, the planer must be connected to a suitable external dust extraction device.**
- **Do not use the power planer if its mains lead is damaged.** Damaged mains leads increase the risk of electric shock.
- **Never support yourself by placing your hands near or in front of the device or on the workpiece surface.** If you slip you could be injured.
- **If a dangerous situation arises, pull the mains plug immediately out of the mains socket.**
- **When taking a break from your work, before carrying out any tasks on the device itself (e.g. changing the plane blade) or when you are not using the device, always pull the mains plug out of the mains socket.**
- **Always work with the mains lead leading away from the rear of the device.**
- **Use sharp planer blades only.**
- **Do not soak the materials or the surface you are about to work on with liquids containing solvents.**
- **Avoid contact with rotating parts.**
- **Never use the device for a purpose for which it was not intended or with non-original parts / accessories.**
- **Hold the device securely when working.** Ensure that you are standing in a stable, well-balanced position.
- **Always keep the device clean, dry and free from oil or grease.**

● Safety instructions for planers

- Wait for the cutter spindle to stop completely before setting down the power tool. An exposed rotating cutter spindle can catch on the surface, resulting in loss of control and serious injuries.
- Only hold the power tool by the insulated handle areas as the cutter spindle may touch the tool's mains cable. Contact with a live wire could cause metal parts of the device to become live and lead to electric shock.

- Fix and secure the work piece to a stable surface using clamps or other means. When only securing the work piece by hand or against your body it will remain unstable, which could lead to loss of control.

Original accessories / attachments

- **Use only the accessories and attachments detailed in the operating instructions.** The use of attachments or accessories other than those recommended here could lead to you suffering an injury.

Preparing for use

Switching On / Off

Switching on:
- First press the safety lock-out 1.
- Then press and keep pressed the ON / OFF switch 2.

Switching off:
- Release the ON / OFF switch 2.

Note: For safety reasons the ON / OFF switch 2 cannot be locked in the ON position.

Setting the cutting depth

The rotary control 13 can be used to set the cutting depth in steps from 0 – 3.0 mm according to the cutting depth scale 14.

Vacuum extraction of dust / debris (see Fig. A)

⚠ WARNING! DANGER OF INJURY!
Before you carry out any work on the device always pull the mains plug out of the mains socket.

Planing debris removal port (right / left selectable):
- Release the planing debris removal port 3 by turning it against the direction of the arrow (out of the "Lock" position).
- Pull the planing debris removal port 3 out of the device.
- The planing debris removal port 3 can be set to face left or right in the planer.
- Push the planing debris removal port 3 into the device.
- Lock the planing debris removal port 3 by turning it into the "Lock" position.

External vacuum extraction:
If necessary fit the reducer piece 15 when using a dust extraction system, e.g. a workshop dust extraction system.
The vacuum cleaner / dust extraction device used must be suitable for the material being planed.

Connection:
- Place the reducer piece 15 firmly on to the planing debris removal port 3.
- Push the hose of a suitable dust extraction device approved for that purpose (e.g. a workshop vacuum cleaner) on to the planing debris removal port 3 or the reducer piece 15.

Removal:
- Pull the hose of the dust extraction device off the planing debris removal port 3 or off the reducer piece 15.
- Pull off the reducer piece 15, if fitted.

Parking shoe (see Figs. B / C)

The parking shoe 16 allows you to lay the device down without the risk of damaging the workpiece. When planing, the parking shoe 16 swings up and exposes the rear part of the sole 9.

The planing process

- **CAUTION! DANGER OF KICKBACK!** Always switch on the device before placing it against the workpiece.
- Set the required cutting depth.
- Switch on the device.
- Always place the front part of the sole 9 down first on to the workpiece.
- Guide the device with even forward movement over the surface being planed.
- Move the device forward at a slow rate and ensure that the contact pressure acts evenly on the sole 9. Moving forward at too great a rate results in a poorer surface quality and can lead to blocking of the planing debris removal port.

Chamfering edges (see Fig. H)

The V-grooves 10 in the front sole 9 allow the device to be used for simple chamfering of workpiece edges.

- Use the V-groove most appropriate to your desired chamfer width.
- Place the planer with the V-groove 10 on the workpiece edge and guide the planer along the edge.

Using the guide fence (see Fig. I)

- Attach the guide fence 6 to the device with the fixing screw 7.
- Release the fixing nut 8 and set the guide at the desired distance.
- Retighten the fixing nut 8.
- Exert some slight sideways pressure when guiding the planer with the guide fence.

Using the rebate depth stop (see Fig. J)

- Attach the rebate depth stop 12 to the device with the fixing screw 11.
- Set the desired rebate depth with the rebate depth stop 12.
- Make the required number of passes with the planer until desired rebate depth is achieved.

Removing and installing a planer blade 20 (see Fig. D + E)

⚠ WARNING! DANGER OF INJURY!
Before you carry out any work on the device always pull the mains plug out of the mains socket.

- **CAUTION!** The sharp cutting edges of the planer blade 20 present an injury hazard! Never touch the cutting edges of the planer blade 20.

The planer blade 20 has two cutting edges and it can be fitted either way around.

- Replace the planer blade 20 when both cutting edges are blunt.
- Do not resharpen the planer blades 20.

Reversing or replacing a planer blade 20

IMPORTANT INFORMATION:
Do not release the two Allen keys. They are used to adjust the height of the blade shaft.
Adjustment is necessary only if you wish to use a different planer blade type e.g. a profiled blade.

Always replace both blades at the same time to avoid out of balance forces.

NOTE: If you only release one blade first then you can use the factory-fitted second blade for orientation when you fit the new blade.

1. Release the 3 bolts of the cutting element 18 using the supplied open spanner 26.
   - Press the removable side guard 21 into the slot in the housing.
2. Push the cutting element 18 sideways out from the blade shaft 17.
3. Push the planer blade 20 sideways out from the cutting element 18.
4. Reassembly is carried out in the reverse order with a reversed or new planer blade.
5. Planer blades 20 can be obtained from the service address indicated (see section about warranty).

Replacing a drive belt (see Figs. F + G)

⚠ WARNING! DANGER OF INJURY!
Before you carry out any work on the device always pull the mains plug out of the mains socket.

- Release the screws 5 and remove the belt cover 4.
- Remove the worn drive belt 23.
- First place the new drive belt 23 on to the small belt wheel 25 and then pull the drive belt 23 on to the large belt wheel 24 by rotating it.
- Put the belt cover 4 back into position and fasten it into place with the screws 5.

Maintenance and cleaning

⚠ WARNING! DANGER OF INJURY!
Before you carry out any work on the device always pull the mains plug out of the mains socket.

- Always keep the device and the ventilation slots clean. This way you will work more safely and produce better results.
- Clean out the planing debris removal port 3 regularly.
- Clean out a blocked planing debris removal port using suitable means (e.g. piece of wood, air under pressure, etc.).
- Use a dry cloth to clean the housing.
- Remove any adhering planing dust with a narrow paint brush.
- In no circumstances use sharp objects, or petrol, solvents or cleaning agents that might attack plastic. Do not allow any liquids to enter the inside of the device.

Service centre

⚠ WARNING! Have your device repaired only by qualified specialist personnel using original manufacturer parts only. This will ensure that your device remains safe to use.

⚠ WARNING! If the plug or mains lead needs to be replaced, always have the replacement carried out by the manufacturer or its service centre. This will ensure that your device remains safe to use.

Warranty

The warranty for this appliance is for 3 years from the date of purchase. The appliance has been manufactured with care and meticulously examined before delivery. Please retain your receipt as proof of purchase. In the event of a warranty claim, please make contact by telephone with our Service Department. Only in this way can a post-free despatch for your goods be assured.

The warranty covers only claims for material and maufacturing defects, but not for transport damage, for wearing parts or for damage to fragile components, e.g. buttons or batteries. This product is for private use only and is not intended for commercial use.

The warranty is void in the case of abusive and improper handling, use of force and internal tampering not carried out by our authorized service branch. Your statutory rights are not restricted in any way by this warranty.

The warranty period will not be extended by repairs made unter warranty. This applies also to replaced and repaired parts. Any damage and defects extant on purchase must be reported immediately after unpacking the appliance, at the latest, two days after the purchase date. Repairs made after the expiration of the warranty period are subject to payment.

GB
Service Great Britain
Tel.: 0871 5000 720
(0,10 GBP/Min.)
e-mail: kompernass@lidl.co.uk

IAN 93528

Disposal

The packaging is wholly composed of environmentally-friendly materials that can be disposed of at a local recycling centre.

Do not dispose of electrical power tools with the household rubbish!

In accordance with European Directive 2002/96/EC (covering waste electrical and electronic equipment) and its transposition into national legislation, worn out electrical power tools must be collected separately and taken for environmentally compatible recycling.

Contact your local refuse disposal authority for more details of how to dispose of your worn out electrical devices.

Declaration of Conformity / Manufacturer CE

We, KOMPERNASS HANDELS GMBH, the person responsible for documents: Mr Semi Uguzlu, BURG-STRASSE 21, 44867 BOCHUM, GERMANY, hereby declare that this product complies with the following standards, normative documents and EU directives:

Machinery Directive (2006/42/EC)

EU Low Voltage Directive (2006/95/EC)

Electromagnetic Compatibility (2004/108/EC)

RoHS Directive (2011/65/EU)

Applicable harmonized standards
EN 60745-1/A11:2010
EN 60745-2-14/A2:2010
EN 55014-1/A2:2011
EN 55014-2/A2:2008
EN 61000-3-2/A2:2009
EN 61000-3-3:2008

Type / Device description:
Electric planer PEH 30 A1

Date of manufacture (DOM): 09–2013
Serial number: IAN 93528

Bochum, 30.09.2013

Semi Uguzlu
- Quality Manager -

We reserve the right to make technical modifications in the course of further development.

KOMPERNASS HANDELS GMBH
BURGSTRASSE 21
44867 BOCHUM
GERMANY

Version des informations · Stand der
Informationen · Last Information Update:
09/2013 · Ident.-No.: PEH30A1092013-FR

IAN 93528