PARKSIDE®

PDF ONLINE
www.lidl-service.com

CORDLESS UNIVERSAL SHEAR PMSA 12 B2

(HU)
AKKUS UNIVERZÁLIS APRÍTÓ
Az originál használati utasítás fordítása

(CZ)
AKU UNIVERZÁLNÍ NŮŽKY
Překlad originálního provozního návodu

(DE) (AT) (CH)
AKKU-MULTISCHNEIDER
Originalbetriebsanleitung

IAN 322437_1901

(HU)
(CZ)

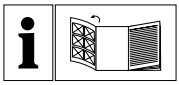

(HU)

Olvasás előtt kattintson az ábrát tartalmazó oldalra és végezetül ismerje meg a készülék mindegyik funkcióját.

(CZ)

Před čtením si otevřete stranu s obrázky a potom se seznamte se všemi funkcemi přístroje.

(DE) (AT) (CH)

Klappen Sie vor dem Lesen die Seite mit den Abbildungen aus und machen Sie sich anschließend mit allen Funktionen des Gerätes vertraut.

HU	Az originál használati utasítás fordítása	Oldal	1
CZ	Překlad originálního provozního návodu	Strana	15
DE / AT / CH	Originalbetriebsanleitung	Seite	29

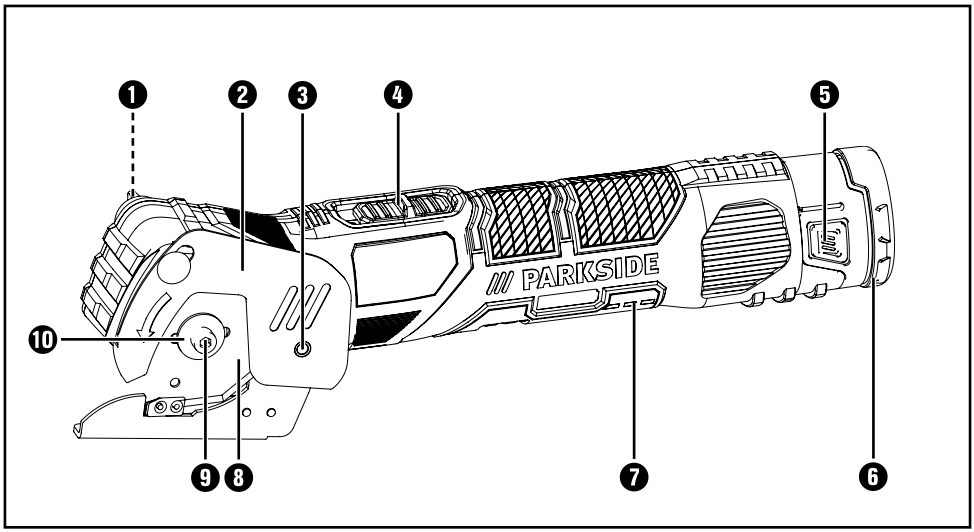
1
2
3
4
5
10
9
8
7
6
PARKSIDE

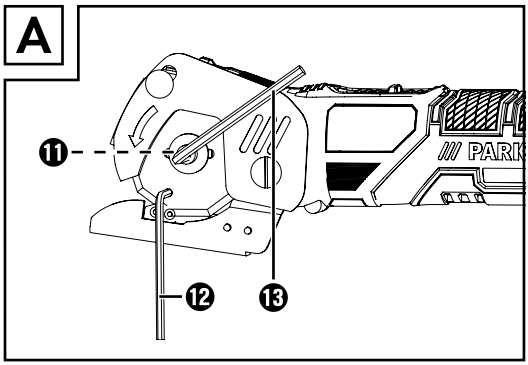
A
11
12
13

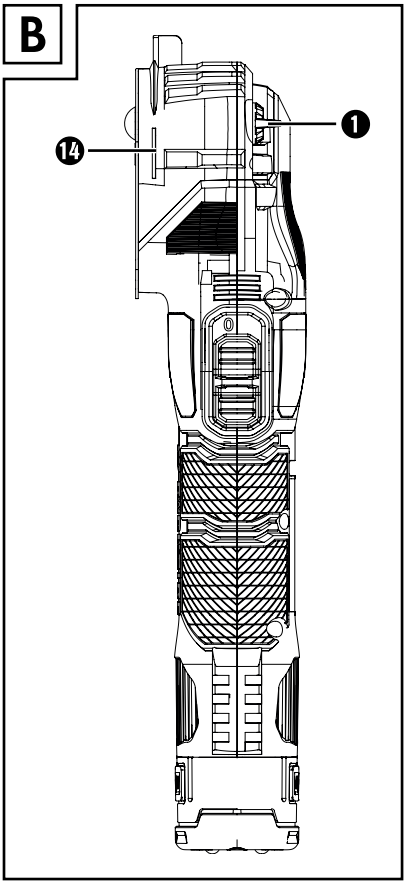
B
1
14

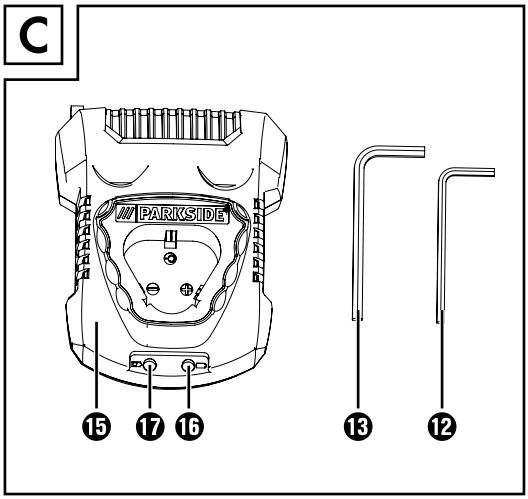
C
PARKSIDE
15
17
16
13
12

All Parkside tools and the chargers PLGK 12 A1 / PLGK 12 B2 of the X12V Team series are compatible with the PAPK 12 A1 / PAPK 12 A2 / PAPK 12 B1 battery pack.

Charging times / Charging currents	2 Ah Battery pack PAPK 12 A1	2 Ah Battery pack PAPK 12 A2	4 Ah Battery pack PAPK 12 B1
max. 2.4 A Charger PLGK 12 A1	60 min / 2.4 A	60 min / 2.4 A	120 min / 2.4 A
max. 4.5 A Charger PLGK 12 B2	60 min / 2.4 A	45 min / 3.5 A	60 min / 4.5 A

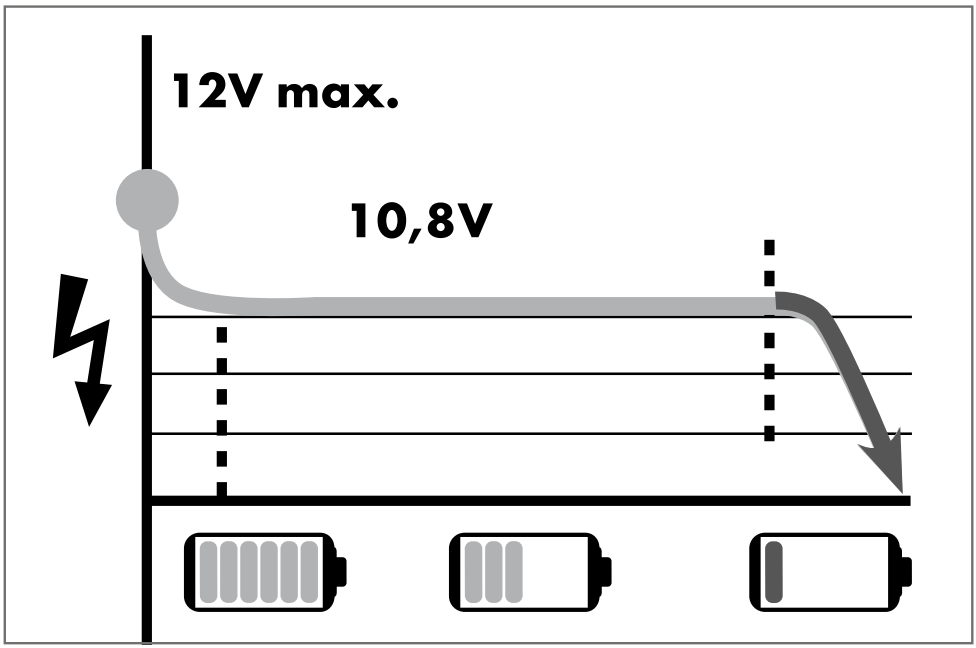

Tartalomjegyzék

Bevezető 2
Rendeltetésszerű használat 2
Felszereltség 2
A csomag tartalma 2
Műszaki adatok 2
Általános biztonsági utasítások elektromos kéziszerszámokhoz 3
1. Munkahelyi biztonság 3
2. Elektromos biztonság 4
3. Személyi biztonság 4
4. Az elektromos kéziszerszám használata és kezelése 5
5. Az akkumulátoros kéziszerszám használata és kezelése 5
6. Szerviz 6
Vágó-tartozékkal kapcsolatos biztonsági utasítások 6
Töltőkre vonatkozó biztonsági utasítások 7
Körfűrészlapokra vonatkozó biztonsági utasítások 7
Eredeti tartozékok / kiegészítő eszközök 7
Üzembe helyezés előtt 7
Akkumulátor-telep kivétele/töltése/behelyezése 7
Védőburkolat beállítása 8
Üzembe helyezés 8
Vágókorong felszerelése/cseréje 8
Használat 9
Be- és kikapcsolás 9
Akkumulátor állapot 9
A készülék használata 9
Vágásvonal-jelölő 9
Karbantartás és tisztítás 9
Ártalmatlanítás 9
A Kompernass Handels GmbH garanciája 10
Szerviz 11
Gyártja 11
Az eredeti megfelelőségi nyilatkozat fordítása 12
Pótakkumulátor rendelése 13
Telefonos rendelés 13

AKKUS UNIVERZÁLIS APRÍTÓ PMSA 12 B2

Bevezető

Gratulálunk új készüléke megvásárlásához! Vásárlásával kiváló minőségű termék mellett döntött. A használati útmutató a termék része. Fontos tudnivalókat tartalmaz a biztonságra, a használatra és az ártalmatlanításra vonatkozóan. A termék használata előtt ismerkedjen meg valamennyi használati és biztonsági utasítással. A terméket csak a leírtak szerint és a megadott célokra használja. A termék harmadik személynek történő továbbadása esetén adja át a készülékhez tartozó valamennyi leírást is.

Rendeltetésszerű használat

Az akkumulátoros multifunkcionális vágógép (az alábbiakban „készülék") anyagok, pl. szövet, PVC, szőnyeg vagy hasonlók vágására készült.
A készüléket csak felnőttek használhatják. 16 év feletti fiatalok csak felügyelet mellett használhatják a készüléket.
Minden egyéb felhasználási mód vagy a gép módosítása rendeltetésellenesnek minősül és jelentős balesetveszélyt rejt magában. A készülék nem ipari használatra készült.

Felszereltség

❶ beállítócsavar
❷ védőburkolat
❸ rögzítőcsavar
❹ be-, kikapcsoló
❺ gomb az akkumulátor-telep kireteszeléséhez
❻ akkumulátor-telep
❼ akkumulátor-kijelző LED
❽ vágókorong
❾ feszítőcsavar
❿ szorítókarima

„A" ábra:

⓫ befogókarima
⓬ kisebb imbuszkulcs (3 mm)
⓭ nagyobb imbuszkulcs (4 mm)

„B" ábra:

⓮ vágásvonal-jelölő

„C" ábra:

⓯ gyorstöltő
⓰ töltésszintjelző LED
⓱ ellenőrző LED

A csomag tartalma

1 multifunkcionális vágógép
1 vágókorong (felszerelve)
1 akkumulátor
1 töltő
2 imbuszkulcs (3 és 4 mm)
1 pót vágókorong
1 tárolótáska
1 használati útmutató

Műszaki adatok

Akkus univerzális aprító: PMSA 12 B2

Névleges feszültség:	12 V ⎓ (egyenáram)
Névleges üresjárati fordulatszám:	n_0 700 min^{-1}
Vágókorong:	1x Ø 60 mm x 1,2 mm x Ø 10 mm
max. vágható anyagastagság:	11 mm

Akkumulátor: PAPK 12 A2

Típus:	Lithium LÍTIUM-ION
Névleges feszültség:	12 V ⎓ (egyenáram)
Kapacitás:	2000 mAh / 24 Wh
Cellaszám:	3

Akkumulátor-gyorstöltő: PLGK 12 A1

BEMENET/Input:	
Névleges feszültség:	220 - 240 V~ (váltóáram), 50 - 60 Hz
Teljesítményfelvétel:	50 W
KIMENET/Output:	
Névleges feszültség:	12 V ⎓ (egyenáram)
Névleges áramerősség:	2,4 A
Töltési idő:	kb. 60 perc
Biztosíték (belső):	2 A T2A
Védelmi osztály:	II/⧈ (dupla szigetelés)

Zajkibocsátási érték:

A zaj mért értéke az EN 62841 szabványnak megfelelően került meghatározásra. Az elektromos kéziszerszám A-súlyozott zajszintjének jellemző értéke:

Hangnyomásszint:	L_{PA} =	70	dB (A)
Bizonytalansági érték K:	K_{PA} =	3	dB
Hangerőszint:	L_{WA} =	81	dB (A)
Bizonytalansági érték K:	K_{WA} =	3	dB

Viseljen hallásvédőt!

Rezgés-kibocsátási érték:

Rezgés összértéke (három irány vektorösszege), az EN 62841 szabvány szerint mérve:

Fűrészelés a < 2,5 m/s²

Bizonytalansági érték K = 1,5 m/s²

MEGJEGYZÉS

- A megadott rezgés-kibocsátási értékek és a megadott zajkibocsátási értékek szabványos mérési eljárással lettek meghatározva és felhasználhatók az elektromos kéziszerszámok egymással történő összehasonlítására.
- A megadott rezgés összértékek és zajkibocsátási szintek a terhelés előzetes becslésére is felhasználhatók.

⚠ FIGYELMEZTETÉS!

- A rezgéskibocsátási érték és zajkibocsátási szint az elektromos kéziszerszám tényleges használata során a megadott értékektől eltérhet annak függvényében, hogy miként és hogyan használja az elektromos kéziszerszámot, és különösen, hogy milyen fajta munkadarabon dolgozik.
- Próbálja a terhelést a lehető legalacsonyabb szinten tartani. A rezgésterhelés csökkenthető például kesztyű viselésével a szerszám használata során, illetve a munkaidő korlátozásával. Ebben az esetben a működési ciklus minden részét figyelembe kell venni (például amikor az elektromos kéziszerszám ki van kapcsolva, és amikor bár be van kapcsolva, de terhelés nélkül fut).

Általános biztonsági utasítások elektromos kéziszerszámokhoz

⚠ FIGYELMEZTETÉS!

- **Tanulmányozza az elektromos kéziszerszámra vonatkozó összes biztonsági figyelmeztetést, utasítást, ábrát és műszaki adatot.** Az alábbi utasítások figyelmen kívül hagyása áramütést, tüzet és/vagy súlyos sérüléseket okozhat.

Őrizze meg az összes biztonsági előírást és utasítást későbbi használatra.

A biztonsági előírásokban használt „elektromos kéziszerszám" kifejezés hálózatról (hálózati vezetéken át) üzemeltetett elektromos kéziszerszámokra és akkumulátoros elektromos kéziszerszámokra (hálózati vezeték nélkül) vonatkozik.

1. Munkahelyi biztonság

a) **Tartsa tisztán és jól megvilágítva a munkaterületét.** A rendetlenség és a rosszul megvilágított munkaterület balesetet okozhat.

b) **Ne dolgozzon az elektromos kéziszerszámmal olyan robbanásveszélyes környezetben, ahol gyúlékony folyadékok, gázok vagy porok vannak.** Az elektromos kéziszerszámok szikráznak, a szikra pedig meggyújthatja a port vagy gőzöket.

c) **Az elektromos kéziszerszám használata közben ne engedjen közel gyermekeket és más személyeket.** Ha elterelik a figyelmét, elveszítheti uralmát az elektromos kéziszerszám felett.

2. Elektromos biztonság

a) **Az elektromos kéziszerszám csatlakozódugójának illeszkednie kell a csatlakozóaljzatba. A csatlakozót semmilyen módon nem szabad megváltoztatni.**
Ne használjon adaptercsatlakozókat földelt elektromos kéziszerszámokkal. A nem módosított csatlakozó és a megfelelő csatlakozóaljzat használata csökkenti az áramütés veszélyét.

b) **Ügyeljen arra, hogy teste ne érintkezzen földelt felülettel, mint például csővezeték, fűtőtest, tűzhely vagy hűtőszekrény felületével.** Az áramütés kockázata nagyobb, ha a teste földelve van.

c) **Óvja az elektromos kéziszerszámot esőtől vagy nedves környezettől.** Növeli az áramütés kockázatát, ha víz kerül az elektromos kéziszerszámba.

d) **Ne használja a csatlakozóvezetéket rendeltetésellenes célra, ne hordozza és ne akassza fel az elektromos kéziszerszámot a kábelnél fogva és ne a vezeténél fogva húzza ki a csatlakozódugót az aljzatból. Tartsa távol a csatlakozóvezetéket hőtől, olajtól, éles szegélyektől vagy mozgó alkatrészektől.** A sérült vagy összecsavarodott csatlakozóvezeték növeli az áramütés kockázatát.

e) **Ha a szabadban dolgozik az elektromos kéziszerszámmal, akkor csak olyan hosszabbító vezetékeket használjon, ami kültéren is engedélyezett.** A kültéri használatra alkalmas hosszabbító kábellel csökkentheti az áramütés veszélyét.

f) **Ha az elektromos kéziszerszám nedves helyen történő használata elkerülhetetlen, akkor használjon áram-védőkapcsolót.** Az áram-védőkapcsoló használata csökkenti az áramütés veszélyének kockázatát.

3. Személyi biztonság

a) **Legyen figyelmes, ügyeljen arra, amit csinál és megfontoltan végezze a munkát az elektromos kéziszerszámmal. Ne használjon elektromos kéziszerszámot, ha fáradt, vagy ha kábítószer, alkohol vagy gyógyszer hatása alatt áll.** Az elektromos kéziszerszám használatakor már egy pillanatnyi figyelmetlenség is komoly sérüléseket okozhat.

b) **Viseljen egyéni védőeszközt és mindig vegyen fel védőszemüveget.** Az elektromos kéziszerszám jellegének és használatának megfelelő egyéni védőeszköz, például pormaszk, csúszásmentes biztonsági cipő, védősisak vagy hallásvédő csökkenti a személyi sérülések veszélyét.

c) **Előzze meg a készülék véletlenszerű bekapcsolását. Győződjön meg arról, hogy az elektromos kéziszerszám ki van kapcsolva, mielőtt a villamos hálózatra és/vagy az akkumulátorra csatlakoztatja, illetve kézbe veszi vagy viszi.** Balesetet okozhat, ha az elektromos kéziszerszám hordozása közben az ujja a kapcsolón van vagy az elektromos kéziszerszám már bekapcsolt állapotban van, amikor csatlakoztatja az áramellátásra.

d) **Távolítsa el a beállításhoz használt szerszámokat vagy csavarkulcsokat az elektromos kéziszerszám bekapcsolása előtt.** Az elektromos kéziszerszám forgó részében maradt szerszám vagy kulcs balesetet okozhat.

e) **Kerülje a normálistól eltérő testtartást. Vegyen fel biztonságos álló helyzetet és tartsa meg folyamatosan az egyensúlyát.** Ily módon váratlan helyzetekben is jobban úrrá tud lenni az elektromos kéziszerszámon.

f) **Viseljen megfelelő ruházatot. Ne viseljen bő ruházatot vagy ékszert. Tartsa távol a haját és ruháját a mozgó részektől.** A laza ruházat, ékszer vagy a hosszú haj beleakadhat a mozgó részekbe.

g) **Amennyiben a készülékhez porelszívó és porgyűjtő berendezés is szerelhető, akkor ezeket csatlakoztatni és megfelelően használni kell.** A porelszívó alkalmazása csökkentheti a por általi veszélyeztetést.

h) **Ne gondolja, hogy biztonságban van és ne hagyja figyelmen kívül az elektromos kéziszerszámokra vonatkozó biztonsági előírásokat akkor sem, ha többszöri használat után jól ismeri az elektromos kéziszerszám használatát.** A figyelmetlen használat a másodperc töredéke alatt súlyos sérüléseket okozhat.

4. Az elektromos kéziszerszám használata és kezelése

a) **Ne terhelje túl az elektromos kéziszerszámot. A munkájának megfelelő elektromos kéziszerszámot használja.** A megfelelő elektromos kéziszerszámmal jobban és biztonságosabban tud dolgozni a megadott teljesítmény-tartományban.

b) **Ne használjon olyan elektromos kéziszerszámot, amelyiknek hibás a kapcsolója.** Ha az elektromos kéziszerszámot már nem lehet be- és kikapcsolni, akkor a használata veszélyes és meg kell javíttatni.

c) **Húzza ki a hálózati csatlakozódugót a csatlakozóaljzatból és/vagy távolítsa el a levehető akkumulátort, mielőtt beállításokat végez a készüléken, betétszerszámokat cserél vagy az elektromos kéziszerszámot elteszi.** Ezzel a megelőző biztonsági intézkedéssel megakadályozható az elektromos kéziszerszám véletlen bekapcsolása.

d) **A nem használt elektromos kéziszerszámot gyermekektől elzárva kell tárolni. Ne engedje, hogy olyan személyek használják az elektromos kéziszerszámot, akik nem ismerik annak használatát vagy nem olvasták az erre vonatkozó utasításokat.** Az elektromos kéziszerszámok veszélyesek, ha tapasztalatlan személyek használják azokat.

e) **Gondosan ápolja az elektromos kéziszerszámokat és a betétszerszámokat. Ellenőrizze, hogy a mozgó részek tökéletesen működnek és nincsenek beszorulva, részei nincsenek eltörve vagy olyannyira megsérülve, hogy az befolyásolná az elektromos kéziszerszám működését. Az elektromos kéziszerszám használata előtt javíttassa meg a sérült részeket.** Sok balesetet a rosszul karbantartott elektromos kéziszerszámok okoznak.

f) **Tartsa mindig élesen és tisztán a vágószerszámokat.** A gondosan karbantartott éles vágóeszközök kisebb valószínűséggel szorulnak be és könnyebben irányíthatók.

g) **Az elektromos kéziszerszámot, a betétszerszámokat stb. a használati utasításoknak megfelelően használja. Vegye figyelembe a munkakörülményeket és az elvégzendő feladatot.** Az elektromos kéziszerszám nem rendeltetésszerű használata veszélyes helyzeteket teremthet.

h) **Tartsa szárazon, tisztán és olaj- illetve zsírmentesen a markolatokat és fogófelületeket.** A csúszós markolatok és fogófelületek nem teszik lehetővé az elektromos kéziszerszám biztonságos használatát és irányítását váratlan helyzetekben.

5. Az akkumulátoros kéziszerszám használata és kezelése

a) **Az akkumulátort csak a gyártó által ajánlott töltővel töltse.** Olyan töltő esetén, amely egy bizonyos típusú akkumulátor töltésére alkalmas, tűzveszély áll fenn, ha másfajta akkumulátorral használják.

b) **Csak az elektromos kéziszerszámba való akkumulátort használja.** Más akkumulátorok használata sérülést okozhat és tűzveszélyes.

c) **A nem használt akkumulátort tartsa megfelelő távolságban gémkapcsoktól, érméktől, kulcsoktól, szögektől, csavaroktól vagy más apró fémtárgyaktól, amelyek rövidzárlatot okozhatnak.** Az akkumulátor érintkezői közötti rövidzárlat égési sérülést vagy tüzet okozhat.

d) **Helytelen alkalmazás esetén folyadék szivároghat ki az akkumulátorból. Ne érjen hozzá. Ha véletlenül mégis hozzáér, öblítse le vízzel. Ha a folyadék a szembe kerül, forduljon orvoshoz.** A kiszivárgó akkumulátorfolyadék bőrirritációt vagy égési sérülést okozhat.

e) **Ne használjon sérült vagy módosított akkumulátort.** A sérült vagy módosított akkumulátorok előre nem látható módon viselkedhetnek és tüzet, robbanást vagy sérülést okozhatnak.

f) **Ne tegye ki az akkumulátort tűznek vagy magas hőmérsékletnek.** Tűz vagy 130 °C (265 °F) feletti hőmérséklet robbanást okozhat.

g) **Kövesse a töltésre vonatkozó utasításokat, és soha ne töltse az akkumulátort és az akkumulátoros kéziszerszámot a használati útmutatóban megadott hőmérséklet-tartományon kívül.** A helytelen töltés és a megengedett hőmérséklet-tartományon kívüli töltés tönkre teheti az akkumulátort és növeli a tűzveszélyt.

VIGYÁZAT! ROBBANÁSVESZÉLY! Soha ne töltsön egyszer használatos elemeket.

Védje az akkumulátort hőségtől, például tartós napsütéstől, tűztől, víztől és nedvességtől.
Robbanásveszély áll fenn.

6. Szerviz

a) **Az elektromos kéziszerszámot csak képzett szakemberrel és csak eredeti cserealkatrészekkel javíttassa.** Ezzel biztosítható az elektromos kéziszerszám hosszan tartó és biztonságos működése.

b) **Soha ne végezzen karbantartást sérült akkumulátorokon.** Az akkumulátorok karbantartását csak a gyártó vagy hivatalos vevőszolgálatok végezhetik.

⚠ FENNMARADÓ KOCKÁZATOK!

- A készülék előírásszerű használata esetén sem lehet teljesen megszüntetni a maradék kockázatokat. Az alábbi veszélyek állhatnak fent a használat során, és a felhasználónak ügyelnie kell az alábbi pontokra:
- Kéz-kar rezgéséből adódó egészségkárosodás, ha a készüléket hosszú időn keresztül használják, illetve nem megfelelően vezetik vagy karbantartása nem megfelelően történik.
- Vágási sérülések
- Halláskárosodás, ha nem viselnek megfelelő hallásvédőt.

Vágó-tartozékkal kapcsolatos biztonsági utasítások

⚠ VESZÉLY!

- Ne nyúljon kezével a vágó területbe és a vágólemezhez.
- Mielőtt munkákat végez a készüléken, ellenőrizze, hogy a forgásirány kapcsoló középen van. Ez megakadályozza a véletlen bekapcsolódást.
- Csak működőképes védőburkolattal vágjon. A hibás védőburkolat nem védi meg Önt attól, hogy véletlenül a vágólemezhez érjen.
- Minden használat előtt ellenőrizze, hogy a védőburkolat kifogástalan állapotban van és a vágólemez meg van húzva.
- Mindig megfelelő méretű és megfelelő befogófurattal rendelkező vágólemezt használjon.
- Ne használjon letört, megrepedt vagy más módon sérült vágókorongot.
- Soha ne használja a készüléket védőberendezések nélkül.

Töltőkre vonatkozó biztonsági utasítások

- Ezt a készüléket 8 éves kor feletti gyermekek és csökkent fizikai, érzékszervi vagy szellemi képességű, illetve tapasztalattal és ismeretekkel nem rendelkező személyek csak felügyelet mellett használhatják, vagy ha felvilágosították őket a készülék biztonságos használatáról és megértették az ebből eredő veszélyeket. Gyermekek nem játszhatnak a készülékkel. Tisztítást és a felhasználó által végzendő karbantartást felügyelet nélküli gyermekek nem végezhetnek.
- A veszélyek elkerülése érdekében a sérült csatlakozóvezetéket a gyártónak, a gyártó vevőszolgálatának vagy hasonló szakképzett személynek kell kicserélnie.

A töltő kizárólag beltéri használatra alkalmas.

⚠ FIGYELMEZTETÉS!

- Ne használja a készüléket sérült kábellel, hálózati kábellel vagy hálózati csatlakozódugóval. A sérült hálózati kábel az áramütés veszélye miatt életveszélyes.

⚠ FIGYELEM!

- Ez a töltő csak az alábbi akkumulátorokkal használható: PAPK 12 A1 / PAPK 12 A2, PAPK 12 B1.
- A kompatibilis akkumulátorok aktuális listája a www.lidl.de/akku oldalon található.

Körfűrészlapokra vonatkozó biztonsági utasítások

Viseljen védőkesztyűt!

Viseljen légzésvédőt!

Viseljen védőszemüveget!

Viseljen hallásvédőt!

VIGYÁZAT! ROBBANÁSVESZÉLY! Soha ne töltsön egyszer használatos elemeket.

Eredeti tartozékok / kiegészítő eszközök

- Csak a használati útmutatóban megadott tartozékokat és kiegészítő eszközöket használja, ill. amelyek befogója kompatibilis a készülékkel.

Üzembe helyezés előtt

Akkumulátor-telep kivétele/töltése/behelyezése

⚠ VIGYÁZAT!

- ► Mindig húzza ki a hálózati csatlakozódugót, mielőtt az akkumulátor-telepet ❻ kiveszi a töltőből, ill. belehelyezi.

MEGJEGYZÉS

- ► Az akkumulátor részben feltöltve kerül kiszállításra. Üzembe helyezés előtt töltse legalább 1 órán keresztül az akkumulátort a töltőben. Ezzel biztosítható az akkumulátor teljes teljesítménye. A lítium-ion akkumulátor bármikor tölthető anélkül, hogy csökkenne az élettartama. A töltés megszakítása nem tesz kárt az akkumulátorban.
- ► Ha az akkumulátor üzemelés közben nagyon felmelegedett, akkor nem lehet tölteni. Hagyja először lehűlni.

MEGJEGYZÉS

► Soha ne töltse az akkumulátor-telepet akkor, ha a környezeti hőmérséklet 10 °C alatt vagy 40 °C felett van. A lítium-ion akkumulátor hosszabb tárolása esetén rendszeresen ellenőrizni kell az akkumulátor töltöttségét. Az optimális töltöttségi állapot 50% és 80% között van. Hűvös, száraz helyen, 0 °C és 50 °C közötti környezeti hőmérsékleten kell tárolni.

1. Az akkumulátor-telep ❻ kivételéhez nyomja meg a kireteszelő gombokat ❺ és húzza ki az akkumulátor-telepet ❻ a készülékből.
2. Helyezze be az akkumulátor-telepet ❻ a gyorstöltőbe ⓯.
3. Csatlakoztassa a hálózati csatlakozódugót a csatlakozóaljzatba. Az ellenőrző LED ⓱ pirosan világít.
4. A zöld töltésszintjelző LED ⓰ azt jelzi, hogy a töltési folyamat lezárult és az akkumulátor-telep ❻ üzemkész.
5. Helyezze be az akkumulátor-telepet ❻ a készülékbe.

Védőburkolat beállítása

⚠ FIGYELMEZTETÉS!

► A készüléket csak felszerelt védőburkolattal ❷ szabad működtetni.

► Minden üzembe helyezés előtt ellenőrizze a védőburkolat ❷ stabil illeszkedését.

♦ Lazítsa meg a beállítócsavart ❶ az óramutató járásával ellentétes irányba történő elforgatással (lásd a B ábrát is a kihajtható oldalon).

♦ Igazítsa a védőburkolat ❷ állását a mindenkori anyagvastagsághoz.

♦ Húzza meg a beállítócsavart ❶ az óramutató járásával megegyező irányba.

Üzembe helyezés

⚠ FIGYELMEZTETÉS!

► A készülék üzembe helyezése előtt ellenőrizze, hogy a feszítőcsavar ❾ erősen meg van húzva.

Vágókorong felszerelése/cseréje

⚠ FIGYELMEZTETÉS!

► A vágókorong ❽ a használat révén nagyon felmelegedhet. Hagyja lehűlni, mielőtt cserét végez.

► A sérülések elkerülése érdekében viseljen védőkesztyűt.

► Csak a mellékelt szorítókarimát használja az összeszereléshez.

A vágókorongot ❽ csak eltávolított akkumulátor-telep esetén cserélje ki!

♦ Csavarja ki a beállítócsavart ❶. Állítsa a védőburkolatot ❷ a legfelső pozícióba.

♦ Rögzítse a vágókorongot ❽ a kisebb imbuszkulccsal ⓬ az egyik lyukban (lásd az A ábrát a kihajtható oldalon).

♦ Távolítsa el a feszítőcsavart ❾ és a szorítókarimát ⓫ a nagyobb imbuszkulccsal ⓭.

♦ Vegye le a vágókorongot ❽ a befogókarimáról ⓫. Óvatosan tolja lefelé a vágókorongot ❽ a védőburkolatból ❷.

♦ Új vágókorong felszereléséhez fordított sorrendben kell eljárni. Közben ügyeljen arra, hogy a vágókorong lecsiszolt oldala kifelé mutasson.

⚠ FIGYELMEZTETÉS!

► Ha egy forgásirányt jelző nyíl van elhelyezve a vágókorongon, akkor annak meg kell egyeznie a készüléken lévő forgásirányt jelző nyíllal.

► Ne húzza meg túl szorosan a feszítőcsavart ❾. A vágókorong eltörhet.

Használat

⚠ FIGYELMEZTETÉS! SÉRÜLÉSVESZÉLY

► Ügyeljen arra, hogy a vágókorong kikapcsolás után tovább forog egy darabig.

Be- és kikapcsolás

Bekapcsolás:

♦ Tolja a be-, kikapcsolót ❹ az 1-es pozícióba.

Kikapcsolás:

♦ Tolja a be-, kikapcsolót ❹ a 0 pozícióba.

Akkumulátor állapot

♦ Az állapot az alábbiak szerint jelenik meg az akkumulátor-kijelző LED-en ❼ :
PIROS / NARANCSSÁRGA / ZÖLD = maximális töltés
PIROS/NARANCSSÁRGA = közepes töltés
PIROS = gyenge töltés – akkumulátor töltése szükséges

A készülék használata

♦ Csak csekély előtolással és nyomással üzemeltesse a készüléket.
♦ Ügyeljen arra, hogy a vágókorong ne álljon le.
♦ Feszítse meg a vékony megmunkálandó anyagokat, mint pl. szövetet.

Vágásvonal-jelölő

♦ Rajzolja fel előzetesen a kívánt vágásmintát a megmunkálandó anyagra.
♦ Használja a vágásvonal-jelölőt ⓮ az előzőleg felrajzolt vágásminta követéséhez.

Karbantartás és tisztítás

FIGYELMEZTETÉS! SÉRÜLÉSVESZÉLY! A készüléken végzendő bármely művelet előtt kapcsolja ki a készüléket és vegye ki az akkumulátort.

A készülék nem igényel karbantartást.

- A készüléknek mindig tisztának, száraznak és olaj- vagy kenőanyagmentesnek kell lenni.
- Ne hagyja, hogy folyadék kerüljön a készülék belsejébe.
- A készülékház tisztításához használjon száraz törlőkendőt. Soha ne használjon benzint, oldószert vagy tisztítószert, ami kárt tesz a műanyagban.
- Mindig tartsa tisztán a védőburkolat körüli területet. Távolítsa el a port és a forgácsot sűrített levegővel történő kifújással vagy egy ecsettel.
- A lítium-ion akkumulátor hosszabb tárolása esetén rendszeresen ellenőrizze az akkumulátor töltöttségét. Az optimális töltöttségi állapot 50% és 80% között van. Az optimális tárolási környezet hűvös és száraz.

MEGJEGYZÉS

► A felsorolásban nem szereplő alkatrészeket (mint pl. akkumulátor, töltő) szerviz-forródrótunkon keresztül rendelheti meg.

Ártalmatlanítás

A csomagolás környezetbarát anyagokból készült, amit a helyi hulladékhasznosítónál adhat le ártalmatlanításra.

Ne dobjon elektromos kéziszerszámot a háztartási hulladékba!

A 2012/19/EU európai irányelv értelmében a használt elektromos kéziszerszámokat elkülönítve kell gyűjteni és környezetbarát módon kell újrahasznosítani.

Ne dobjon akkumulátort a háztartási hulladékba!

Li-ion

⚠ FIGYELMEZTETÉS!

► Ártalmatlanítás előtt távolítsa el az akkumulátorokat a készülékből.

A hibás vagy elhasználódott akkumulátorokat a 2006/66/EC irányelv szerint újra kell hasznosítani. Az akkumulátor-telepet és/vagy a készüléket a rendelkezésre álló gyűjtőhelyeken adhatja vissza. Az elhasznált elektromos kéziszerszámok/akkumulátor-telepek ártalmatlanítási lehetőségeiről tájékozódjon települése vagy városa önkormányzatánál.

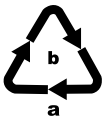

Ártalmatlanítsa a csomagolást környezetbarát módon.
Vegye figyelembe a különböző csomagolóanyagokon lévő jelzéseket és adott esetben válassza külön azokat. A csomagolóanyagok rövidítésekkel (a) és számjegyekkel (b) vannak megjelölve, az alábbi jelentéssel:
1–7: műanyagok,
20–22: papír és karton,
80–98: kompozit anyagok

Az elhasználódott termék ártalmatlanításának lehetőségeiről tájékozódjon települése vagy városa önkormányzatánál.

A Kompernass Handels GmbH garanciája

Tisztelt Vásárlónk!

A készülékre a vásárlás napjától számított 3 év garanciát vállalunk. A termék meghibásodása esetén. Önt jogszabályban foglalt jogok illetik meg az eladóval szemben. Az alábbi garanciánk nem korlátozza vagy szünteti meg a jogszabályban biztosított jogokat.

Garanciális feltételek

A garanciális időszak a vásárlás napján kezdődik. Gondosan őrizze meg a nyugtát. Ez a vásárlás igazolásához szükséges.

Ha a termékvásárlás napjától számított három éven belül anyag- vagy gyártási hibát észlel, akkor a terméket saját belátásunk szerint ingyen megjavítjuk, kicseréljük vagy visszafizetjük az árát. A garancia feltétele a hibás készülék és a vásárlást igazoló bizonylat (pénztári blokk) három éves garanciaidőn belüli bemutatása, valamint a hiba lényegének és megjelenése idejének rövidleírása.

Ha garanciánk fedezetet nyújt a hibára, akkor javított vagy egy új terméket kap vissza. A termék javítása vagy cseréje esetén a garancia nem kezdődik elölről.

Garanciális idő és a jogszabályban foglalt szavatossági igények

A garancia ideje nem hosszabbodik meg a jótállással. Ez a cserélt és javított alkatrészekre is vonatkozik. Az esetlegesen már a vásárláskor is fennálló sérüléseket és hiányosságokat a kicsomagolás után azonnal jelezni kell. A garanciai lejárta után esedékes javítások díjkötelesek.

A garancia köre

A készüléket szigorú minőségi előírások szerint gyártottuk és kiszállítás előtt lelkiismeretesen ellenőriztük.

A garancia anyag- vagy gyártási hibákra vonatkozik. A garancia nem terjed ki a termék normális elhasználódásnak kitett és ezért kopó alkatrészeknek tekinthető alkatrészeire vagy a törékeny alkatrészek – mint például kapcsolók, akkumulátorok vagy üvegből készült alkatrészek – sérüléseire.

A garancia megszűnik akkor, ha a termék megsérül, nem megfelelően használják vagy nem tartják karban. A termék megfelelő használata érdekében a használati útmutatóban foglalt összes utasítást pontosan be kell tartani. Feltétlenül kerülni kell minden olyan felhasználási és kezelési módot, amit a használati útmutató nem javasol, vagy amelynek elkerülésére kifejezetten figyelmeztet.

A termék csak magánhasználatra és nem ipari használatra készült. A garancia érvényét veszti viszszaélésszerű vagy szakszerűtlen kezelés, erőszak alkalmazása vagy olyan beavatkozások esetén, amelyeket általunk nem engedélyezett szervizben végeztek el.

A garancia érvényesítése

Ügyének gyors feldolgozása érdekében kövesse a következő utasításokat:

- Kérjük, hogy minden kapcsolatfelvételnél tartsa készenlétben a vásárlást igazoló pénztári blokkot és a cikkszámot (pl. IAN 12345).
- A cikkszám a termék adattábláján, a termékre gravírozva, a használati útmutató címlapján (balra lent) vagy a termék hátoldalán vagy alján lévő címkén található.
- Működési hiba vagy más hiba észlelése esetén vegye fel a kapcsolatot az alábbi szervizrészleggel **telefonon** vagy **e-mailben**.
- Küldje el díjmentesen a megadott szerviz címére a hibásnak talált terméket és a vásárlást igazoló bizonylatot (pénztári blokk), illetve röviden írja le azt is, hogy hol és mikor jelentkezett a hiba.

PDF ONLINE
www.lidl-service.com

Más használati útmutatókhoz, termékbemutató videókhoz és a telepítési szoftverekhez hasonlóan ezt is letöltheti a www.lidl-service.com oldalról.

Ezzel a QR-kóddal közvetlenül a Lidl ügyfélszolgálati oldalra kerülnek (www.lildl-service.com) és a cikkszám megadásával (IAN) 123456 megnyithatja a használati útmutatót.

Szerviz

(HU) **Szerviz Magyarország**
Tel.: 06800 21225
E-Mail: kompernass@lidl.hu

IAN 322437_1901

Gyártja

Ügyeljen arra, hogy az alábbi cím nem a szerviz címe. Először forduljon a megjelölt szervizhcez.

KOMPERNASS HANDELS GMBH
BURGSTRASSE 21
44867 BOCHUM
NÉMETORSZÁG
www.kompernass.com

Az eredeti megfelelőségi nyilatkozat fordítása

Mi, a KOMPERNASS HANDELS GMBH – a dokumentációért felelős: Semi Uguzlu, BURGSTR. 21, 44867 BOCHUM, NÉMETORSZÁG –, ezennel igazoljuk, hogy ez a termék megfelel az alábbi szabványoknak, normatív dokumentumoknak és EK-irányelveknek:

Gépekre vonatkozó irányelv (2006/42/EC)

EK Alacsony feszültség irányelv (2014/35/EU) (csak töltő)

Elektromágneses összeférhetőség (2014/30/EU)

RoHS irányelv (2011/65/EU)*

*A kiállított megfelelőségi nyilatkozat tekintetében kizárólag a gyártó felel. A nyilatkozat fenti tárgya megfelel az Európa Parlament és Tanács 2011. június 8-i, egyes veszélyes anyagok elektromos és elektronikus berendezésekben való alkalmazásának korlátozásáról szóló 2011/65/EU irányelvnek.

Alkalmazott harmonizált szabványok:

EN 62841-1:2015

EN ISO 12100:2010

EN 60335-1:2012/A13:2017

EN 60335-2-29:2004/A11:2018

EN 62233:2008

EN 55014-1:2017

EN 55014-2:2015

EN 61000-3-2:2014

EN 61000-3-3:2013

EN 50581:2012

A gép típusmegjelölése: Akkus univerzális aprító PMSA 12 B2

Gyártási év: 2019.05.

Sorozatszám: IAN 322437_1901

Bochum, 2019.05.12.

CE

Semi Uguzlu

– minőségbiztosítási vezető –

A továbbfejlesztés érdekében a műszaki változtatások jogát fenntartjuk.

Pótakkumulátor rendelése

Készülékéhez kényelmesen rendelhet pótakkumulátort a www.kompernass.com internetoldalon vagy telefonon.
A korlátozott raktárkészlet miatt ez a termék adott esetben rövid időn belül elfogyhat.

TUDNIVALÓ

► A pótalkatrészek rendelése egyes országokban nem lehetséges interneten keresztül. Ebben az esetben forduljon szerviz-ügyfélszolgálatunkhoz.

Telefonos rendelés

(HU) **Szerviz Magyarország**
Tel.: 06800 21225
E-Mail: kompernass@lidl.hu

A rendelés gyors feldolgozása érdekében megkeresése során tartsa készenlétben készüléke cikkszámát (pl. IAN 322437). A cikkszám a típustáblán vagy a jelen használati útmutató címoldalán található.

Obsah

Úvod 16
Použití v souladu s určením 16
Vybavení 16
Rozsah dodávky 16
Technické údaje 16
Obecné bezpečnostní pokyny pro elektrická nářadí 17
1. Bezpečnost na pracovišti 17
2. Elektrická bezpečnost 18
3. Bezpečnost osob 18
4. Manipulace s elektrickým nářadím a jeho použití 19
5. Použití akumulátorového nářadí a manipulace s ním 19
6. Servis 20
Bezpečnostní pokyny pro řezací nástavec 20
Bezpečnostní pokyny pro nabíječky 21
Bezpečnostní pokyny pro listy do okružní pily 21
Originální příslušenství / originální přídavná zařízení 21
Před uvedením do provozu 22
Vyjmutí/nabití/vložení akumulátoru 22
Nastavení ochranného krytu 22
Uvedení do provozu 22
Montáž / výměna řezacího kotouče 22
Obsluha 23
Zapnutí a vypnutí 23
Stav akumulátoru 23
Manipulace s přístrojem 23
Značení linie střihu 23
Údržba a čištění 23
Likvidace 23
Záruka společnosti Kompernass Handels GmbH 24
Servis 25
Dovozce 25
Překlad originálu prohlášení o shodě 26
Objednávka náhradního akumulátoru 27
Telefonická objednávka 27

AKU UNIVERZÁLNÍ NŮŽKY PMSA 12 B2

Úvod

Blahopřejeme vám k zakoupení vašeho nového přístroje. Rozhodli jste se pro vysoce kvalitní výrobek. Návod k obsluze je součástí tohoto výrobku. Obsahuje důležité informace o bezpečnosti, použití a likvidaci. Před použitím výrobku se seznamte se všemi provozními a bezpečnostními pokyny. Výrobek používejte pouze předepsaným způsobem a pro uvedené oblasti použití. Při předávání výrobku třetím osobám předejte spolu s ním i tyto podklady.

Použití v souladu s určením

Aku univerzální nůžky (dále jen „přístroj“) jsou určeny ke stříhání materiálů jako např. tkaniny, PVC, koberce apod.
Přístroj je určen k použití dospělými osobami. Mladiství nad 16 let smí přístroj používat pouze pod dozorem.
Jakékoliv jiné použití nebo úprava přístroje jsou pokládány za použití v rozporu s určením a mohou způsobit vážná nebezpečí úrazu. Není určen pro komerční použití.

Vybavení

❶ seřizovací šroub
❷ ochranný kryt
❸ připevňovací šroub
❹ vypínač
❺ odblokovací tlačítko pro akumulátor
❻ akumulátor
❼ LED displej akumulátoru
❽ řezací kotouč
❾ upínací šroub
❿ upínací příruba

Obrázek A:

⓫ přidržovací příruba
⓬ malý klíč s vnitřním šestihranem (3 mm)
⓭ větší klíč s vnitřním šestihranem (4 mm)

Obrázek B:

⓮ Značení linie střihu

Obrázek C:

⓯ rychlonabíječka
⓰ LED kontrolka nabíjení
⓱ LED kontrolka

Rozsah dodávky

1 univerzální nůžky
1 řezací kotouč (předmontovaný)
1 akumulátor
1 nabíječka
2 klíče s vnitřním šestihranem (3 a 4 mm)
1 náhradní řezací kotouč
1 úložný kufřík
1 návod k obsluze

Technické údaje

Aku univerzální nůžky: PMSA 12 B2

Domezovací napětí:	12 V ⎓ (stejnosměrný proud)
Domezovací počet otáček při volnoběhu:	n_0 700 min^{-1}
Řezací kotouč:	1x Ø 60 mm x 1,2 mm x Ø 10 mm
max. střihatelná tloušťka materiálu:	11 mm

Akumulátor: PAPK 12 A2

Typ:	Lithium LITHIUM-IONTOVÝ
Domezovací napětí:	12 V ⎓ (stejnosměrný proud)
Kapacita:	2000 mAh / 24 Wh
Články:	3

Rychlonabíječka akumulátorů: PLGK 12 A1

VSTUP / input:

Domezovací napětí:	220–240 V~ (střídavý proud), 50–60 Hz
Příkon:	50 W

VÝSTUP / output:

Domezovací napětí:	12 V ⎓ (stejnosměrný proud)
Jmenovitý proud:	2,4 A
Doba nabíjení:	cca 60 min
Pojistka (vnitřní):	2 A T2A
Třída ochrany:	II / ⧈ (dvojitá izolace)

Hodnota emisí hluku:

Měřená hodnota zjištěna podle EN 62841. Typická hladina hluku elektrického nářadí s hodnocením A je:

Hladina akustického tlaku:	L_{PA} =	70	dB (A)
Nejistota K:	K_{PA} =	3	dB
Hladina akustického výkonu:	L_{WA} =	81	dB (A)
Nejistota K:	K_{WA} =	3	dB

Používejte ochranu sluchu!

Hodnota emise vibrací:

Celkové hodnoty vibrací (součet vektorů tří směrů) zjištěny v souladu s EN 62841:

Řezání a < 2,5 m/s²
Nejistota K = 1,5 m/s²

UPOZORNĚNÍ

- Uvedené hodnoty emise vibrací a uvedené hodnoty emise hluku byly měřeny pomocí standardizované zkušební metody a lze je použít pro srovnání elektrického nářadí s jiným nářadím.
- Uvedené hodnoty emise vibrací a uvedené hodnoty emise hluku lze rovněž použít k předběžnému posouzení zatížení.

⚠ VÝSTRAHA!

- Emise vibrací a hluku se mohou lišit během skutečného používání elektrického nářadí od uvedených hodnot v závislosti na způsobu, kterým se elektrické nářadí používá, zejména na způsobu, jakým je obrobek opracováván.
- Snažte se udržovat zatížení co nejnižší. Příkladem opatření ke snížení zatížení vibracemi je použití rukavic při práci s nářadím a omezení doby práce s nářadím. Přitom se musí zohlednit všechny části provozního cyklu (například časy, kdy je elektrické nářadí vypnuté, a časy, kdy je sice zapnuté, ale běží bez zatížení).

Obecné bezpečnostní pokyny pro elektrická nářadí

⚠ VÝSTRAHA!

- **Přečtěte si veškeré bezpečnostní pokyny, instrukce, ilustrace a technická data, jimiž je toto elektrické nářadí opatřeno.** Zanedbání dodržování následujících bezpečnostních upozornění a pokynů může vést k úrazu elektrickým proudem, k požáru a/nebo těžkým zraněním.

Veškerá bezpečnostní upozornění a pokyny uschovejte pro budoucí použití.

Pojem „elektrické nářadí" užívaný v bezpečnostních pokynech se vztahuje na elektrická nářadí napájená ze sítě (se síťovým kabelem) a na elektrická nářadí napájená akumulátorem (bez síťového kabelu).

1. Bezpečnost na pracovišti

a) **Pracovní prostor udržujte v čistotě a dobře osvětlený.** Nepořádek a neosvětlený pracovní prostor mohou vést k úrazům.

b) **S elektrickým nářadím nepracujte v prostředí ohroženém výbuchem, ve kterém se nachází hořlavé kapaliny, plyny nebo prach.** Elektrické nářadí vytváří jiskry, od nichž se může vznítit prach nebo výpary.

c) **Nedovolte dětem ani jiným osobám, aby se přibližovaly k elektrickému nářadí v době, kdy ho používáte.** V případě odvedení pozornosti můžete ztratit kontrolu nad elektrickým nářadím.

2. Elektrická bezpečnost

a) **Přípojná zástrčka elektrického nářadí musí odpovídat zásuvce. Zástrčka se nesmí žádným způsobem pozměňovat. Nepoužívejte adaptérové zástrčky v kombinaci s uzemněným elektrickým nářadím.** Nepozměněné zástrčky a jim odpovídající zásuvky snižují riziko úrazu elektrickým proudem.

b) **Zabraňte kontaktu těla s uzemněnými povrchy jako např. od trubek, topení, sporáků a chladniček.** Je-li vaše tělo uzemněné, hrozí zvýšené riziko úrazu elektrickým proudem.

c) **Elektrická nářadí chraňte před deštěm a vlhkostí.** Vniknutím vody do elektrického nářadí se zvyšuje riziko úrazu elektrickým proudem.

d) **Nepoužívejte připojovací vedení v rozporu s jeho určením pro přenášení či zavěšování elektrického nářadí nebo k vytahování zástrčky ze zásuvky. Udržujte připojovací vedení v dostatečné vzdálenosti od zdrojů vysoké teploty, oleje, ostrých hran nebo pohyblivých částí přístroje.** Poškozená nebo zapletená připojovací vedení zvyšují riziko úrazu elektrickým proudem.

e) **Pokud pracujete s elektrickým nářadím venku, používejte pouze taková prodlužovací vedení, jež jsou schválena i pro venkovní použití.** Používáním prodlužovacího vedení vhodného pro venkovní použití se snižuje riziko úrazu elektrickým proudem.

f) **Pokud nelze zabránit provozu elektrického nářadí ve vlhkém prostředí, používejte proudový chránič.** Použitím proudového chrániče se snižuje riziko úrazu elektrickým proudem.

3. Bezpečnost osob

a) **Buďte neustále pozorní, sledujte své počínání a k práci s elektrickým nářadím přistupujte s rozvahou. Elektrické nářadí nepoužívejte, jste-li unavení nebo pod vlivem drog, alkoholu či léků.** Jediný okamžik nepozornosti při používání elektrického nářadí může způsobit vážná zranění.

b) **Noste osobní ochranné prostředky a vždy i ochranné brýle.** Nošením osobních ochranných prostředků, jako je ochranná maska proti prachu, protiskluzová bezpečnostní obuv, ochranná přilba nebo ochrana sluchu, a to v závislosti na druhu a použití elektrického nářadí, se snižuje riziko zranění.

c) **Zabraňte neúmyslnému uvedení přístroje do provozu. Než elektrické nářadí zapojíte do elektrické sítě a/nebo připojíte akumulátor nebo než nářadí uchopíte či přenesete, ujistěte se, že je vypnuté.** Pokud máte při přenášení elektrického nářadí prst na spínači, nebo pokud do sítě zapojíte již zapnuté elektrické nářadí, může dojít k úrazu.

d) **Než elektrické nářadí zapnete, odstraňte nastavovací nástroje nebo šroubováky.** Pokud se nástroj nebo šroubovák nachází v otáčející se části elektrického nářadí, může to vést ke zraněním.

e) **Vyhýbejte se nepřirozenému držení těla. Zajistěte si bezpečnou stabilitu a neustále udržujte rovnováhu.** Tak dokážete elektrické nářadí v neočekávaných situacích lépe kontrolovat.

f) **Noste vhodný oděv. Nenoste volné oblečení ani šperky. Vlasy a oděv udržujte v bezpečné vzdálenosti od pohyblivých částí.** Volný a nepřiléhavý oděv, šperky nebo dlouhé vlasy mohou být pohyblivými částmi zachyceny.

g) **Pokud lze namontovat zařízení pro odsávání a zachytávání prachu, potom se taková zařízení musejí připojit a správně použít.** Použitím odsávání prachu se může snížit ohrožení prachem.

h) **Nenechte se ukolébat falešnou bezpečností při nedodržování bezpečnostních předpisů pro elektrická nářadí, i když jste s elektrickým nářadím po několikanásobném použití obeznámeni.** Nepozorná manipulace může způsobit ve zlomku sekundy vážná zranění.

4. Manipulace s elektrickým nářadím a jeho použití

a) **Elektrické nářadí nepřetěžujte. Pro práci používejte elektrické nářadí vhodné k danému účelu.** S vhodným elektrickým nářadím se Vám bude v uvedeném výkonovém rozsahu pracovat lépe a bezpečněji.

b) **Nepoužívejte elektrické nářadí, jehož spínač je vadný.** Elektrické nářadí, které se již nedá zapnout nebo vypnout, představuje nebezpečí a musí se opravit.

c) **Před nastavováním přístroje, výměnou dílů výměnného nástroje nebo odložením elektrického nářadí vytáhněte zástrčku ze zásuvky a/nebo vyjměte vyjímatelný akumulátor.** Toto bezpečnostní opatření zabraňuje neúmyslnému spuštění elektrického nářadí.

d) **Nepoužívaná elektrická nářadí udržujte mimo dosah dětí. Nedovolte používat elektrické nářadí osobám, které s ním nejsou obeznámeny nebo které nečetly tento návod.** Elektrické nářadí je nebezpečné, manipulují-li s ním nezkušené osoby.

e) **Údržbu elektrických nářadí a výměnného nástroje vykonávejte pečlivě. Zkontrolujte, zda jsou v pořádku pohyblivé části přístroje a zda nejsou sevřené, zda nejsou některé součásti rozbité nebo natolik poškozené, že by funkčnost elektrického nářadí byla omezena. Poškozené části elektrického nářadí nechte před jeho použitím opravit.** Řada úrazů má svou příčinu ve špatné údržbě elektrického nářadí.

f) **Řezné nástroje udržujte v ostrém a čistém stavu.** Pečlivě udržované řezné nástroje s ostrými řeznými hranami se méně zasekávají a snáze se vedou.

g) **Elektrické nářadí, příslušenství, výměnné nástroje atd. používejte dle těchto pokynů. Zohledňujte přitom pracovní podmínky a vykonávanou činnost.** Použití elektrického nářadí k jiným než určeným účelům může vést ke vzniku nebezpečných situací.

h) **Udržujte rukojeti a plochy rukojetí suché, čisté a bez oleje a mastnoty.** Kluzké rukojeti a plochy rukojetí neumožňují bezpečnou obsluhu a kontrolu elektrického nářadí v neočekávaných situacích.

5. Použití akumulátorového nářadí a manipulace s ním

a) **Akumulátory nabíjejte pouze nabíječkami doporučenými výrobcem.** U nabíječky, která je určena pro určitý typ akumulátorů, hrozí nebezpečí vzniku požáru, je-li používána s jinými akumulátory.

b) **V elektrickém nářadí používejte jen akumulátory pro ně určené.** Používání jiných akumulátorů může způsobit zranění a požár.

c) **Nepoužívaný akumulátor udržujte v dostatečné vzdálenosti od kancelářských sponek, mincí, klíčů, hřebíků, šroubů a jiných drobných kovových předmětů, které mohou způsobit přemostění kontaktů.** Zkrat mezi kontakty akumulátoru může způsobit popáleniny nebo požár.

d) **Při nesprávném použití může z akumulátoru vytéct kapalina. Zabraňte kontaktu s kapalinou akumulátoru. Při náhodném kontaktu opláchněte zasažené místo vodou. Pokud kapalina vnikne do očí, vyhledejte lékařskou pomoc.** Kapalina unikající z akumulátoru může způsobit podráždění pokožky nebo popáleniny.

e) **Nepoužívejte poškozený nebo upravený akumulátor.** Poškozené nebo upravené akumulátory mohou reagovat nepředvídatelně a způsobit požár, výbuch nebo zranění.

f) **Akumulátor nevystavujte ohni nebo příliš vysokým teplotám.** Oheň nebo teploty nad 130 °C (265 °F) mohou způsobit výbuch.

g) **Dodržujte všechny pokyny k nabíjení a akumulátor nebo akumulátorový nástroj nikdy nenabíjejte mimo teplotní rozsah uvedený v návodu k obsluze.** Nesprávné nabíjení nebo nabíjení mimo přípustný rozsah teplot může vést ke zničení akumulátoru a zvýšit nebezpečí požáru.

OPATRNĚ! NEBEZPEČÍ VÝBUCHU! Nikdy nenabíjejte baterie, které nejsou určeny k nabíjení.

Chraňte akumulátor před horkem, např. také před dlouhodobým slunečním zářením, ohněm, vodou a vlhkostí. Hrozí nebezpečí výbuchu.

6. Servis

a) **Nechte elektrické nářadí opravovat pouze kvalifikovanými odborníky a používejte pouze originální náhradní díly.** Tím zajistíte, že zůstane zachována bezpečnost elektrického nářadí.

b) **Nikdy neprovádějte údržbu poškozených akumulátorů.** Veškerou údržbu akumulátorů by měl provádět jen výrobce nebo autorizovaný zákaznický servis.

⚠ ZBYTKOVÁ RIZIKA!

- I když se přístroj používá, jak je předepsáno, není možné zcela odstranit určité zbytkové riziko. Při používání mohou vzniknout následující nebezpečí a uživatel by měl věnovat zvláštní pozornost následujícím bodům:
- Újmy na zdraví v důsledku vibrací ruky a paže, pokud se přístroj používá delší dobu nebo není řádně provozován a udržován
- Pořezání
- Poškození sluchu, pokud nepoužíváte vhodnou ochranu sluchu.

Bezpečnostní pokyny pro řezací nástavec

⚠ NEBEZPEČÍ!

- Nedávejte ruce do oblasti řezání a nedotýkejte se řezného listu.
- Předtím než začnete pracovat na přístroji, ujistěte se, že přepínač směru otáčení je uprostřed. Tím se zabrání neúmyslnému zapnutí.
- Řežte pouze s funkčním ochranným krytem. Vadné ochranné kryty nechrání proti nechtěném dotyku s řezným listem.
- Před každým použitím zkontrolujte, zda je ochranný kryt v bezchybném stavu a zda je řezný list řádně utažen.
- Používejte vždy řezné listy se správnou velikostí a odpovídajícím upínacím otvorem.
- Nepoužívejte ulomené, prasklé nebo jinak poškozené řezací kotouče.
- Přístroj nikdy neprovozujte bez ochranných zařízení.

Bezpečnostní pokyny pro nabíječky

- Děti ve věku od 8 let a osoby s omezenými fyzickými, smyslovými nebo mentálními schopnostmi či nedostatkem zkušeností a znalostí mohou používat tento přístroj pouze tehdy, pokud jsou pod dohledem nebo byly poučeny o bezpečném používání přístroje a porozuměly z toho vyplývajícímu nebezpečí. Děti si nesmí s přístrojem hrát. Čištění a uživatelskou údržbu nesmí provádět děti bez dozoru.
- Pokud se napájecí kabel tohoto přístroje poškodí, musí jej vyměnit výrobce, jeho zákaznický servis nebo obdobně kvalifikovaná osoba, aby se tak zabránilo nebezpečím.

Nabíječka je vhodná pouze pro provoz ve vnitřních prostorách.

⚠ VÝSTRAHA!

- Neprovozujte přístroj s poškozeným kabelem, síťovým kabelem nebo síťovou zástrčkou. Poškozené síťové kabely znamenají ohrožení života úrazem elektrického proudu.

⚠ POZOR!

- Tato nabíječka může nabíjet pouze následující baterie: PAPK 12 A1 / PAPK 12 A2, PAPK 12 B1.
- Aktuální seznam kompatibility akumulátorů naleznete na adrese www.lidl.de/akku.

⚠ ZBYTKOVÁ RIZIKA!

- I když se přístroj používá, jak je předepsáno, není možné zcela odstranit určité zbytkové riziko. Při používání mohou vzniknout následující nebezpečí a uživatel by měl věnovat zvláštní pozornost následujícím bodům:
- Újmy na zdraví v důsledku vibrací ruky a paže, pokud se přístroj používá delší dobu nebo není řádně provozován a udržován
- Pořezání
- Poškození sluchu, pokud nepoužíváte vhodnou ochranu sluchu.

Bezpečnostní pokyny pro listy do okružní pily

Nosit ochranné rukavice!

Používat ochranu dýchacích cest!

Nosit ochranné brýle!

Používejte ochranu sluchu!

OPATRNĚ! NEBEZPEČÍ VÝBUCHU! Nikdy nenabíjejte baterie, které nejsou určeny k nabíjení.

Originální příslušenství / originální přídavná zařízení

- Používejte pouze příslušenství a přídavná zařízení uvedená v návodu k obsluze, resp. taková, jejichž upínání je s přístrojem kompatibilní.

Před uvedením do provozu

Vyjmutí/nabití/vložení akumulátoru

⚠ OPATRNĚ!

- Než akumulátor ❻ vytáhnete z nabíječky, resp. ho do ní vložíte, vytáhněte vždy zástrčku ze sítě.

UPOZORNĚNÍ

- Akumulátor se dodává částečně nabitý. Akumulátor nabíjejte před uvedením do provozu v nabíječce v ideálním případě minimálně 1 hodinu. Tím zajistíte plný výkon akumulátoru. Lithium-iontový akumulátor můžete kdykoliv nabít, aniž by došlo ke zkrácení životnosti. Přerušení nabíjení není pro akumulátor škodlivé.
- Pokud se akumulátor během provozu příliš přehřál, nabíjení není možné. Nechte ho nejprve vychladnout.

UPOZORNĚNÍ

- Akumulátor nikdy nenabíjejte, je-li okolní teplota nižší než 10 °C nebo vyšší než 40 °C. Pokud je nutné lithium-iontový akumulátor skladovat po delší dobu, musí se pravidelně kontrolovat stav jeho nabití. Optimální stav nabití je mezi 50 % a 80 %. Skladujte v chladu a suchu, při okolní teplotě mezi 0 °C a 50 °C.

1. Pro vyjmutí akumulátoru ❻ stiskněte tlačítka pro uvolnění akumulátoru ❺ a vytáhněte akumulátor ❻ z přístroje.
2. Zastrčte akumulátor ❻ do nabíječky ⓯.
3. Zastrčte síťovou zástrčku do zásuvky. Kontrolka LED ⓱ svítí červeně.
4. Zelená kontrolka LED nabíjení ⓰ vám signalizuje, že nabíjení je ukončeno a akumulátor ❻ je připraven k použití.
5. Zasuňte akumulátor ❻ do přístroje.

Nastavení ochranného krytu

⚠ VÝSTRAHA!

- Přístroj se smí provozovat pouze s ochranným krytem ❷.
- Před každým uvedením do provozu zkontrolujte pevné usazení ochranného krytu ❷.

- Povolte seřizovací šroub ❶ jeho otáčením proti směru hodinových ručiček (viz také obr. B na výklopné straně).
- Přizpůsobte polohu ochranného krytu ❷ příslušné tloušťce materiálu.
- Seřizovací šroub ❶ opět utáhněte ve směru hodinových ručiček.

Uvedení do provozu

⚠ VÝSTRAHA!

- Před uvedením přístroje do provozu se ujistěte, že upínací šroub ❾ je utažený.

Montáž / výměna řezacího kotouče

⚠ VÝSTRAHA!

- Řezací kotouč ❽ se může při používání silně zahřívat. Před provedením výměny ho nechejte nejprve vychladnout.
- Noste bezpečnostní rukavice, aby nedošlo ke zranění.
- K montáži se smějí používat pouze dodané upínací příruby.

Řezací kotouč ❽ měňte pouze při vyjmutém akumulátoru!

- Povolte seřizovací šroub ❶. Ochranný kryt ❷ nastavte do nejvyšší polohy.
- Řezací kotouč ❽ zafixujte menším klíčem s vnitřním šestihranem ⓬ v jednom z otvorů (viz obr. A na výklopné straně).
- Odstraňte upínací šroub ❾ a upínací přírubu ⓾ pomocí většího klíče s vnitřním šestihranem ⓭.
- Sejměte řezací kotouč ❽ z přidržovací příruby ⓫. Vysuňte řezací kotouč ❽ opatrně dolů z ochranného krytu ❷.
- Při montáži nového řezacího kotouče postupujte v obráceném pořadí. Dbejte přitom na to, aby obroušená strana řezacího kotouče ukazovala ven.

⚠ VÝSTRAHA!

- ► Je-li na řezacím kotouči umístěna šipka směru otáčení, musí souhlasit se šipkou směru otáčení na přístroji.
- ► Upínací šroub ❾ příliš neutahujte. Řezací kotouč se může zlomit.

Obsluha

⚠ VÝSTRAHA! NEBEZPEČÍ ZRANĚNÍ

- ► Dbejte na to, že řezací kotouč dobíhá.

Zapnutí a vypnutí

Zapnutí:

- ♦ Posuňte vypínač ❹ do polohy 1.

Vypnutí:

- ♦ Posuňte vypínač ❹ do polohy 0.

Stav akumulátoru

- ♦ Stav se na LED displeji akumulátoru ❼ zobrazí takto:
  ČERVENÁ / ORANŽOVÁ / ZELENÁ = maximální nabití
  ČERVENÁ / ORANŽOVÁ = průměrné nabití
  ČERVENÁ = slabé nabití – akumulátor nabijte

Manipulace s přístrojem

- ♦ Pohybujte přístrojem vpřed pouze s malým posuvem a tlakem.
- ♦ Dbejte na to, aby se řezací kotouč nezastavil.
- ♦ Tenké materiály určené ke zpracování, např. tkaninu, udržujte pod napětím.

Značení linie střihu

- ♦ Předem vyznačte požadovaný vzor střihu na materiál určený ke zpracování.
- ♦ Značení linie střihu ⓮ využijte k orientaci na dříve vyznačeném vzoru střihu.

Údržba a čištění

VÝSTRAHA! NEBEZPEČÍ ZRANĚNÍ! Přístroj před jakoukoli prací na něm vypněte a vyjměte akumulátor.

Přístroj je bezúdržbový.

- ■ Přístroj musí být vždy čistý, suchý a zbavený oleje a maziv.
- ■ Do přístroje se nesmí dostat žádné kapaliny.
- ■ K čištění povrchu používejte suchý hadřík. Nikdy nepoužívejte benzin, rozpouštědla nebo čisticí prostředky, které narušují umělou hmotu.
- ■ Udržujte oblast okolo ochranného krytu vždy v čistém stavu. Odstraňte prach a třísky štětcem nebo jej vyfoukejte stlačeným vzduchem.
- ■ Pokud je nutné lithium-iontový akumulátor skladovat po delší dobu, musí se pravidelně kontrolovat stav jeho nabití. Optimální stav nabití je mezi 50 % a 80 %. Optimální skladovací klima je chladné a suché.

UPOZORNĚNÍ

- ► Neuvedené náhradní díly (jako např. akumulátory, nabíječka) můžete objednat přes naši servisní poradenskou linku.

Likvidace

Obal se skládá z ekologických materiálů, které lze zlikvidovat v komunálních sběrných dvorech.

Nevyhazujte elektrické nářadí do domovního odpadu!

V souladu s evropskou směrnicí č. 2012/19/EU musí být opotřebovaná elektrická nářadí shromažďována odděleně a odevzdána k ekologické recyklaci.

Akumulátory nevyhazujte do domovního odpadu!

⚠ VÝSTRAHA!

► Před likvidací vyjměte z přístroje akumulátory.

Vadné nebo spotřebované akumulátory se musí recyklovat podle směrnice č. 2006/66/EC. Akumulátor a/nebo přístroj odevzdejte do příslušných sběren.

O možnostech likvidace vysloužilých elektrických nářadí / akumulátorů se informujte u svého obecního či městského úřadu.

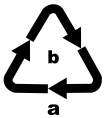

Obal zlikvidujte ekologicky. Dbejte na označení na různých obalových materiálech a v případě potřeby tyto obaly roztřiďte. Obalové materiály jsou označeny zkratkami (a) a číslicemi (b) s následujícím významem:

1–7: plasty,
20–22: papír a lepenka,
80–98: kompozitní materiály

Informace o možnostech likvidace vysloužilého výrobku vám podá správa vašeho obecního nebo městského úřadu.

Záruka společnosti Kompernass Handels GmbH

Vážená zákaznice, vážený zákazníku,

na tento přístroj získáváte záruku v trvání 3 let od data zakoupení. V případě závad tohoto výrobku máte zákonná práva vůči prodejci výrobku. Tato zákonná práva nejsou omezena naší níže uvedenou zárukou.

Záruční podmínky

Záruční doba začíná plynout dnem nákupu. Dobře uschovejte pokladní doklad. Tento doklad je potřebný jako důkaz o koupi.

Pokud se do tří let od data zakoupení tohoto výrobku vyskytne vada materiálu nebo výrobní závada, pak Vám podle našeho uvážení výrobek zdarma opravíme, vyměníme nebo uhradíme kupní cenu. Předpokladem této záruky je, že bude během tříleté lhůty předložen vadný přístroj a doklad o koupi (pokladní doklad) a stručně se popíše, v čem závada spočívá a kdy se vyskytla.

Vztahuje-li se na závadu naše záruka, obdržíte zpět buď opravený nebo nový produkt. Opravou nebo výměnou výrobku nezačne plynout nová záruční doba.

Záruční doba a zákonné nároky vyplývající ze závad

Záručním plněním se záruční doba neprodlužuje. To platí i pro vyměněné a opravené součásti. Poškození nebo vady vyskytující se případně již při nákupu se musí oznámit ihned po vybalení. Po uplynutí záruční doby podléhají veškeré opravy zpoplatnění.

Rozsah záruky

Přístroj byl vyroben pečlivě podle přísných směrnic kvality a před expedicí byl svědomitě vyzkoušen.

Záruka se vztahuje na materiálové nebo výrobní vady. Tato záruka se nevztahuje na součásti výrobku, které jsou vystaveny běžnému opotřebení, a proto je lze považovat za spotřební díly, nebo na poškození křehkých součástí, jako jsou např. spínače, akumulátory nebo díly, které jsou vyrobeny ze skla.

Tato záruka zaniká, pokud je výrobek poškozen, nebyl řádně používán nebo udržován. Pro zajištění správného používání výrobku se musí přesně dodržovat všechny pokyny uvedené v návodu k obsluze. Účelům použití a úkonům, které se v návodu k obsluze nedoporučují nebo se před nimi varuje, je třeba se bezpodmínečně vyhnout.

Výrobek je určen pouze pro soukromé účely a ne pro komerční použití. Při nesprávném a neodborném používání, při použití násilí a při zásazích, které nebyly provedeny našimi autorizovanými servisními provozovnami, záruční nároky zanikají.

Vyřízení v případě záruky

Pro zajištění rychlého Vaší žádosti postupujte podle následujících pokynů:

- Pro všechny dotazy mějte připraven pokladní lístek a číslo výrobku (např. IAN 12345) jako doklad o koupi.
- Číslo výrobku naleznete na typovém štítku na výrobku, rytině na výrobku, na titulní straně návodu k obsluze (vlevo dole) nebo na nálepce na zadní nebo spodní straně výrobku.
- Pokud by se měly vyskytovat funkční vady nebo jiné závady, kontaktujte nejprve níže uvedené servisní oddělení **telefonicky** nebo **e-mailem**.
- Výrobek, zaevidovaný jako vadný výrobek pak můžete při přiložení dokladu o nákupu (pokladní lístek) a při uvedení, v čem spočívá vada a kdy k ní došlo, poslat výrobek pro Vás bez poštovného na adresu, kterou Vám oznámí servis.

Na webových stránkách www.lidl-service.com si můžete stáhnout tyto a mnoho dalších příruček, videí o výrobku a instalační software.

Pomocí kódu QR se dostanete přímo na stránku servisu Lidl (www.lidl-service.com) a můžete pomocí zadání čísla výrobku (IAN) 123456 otevřít svůj návod k obsluze.

Servis

(CZ) **Servis Česko**
Tel.: 800143873
E-Mail: kompernass@lidl.cz

IAN 322437_1901

Dovozce

Dbejte prosím na to, že následující adresa není adresou servisu. Kontaktujte nejprve uvedený servis.

KOMPERNASS HANDELS GMBH
BURGSTRASSE 21
44867 BOCHUM
NĚMECKO
www.kompernass.com

Překlad originálu prohlášení o shodě

My, společnost KOMPERNASS HANDELS GMBH, osoba odpovědná za dokumentaci: pan Semi Uguzlu, BURGSTR. 21, 44867 BOCHUM, DEUTSCHLAND/NĚMECKO, prohlašujeme, že tento výrobek je ve shodě s následujícími normami, normativními dokumenty a směrnicemi ES:

Směrnice o strojních zařízeních (2006/42/EC)

Směrnice ES o nízkém napětí (2014/35/EU), (pouze nabíječka)

Směrnice o elektromagnetické kompatibilitě (2014/30/EU)

Směrnice o omezení používání nebezpečných látek (RoHS) (2011/65/EU)*

*Výhradní odpovědnost za vystavení tohoto prohlášení o shodě nese výrobce. Výše popsaný předmět prohlášení je v souladu s předpisy směrnice č. 2011/65/EU Evropského parlamentu a Rady z 8. června 2011 o omezení používání určitých nebezpečných látek v elektrických a elektronických zařízeních.

Použité harmonizované normy:

EN 62841-1:2015

EN ISO 12100:2010

EN 60335-1:2012/A13:2017

EN 60335-2-29:2004/A11:2018

EN 62233:2008

EN 55014-1:2017

EN 55014-2:2015

EN 61000-3-2:2014

EN 61000-3-3:2013

EN 50581:2012

Typové označení stroje: Aku univerzální nůžky PMSA 12 B2

Rok výroby: 05-2019

Sériové číslo: IAN 322437_1901

Bochum, 12. 5. 2019

CE

Semi Uguzlu

- manažer kvality -

Technické změny ve smyslu dalšího vývoje jsou vyhrazeny.

Objednávka náhradního akumulátoru

Chcete-li si pro svůj přístroj objednat náhradní akumulátor, můžete to pohodlně vyřídit přes internet na adrese www.kompernass.com nebo telefonicky.

Tento výrobek by mohl být vzhledem k omezenému množství na skladě v krátkém čase vyprodán.

UPOZORNĚNÍ

► Objednávání náhradních dílů nelze v některých zemích provést online. V takovém případě kontaktujte servisní poradenskou linku.

Telefonická objednávka

(CZ) **Servis Česko**
Tel.: 800143873
E-Mail: kompernass@lidl.cz

Aby bylo zaručeno rychlé zpracování Vaší objednávky, připravte si prosím pro všechny poptávky číslo výrobku (např. IAN 322437). Číslo výrobku naleznete na typovém štítku nebo na titulním listu tohoto návodu.

Inhaltsverzeichnis

Einleitung 30
Bestimmungsgemäßer Gebrauch 30
Ausstattung 30
Lieferumfang 30
Technische Daten 30
Allgemeine Sicherheitshinweise für Elektrowerkzeuge 31
1. Arbeitsplatzsicherheit 31
2. Elektrische Sicherheit 32
3. Sicherheit von Personen 32
4. Verwendung und Behandlung des Elektrowerkzeugs 33
5. Verwendung und Behandlung des Akkuwerkzeugs 33
6. Service 34
Sicherheitshinweise für Schneid-Aufsatz 34
Sicherheitshinweise für Ladegeräte 35
Sicherheitshinweise für Kreissägeblätter 35
Originalzubehör / -zusatzgeräte 35
Vor der Inbetriebnahme 35
Akku-Pack entnehmen/laden/ einsetzen 35
Schutzhaube einstellen 36
Inbetriebnahme 36
Trennscheibe montieren / wechseln 36
Bedienung 37
Ein- und ausschalten 37
Akkuzustand 37
Handhabung des Gerätes 37
Schnittlinienmarkierung 37
Wartung und Reinigung 37
Entsorgung 37
Garantie der Kompernaß Handels GmbH 38
Service 39
Importeur 39
Original-Konformitätserklärung 40
Ersatz Akku Bestellung 41
Telefonische Bestellung 41

AKKU-MULTISCHNEIDER PMSA 12 B2

Einleitung

Wir beglückwünschen Sie zum Kauf Ihres neuen Gerätes. Sie haben sich damit für ein hochwertiges Produkt entschieden. Die Bedienungsanleitung ist Teil dieses Produkts. Sie enthält wichtige Hinweise für Sicherheit, Gebrauch und Entsorgung. Machen Sie sich vor der Benutzung des Produkts mit allen Bedien- und Sicherheitshinweisen vertraut. Benutzen Sie das Produkt nur wie beschrieben und für die angegebenen Einsatzbereiche. Händigen Sie alle Unterlagen bei Weitergabe des Produkts an Dritte mit aus.

Bestimmungsgemäßer Gebrauch

Der Akku-Multischneider (nachfolgend „Gerät" genannt) ist zum Trennen von Materialien wie Stoff, PVC, Teppich oder Ähnlichem vorgesehen.
Das Gerät ist zur Verwendung durch Erwachsene bestimmt. Jugendliche über 16 Jahre dürfen das Gerät nur unter Aufsicht benutzen.
Jede andere Verwendung oder Veränderung der Maschine gilt als nicht bestimmungsgemäß und birgt erhebliche Unfallgefahren. Nicht zum gewerblichen Gebrauch.

Ausstattung

❶ Einstellschraube
❷ Schutzhaube
❸ Befestigungsschraube
❹ Ein-/Ausschalter
❺ Entriegelungstaste für Akku-Pack
❻ Akku-Pack
❼ Akku-Display-LED
❽ Trennscheibe
❾ Spannschraube
❿ Spannflansch

Abbildung A:

⓫ Aufnahmeflansch
⓬ kleinerer Innensechskantschlüssel (3 mm)
⓭ größerer Innensechskantschlüssel (4 mm)

Abbildung B:

⓮ Schnittlinienmarkierung

Abbildung C:

⓯ Schnell-Ladegerät
⓰ Ladezustandsanzeige-LED
⓱ Kontroll-LED

Lieferumfang

1 Multischneider
1 Trennscheibe (vormontiert)
1 Akku
1 Ladegerät
2 Innensechskantschlüssel (3 und 4 mm)
1 Ersatz-Trennscheibe
1 Aufbewahrungskoffer
1 Betriebsanleitung

Technische Daten

Akku-Multischneider: PMSA 12 B2

Bemessungsspannung:	12 V ⎓ (Gleichstrom)
Bemessungs-Leerlaufdrehzahl:	n_0 700 min^{-1}
Trennscheibe:	
	1x Ø 60 mm x 1,2 mm x Ø 10 mm
max. schneidbare Materialstärke:	11 mm

Akku: PAPK 12 A2

Typ:	Lithium LITHIUM-IONEN
Bemessungsspannung:	12 V ⎓ (Gleichstrom)
Kapazität:	2000 mAh / 24 Wh
Zellen:	3

Akku-Schnellladegerät: PLGK 12 A1

EINGANG / Input:	
Bemessungsspannung:	220 - 240V~ (Wechselstrom), 50 - 60Hz
Leistungsaufnahme:	50 W
AUSGANG / Output:	
Bemessungsspannung:	12 V ⎓ (Gleichstrom)
Bemessungsstrom:	2,4 A
Ladedauer:	ca. 60 min
Sicherung (innen):	2 A T2A
Schutzklasse:	II / ⧈ (Doppelisolierung)

Geräuschemissionswert:

Messwert für Geräusch ermittelt entsprechend EN 62841. Der A-bewertete Geräuschpegel des Elektrowerkzeugs beträgt typischerweise:

Schalldruckpegel:	L_{PA} =	70 dB (A)
Unsicherheit K:	K_{PA} =	3 dB
Schallleistungspegel:	L_{WA} =	81 dB (A)
Unsicherheit K:	K_{WA} =	3 dB

Gehörschutz tragen!

Schwingungsemissionswert:

Schwingungsgesamtwerte (Vektorsumme dreier Richtungen) ermittelt entsprechend EN 62841:

Sägen $a < 2{,}5\ m/s^2$
Unsicherheit $K = 1{,}5\ m/s^2$

HINWEIS

- Die angegebenen Schwingungsgesamtwerte und die angegebenen Geräuschemissionswerte sind nach einem genormten Prüfverfahren gemessen worden und können zum Vergleich eines Elektrowerkzeugs mit einem anderen verwendet werden.
- Die angegebenen Schwingungsgesamtwerte und die angegebenen Geräuschemissionswerte können auch zu einer vorläufigen Einschätzung der Belastung verwendet werden.

⚠ WARNUNG!

- Die Schwingungs- und Geräuschemissionen können während der tatsächlichen Benutzung des Elektrowerkzeugs von den Angabewerten abweichen, abhängig von der Art und Weise, in der das Elektrowerkzeug verwendet wird, insbesondere, welche Art von Werkstück bearbeitet wird.
- Versuchen Sie, die Belastung so gering wie möglich zu halten. Beispielhafte Maßnahmen zur Verringerung der Vibrationsbelastung sind das Tragen von Handschuhen beim Gebrauch des Werkzeugs und die Begrenzung der Arbeitszeit. Dabei sind alle Anteile des Betriebszyklus zu berücksichtigen (beispielsweise Zeiten, in denen das Elektrowerkzeug abgeschaltet ist, und solche, in denen es zwar eingeschaltet ist, aber ohne Belastung läuft).

Allgemeine Sicherheitshinweise für Elektrowerkzeuge

⚠ WARNUNG!

- **Lesen Sie alle Sicherheitshinweise, Anweisungen, Bebilderungen und technischen Daten, mit denen dieses Elektrowerkzeug versehen ist.** Versäumnisse bei der Einhaltung der nachfolgenden Anweisungen können elektrischen Schlag, Brand und/oder schwere Verletzungen verursachen.

Bewahren Sie alle Sicherheitshinweise und Anweisungen für die Zukunft auf.

Der in den Sicherheitshinweisen verwendete Begriff „Elektrowerkzeug" bezieht sich auf netzbetriebene Elektrowerkzeuge (mit Netzleitung) und auf akkubetriebene Elektrowerkzeuge (ohne Netzleitung).

1. Arbeitsplatzsicherheit

a) **Halten Sie Ihren Arbeitsbereich sauber und gut beleuchtet.** Unordnung und unbeleuchtete Arbeitsbereiche können zu Unfällen führen.

b) **Arbeiten Sie mit dem Elektrowerkzeug nicht in explosionsgefährdeter Umgebung, in der sich brennbare Flüssigkeiten, Gase oder Stäube befinden.** Elektrowerkzeuge erzeugen Funken, die den Staub oder die Dämpfe entzünden können.

c) **Halten Sie Kinder und andere Personen während der Benutzung des Elektrowerkzeugs fern.** Bei Ablenkung können Sie die Kontrolle über das Elektrowerkzeug verlieren.

2. Elektrische Sicherheit

a) **Der Anschlussstecker des Elektrowerkzeugs muss in die Steckdose passen. Der Stecker darf in keiner Weise verändert werden. Verwenden Sie keine Adapterstecker gemeinsam mit schutzgeerdeten Elektrowerkzeugen.** Unveränderte Stecker und passende Steckdosen verringern das Risiko eines elektrischen Schlages.

b) **Vermeiden Sie Körperkontakt mit geerdeten Oberflächen wie von Rohren, Heizungen, Herden und Kühlschränken.** Es besteht ein erhöhtes Risiko durch elektrischen Schlag, wenn Ihr Körper geerdet ist.

c) **Halten Sie Elektrowerkzeuge von Regen oder Nässe fern.** Das Eindringen von Wasser in ein Elektrowerkzeug erhöht das Risiko eines elektrischen Schlages.

d) **Zweckentfremden Sie die Anschlussleitung nicht, um das Elektrowerkzeug zu tragen, aufzuhängen oder um den Stecker aus der Steckdose zu ziehen. Halten Sie die Anschlussleitung fern von Hitze, Öl, scharfen Kanten oder sich bewegenden Teilen.** Beschädigte oder verwickelte Anschlussleitungen erhöhen das Risiko eines elektrischen Schlages.

e) **Wenn Sie mit einem Elektrowerkzeug im Freien arbeiten, verwenden Sie nur Verlängerungsleitungen, die auch für den Außenbereich zugelassen sind.** Die Anwendung einer für den Außenbereich geeigneten Verlängerungsleitung verringert das Risiko eines elektrischen Schlages.

f) **Wenn der Betrieb des Elektrowerkzeugs in feuchter Umgebung nicht vermeidbar ist, verwenden Sie einen Fehlerstromschutzschalter.** Der Einsatz eines Fehlerstromschutzschalters vermindert das Risiko eines elektrischen Schlages.

3. Sicherheit von Personen

a) **Seien Sie aufmerksam, achten Sie darauf, was Sie tun, und gehen Sie mit Vernunft an die Arbeit mit einem Elektrowerkzeug. Benutzen Sie kein Elektrowerkzeug, wenn Sie müde sind oder unter dem Einfluss von Drogen, Alkohol oder Medikamenten stehen.** Ein Moment der Unachtsamkeit beim Gebrauch des Elektrowerkzeugs kann zu ernsthaften Verletzungen führen.

b) **Tragen Sie persönliche Schutzausrüstung und immer eine Schutzbrille.** Das Tragen persönlicher Schutzausrüstung, wie Staubmaske, rutschfeste Sicherheitsschuhe, Schutzhelm oder Gehörschutz, je nach Art und Einsatz des Elektrowerkzeugs, verringert das Risiko von Verletzungen.

c) **Vermeiden Sie eine unbeabsichtigte Inbetriebnahme. Vergewissern Sie sich, dass das Elektrowerkzeug ausgeschaltet ist, bevor Sie es an die Stromversorgung und / oder den Akku anschließen, es aufnehmen oder tragen.** Wenn Sie beim Tragen des Elektrowerkzeugs den Finger am Schalter haben oder das Elektrowerkzeug eingeschaltet an die Stromversorgung anschließen, kann dies zu Unfällen führen.

d) **Entfernen Sie Einstellwerkzeuge oder Schraubenschlüssel, bevor Sie das Elektrowerkzeug einschalten.** Ein Werkzeug oder Schlüssel, der sich in einem drehenden Teil des Elektrowerkzeugs befindet, kann zu Verletzungen führen.

e) **Vermeiden Sie eine abnormale Körperhaltung. Sorgen Sie für einen sicheren Stand und halten Sie jederzeit das Gleichgewicht.** Dadurch können Sie das Elektrowerkzeug in unerwarteten Situationen besser kontrollieren.

f) **Tragen Sie geeignete Kleidung. Tragen Sie keine weite Kleidung oder Schmuck. Halten Sie Haare und Kleidung fern von sich bewegenden Teilen.** Lockere Kleidung, Schmuck oder lange Haare können von sich bewegenden Teilen erfasst werden.

g) **Wenn Staubabsaug- und -auffangeinrichtungen montiert werden können, sind diese anzuschließen und richtig zu verwenden.** Die Verwendung einer Staubabsaugung kann Gefährdungen durch Staub verringern.

h) **Wiegen Sie sich nicht in falscher Sicherheit und setzen Sie sich nicht über die Sicherheitsregeln für Elektrowerkzeuge hinweg, auch wenn Sie nach vielfachem Gebrauch mit dem Elektrowerkzeug vertraut sind.** Achtloses Handeln kann binnen Sekundenbruchteilen zu schweren Verletzungen führen.

4. Verwendung und Behandlung des Elektrowerkzeugs

a) **Überlasten Sie das Elektrowerkzeug nicht. Verwenden Sie für Ihre Arbeit das dafür bestimmte Elektrowerkzeug.** Mit dem passenden Elektrowerkzeug arbeiten Sie besser und sicherer im angegebenen Leistungsbereich.

b) **Benutzen Sie kein Elektrowerkzeug, dessen Schalter defekt ist.** Ein Elektrowerkzeug, das sich nicht mehr ein- oder ausschalten lässt, ist gefährlich und muss repariert werden.

c) **Ziehen Sie den Stecker aus der Steckdose und / oder entfernen Sie den abnehmbaren Akku, bevor Sie Geräteeinstellungen vornehmen, Einsatzwerkzeugteile wechseln oder das Elektrowerkzeug weglegen.** Diese Vorsichtsmaßnahme verhindert den unbeabsichtigten Start des Elektrowerkzeugs.

d) **Bewahren Sie unbenutzte Elektrowerkzeuge außerhalb der Reichweite von Kindern auf. Lassen Sie keine Personen das Elektrowerkzeug benutzen, die mit diesem nicht vertraut sind oder diese Anweisungen nicht gelesen haben.** Elektrowerkzeuge sind gefährlich, wenn sie von unerfahrenen Personen benutzt werden.

e) **Pflegen Sie Elektrowerkzeuge und Einsatzwerkzeug mit Sorgfalt. Kontrollieren Sie, ob bewegliche Teile einwandfrei funktionieren und nicht klemmen, ob Teile gebrochen oder so beschädigt sind, dass die Funktion des Elektrowerkzeugs beeinträchtigt ist. Lassen Sie beschädigte Teile vor dem Einsatz des Elektrowerkzeuges reparieren.** Viele Unfälle haben ihre Ursache in schlecht gewarteten Elektrowerkzeugen.

f) **Halten Sie Schneidwerkzeuge scharf und sauber.** Sorgfältig gepflegte Schneidwerkzeuge mit scharfen Schneidkanten verklemmen sich weniger und sind leichter zu führen.

g) **Verwenden Sie Elektrowerkzeug, Einsatzwerkzeug, Einsatzwerkeuge usw. entsprechend diesen Anweisungen. Berücksichtigen Sie dabei die Arbeitsbedingungen und die auszuführende Tätigkeit.** Der Gebrauch von Elektrowerkzeugen für andere als die vorgesehenen Anwendungen kann zu gefährlichen Situationen führen.

h) **Halten Sie Griffe und Griffflächen trocken, sauber und frei von Öl und Fett.** Rutschige Griffe und Griffflächen erlauben keine sichere Bedienung und Kontrolle des Elektrowerkzeugs in unvorhergesehenen Situationen.

5. Verwendung und Behandlung des Akkuwerkzeugs

a) **Laden Sie die Akkus nur mit Ladegeräten auf, die vom Hersteller empfohlen werden.** Durch ein Ladegerät, das für eine bestimmte Art von Akkus geeignet ist, besteht Brandgefahr, wenn es mit anderen Akkus verwendet wird.

b) **Verwenden Sie nur die dafür vorgesehenen Akkus in den Elektrowerkzeugen.** Der Gebrauch von anderen Akkus kann zu Verletzungen und Brandgefahr führen.

c) **Halten Sie den nicht benutzten Akku fern von Büroklammern, Münzen, Schlüsseln, Nägeln, Schrauben oder anderen kleinen Metallgegenständen, die eine Überbrückung der Kontakte verursachen könnten.** Ein Kurzschluss zwischen den Akkukontakten kann Verbrennungen oder Feuer zur Folge haben.

d) **Bei falscher Anwendung kann Flüssigkeit aus dem Akku austreten. Vermeiden Sie den Kontakt damit. Bei zufälligem Kontakt mit Wasser abspülen. Wenn die Flüssigkeit in die Augen kommt, nehmen Sie zusätzlich ärztliche Hilfe in Anspruch.** Austretende Akkuflüssigkeit kann zu Hautreizungen oder Verbrennungen führen.

e) **Benutzen Sie keinen beschädigten oder veränderten Akku.** Beschädigte oder veränderte Akkus können sich unvorhersehbar verhalten und zu Feuer, Explosion oder Verletzungsgefahr führen.

f) **Setzen Sie einen Akku keinem Feuer oder zu hohen Temperaturen aus.** Feuer oder Temperaturen über 130 °C (265 °F) können eine Explosion hervorrufen.

g) **Befolgen Sie alle Anweisungen zum Laden und laden Sie den Akku oder das Akkuwerkzeug niemals außerhalb des in der Betriebsanleitung angegebenen Temperaturbereichs.** Falsches Laden oder Laden außerhalb des zugelassenen Temperaturbereichs kann den Akku zerstören und die Brandgefahr erhöhen.

VORSICHT! EXPLOSIONSGEFAHR! Laden Sie nicht aufladbare Batterien niemals auf.

Schützen Sie den Akku vor Hitze, z. B. auch vor dauernder Sonneneinstrahlung, Feuer, Wasser und Feuchtigkeit. Es besteht Explosionsgefahr.

6. Service

a) **Lassen Sie Ihr Elektrowerkzeug nur von qualifiziertem Fachpersonal und nur mit Original Ersatzteilen reparieren.** Damit wird sichergestellt, dass die Sicherheit des Elektrowerkzeugs erhalten bleibt.

b) **Warten Sie niemals beschädigte Akkus.** Sämtliche Wartung von Akkus sollte nur durch den Hersteller oder bevollmächtigte Kundendienststellen erfolgen.

⚠ RESTRISIKEN!

- Sogar wenn das Gerät wie vorgeschrieben benutzt wird, ist es unmöglich, ein gewisses Restrisiko vollständig zu beseitigen. Die folgenden Gefahren können bei der Benutzung entstehen und der Benutzer sollte besonders auf folgende Punkte achten:
- Gesundheitsschäden, die aus Hand-Arm-Schwingungen resultieren, falls das Gerät über einen längeren Zeitraum verwendet wird oder nicht ordnungsgemäß geführt und gewartet wird
- Schnittverletzungen
- Gehörschäden, falls kein geeigneter Gehörschutz getragen wird.

Sicherheitshinweise für Schneid-Aufsatz

⚠ GEFAHR!

- Kommen Sie mit Ihren Händen nicht in den Schneidebereich und an das Schneideblatt.
- Bevor Sie Arbeiten am Gerät verrichten, vergewissern Sie sich, dass sich der Drehrichtungsschalter in der Mitte befindet. Dies verhindert das ungewollte Einschalten.
- Schneiden Sie nur mit funktionstüchtiger Schutzhaube. Defekte Schutzhauben schützen Sie nicht vor ungewolltem Kontakt mit dem Schneideblatt.
- Überprüfen Sie vor jeder Benutzung, ob die Schutzhaube im einwandfreien Zustand ist und das Schneideblatt festgezogen ist.
- Verwenden Sie immer Schneideblätter in der richtigen Größe und mit passender Aufnahmebohrung.
- Verwenden Sie keine abgebrochenen, gesprungenen oder anderweitig beschädigten Trennscheiben.
- Betreiben Sie das Gerät niemals ohne Schutzeinrichtungen.

Sicherheitshinweise für Ladegeräte

- Dieses Gerät kann von Kindern ab 8 Jahren und darüber sowie von Personen mit verringerten physischen, sensorischen oder mentalen Fähigkeiten oder Mangel an Erfahrung und Wissen benutzt werden, wenn sie beaufsichtigt oder bezüglich des sicheren Gebrauchs des Gerätes unterwiesen wurden und die daraus resultierenden Gefahren verstehen. Kinder dürfen nicht mit dem Gerät spielen. Reinigung und Benutzer-Wartung dürfen nicht von Kindern ohne Beaufsichtigung durchgeführt werden.
- Wenn die Netzanschlussleitung dieses Gerätes beschädigt wird, muss sie durch den Hersteller oder seinen Kundendienst oder eine ähnlich qualifizierte Person ersetzt werden, um Gefährdungen zu vermeiden.

Das Ladegerät ist nur für den Betrieb im Innenbereich geeignet.

⚠ WARNUNG!

- Betreiben Sie das Gerät nicht mit beschädigtem Kabel, Netzkabel oder Netzstecker. Beschädigte Netzkabel bedeuten Lebensgefahr durch elektrischen Schlag.

⚠ ACHTUNG!

- ► Dieses Ladegerät kann nur die folgenden Batterien laden: PAPK 12 A1 / PAPK 12 A2, PAPK 12 B1.
- ► Eine aktuelle Liste der Akkukompatibilität finden Sie unter www.lidl.de/akku.

Sicherheitshinweise für Kreissägeblätter

Schutzhandschuhe tragen!

Atemschutz tragen!

Schutzbrille tragen!

Gehörschutz tragen!

VORSICHT! EXPLOSIONSGEFAHR! Laden Sie nicht aufladbare Batterien niemals auf.

Originalzubehör / -zusatzgeräte

- Benutzen Sie nur Zubehör und Zusatzgeräte, die in der Bedienungsanleitung angegeben sind bzw. deren Aufnahme mit dem Gerät kompatibel ist.

Vor der Inbetriebnahme

Akku-Pack entnehmen/laden/einsetzen

⚠ VORSICHT!

- ► Ziehen Sie immer den Netzstecker, bevor Sie den Akku-Pack ❻ aus dem Ladegerät nehmen bzw. einsetzen.

HINWEIS

- ► Der Akku wird teilgeladen ausgeliefert. Laden Sie den Akku vor der Inbetriebnahme idealerweise mindestens 1 Stunde im Ladegerät auf. So gewährleisten Sie die volle Leistung des Akkus. Sie können den Li-Ionen-Akku jederzeit aufladen, ohne die Lebensdauer zu verkürzen. Eine Unterbrechung des Ladevorgangs schädigt den Akku nicht.
- ► Falls sich der Akku im Betrieb zu stark erwärmt hat, ist ein Laden nicht möglich. Lassen Sie ihn zuerst abkühlen.

HINWEIS

- Laden Sie den Akku-Pack nie, wenn die Umgebungstemperatur unterhalb 10 °C oder oberhalb 40 °C liegt. Soll ein Lithium-Ionen-Akku längere Zeit gelagert werden, muss regelmäßig der Ladezustand kontrolliert werden. Der optimale Ladezustand liegt zwischen 50 % und 80 %. Das Lagerungsklima soll kühl und trocken sein in einer Umgebungstemperatur zwischen 0 °C und 50 °C.

1. Zur Entnahme des Akku-Packs ❻ drücken Sie die Entriegelungstasten ❺ und ziehen den Akku-Pack ❻ aus dem Gerät.
2. Stecken Sie den Akku-Pack ❻ in das Schnell-Ladegerät ⓯.
3. Stecken Sie den Netzstecker in die Steckdose. Die Kontroll-LED ⓱ leuchtet rot.
4. Die grüne Ladezustandsanzeige-LED ⓰ signalisiert Ihnen, dass der Ladevorgang abgeschlossen und der Akku-Pack ❻ einsatzbereit ist.
5. Schieben Sie den Akku-Pack ❻ in das Gerät ein.

Schutzhaube einstellen

⚠ WARNUNG!

- Das Gerät darf nur mit montierter Schutzhaube ❷ betrieben werden.
- Prüfen Sie vor jeder Inbetriebnahme den festen Sitz der Schutzhaube ❷.

- Lösen Sie die Einstellschraube ❶. indem Sie sie gegen den Uhrzeigersinn drehen (siehe auch Abb. B auf der Ausklappseite).
- Passen Sie die Stellung der Schutzhaube ❷ der jeweiligen Materialstärke ein.
- Drehen Sie die Einstellschraube ❶ mit dem Uhrzeigersinn wieder fest.

Inbetriebnahme

⚠ WARNUNG!

- Stellen Sie sicher, dass die Spannschraube ❾ fest angezogen ist, bevor Sie das Gerät in Betrieb nehmen.

Trennscheibe montieren / wechseln

⚠ WARNUNG!

- Die Trennscheibe ❽ kann sich durch die Verwendung stark erhitzen. Lassen Sie sie erst abkühlen bevor Sie einen Wechsel vornehmen.
- Tragen Sie Schutzhandschuhe, um Verletzungen zu vermeiden.
- Für die Montage dürfen nur die mitgelieferten Spannflansche benutzt werden.

Wechseln Sie die Trennscheibe ❽ nur bei entferntem Akku-Pack!

- Lösen Sie die Einstellschraube ❶. Stellen Sie die Schutzhaube ❷ auf die oberste Position.
- Fixieren Sie die Trennscheibe ❽ mit dem kleineren Innensechskantschlüssel ⓬ in einem der Löcher (siehe Abb. A auf der Ausklappseite).
- Entfernen Sie die Spannschraube ❾ und die Spanflansch ❿ mithilfe des größeren Innensechskantschlüssels ⓭.
- Nehmen Sie die Trennscheibe ❽ von dem Aufnahmeflansch ⓫. Schieben Sie die Trennscheibe ❽ vorsichtig nach unten aus der Schutzhaube ❷.
- Gehen Sie in umgekehrter Reihenfolge vor, um eine neue Trennscheibe zu montieren. Achten Sie dabei darauf, dass die abgeschliffene Seite der Trennscheibe nach außen zeigt.

⚠ WARNUNG!

- Falls ein Drehrichtungspfeil auf der Trennscheibe angebracht ist, muss dieser mit dem Drehrichtungspfeil auf dem Gerät übereinstimmen.
- Ziehen Sie die Spannschraube ❾ nicht zu fest an. Die Trennscheibe könnte brechen.

Bedienung

⚠ WARNUNG! VERLETZUNGSGEFAHR

► Beachten Sie, dass die Trennscheibe nachläuft.

Ein- und ausschalten

Einschalten:

♦ Schieben Sie den Ein-/Ausschalter ❹ in die Position 1.

Ausschalten:

♦ Schieben Sie den Ein-/Ausschalter ❹ in die Position 0.

Akkuzustand

♦ Der Zustand wird in der Akku-Display-LED ❼ wie folgt angezeigt:

ROT / ORANGE / GRÜN = maximale Ladung
ROT / ORANGE = mittlere Ladung
ROT = schwache Ladung – Akku aufladen

Handhabung des Gerätes

♦ Bewegen sie das Gerät nur mit geringem Vorschub und Druck vor.
♦ Achten Sie darauf, dass die Trennscheibe nicht zum Stillstand kommt.
♦ Halten Sie zu bearbeitende dünne Materialien, wie z. B. Stoff, unter Spannung.

Schnittlinienmarkierung

♦ Zeichnen Sie im Vorfeld das gewünschte Schnittmuster auf das zu bearbeitende Material auf.
♦ Nutzen Sie die Schnittlinienmarkierung ⓮, um sich an dem zuvor aufgezeichnete Schnittmuster zu orientieren.

Wartung und Reinigung

WARNUNG! VERLETZUNGSGEFAHR! Schalten Sie vor allen Arbeiten am Gerät das Gerät aus und entnehmen Sie den Akku.

Das Gerät ist wartungsfrei.

- Das Gerät muss stets sauber, trocken und frei von Öl oder Schmierfetten sein.
- Es dürfen keine Flüssigkeiten in das Innere der Geräte gelangen.
- Verwenden Sie zum Reinigen des Gehäuses ein trockenes Tuch. Verwenden Sie niemals Benzin, Lösungsmittel oder Reiniger, die Kunststoff angreifen.
- Halten Sie den Bereich um die Schutzhaube stets sauber. Entfernen Sie Staub und Späne durch Ausblasen mit Druckluft oder mit einem Pinsel.
- Soll ein Lithium-Ionen-Akku längere Zeit gelagert werden, muss regelmäßig der Ladezustand kontrolliert werden. Der optimale Ladezustand liegt zwischen 50 % und 80 %. Das optimale Lagerungsklima ist kühl und trocken.

HINWEIS

► Nicht aufgeführte Ersatzteile (wie z. B. Akku, Ladegerät) können Sie über unsere Service - Hotline bestellen.

Entsorgung

Die Verpackung besteht aus umweltfreundlichen Materialien, die Sie über die örtlichen Recyclingstellen entsorgen können.

Werfen Sie Elektrowerkzeuge nicht in den Hausmüll!

Gemäß Europäischer Richtlinie 2012/19/EU müssen verbrauchte Elektrowerkzeuge getrennt gesammelt und einer umweltgerechten Wiederverwertung zugeführt werden.

Werfen Sie Akkus nicht in den Hausmüll!

⚠ WARNUNG!

- Entnehmen Sie vor der Entsorgung die Akkus aus dem Gerät.

Defekte oder verbrauchte Akkus müssen gemäß Richtlinie 2006/66/EC recycelt werden. Geben Sie Akku-Pack und / oder das Gerät über die angebotenen Sammeleinrichtungen zurück.
Über Entsorgungsmöglichkeiten für ausgediente Elektrowerkzeuge / Akku-Pack informieren Sie sich bitte bei Ihrer Gemeinde- oder Stadtverwaltung.

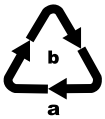

Entsorgen Sie die Verpackung umweltgerecht.
Beachten Sie die Kennzeichnung auf den verschiedenen Verpackungsmaterialien und trennen Sie diese gegebenenfalls gesondert. Die Verpackungsmaterialien sind gekennzeichnet mit Abkürzungen (a) und Ziffern (b) mit folgender Bedeutung:
1–7: Kunststoffe,
20–22: Papier und Pappe,
80–98: Verbundstoffe

Möglichkeiten zur Entsorgung des ausgedienten Produkts erfahren Sie bei Ihrer Gemeinde- oder Stadtverwaltung.

Garantie der Kompernaß Handels GmbH

Sehr geehrte Kundin, sehr geehrter Kunde,

Sie erhalten auf dieses Gerät 3 Jahre Garantie ab Kaufdatum. Im Falle von Mängeln dieses Produkts stehen Ihnen gegen den Verkäufer des Produkts gesetzliche Rechte zu. Diese gesetzlichen Rechte werden durch unsere im Folgenden dargestellte Garantie nicht eingeschränkt.

Garantiebedingungen

Die Garantiefrist beginnt mit dem Kaufdatum. Bitte bewahren Sie den Kassenbon gut auf. Dieser wird als Nachweis für den Kauf benötigt.

Tritt innerhalb von drei Jahren ab dem Kaufdatum dieses Produkts ein Material- oder Fabrikationsfehler auf, wird das Produkt von uns – nach unserer Wahl – für Sie kostenlos repariert, ersetzt, oder der Kaufpreis erstattet. Diese Garantieleistung setzt voraus, dass innerhalb der Dreijahresfrist das defekte Gerät und der Kaufbeleg (Kassenbon) vorgelegt und schriftlich kurz beschrieben wird, worin der Mangel besteht und wann er aufgetreten ist.

Wenn der Defekt von unserer Garantie gedeckt ist, erhalten Sie das reparierte oder ein neues Produkt zurück. Mit Reparatur oder Austausch des Produkts beginnt kein neuer Garantiezeitraum.

Garantiezeit und gesetzliche Mängelansprüche

Die Garantiezeit wird durch die Gewährleistung nicht verlängert. Dies gilt auch für ersetzte und reparierte Teile. Eventuell schon beim Kauf vorhandene Schäden und Mängel müssen sofort nach dem Auspacken gemeldet werden. Nach Ablauf der Garantiezeit anfallende Reparaturen sind kostenpflichtig.

Garantieumfang

Das Gerät wurde nach strengen Qualitätsrichtlinien sorgfältig produziert und vor Auslieferung gewissenhaft geprüft.

Die Garantieleistung gilt für Material- oder Fabrikationsfehler. Diese Garantie erstreckt sich nicht auf Produktteile, die normaler Abnutzung ausgesetzt sind und daher als Verschleißteile angesehen werden können oder für Beschädigungen an zerbrechlichen Teilen, z. B. Schalter, Akkus oder Teile, die aus Glas gefertigt sind.

Diese Garantie verfällt, wenn das Produkt beschädigt, nicht sachgemäß benutzt oder gewartet wurde. Für eine sachgemäße Benutzung des Produkts sind alle in der Bedienungsanleitung aufgeführten Anweisungen genau einzuhalten. Verwendungszwecke und Handlungen, von denen in der Bedienungsanleitung abgeraten oder vor denen gewarnt wird, sind unbedingt zu vermeiden.

Das Produkt ist nur für den privaten und nicht für den gewerblichen Gebrauch bestimmt. Bei missbräuchlicher und unsachgemäßer Behandlung, Gewaltanwendung und bei Eingriffen, die nicht von unserer autorisierten Serviceniederlassung vorgenommen wurden, erlischt die Garantie.

Abwicklung im Garantiefall

Um eine schnelle Bearbeitung Ihres Anliegens zu gewährleisten, folgen Sie bitte den folgenden Hinweisen:

- Bitte halten Sie für alle Anfragen den Kassenbon und die Artikelnummer (z. B. IAN 123456) als Nachweis für den Kauf bereit.
- Die Artikelnummer entnehmen Sie bitte dem Typenschild am Produkt, einer Gravur am Produkt, dem Titelblatt der Bedienungsanleitung (unten links) oder dem Aufkleber auf der Rück- oder Unterseite des Produktes.
- Sollten Funktionsfehler oder sonstige Mängel auftreten, kontaktieren Sie zunächst die nachfolgend benannte Serviceabteilung **telefonisch** oder per **E-Mail**.
- Ein als defekt erfasstes Produkt können Sie dann unter Beifügung des Kaufbelegs (Kassenbon) und der Angabe, worin der Mangel besteht und wann er aufgetreten ist, für Sie portofrei an die Ihnen mitgeteilte Serviceanschrift übersenden.

PDF ONLINE
www.lidl-service.com

Auf www.lidl-service.com können Sie diese und viele weitere Handbücher, Produktvideos und Installationssoftware herunterladen.

Mit diesem QR-Code gelangen Sie direkt auf die Lidl-Service-Seite (www.lidl-service.com) und können mittels der Eingabe der Artikelnummer (IAN) 123456 Ihre Bedienungsanleitung öffnen.

Service

(DE) **Service Deutschland**
Tel.: 0800 5435 111 (kostenfrei aus dem dt. Festnetz/Mobilfunknetz)
E-Mail: kompernass@lidl.de

(AT) **Service Österreich**
Tel.: 0820 201 222 (0,15 EUR/Min.)
E-Mail: kompernass@lidl.at

(CH) **Service Schweiz**
Tel.: 0842 665566 (0,08 CHF/Min., Mobilfunk max. 0,40 CHF/Min.)
E-Mail: kompernass@lidl.ch

IAN 322437_1901

Importeur

Bitte beachten Sie, dass die folgende Anschrift keine Serviceanschrift ist. Kontaktieren Sie zunächst die benannte Servicestelle.

KOMPERNASS HANDELS GMBH
BURGSTRASSE 21
44867 BOCHUM
DEUTSCHLAND
www.kompernass.com

Original-Konformitätserklärung

Wir, KOMPERNASS HANDELS GMBH, Dokumentenverantwortlicher: Herr Semi Uguzlu, BURGSTR. 21, 44867 BOCHUM, DEUTSCHLAND, erklären hiermit, dass dieses Produkt mit den folgenden Normen, normativen Dokumenten und EG-Richtlinien übereinstimmt:

Maschinenrichtlinie
(2006/42/EG)

EG-Niederspannungsrichtlinie
(2014/35/EU) (Nur Ladegerät)

Elektromagnetische Verträglichkeit
(2014/30/EU)

RoHS Richtlinie
(2011/65/EU)*

*Die alleinige Verantwortung für die Ausstellung dieser Konformitätserklärung trägt der Hersteller. Der oben beschriebene Gegenstand der Erklärung erfüllt die Vorschriften der Richtlinie 2011/65/EU des Europäischen Parlaments und des Rates vom 8. Juni 2011 zur Beschränkung der Verwendung bestimmter gefährlicher Stoffe in Elektro- und Elektronikgeräten.

Angewandte harmonisierte Normen:

EN 62841-1:2015

EN ISO 12100:2010

EN 60335-1:2012/A13:2017

EN 60335-2-29:2004/A11:2018

EN 62233:2008

EN 55014-1:2017

EN 55014-2:2015

EN 61000-3-2:2014

EN 61000-3-3:2013

EN 50581:2012

Typbezeichnung der Maschine: Akku-Multischneider PMSA 12 B2

Herstellungsjahr: 05-2019

Seriennummer: IAN 322437_1901

Bochum, 12.05.2019

CE

Semi Uguzlu

- Qualitätsmanager -

Technische Änderungen im Sinne der Weiterentwicklung sind vorbehalten.

Ersatz Akku Bestellung

Wenn Sie einen Ersatz-Akku für Ihr Gerät bestellen möchten, so können Sie dies entweder bequem im Internet unter www.kompernass.com oder telefonisch abwickeln.
Dieser Artikel kann aufgrund begrenzter Vorratsmenge nach kurzer Zeit ausverkauft sein.

HINWEIS

► Die Bestellung von Ersatzteilen kann in einigen Ländern nicht online vorgenommen werden. Kontaktieren Sie in diesem Fall bitte die Service-Hotline.

■ Die Aktion ist begrenzt auf einen Akku pro Kunde / Gerät, sowie auf eine Laufzeit von zwei Monaten nach dem Aktionszeitraum. Danach kann der Ersatzakku als Ersatzteil zu anderen Konditionen weiterhin bestellt werden.

Telefonische Bestellung

(DE) **Service Deutschland**
Tel.: 0800 5435 111 (kostenfrei aus dem dt. Festnetz/Mobilfunknetz)

(AT) **Service Österreich**
Tel.: 0820 201 222 (0,15 EUR/Min.)
E-Mail: kompernass@lidl.at

(CH) **Service Schweiz**
Tel.: 0842 665566 (0,08 CHF/Min., Mobilfunk max. 0,40 CHF/Min.)
E-Mail: kompernass@lidl.ch

Um eine schnelle Bearbeitung Ihrer Bestellung zu gewährleisten, halten Sie bitte für alle Anfragen die Artikelnummer (z. B. IAN 322437) des Gerätes bereit. Die Artikelnummer entnehmen Sie bitte dem Typenschild oder dem Titelblatt dieser Anleitung.

KOMPERNASS HANDELS GMBH
BURGSTRASSE 21
44867 BOCHUM
GERMANY
www.kompernass.com

Információk állása · Stav informací
Stand der Informationen:
05/2019 · Ident.-No.: PMSA12-B2-052019-1

IAN 322437_1901