SILVERCREST®

PDF ONLINE
www.lidl-service.com

RECHARGEABLE HAND-HELD & UPRIGHT VACUUM CLEANER SHSS 16 A1

PL

AKUMULATOROWY ODKURZACZ RĘCZNY I PODŁOGOWY

Instrukcja obsługi

DE AT CH

AKKU-HAND- UND BODENSTAUBSAUGER

Bedienungsanleitung

LT

RANKINIS IR GRINDINIS AKUMULIATORINIS DULKIŲ SIURBLYS

Naudojimo instrukcija

IAN 321850_1901

PL LT

PL

Przed przeczytaniem proszę rozłożyć stronę z ilustracjami, a następnie proszę zapoznać się z wszystkimi funkcjami urządzenia.

LT

Prieš skaitydami atsiverskite lapą su paveikslėliais ir susipažinkite su visomis prietaiso funkcijomis.

DE AT CH

Klappen Sie vor dem Lesen die Seite mit den Abbildungen aus und machen Sie sich anschließend mit allen Funktionen des Gerätes vertraut.

PL	Instrukcja obsługi	Strona	1
LT	Naudojimo instrukcija	Puslapis	13
DE / AT / CH	Bedienungsanleitung	Seite	25

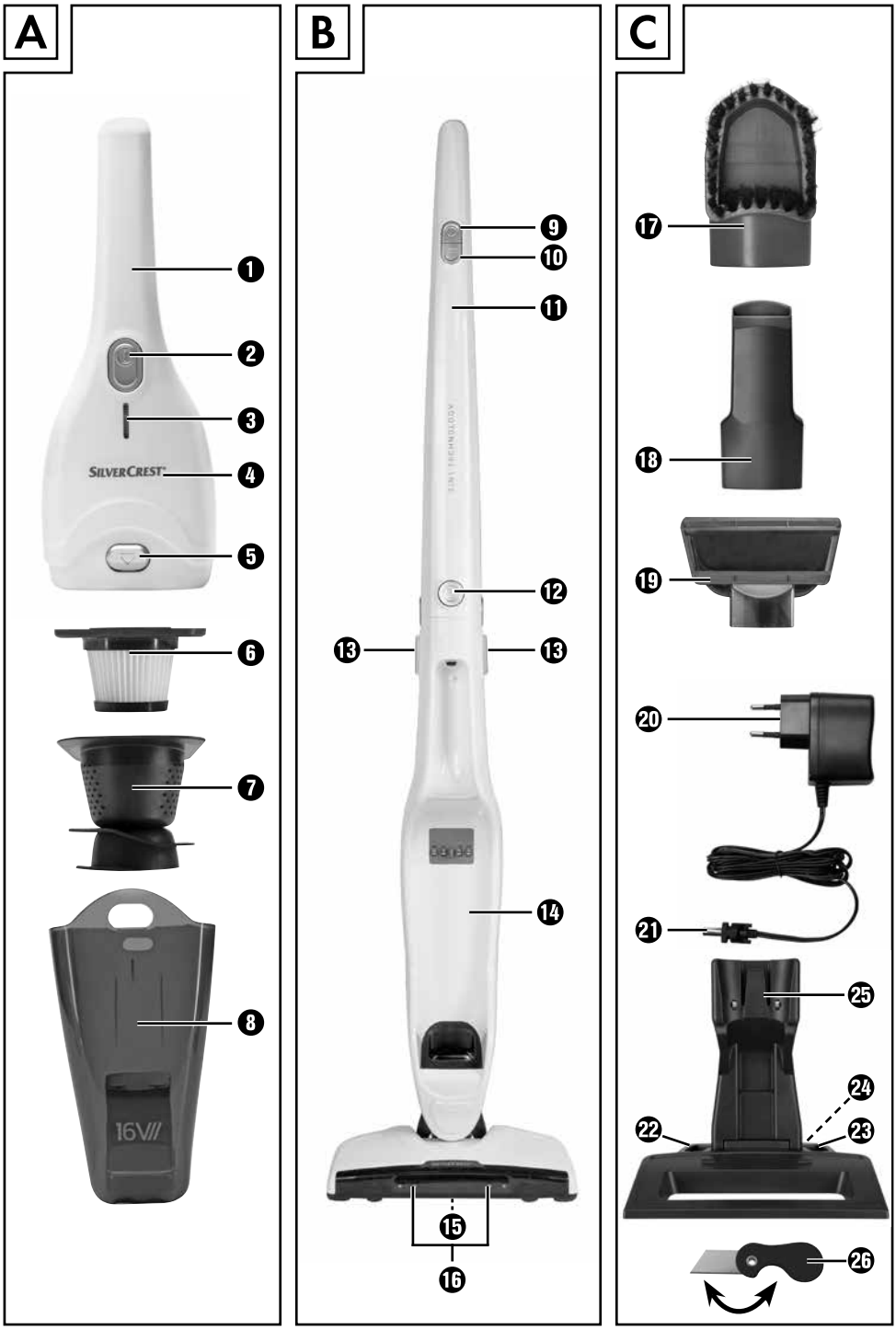
A
B
C
SILVERCREST
16V
1
2
3
4
5
6
7
8
9
10
11
12
13
13
14
15
16
17
18
19
20
21
22
23
24
25
26

Spis treści

Wstęp 2

Użytkowanie zgodne z przeznaczeniem 2

Zakres dostawy 2

Opis urządzenia 2

Dane techniczne 3

Zasady bezpieczeństwa 3

Przed pierwszym użyciem 6

Ładowanie urządzenia 6

Montaż/Demontaż 6

Łączenie/odłączanie rękojeści od trzonka 6

Obsługa 7

Korzystanie z rękojeści z trzonkiem 7

Używanie rękojeści 7

Czyszczenie i pielęgnacja 7

Opróżnianie pojemnika na zanieczyszczenia i czyszczenie filtra 8

Czyszczenie urządzenia 8

Czyszczenie wałka szczotkowego 8

Przechowywanie 9

Usuwanie usterek 9

Utylizacja 10

Utylizacja urządzenia 10

Gwarancja Kompernaß Handels GmbH 10

Serwis 12

Importer 12

Zamawianie części zamiennych 12

Wstęp

Gratulujemy zakupu nowego urządzenia.

Wybrany produkt charakteryzuje się wysoką jakością. Instrukcja obsługi jest częścią składową produktu. Zawiera ona ważne informacje na temat bezpieczeństwa, użytkowania i utylizacji. Przed rozpoczęciem użytkowania produktu należy zapoznać się ze wszystkimi wskazówkami dotyczącymi obsługi i bezpieczeństwa. Produkt należy użytkować wyłącznie zgodnie z zamieszczonym tu opisem oraz w podanym zakresie zastosowań. W przypadku przekazania urządzenia osobie trzeciej należy dołączyć do niego również całą dokumentację.

Użytkowanie zgodne z przeznaczeniem

Niniejsze urządzenie służy wyłącznie do odkurzania suchych powierzchni lub suchego pyłu. Urządzenie przeznaczone jest wyłącznie do stosowania w gospodarstwie domowym. Urządzenia nie wolno używać do odkurzania ludzi i zwierząt. Jakiekolwiek inne użycie lub modyfikacje urządzenia traktowane są jako niezgodne z przeznaczeniem i niosą za sobą poważne niebezpieczeństwo wypadku. Producent urządzenia nie ponosi odpowiedzialności za szkody spowodowane użytkowaniem w sposób niezgodny z jego przeznaczeniem lub nieprawidłową obsługą urządzenia. Urządzenie nie jest przeznaczone do użytku profesjonalnego.

Zakres dostawy

- Akumulatorowy odkurzacz ręczny i podłogowy
- Nasada szczotki
- Dysza do tapicerki
- Dysza szczelinowa
- Przedłużacz rękojeści z dyszą podłogową
- Uchwyt (z gniazdem ładowania)
- Nóż
- Ładowarka
- Instrukcja obsługi

Zaraz po rozpakowaniu urządzenia należy sprawdzić, czy nie brakuje żadnego elementu.

Opis urządzenia

Rysunek A:

❶ Uchwyt rękojeści
❷ Włącznik/wyłącznik ⏻
❸ Kontrolka ładowania
❹ Rękojeść
❺ Przycisk odblokowujący ⏏ (pojemnik na zanieczyszczenia)
❻ Filtr HEPA
❼ Filtr wstępny
❽ Pojemnik na zanieczyszczenia

Rysunek B:

❾ Włącznik/wyłącznik ⏻
❿ Przycisk ECO
⓫ Uchwyt
⓬ Przycisk odblokowujący ⏏ (uchwyt)
⓭ Przyciski odblokowujący ⏏ (rękojeść)
⓮ Zagłębienie na rękojeść
⓯ Wałek szczotkowy
⓰ Oświetlenie LED

Rysunek C:

⓱ Nasada szczotki
⓲ Dysza szczelinowa
⓳ Dysza do tapicerki
⓴ Ładowarka
㉑ Wtyczka dwubiegunowa ładowarki
㉒ Uchwyt akcesoriów
㉓ Uchwyt akcesoriów
㉔ Gniazdo ładowania (spód)
㉕ Uchwyt (z gniazdem ładowania)
㉖ Nóż

Dane techniczne

Ładowarka

Wejście: 100 – 240 V ~ (prąd przemienny), 50/60 Hz, 0,3 A maks.

Wyjście: 18 V ⎓ (prąd stały), 500 mA

Oznaczenie typu: SHSS 16 A1-1

Klasa ochrony II / ⧈ (podwójna izolacja)

Biegunowość: ⊖—⊙—⊕

Klasa efektywności energetycznej: Ⓥ

Dysza podłogowa

Moc znamionowa: 5 W

Klasa ochrony III / ⟐ (niskie napięcie)

Biegunowość: ⊖—⊙—⊕

Rękojeść

Wejście: 18 V ⎓ 500 mA

Moc znamionowa: 90 W

Klasa ochrony III / ⟐

Biegunowość: ⊖—⊙—⊕

Akumulatory

14,4 V ⎓ 2200 mAh
(4 x akumulator litowy 3,6 V)

Czas pracy przy pełnym naładowaniu (zależnie od nawierzchni):
poziom 1, tryb zwykły: ok. 22 min.
poziom 2, tryb ECO: ok. 28 min.

Czas ładowania rozładowanego akumulatora: 5 – 6 godz.

Zasady bezpieczeństwa

⚠ NIEBEZPIECZEŃSTWO PORAŻENIA PRĄDEM ELEKTRYCZNYM!

- Nie ładuj ani nie korzystaj z urządzenia na otwartej przestrzeni.
- Nigdy nie używaj odkurzacza ręcznego, jeśli został uszkodzony przewód, wtyk lub obudowa.
- By uniknąć zagrożeń, wymianę uszkodzonego kabla sieciowego i wtyków powierzaj wyłącznie specjaliście.
- W razie potrzeby zleć naprawę specjalistycznemu warsztatowi. Nigdy nie wolno samemu otwierać obudowy. Wszelkie ingerencje dokonywane poza specjalistycznym warsztatem mogą być przyczyną obrażeń.
- Przed rozpoczęciem ładowania urządzenia upewnij się, czy napięcie sieciowe jest zgodne z napięciem podanym w danych technicznych zasilacza/ładowarki.
- Nie dotykaj zasilacza/ładowarki ani urządzenia wilgotnymi lub mokrymi rękami.
- Nie używaj zasilacza/ładowarki przyłączonego do przedłużacza, lecz przyłączaj go bezpośrednio do gniazda zasilania.

⚠ OSTRZEŻENIE! NIEBEZPIECZEŃSTWO OBRAŻEŃ!

- Nie wymieniaj akcesoriów w czasie pracy urządzenia.
- Nie używaj odkurzacza podręcznego do odciągania wody ani innych cieczy.
- Nie używaj odkurzacza ręcznego do wciągania ostrych przedmiotów lub odłamków szkła.
- Nie wciągaj nigdy do urządzenia palących się zapałek, tlącego się popiołu ani niedopałków papierosów.
- Nie używaj odkurzacza ręcznego do wciągania substancji chemicznych, pyłu kamiennego, gipsu, cementu lub podobnych cząsteczek.
- To urządzenie nie nadaje się do wciągania łatwopalnych i wybuchowych substancji, ani chemicznych i żrących płynów.
- Urządzenie przechowuj zawsze w zamkniętych pomieszczeniach. By uniknąć wypadków, po użyciu urządzenie schowaj w bezpiecznym i suchym miejscu.
- W skrajnych warunkach może dojść do wycieku z ogniw akumulatorów. W wypadku kontaktu cieczy ze skórą lub oczami, dane miejsce należy niezwłocznie przemyć lub spłukać czystą wodą. Zgłosić się do lekarza.
- To urządzenie może być używane przez dzieci od 8. roku życia oraz przez osoby o zmniejszonych zdolnościach fizycznych, sensorycznych lub umysłowych bądź osoby nieposiadające odpowiedniego doświadczenia i/lub wiedzy, wyłącznie pod nadzorem lub po przeszkoleniu w zakresie bezpiecznego użytkowania urządzenia oraz potencjalnych zagrożeń. Dzieciom nie wolno bawić się urządzeniem. Dzieciom bez opieki osób dorosłych nie wolno czyścić ani konserwować urządzenia.
- Należy zachować ostrożność przy otwieraniu i zamykaniu noża oraz przy jego używaniu. Ostrze jest bardzo ostre!
- Nóż przechowywać w miejscu niedostępnym dla dzieci.

⚠ OSTRZEŻENIE! NIEBEZPIECZEŃSTWO OBRAŻEŃ!

- Nigdy nie używać noża z uszkodzonym ostrzem.
- Po użyciu ostrze zawsze złożyć do obudowy.
- Stosuj wyłącznie akcesoria zalecane przez producenta urządzenia.
- Nie używaj zasilacza do innych celów.
- Aby odłączyć urządzenie od zasilania, chwytaj zawsze za wtyk.
- Pamiętaj koniecznie, aby nie odstawiać odkurzacza ręcznego w pobliżu grzejników, pieców lub innych nagrzanych powierzchni.
- Zawsze zwracaj uwagę na to, aby otwory wentylacyjne nigdy nie były przysłonięte. Zablokowany obieg powietrza może być przyczyną przegrzania i uszkodzenia urządzenia.
- Zachowaj szczególną ostrożność przy używaniu odkurzacza ręcznego na schodach. Niebezpieczeństwo upadku!
- Ten produkt wyposażono w akumulatory z możliwością wielokrotnego ładowania. Nie wrzucaj urządzenia do ognia, ani nie narażaj go na wysokie temperatury. Niebezpieczeństwo eksplozji!
- Przed rozpoczęciem czyszczenia wałka szczotkowego wyjmuj zawsze rękojeść z trzonka, aby zapobiec przypadkowemu uruchomieniu wałka.

UWAGA! SZKODY MATERIALNE!

- Nie używaj odkurzacza ręcznego bez włożonego filtra HEPA.
- Nie używaj ładowarki do ładowania innych urządzeń i nie próbuj ładować urządzenia za pomocą innej ładowarki. Używaj wyłącznie ładowarki dołączonej do tego urządzenia.
- Nigdy nie próbuj ładować zwykłych baterii jednorazowego użytku!

Zasilacz sieciowy można stosować tylko wewnątrz pomieszczeń.

Przed pierwszym użyciem

- Usuń wszystkie materiały opakowaniowe i naklejki ochronne z urządzenia, w szczególności naklejkę ochronną na stykach z tyłu rękojeści ❹.
- Załóż uchwyt ㉕ na stojak w taki sposób, aby uchwyt ㉕ się zatrzasnął.

WSKAZÓWKA

► Urządzenie jest dostarczone z nienaładowanymi akumulatorami. Przed pierwszym użyciem urządzenia należy ładować akumulatory przez 5-6 godzin.

Ładowanie urządzenia

WSKAZÓWKA

► Przed rozpoczęciem ładowania upewnij się, czy urządzenie jest wyłączone.

- Aby naładować urządzenie, podłącz ładowarkę ⑳ do gniazda zasilania. Włóż wtyczkę rurkową ㉑ w gniazdo ładowania ㉔ na spodzie uchwytu ㉕. Przełóż kabel przez wycięcie z tyłu uchwytu ㉕, aby uchwyt ㉕ nie stał na kablu.
- Umieść trzonek z założoną rękojeścią ❹ na uchwycie ㉕.
  Kontrolka ładowania ❸ świeci się na czerwono. Po naładowaniu urządzenia kontrolka ładowania ❸ zapala się na zielono.
- Ładuj akumulator dopiero wtedy, gdy moc ssania urządzenia wyraźnie spada.

WSKAZÓWKA

► W przypadku niskiego naładowania akumulatora kontrolka ładowania ❸ zaczyna migać na zielono. W tym stanie z urządzenia można korzystać jeszcze przez około 3 – 5 minut.

► Po całkowitym wyładowaniu akumulatorów kontrolka ładowania ❸ miga pięć razy na czerwono i urządzenie wyłącza się.

Montaż/Demontaż

Łączenie/odłączanie rękojeści od trzonka

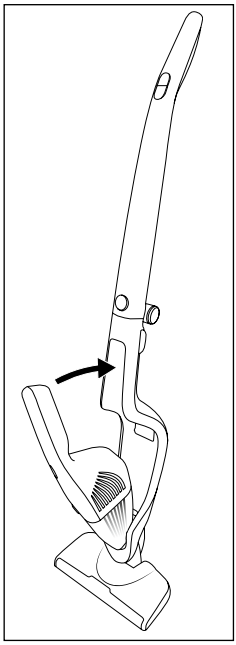

Rys. 1

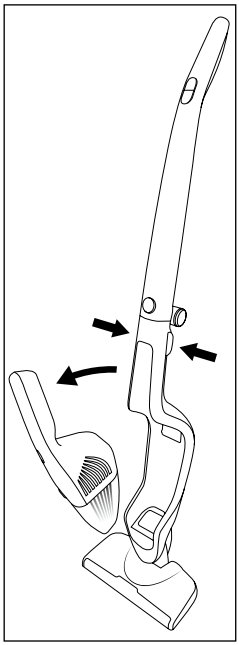

Rys. 2

- W celu połączenia rękojeści ❹ z trzonkiem, wsunąć koniec rękojeści ❹ w zagłębienie na rękojeść ⑭.
- Następnie wcisnąć uchwyt ❶ rękojeści ❹ w trzonek tak, aby część rękojeści ❹ zablokowała się w trzonku (rys.1).
- Aby wyjąć rękojeść ❹ z trzonka, naciśnij przycisk odblokowujący ⏏ ⑬.
- Wysuń rękojeść ❹ do góry/do przodu z zagłębienia ⑭ (rys.2).

Obsługa

UWAGA! SZKODY MATERIALNE!

- Otwór ssący musi być zawsze drożny. Zatkanie otworu prowadzi do przegrzania silnika i jego uszkodzenia.
- Przy pomocy dyszy podłogowej nie należy odkurzać dywanów o długim włosiu. Wałek szczotkowy ⓯ może się zaplątać i zablokować w dywanie!

WSKAZÓWKA

- Przed włączeniem urządzenia pamiętaj, aby filtr HEPA ❻ oraz filtr wstępny ❼ były zawsze założone.
- Gdy moc ssania wyraźnie się obniży i będzie migać kontrolka ładowania ❸ na zielono, ponownie podłącz urządzenie do ładowarki ⓴.

Korzystanie z rękojeści z trzonkiem

1) Umieść rękojeść ❹ w zagłębieniu na rękojeść ⓮ w sposób opisany w rozdziale „Montaż/Demontaż".
2) Rozłóż uchwyt ⓫ trzonka, wciskając przycisk odblokowujący ⏏ ⓬ i jednocześnie pociągając do góry uchwyt ⓫.
3) Włącz urządzenie z pomocą włącznika/wyłącznika ⏻ ❾. Kontrolka ładowania ❸ świeci się na zielono, oświetlenie LED ⓰ na dyszy podłogowej zapala się i wałek szczotkowy ⓯ obraca się.

WSKAZÓWKA

- Naciśnij przycisk ECO ❿, aby przejść do trybu energooszczędnego ECO. Urządzenie odkurza ze zmniejszoną mocą ssania przy dłuższym czasie pracy.
  Naciśnij przycisk ECO ❿ ponownie, aby ponownie pracować z pełną mocą ssania.

4) Przesuwaj dyszę ze szczotką po odkurzanych miejscach. Trzymaj przy tym uchwyt ⓫ w taki sposób, aby dysza podłogowa przesuwała się płasko po podłodze.
5) Aby chciał zakończyć odkurzanie, naciśnij włącznik/wyłącznik ⏻ ❾. Wałek szczotkowy ⓯ zatrzymuje się, kontrolka ładowania ❸ i oświetlenie LED ⓰ gasną.

Używanie rękojeści

1) Wyjmij rękojeść ❹ z zagłębienia na rękojeść ⓮ w sposób opisany w rozdziale „Montaż/Demontaż".
2) W razie potrzeby załóż dyszę szczelinową ⓲, nasadę szczotki ⓱ lub dyszę do tapicerki ⓳.
3) Naciśnij włącznik/wyłącznik ⏻ ❷ na rękojeści ❹ i odkurz żądane miejsca. Kontrolka ładowania ❸ świeci w czasie pracy na zielono.
4) Jeśli chcesz zakończyć odkurzanie, ponownie naciśnij włącznik/wyłącznik ⏻ ❷. Kontrolka ładowania ❸ gaśnie.

Czyszczenie i pielęgnacja

⚠ OSTRZEŻENIE! NIEBEZPIECZEŃSTWO OBRAŻEŃ!

- Zawsze wyciągaj ładowarkę ⓴ z gniazda zasilania. Odczep wtyczkę rurkową ㉑ z gniazda ładowania ㉔ na uchwycie ㉕ przed oczyszczeniem uchwytu ㉕.
- Zawsze wyjmuj rękojeść ❹ z zagłębienia na rękojeść ⓮ w trzonku, zanim rozpoczniesz czyszczenie
  – rękojeści ❹,
  – trzonka lub
  – wałka szczotkowego ⓯.

UWAGA! SZKODY MATERIALNE!

- Nie używaj żrących ani szorujących środków czyszczących. Mogą one uszkodzić powierzchnię!

WSKAZÓWKA

- Oświetlenie LED ⓰ jest bezobsługowe. Diody LED nie są wymienne!

Opróżnianie pojemnika na zanieczyszczenia i czyszczenie filtra

WSKAZÓWKA

- ► Aby uzyskać optymalny efekt odkurzania, regularnie opróżniaj zbiornik ❽ i czyść filtr HEPA ❻.
- ► Aby zamówić nowy filtr HEPA ❻, prosimy o kontakt z naszym działem obsługi (patrz rozdział „***Zamawianie części zamiennych***").

1) Aby otworzyć pojemnik na zanieczyszczenia ❽, wyjmij rękojeść ❹ z zagłębienia na rękojeść ⓮.
2) Naciśnij przycisk odblokowujący ⏏ ❺ i wysuń w tym samym czasie pojemnik na zanieczyszczenia ❽ do przodu.
3) Wyciągnij najpierw filtr HEPA ❻, a następnie filtr wstępny ❼ z pojemnika na zanieczyszczenia ❽ (rys. 3). Opukaj obydwie części nad koszem na śmieci itp. W razie potrzeby filtr HEPA ❻ można wypłukać czystą wodą. Następnie pozostaw go do całkowitego wysuszenia na powietrzu.

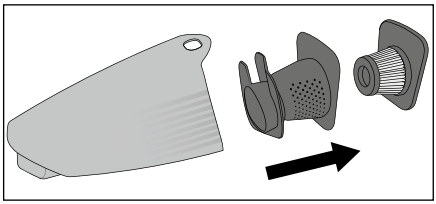

Rys. 3

4) Opróżnij zawartość pojemnika na zanieczyszczenia ❽ do kontenera na śmieci itp.
5) Załóż ponownie najpierw filtr wstępny ❼, a następnie suchy filtr HEPA ❻.
6) Załóż ponownie pojemnik na zanieczyszczenia ❽ na rękojeść ❹, przesuwając dolną blokadę na rękojeści ❹ najpierw do wycięcia na pojemniku na zanieczyszczenia ❽. Nasuń górną część pojemnika na zanieczyszczenia ❽ na rękojeść ❹, aż pojemnik na zanieczyszczenia ❽ zatrzaśnie się i zablokuje.

Czyszczenie urządzenia

Urządzenie czyść zwilżoną szmatką. Do oczyszczenia przyschniętych zabrudzeń nanieś na szmatkę delikatny środek do mycia naczyń. Upewnij się, czy przed ponownym użyciem urządzenie jest całkowicie suche.

Czyszczenie wałka szczotkowego

Wałek szczotkowy ⓯ należy regularnie kontrolować, czy się nie blokuje oraz czyścić ją z zebranych włosów, frędzli czy zabrudzeń. Wymontuj wałek szczotkowy ⓯:

1) Odwróć dyszę podłogową.
2) Przesuń zatrzask na pokrywie w kierunku 🔓-symbol tak, aby można było zdjąć pokrywę (Rys. 4).
3) Wyjmij wałek szczotkowy ⓯.
4) Usunąć zanieczyszczenia (po obu stronach włosia) i oczyścić rolkę włosia ⓯. Weź w tym celu wilgotną szmatkę i zmyj od wewnątrz na zewnątrz poszczególne wiązki włosia szczotki.

⚠ OSTRZEŻENIE! NIEBEZPIECZEŃSTWO ZRANIENIA!

- ► Zachowaj ostrożność podczas obchodzenia się z nożem ㉖. Ostrze jest bardzo ostre!

WSKAZÓWKA

- ► Aby usunąć uporczywie zalegające włosy i włókna, użyj noża ㉖:
- – ostrożnie wyjmij klingę noża ㉖ z uchwytu i poprzecinaj zalegające włosy i włókna.
- – ponownie złóż klingę. Chwytaj przy tym tylko **nieostrzoną** stronę klingi! Niebezpieczeństwo zranienia!
- – Usuń pocięte włosy i włókna z rolki szczotki ⓯.

5) Aby ponownie włożyć wałek szczotkowy ⓯, wsuń najpierw szeroki koniec na wałek napędowy i zaczep tam wałek szczotkowy ⓯.
6) Następnie wsuń drugi koniec do gniazda tak, aby wałek szczotkowy ⓯ ułożył się prosto wewnątrz dyszy podłogowej.
7) Ponownie załóż pokrywę i zablokuj ją, przesuwając blokadę w kierunku 🔒-symbol (Rys. 4).

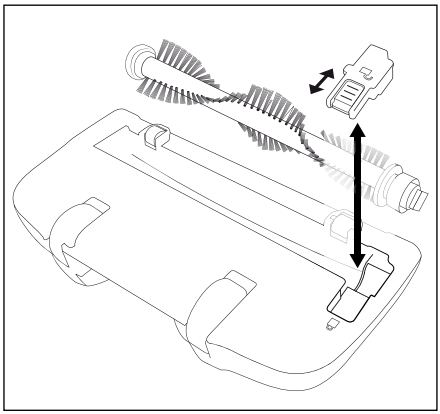

Rys. 4

Przechowywanie

- Jeśli nie korzystasz z urządzenia, umieść je na uchwycie ㉕.
- Załóż akcesoria na uchwyty ㉒/㉓:
  - Włóż dyszę szczelinową ⓲ oraz dyszę do tapicerki ⓳ w uchwyty ㉒/㉓.
  - Załóż nasadę szczotki ⓱ na górną część dyszy szczelinowej ⓲.
- Urządzenie przechowywać w suchym miejscu, wolnym od pyłu.

Usuwanie usterek

Urządzenie nie działa.

- Akumulator nie jest naładowany.
  - ♦ Podłącz urządzenie do ładowarki ⓴.
- Urządzenie jest uszkodzone.
  - ♦ Skontaktuj się z serwisem.

Urządzenie działa, ale prawie nie zasysa zanieczyszczeń.

- Akumulator nie jest wystarczająco naładowany.
  - ♦ Podłącz urządzenie do ładowarki ⓴.
- Pojemnik na zanieczyszczenia ❽ jest zapełniony.
  - ♦ Opróżnij zawartość pojemnika na zanieczyszczenia ❽.
- Filtr HEPA ❻ jest zapchany.
  - ♦ Wyczyść filtr HEPA ❻.

Urządzenie nie ładuje się.

- Ładowarka ⓴ nie jest prawidłowo podłączona do gniazda/wtyczki zasilania.
  - ♦ Sprawdź podłączenie ładowarki ⓴.
- Ładowarka ⓴ jest uszkodzona.
  - ♦ Skontaktuj się z serwisem.

Utylizacja

Utylizacja urządzenia

W żadnym przypadku nie należy wyrzucać urządzenia wraz z normalnymi odpadami domowymi. Ten produkt podlega dyrektywie europejskiej 2012/19/EU.

Zużyte urządzenie należy oddać do certyfikowanego zakładu utylizacji odpadów lub do komunalnego zakładu oczyszczania. Należy przestrzegać aktualnie obowiązujących przepisów. W razie pytań i wątpliwości odnośnie do zasad utylizacji należy zwrócić się do miejscowego zakładu utylizacji odpadów.

Informacji na temat możliwości utylizacji wyeksploatowanego produktu udziela urząd gminy lub miasta.

WSKAZÓWKA

- To urządzenie zawiera akumulatory, których nie można wymontować. W celu uniknięcia zagrożeń, demontaż lub wymiana akumulatora może być przeprowadzana wyłącznie przez producenta, jego serwis lub osobę o podobnych kwalifikacjach. W przypadku oddawania urządzenia do utylizacji należy zwrócić uwagę, że ten produkt zawiera akumulatory.

Opakowanie urządzenia wykonane jest z materiałów przyjaznych dla środowiska naturalnego, które można oddać w lokalnych punktach zbiórki.

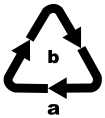

Opakowania należy utylizować w sposób przyjazny dla środowiska. Przestrzegać oznaczeń na różnych materiałach opakowaniowych i w razie potrzeby utylizuj je zgodnie z zasadami segregacji odpadów. Materiały opakowaniowe są oznaczone skrótami (a) i cyframi (b) w następujący sposób: 1–7: tworzywa sztuczne, 20–22: papier i tektura,80–98: kompozyty.

Gwarancja Kompernaß Handels GmbH

Szanowny Kliencie,

To urządzenie objęte jest 3-letnią gwarancją, licząc od daty zakupu. W przypadku wad tego produktu, masz gwarantowane ustawowo prawa w stosunku sprzedawcy. Te ustawowe prawa nie są ograniczone przez nasze opisane poniżej warunki gwarancji.

Warunki gwarancji

Okres gwarancji rozpoczyna się od daty zakupu. Należy zachować paragon. Jest on wymagany jako dowód zakupu.

Jeżeli w ciągu trzech lat od daty zakupu produktu ujawni się w nim wada materiałowa lub produkcyjna, produkt zostanie wedle naszego uznania nieodpłatnie naprawiony, wymieniony na nowy lub zostanie zwrócona jego cena. Warunkiem spełnienia tego świadczenia gwarancyjnego jest dostarczenie w trakcie tego trzyletniego okresu uszkodzonego urządzenia wraz z dowodem zakupu (paragonem) oraz krótkim opisem wady i daty jej wystąpienia.

Jeżeli wada jest objęta naszą gwarancją, otrzymasz z powrotem naprawiony lub nowy produkt.

Okres gwarancji i ustawowe roszczenia gwarancyjne

Wykonanie usługi gwarancyjnej nie przedłuża okresu gwarancji. Dotyczy to również wymienionych i naprawionych części. Wszelkie szkody i wady wykryte w chwili zakupu należy zgłosić bezpośrednio po rozpakowaniu urządzenia. Po upływie okresu gwarancji wszelkie naprawy są wykonywane odpłatnie.

Zakres gwarancji

Urządzenie zostało starannie wyprodukowane i poddane przed wysyłką skrupulatnej kontroli jakości.

Gwarancja obejmuje wady materiałowe lub produkcyjne. Niniejsza gwarancja nie obejmuje części produktu, podlegających normalnemu zużyciu, ani uszkodzeń części łatwo łamliwych, np. przełączników, akumulatorów, lub części wykonanych ze szkła.

Niniejsza gwarancja traci swoją ważność, jeśli produkt został uszkodzony, nie używano go prawidłowo lub nie serwisowano należycie. W celu zapewnienia prawidłowego stosowania produktu należy ściśle przestrzegać wszystkich instrukcji wymienionych w instrukcjach obsługi. Należy bezwzględnie unikać zastosowania oraz postępowania, których odradza się w instrukcji obsługi lub przed którymi się w niej ostrzega.

Produkt przeznaczony jest wyłącznie do użytku domowego, a nie do zastosowań komercyjnych. Niewłaściwe użytkowanie urządzenia, używanie go w sposób niezgodny z jego przeznaczeniem, użycie siły lub ingerencja w urządzenie, dokonywana poza naszymi autoryzowanymi punktami serwisowymi, powodują utratę gwarancji.

Realizacja zobowiązań gwarancyjnych

W celu zapewnienia szybkiego załatwienia sprawy, postępuj zgodnie z poniższymi wskazówkami:

- W przypadku wszelkich pytań przygotuj paragon fiskalny oraz numer artykułu (np. IAN 12345) jako dowód zakupu.
- Numer artykułu można znaleźć na tabliczce znamionowej na produkcie, wygrawerowany na urządzeniu, zapisany na stronie tytułowej instrukcji obsługi (w dolnym lewym rogu) lub na naklejce z tyłu bądź na spodzie urządzenia.
- W przypadku wystąpienia błędów działania lub innych wad, prosimy o kontakt z odpowiednim działem serwisu **telefonicznie** lub **przez e-mail**.
- Zarejestrowany jako wadliwy produkt możesz wtedy wraz z dołączonym dowodem zakupu (paragonem) oraz opisem i datą wystąpienia usterki wysłać nieodpłatnie na przekazany wcześniej adres serwisu.

PDF ONLINE
www.lidl-service.com

Na stronie www.lidl-service.com możesz pobrać te i wiele innych instrukcji, filmów o produktach oraz oprogramowanie instalacyjne.

Za pomocą tego kodu QR możesz przejść bezpośrednio na stronę serwisu Lidl (www.lidl-service.com), gdzie możesz otworzyć instrukcję obsługi, wpisując numer artykułu (IAN) 123456.

Serwis

(PL) **Serwis Polska**
Tel.: 22 397 4996
E-Mail: kompernass@lidl.pl

IAN 321850_1901

Importer

Pamiętaj, że poniższy adres nie jest adresem serwisu. Skontaktuj się najpierw z odpowiednim punktem serwisowym.

KOMPERNASS HANDELS GMBH
BURGSTRASSE 21
DE-44867 BOCHUM
NIEMCY
www.kompernass.com

Zamawianie części zamiennych

Do produktu SHSS 16 A1 można zamówić następujące części zamienne:

1 x filtr HEPA ❻

Zamawiaj części zamienne przez naszą infolinię serwisową (patrz rozdz. „Serwis") lub na naszej stronie internetowej pod adresem www.kompernass.com.

SHSS 16 A1

WSKAZÓWKI

► Zamawiając części zamienne, miej pod ręką numer IAN, który można znaleźć na okładce tej instrukcji obsługi.

Turinys

Įžanga 14

Naudojimas pagal paskirtį 14

Tiekiamas rinkinys 14

Prietaiso aprašas 14

Techniniai duomenys 15

Saugos nurodymai 15

Prieš naudojant pirmą kartą 18

Prietaiso įkrovimas 18

Surinkimas/išrinkimas 18

Prietaiso korpuso sujungimas su kotu/atskyrimas nuo koto 18

Naudojimas 19

Prietaiso korpuso naudojimas su kotu 19

Prietaiso korpuso naudojimas 19

Valymas ir priežiūra 19

Nešvarumų talpyklos ištuštinimas ir filtro valymas 20

Prietaiso valymas 20

Ritininio šepečio valymas 20

Laikymas nenaudojant 21

Trikčių šalinimas 21

Šalinimas 22

Prietaiso šalinimas 22

Kompernaß Handels GmbH garantija 22

Priežiūra 24

Importuotojas 24

Atsarginių dalių užsakymas 24

Įžanga

Sveikiname įsigijus naują prietaisą.

Pasirinkote kokybišką gaminį. Naudojimo instrukcija yra šio gaminio dalis. Joje pateikta svarbių saugos, naudojimo ir šalinimo nurodymų. Prieš naudodami gaminį, susipažinkite su visais naudojimo ir saugos nurodymais. Gaminį naudokite tik taip, kaip aprašyta, ir tik nurodytais naudojimo tikslais. Perduodami gaminį tretiesiems asmenims, kartu perduokite ir visus dokumentus.

Naudojimas pagal paskirtį

Šis prietaisas skirtas tik sausiems paviršiams nusiurbti ir (arba) sausoms medžiagoms susiurbti. Šis prietaisas skirtas tik buitinio naudojimo reikmėms. Prietaisu negalima siurbti žmonių ar gyvūnų. Bet koks kitoks prietaiso naudojimas ar keitimas laikomas naudojimu ne pagal paskirtį ir gali kelti didelį pavojų. Gamintojas neatsako už žalą, atsiradusią naudojant prietaisą ne pagal paskirtį arba netinkamai. Prietaisas nėra skirtas komercinio naudojimo reikmėms.

Tiekiamas rinkinys

- Rankinis ir grindinis akumuliatorinis dulkių siurblys
- Šepetinis antgalis
- Minkštų paviršių antgalis
- Siaurasis antgalis
- Ilginamasis kotas su grindų valymo antgaliu
- Laikiklis (su įkrovimo lizdu)
- Peilis
- Kroviklis
- Naudojimo instrukcija

Išpakavę iškart patikrinkite tiekiamą rinkinį ir įsitikinkite, kad nieko netrūksta.

Prietaiso aprašas

A paveikslėlis

❶ Prietaiso korpuso rankena
❷ Įjungimo/išjungimo jungiklis ⏻
❸ Įkrovos lygio indikatorius
❹ Prietaiso korpusas
❺ Atlaisvinimo mygtukas ⏏ (nešvarumų talpyklos)
❻ HEPA filtras
❼ Stambių nešvarumų filtras
❽ Nešvarumų talpykla

B paveikslėlis

❾ Įjungimo/išjungimo jungiklis ⏻
❿ ECO mygtukas
⓫ Rankena
⓬ Atlaisvinimo mygtukas ⏏ (rankenos)
⓭ Atlaisvinimo mygtukai ⏏ (korpuso)
⓮ Įduba prietaiso korpusui
⓯ Ritininis šepetys
⓰ LED apšvietimas

C paveikslėlis

⓱ Šepetinis antgalis
⓲ Siaurasis antgalis
⓳ Minkštų paviršių antgalis
⓴ Kroviklis
㉑ Kroviklio tuščiaviduris kištukas
㉒ Priedų laikiklis
㉓ Priedų laikiklis
㉔ Įkrovimo lizdas (apačioje)
㉕ Laikiklis (su įkrovimo lizdu)
㉖ Peilis

Techniniai duomenys

Kroviklis

Įėjimas: 100 – 240 V ~ (kintamoji srovė), 50/60 Hz, maks. 0,3 A

Išėjimas: 18 V ⎓ (nuolatinė srovė), 500 mA

Tipo pavadinimas: SHSS 16 A1-1

Apsaugos klasė: II / ⧈ (dviguba izoliacija)

Poliškumas: ⊖—⊂—⊕

Elektros energijos sąnaudų klasė: V

Grindų valymo antgalis

Vardinė galia: 5 W

Apsaugos klasė: III / ⚠ (žemoji įtampa)

Poliškumas: ⊖—⊂—⊕

Prietaiso korpusas

Įėjimas: 18 V ⎓ 500 mA

Vardinė galia: 90 W

Apsaugos klasė: III / ⚠

Poliškumas: ⊖—⊂—⊕

Akumuliatoriai

14,4 V ⎓ 2 200 mAh
(4 x 3,6 V ličio jonų akumuliatoriai)

Veikimo trukmė, kai akumuliatoriai visiškai įkrauti (priklauso nuo grindų dangos):
1 padėtis, normalusis režimas: apie 22 min.
2 padėtis, ECO (taupymo) režimas: apie 28 min.

Įkrovimo trukmė akumuliatoriui visiškai išsikrovus: 5 – 6 val.

Saugos nurodymai

⚠ ELEKTROS SMŪGIO PAVOJUS!

- Nemėginkite šio prietaiso įkrauti ar naudoti lauke.
- Niekada nenaudokite rankinio dulkių siurblio su apgadintu laidu, kištuku ar korpusu.
- Kad išvengtumėte pavojų, pažeistus tinklo kištukus ar maitinimo laidus nedelsdami paveskite pakeisti įgaliotiems specialistams.
- Taisymo darbus paveskite tik specializuotoms dirbtuvėms. Jokiu būdu neardykite prietaiso patys. Jei prietaisą taisysite patys, o ne specializuota įmonė, galite susižeisti.
- Prieš įkraudami prietaisą įsitikinkite, kad maitinimo bloko/kroviklio techninių duomenų lape nurodyta įtampa atitinka elektros tinklo įtampą.
- Nelieskite maitinimo bloko/kroviklio ar prietaiso šlapiomis arba drėgnomis rankomis.
- Nenaudokite maitinimo bloko/kroviklio su ilginamuoju laidu, maitinimo bloką junkite tiesiai į elektros lizdą.

⚠ ĮSPĖJIMAS! PAVOJUS SUSIŽALOTI!

- Prietaisui veikiant nekeiskite jokių priedų.
- Nenaudokite rankinio dulkių siurblio vandeniui ar kitokiems skysčiams susiurbti.
- Nenaudokite rankinio dulkių siurblio aštriems daiktams ar stiklo šukėms susiurbti.
- Niekada nesiurbkite degančių degtukų, žioruojančių pelenų ar nuorūkų.
- Nenaudokite rankinio dulkių siurblio cheminėms priemonėms, akmens dulkėms, gipsui, cementui ar kitokių panašių medžiagų dalelėms susiurbti.
- Prietaisas netinka degioms ir sprogioms medžiagoms arba cheminiams ir agresyviems skysčiams siurbti.
- Prietaisą visada laikykite uždarose patalpose. Kad išvengtumėte nelaimingų atsitikimų, panaudotą prietaisą laikykite sausoje vietoje.
- Kraštutinėmis sąlygomis iš akumuliatoriaus elementų gali imti tekėti skystis. Jei skysčio patektų ant odos ar į akis, atitinkamą vietą nedelsdami nuplaukite ir (arba) nuskalaukite švariu vandeniu. Apsilankykite pas gydytoją.
- Šį prietaisą gali naudoti 8 metų amžiaus ir vyresni vaikai, taip pat silpnesnių fizinių, įuslinių arba protinių gebėjimų asmenys ar mažai patirties ir žinių turintys asmenys, jei jie yra prižiūrimi arba išmokyti saugiai naudoti prietaisą ir supranta jo keliamą pavojų. Vaikams su prietaisu žaisti draudžiama. Neprižiūrimiems vaikams neleidžiama atlikti valymo ir naudotojo atliekamų techninės priežiūros darbų.
- Atlenkdami, užlenkdami ar naudodami peilį būkite atidūs. Geležtė labai aštri!
- Peilį laikykite vaikams nepasiekiamoje vietoje.

⚠ ĮSPĖJIMAS! PAVOJUS SUSIŽALOTI!

- Niekada nenaudokite peilio su apgadinta geležte.
- Kai peilio nenaudojate, geležtę visada užlenkite atgal į korpusą.
- Naudokite tik gamintojo rekomenduojamus priedus.
- Maitinimo bloko negalima naudoti kitiems tikslams.
- Norėdami atjungti prietaisą nuo elektros tinklo kas kartą suimkite už tinklo kištuko.
- Visada atminkite, kad rankinio dulkių siurblio negalima statyti šalia radiatorių, orkaičių ar kitokių įkaitusių prietaisų bei paviršių.
- Kas kartą įsitikinkite, kad vėdinimo angos yra atviros. Sutrikus oro cirkuliacijai, prietaisas gali perkaisti ir sugesti.
- Būkite ypač atsargūs naudodami rankinį dulkių siurblį ant laiptų. Pavojus nukristi!
- Šis prietaisas yra su įkraunamaisiais akumuliatoriais. Nemeskite prietaiso į ugnį ir saugokite nuo aukštos temperatūros. Kyla sprogimo pavojus!
- Kad netyčia neįjungtumėte ritininio šepečio, prieš jį valydami kas kartą atskirkite prietaiso korpusą nuo koto.

DĖMESIO! MATERIALINĖ ŽALA!

- Nenaudokite rankinio dulkių siurblio neįdėję HEPA filtro.
- Nenaudokite prietaiso kroviklio kitam gaminiui ir nebandykite šio prietaiso įkrauti kitokiu krovikliu. Naudokite tik su šiuo prietaisu tiekiamą kroviklį.
- Niekada nebandykite įkrauti neįkraunamųjų baterijų!

Tinklo adapterį naudokite tik patalpose.

Prieš naudojant pirmą kartą

- Pašalinkite nuo prietaiso visas pakuotės medžiagas ir apsauginius lipdukus, ypač apsauginį lipduką nuo kontaktų prietaiso korpuso ❹ galinėje pusėje.
- Laikiklį ㉕ ant stovo užmaukite taip, kad laikiklis ㉕ užsifiksuotų.

NURODYMAS

► Prietaisas tiekiamas su neįkrautais akumuliatoriais. Prieš naudojant prietaisą pirmą kartą, pirmiausia 5–6 valandas reikia krauti akumuliatorius.

Prietaiso įkrovimas

NURODYMAS

► Prieš įkraudami įsitikinkite, kad prietaisas išjungtas.

- Norėdami įkrauti prietaisą, įjunkite kroviklį ⑳ į elektros lizdą. Tuščiaviduri kištuką ㉑ įkiškite į įkrovimo lizdą ㉔ laikiklio ㉕ apačioje. Laidą nutieskite pro išėmą laikiklio ㉕ galinėje pusėje, kad laikiklis ㉕ nestovėtų ant laido.
- Kotą su įdėtu prietaiso korpusu ❹ uždėkite ant laikiklio ㉕.
  Įkrovos lygio indikatorius ❸ šviečia raudonai. Įkrovus prietaisą, įkrovos lygio indikatorius ❸ šviečia žaliai.
- Akumuliatorius vėl įkraukite tik tada, kai prietaiso siurbiamoji galia juntamai susilpnės.

NURODYMAS

► Akumuliatoriams nusilpus, įkrovos lygio indikatorius ❸ ima mirksėti žaliai. Tokios būsenos prietaisu dar galima siurbti maždaug 3–5 minutes.

► Akumuliatoriams visiškai išsikrovus, įkrovos lygio indikatorius ❸ penkis kartus sumirksi raudonai ir prietaisas išsijungia.

Surinkimas/išrinkimas

Prietaiso korpuso sujungimas su kotu/atskyrimas nuo koto

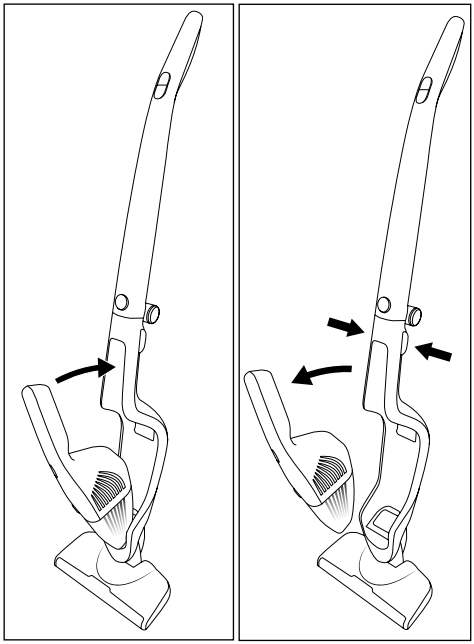

1 pav. 2 pav.

- Norėdami prietaiso korpusą ❹ sujungti su kotu, prietaiso korpuso ❹ smaigalį įkiškite į išėmą prietaiso korpusui skirtoje įduboje ⑭.
- Tada prietaiso korpuso ❹ rankeną ❶ į kotą įspauskite taip, kad prietaiso korpusas ❹ užsifiksuotų ir tvirtai laikytųsi (1 pav.).
- Norėdami prietaiso korpusą ❹ atskirti nuo koto, paspauskite atlaisvinimo mygtukas ⏏ ⑬.
- Aukštyn ir į priekį ištraukite prietaiso korpusą ❹ iš įdubos prietaiso korpusui ⑭ (2 pav.).

Naudojimas

DĖMESIO! MATERIALINĖ ŽALA!

- Siurbimo anga visada turi būti atvira ir neužkimšta. Užsikimšus angai, variklis gali perkaisti ir sugesti.
- Nesiurbkite kilimų su aukštu pūku grindų valymo antgaliu. Ritininis šepetys ⓯ įsipainios kilime ir užstrigs!

NURODYMAS

- Prieš naudodami prietaisą kas kartą įsitikinkite, kad į prietaisą įdėtas HEPA filtras ❻ ir stambių nešvarumų filtras ❼.
- Kai siurbiamoji galia pastebimai susilpnėja ir įkrovos lygio indikatorius ❸ mirksi žaliai, vėl įkraukite prietaisą krovikliu ⓴.

Prietaiso korpuso naudojimas su kotu

1) Įdėkite prietaiso korpusą ❹ į įdubą prietaiso korpusui ⓮, kaip aprašyta skyriuje „Surinkimas/išrinkimas“.
2) Nuspaudę atlaisvinimo mygtuką ⏏ ⓬ ir tuo pat metu rankeną ⓫ traukdami aukštyn, atlenkite koto rankeną ⓫.
3) Įjungimo / išjungimo jungikliu ⏻ ❾ įjunkite prietaisą. Įkrovos lygio indikatorius ❸ šviečia žaliai, LED apšvietimas ⓰ prie grindų valymo antgalio įsižiebia, o ritininis šepetys ⓯ sukasi.

NURODYMAS

- Norėdami įjungti energiją taupantį ECO režimą, paspauskite ECO mygtuką ❿. Dabar prietaisas siurbia mažesne siurbiamąja galia ir ilgiau veikia.
  Kai norite vėl siurbti pilnutine siurbiamąja galia, iš naujo paspauskite ECO mygtuką ❿.

4) Braukite grindų valymo antgaliu per vietas, kurias norite nusiurbti. Siurbdami rankeną ⓫ laikykite taip, kad grindų valymo antgalis plokščiai slystų grindimis.
5) Jei norite baigti siurbti, paspauskite įjungimo/išjungimo jungiklį ⏻ ❾. Ritininis šepetys ⓯ nustoja suktis, įkrovos lygio indikatorius ❸ ir LED apšvietimas ⓰ užgęsta.

Prietaiso korpuso naudojimas

1) Išimkite prietaiso korpusą ❹ iš įdubos prietaiso korpusui ⓮, kaip aprašyta skyriuje „Surinkimas/išrinkimas“.
2) Jei norite, uždėkite siaurąjį antgalį ⓲, šepetinį antgalį ⓱ arba minkštų paviršių antgalį ⓳.
3) Paspauskite įjungimo/išjungimo jungiklį ⏻ ❷ ant prietaiso korpuso ❹ ir siurbkite norimas vietas. Prietaisui veikiant, įkrovos lygio indikatorius ❸ šviečia žaliai.
4) Kai norite baigti siurbti, dar kartą paspauskite įjungimo/išjungimo jungiklį ⏻ ❷. Įkrovos lygio kontrolinis indikatorius ❸ užgęsta.

Valymas ir priežiūra

⚠ ĮSPĖJIMAS! PAVOJUS SUSIŽALOTI!

- Kroviklį ⓴ visada ištraukite iš elektros lizdo. Prieš valydami laikiklį ㉕, ištraukite tuščiavidurį kištuką ㉑ iš įkrovimo lizdo ㉔ laikiklyje ㉕.
- Prietaiso korpusą ❹ išimkite iš prietaiso korpusui skirtos įdubos ⓮ kas kartą prieš valydami
  - prietaiso korpusą ❹,
  - kotą arba
  - ritininį šepetį ⓯.

DĖMESIO! MATERIALINĖ ŽALA!

- Nenaudokite šveičiamųjų ar agresyvių valymo priemonių. Jos gali sugadinti paviršių!

NURODYMAS

- LED apšvietimui ⓰ techninės priežiūros nereikia. LED (šviesos diodai) yra nekeičiami!

Nešvarumų talpyklos ištuštinimas ir filtro valymas

NURODYMAS

- ► Kad siurbliu labai švariai išvalytumėte, reguliariai ištuštinkite nešvarumų talpyklą ❽ ir išvalykite HEPA filtrą ❻.
- ► Norėdami įsigyti naują HEPA filtrą ❻, kreipkitės į mūsų klientų aptarnavimo tarnybą (žr. skyrių „***Atsarginių dalių užsakymas***“).

1) Norėdami atidaryti nešvarumų talpyklą ❽, iš įdubos prietaiso korpusui ⓮ išimkite prietaiso korpusą ❹.
2) Spauskite atlaisvinimo mygtuką ⏏ ❺ ir tuo pat metu nešvarumų talpyklą ❽ nutraukite į≈priekį.
3) Pirmiausia iš nešvarumų talpyklos ❽ ištraukite HEPA filtrą ❻, po to stambių nešvarumų filtrą ❼ (3 pav.). Išpurtykite abi dalis virš šiukšliadėžės ar pan. Prireikus HEPA filtrą ❻ galite praplauti švariu vandeniu. Po to leiskite jam natūraliai visiškai išdžiūti.

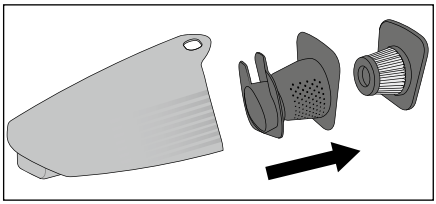

3 pav.

4) Nešvarumų talpyklą ❽ ištuštinkite į šiukšlių konteinerį ar pan.
5) Pirmiausia vėl įdėkite stambių nešvarumų filtrą ❼, paskui – sausą HEPA filtrą ❻.
6) Nešvarumų talpyklą ❽ vėl uždėkite ant prietaiso korpuso ❹: prietaiso korpuso ❹ apatinį fiksatorių pirmiausia įkiškite į išėmą nešvarumų talpykloje ❽. Tada nešvarumų talpyklos ❽ viršutinę dalį stumkite ant prietaiso korpuso ❹, kol nešvarumų talpykla ❽ užsifiksuos ir tvirtai laikysis.

Prietaiso valymas

Prietaisą valykite drėgna šluoste. Jei nešvarumai prikibę tvirčiau, šluostę sudrėkinkite švelniu plovikliu. Prieš vėl naudodami, įsitikinkite, kad prietaisas vėl yra visiškai sausas.

Ritininio šepečio valymas

Reikėtų reguliariai patikrinti, ar ritininis šepetys ⓯ neužstrigęs ir pašalinti iš jo surinktus plaukus, siūlelius ar nešvarumus. Tam išmontuokite ritininį šepetį ⓯:

1) Apverskite grindų valymo antgalį.
2) Gaubto fiksatorių pastumkite link 🔓 simbolio, kad galėtumėte nuimti gaubtą (4 pav).
3) Iškelkite ritininį šepetį ⓯.
4) Pašalinkite nešvarumus (abejose šerių pusėse) ir išvalykite ritininį šepetį ⓯. Drėgna šluoste braukdami iš vidaus į išorę nuvalykite pavienius šerių pluoštus.

⚠ ĮSPĖJIMAS! PAVOJUS SUSIŽALOTI!

- ► Atsargiai elkitės su peiliu ㉖. Geležtė labai aštri!

NURODYMAS

- ► Tvirtai prikibusius plaukus ir siūlus galite pašalinti peiliu ㉖:
- – Iš rankenos atsargiai atlenkite peilio ㉖ geležtę ir supjaustykite tvirtai prikibusius plaukus ir siūlus.
- – Vėl užlenkite geležtę. Tai darydami lieskite tik **neišgąląstą** geležtės pusę! Pavojus susižaloti!
- – Supjaustytus plaukus ir siūlus pašalinkite iš ritininio šepečio ⓯.

5) Kai ritininį šepetį ⓯ vėl norite įdėti, pirmiausia jo platųjį galą užstumkite ant varančiojo veleno, kad ritininis šepetys ⓯ ten įsitvirtintų.
6) Tada kitą galą įstumkite į lizdą, kad ritininis šepetys ⓯ grindų valymo antgalyje būtų tiesus.
7) Vėl uždėkite gaubtą ir įtvirtinkite jį, fiksatorių pastumdami link 🔒 simbolio (4 pav).

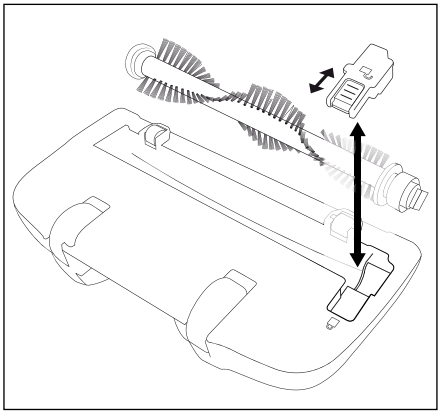

4 pav.

Laikymas nenaudojant

- Jei prietaiso nenaudojate, pastatykite jį ant laikiklio ㉕.
- Priedus užmaukite ant priedų laikiklių ㉒/㉓:
  - Siaurąjį antgalį ⓲ ir minkštų paviršių antgalį ⓳ įkiškite į laikiklius ㉒/㉓.
  - Tada šepetinį antgalį ⓱ užmaukite ant siaurojo antgalio ⓲ viršutinės dalies.
- Prietaisą laikykite nuo dulkių apsaugotoje ir sausoje vietoje.

Trikčių šalinimas

Prietaisas neveikia.

- Neįkrautas akumuliatorius.
  - ♦ Prijunkite prietaisą prie kroviklio ⓴.
- Prietaisas sugedo.
  - ♦ Kreipkitės į klientų aptarnavimo tarnybą.

Prietaisas veikia, tačiau beveik nesiurbia nešvarumų.

- Nepakankamai įkrautas akumuliatorius.
  - ♦ Prijunkite prietaisą prie kroviklio ⓴.
- Nešvarumų talpykla ❽ pilna.
  - ♦ Ištuštinkite nešvarumų talpyklą ❽.
- Užsikimšo HEPA filtras ❻.
  - ♦ Išvalykite HEPA filtrą ❻.

Prietaiso nepavyksta įkrauti.

- Kroviklis ⓴ netinkamai įkištas į lizdą/netinkamai įkištas tinklo kištukas.
  - ♦ Patikrinkite kroviklio ⓴ jungtis.
- Kroviklis ⓴ sugedo.
  - ♦ Kreipkitės į klientų aptarnavimo tarnybą.

Šalinimas

Prietaiso šalinimas

Prietaiso jokiu būdu neišmeskite kartu su buitinėmis atliekomis. Šiam gaminiui taikoma Europos Sąjungos direktyva 2012/19/EU. Prietaisą atiduokite sertifikuotai atliekų utilizavimo įmonei arba savo komunalinei atliekų šalinimo tarnybai. Laikykitės galiojančių teisės aktų. Jei kils abejonių, susisiekite su vietine atliekų šalinimo tarnyba.

Kaip išmesti nenaudojamą gaminį, sužinosite savo savivaldybės arba miesto administracijoje.

NURODYMAS

- Šiame prietaise yra neišimamų akumuliatorių. Kad išvengtumėte pavojų, išmontuoti ar pakeisti akumuliatorius turi gamintojas, jo klientų aptarnavimo tarnyba arba panašią kvalifikaciją turintis asmuo. Išmetant būtina atkreipti dėmesį, kad šiame prietaise yra akumuliatorių.

Pakuotė pagaminta iš aplinką tausojančių medžiagų, kurias galite pristatyti į vietos perdirbimo įmones.

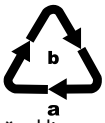

Pakuotę išmeskite saugodami aplinką. Atsižvelkite į skirtingų pakuotės medžiagų ženklinimą ir prireikus jas surūšiuokite. Pakuotės medžiagos ženklinamos šiais trumpiniais (a) ir skaičiais (b): 1–7: Plastikai, 20–22: Popierius ir kartonas, 80–98: Sudėtinės medžiagos.

Kompernaß Handels GmbH garantija

Gerb. kliente,

Šiam prietaisui nuo įsigijimo datos suteikiama 3 metų garantija. Išryškėjus šio gaminio trūkumams, gaminio pardavėjas užtikrina jums teisės aktais reglamentuojamas teises. Toliau išdėstytos garantijos teikimo sąlygos šių jūsų teisės aktais reglamentuojamų teisių neapriboja.

Garantijos teikimo sąlygos

Garantijos teikimo laikotarpis skaičiuojamas nuo pirkimo datos. Išsaugokite kasos čekį. Jo reikia kaip pirkimo dokumento.

Jei per trejus metus nuo šio gaminio pirkimo datos išryškėtų medžiagų ar gamybos trūkumų, gaminį savo nuožiūra nemokamai pataisysime, pakeisime arba grąžinsime sumokėtą sumą. Norint pasinaudoti garantija, sugedusį gaminį ir pirkimo dokumentą (kasos čekį) būtina pateikti trejų metų laikotarpiu trumpai aprašius trūkumą ir nurodžius trūkumo atsiradimo laiką.

Jei trūkumui taikoma mūsų garantija, jums grąžinsime sutaisytą arba pristatysime naują gaminį. Sutaisius ar pakeitus gaminį, garantijos teikimo laikotarpis nepratęsiamas.

Garantijos teikimo laikotarpis ir teisės aktais reglamentuojama trūkumų pašalinimo garantija

Garantijos teikimo laikotarpiu suteikus garantinių paslaugų, garantijos teikimo laikotarpis nepratęsiamas. Ta pati sąlyga taikoma ir pakeistoms bei sutaisytoms dalims. Apie įsigyto gaminio pažeidimus ir trūkumus būtina pranešti vos išpakavus gaminį. Pasibaigus garantijos teikimo laikotarpiui už remonto darbus imamas mokestis.

Garantijos aprėptis

Prietaisas kruopščiai pagamintas vadovaujantis griežtomis kokybės gairėmis ir prieš pristatant buvo išbandytas.

Garantija taikoma tik medžiagų arba gamybos trūkumams. Šis garantija netaikoma įprastai dylančioms dalims, priskiriamoms prie susidėvinčių dalių kategorijos, arba lūžtančių (dužių) dalių, pavyzdžiui, įungiklių, akumuliatorių ar iš stiklo pagamintų dalių, pažeidimams.

Garantija netaikoma, jei gaminys apgadinamas, netinkamai naudojamas ar netinkamai prižiūrimas. Gaminys tinkamai naudojamas tik tada, jei tiksliai laikomasi visų naudojimo instrukcijoje pateiktų nurodymų. Gaminį draudžiama naudoti tokiems tikslams ar tokiu būdu, kurie nerekomenduojami naudojimo instrukcijoje arba dėl kurių joje įspėjama.

Gaminys skirtas tik buitinio, o ne komercinio naudojimo reikmėms. Garantija netaikoma piktnaudžiavimo, netinkamo naudojimo atvejais, jei naudojama jėga ir jei remontuoja ne mūsų įgaliotoji klientų aptarnavimo tarnyba.

Garantinių įsipareigojimų vykdymas

Kad galėtume greitai sutvarkyti jūsų prašymą, prašome vadovautis toliau nurodytais nurodymais:

- Kreipdamiesi bet kokiu klausimu dėl gaminio, turėkite kasos čekį kaip pirkimo dokumentą ir gaminio numerį (pvz., IAN 12345).
- Gaminio numerį rasite gaminio duomenų lentelėje, išgraviruotą ant gaminio, nurodytą ant naudojimo instrukcijos viršelio (apačioje kairėje) arba užklijuotą gaminio užpakalinėje pusėje ar apačioje.
- Jei išryškėtų prietaiso veikimo ar kitokių trūkumų, pirmiausia **telefonu** arba **elektroniniu paštu** kreipkitės į toliau nurodytą klientų aptarnavimo skyrių.
- Tada sugedusiu pripažintą gaminį, pridėję pirkimo dokumentą (kasos čekį) ir nurodę trūkumą bei jo atsiradimo laiką, nemokamai galėsite išsiųsti jums nurodytu techninės priežiūros tarnybos adresu.

PDF ONLINE
www.lidl-service.com

Iš svetainės www.lidl-service.com galite atsisiųsti šį ir daugiau žinynų, gaminių vaizdo įrašų ir įdiegimo programinės įrangos.

Šis QR kodas Jus nukreips tiesiai į „Lidl“ klientų aptarnavimo puslapį (www.lidl-service.com), kuriame įvedę gaminio numerį (IAN) 123456 galėsite atverti savo naudojimo instrukciją.

Priežiūra

(LT) **Priežiūra Lietuva**
Tel. 880 033 144
Elektroninio pašto adresas:
kompernass@lidl.lt

IAN 321850_1901

Importuotojas

Atminkite, kad šis adresas nėra techninės priežiūros tarnybos adresas. Pirmiausia susisiekite su nurodyta klientų aptarnavimo tarnyba.

KOMPERNASS HANDELS GMBH
BURGSTRASSE 21
DE-44867 BOCHUM
VOKIETIJA
www.kompernass.com

Atsarginių dalių užsakymas

Gaminiui su numeriu SHSS 16 A1 galite užsisakyti šių atsarginių dalių:

1 HEPA filtrą ❻

Atsarginių dalių galite užsisakyti paskambinę mūsų klientų aptarnavimo tarnybos karštąja linija (žr. skyrių „Klientų aptarnavimas") arba patogiai mūsų svetainėje adresu www.kompernass.com.

SHSS 16 A1

NURODYMAS

► Užsisakinėdami turėkite pasiruošę IAN numerį, nurodytą šios naudojimo instrukcijos atlanke.

Inhaltsverzeichnis

Einleitung 26

Bestimmungsgemäßer Gebrauch 26

Lieferumfang 26

Gerätebeschreibung 26

Technische Daten 27

Sicherheitshinweise 27

Vor dem ersten Gebrauch 30

Gerät aufladen 30

Montage/Demontage 30

Handteil mit Stiel verbinden/vom Stiel lösen 30

Bedienen 31

Handteil mit Stiel verwenden 31

Handteil verwenden 31

Reinigung und Pflege 31

Schmutzbehälter leeren und Filter reinigen 32

Gerät reinigen 32

Bürstenrolle reinigen 32

Lagerung 33

Fehlerbehebung 33

Entsorgung 34

Gerät entsorgen 34

Garantie der Kompernaß Handels GmbH 34

Service 36

Importeur 36

Ersatzteile bestellen 36

Einleitung

Herzlichen Glückwunsch zum Kauf Ihres neuen Gerätes.

Sie haben sich damit für ein hochwertiges Produkt entschieden. Die Bedienungsanleitung ist Bestandteil dieses Produkts. Sie enthält wichtige Hinweise für Sicherheit, Gebrauch und Entsorgung. Machen Sie sich vor der Benutzung des Produkts mit allen Bedien- und Sicherheitshinweisen vertraut. Benutzen Sie das Produkt nur wie beschrieben und für die angegebenen Einsatzbereiche. Händigen Sie alle Unterlagen bei Weitergabe des Produkts an Dritte mit aus.

Bestimmungsgemäßer Gebrauch

Dieses Gerät dient ausschließlich dem Saugen von trockenen Oberflächen bzw. trockenem Sauggut. Dieses Gerät ist ausschließlich für die Benutzung in privaten Haushalten bestimmt. Das Gerät darf nicht dazu verwendet werden Menschen oder Tiere abzusaugen. Jede andere Verwendung oder Veränderung des Gerätes gilt als nicht bestimmungsgemäß und birgt erhebliche Unfallgefahren. Der Hersteller haftet nicht für Schäden, die durch nicht bestimmungsgemäßen Gebrauch oder falsche Bedienung verursacht werden. Das Gerät ist nicht für den gewerblichen Gebrauch bestimmt.

Lieferumfang

- Akku-Hand- und Bodenstaubsauger
- Bürstenaufsatz
- Polsterdüse
- Fugendüse
- Verlängerungsstiel mit Bodendüse
- Halterung (mit Ladebuchse)
- Messer
- Ladegerät
- Bedienungsanleitung

Kontrollieren Sie direkt nach dem Auspacken den Lieferumfang auf Vollständigkeit.

Gerätebeschreibung

Abbildung A:

❶ Griff Handteil
❷ Ein-/Aus-Schalter ⏻
❸ Ladekontrollleuchte
❹ Handteil
❺ Entriegelungstaste ⏏ (Schmutzbehälter)
❻ HEPA-Filter
❼ Grobfilter
❽ Schmutzbehälter

Abbildung B:

❾ Ein-/Aus-Schalter ⏻
❿ ECO-Taste
⓫ Griff
⓬ Entriegelungstaste ⏏ (Griff)
⓭ Entriegelungstasten ⏏ (Handteil)
⓮ Handteilmulde
⓯ Bürstenrolle
⓰ LED-Beleuchtung

Abbildung C:

⓱ Bürstenaufsatz
⓲ Fugendüse
⓳ Polsterdüse
⓴ Ladegerät
㉑ Hohlstecker Ladegerät
㉒ Zubehörhalter
㉓ Zubehörhalter
㉔ Ladebuchse (Unterseite)
㉕ Halterung (mit Ladebuchse)
㉖ Messer

Technische Daten

Ladegerät

Eingang: 100 – 240 V ~ (Wechselspannung), 50/60 Hz, 0,3 A Max.

Ausgang: 18 V ⎓ (Gleichstrom), 500 mA

Typenbezeichnung: SHSS 16 A1-1

Schutzklasse: II / ⧈ (Doppelisolierung)

Polarität: ⊖—◐—⊕

Energieeffizienzklasse: Ⓥ

Bodendüse

Nennleistung: 5 W

Schutzklasse: III / ⟐ (Kleinspannung)

Polarität: ⊖—◐—⊕

Handteil

Eingang: 18 V ⎓ 500 mA

Nennleistung: 90 W

Schutzklasse: III / ⟐

Polarität: ⊖—◐—⊕

Akkus

14,4 V ⎓ 2200 mAh
(4 x 3,6 V Lithium-Ionen-Akku)

Betriebszeit bei voller Akkuladung (abhängig vom Bodenbelag):
Stufe 1, normaler Modus: ca. 22 Min.
Stufe 2, ECO-Modus: ca. 28 Min.

Ladezeit bei leerem Akku: 5 – 6 Std.

Sicherheitshinweise

⚠ GEFAHR! ELEKTRISCHER SCHLAG!

- Laden bzw. verwenden Sie dieses Gerät nicht im Freien.
- Den Handstaubsauger niemals gebrauchen, wenn Kabel, Stecker oder Gehäuse beschädigt sind.
- Lassen Sie beschädigte Netzstecker oder Netzkabel sofort von autorisiertem Fachpersonal austauschen, um Gefährdungen zu vermeiden.
- Lassen Sie Reparaturen nur von einer Fachwerkstatt durchführen. Öffnen Sie unter keinen Umständen selbst das Gerät. Eingriffe, die nicht durch einen Fachbetrieb vorgenommen wurden, können zu Verletzungen führen.
- Überzeugen Sie sich vor dem Laden des Gerätes, dass die in den technischen Daten des Netzteils/Ladegeräts verzeichnete Spannung der Netzspannung entspricht.
- Fassen Sie das Netzteil/Ladegerät oder das Gerät nicht mit nassen oder feuchten Händen an.
- Verwenden Sie das Netzteil/Ladegerät nicht mit einem Verlängerungskabel, sondern verbinden Sie das Netzteil direkt mit einer Steckdose.

⚠ WARNUNG! VERLETZUNGSGEFAHR!

- Wechseln Sie keine Zubehörteile aus, wenn das Gerät in Betrieb ist.
- Benutzen Sie den Handstaubsauger nicht zum Aufsaugen von Wasser oder anderen Flüssigkeiten.
- Benutzen Sie den Handstaubsauger nicht zum Aufsaugen von spitzen Gegenständen oder Glasscherben.
- Niemals brennende Streichhölzer, glimmende Asche oder Zigarettenstummel aufsaugen.
- Gebrauchen Sie den Handstaubsauger nicht zum Aufsaugen von chemischen Produkten, Steinstaub, Gips, Zement, oder anderen ähnlichen Partikeln.
- Das Gerät ist nicht für entflammbare und explosive Stoffe oder chemische und aggressive Flüssigkeiten geeignet.
- Lagern Sie das Gerät immer in geschlossenen Räumen. Um Unfälle zu verhindern, bewahren Sie das Gerät nach Gebrauch an einem trockenen Ort auf.
- Unter extremen Bedingungen können Leckagen an den Akkuzellen auftreten. Bei Kontakt der Flüssigkeit mit Haut oder Augen ist die betreffende Stelle sofort mit sauberem Wasser aus- bzw. abzuspülen. Suchen Sie einen Arzt auf.
- Dieses Gerät kann von Kindern ab 8 Jahren und darüber sowie von Personen mit verringerten physischen, sensorischen oder mentalen Fähigkeiten oder Mangel an Erfahrung und Wissen benutzt werden, wenn sie beaufsichtigt oder bezüglich des sicheren Gebrauchs des Gerätes unterwiesen wurden und die daraus resultierenden Gefahren verstehen. Kinder dürfen nicht mit dem Gerät spielen. Reinigung und Benutzer-Wartung dürfen nicht von Kindern ohne Beaufsichtigung durchgeführt werden.
- Seien Sie vorsichtig beim Auf- und Zuklappen des Messers sowie bei dessen Benutzung. Die Klinge ist sehr scharf!
- Das Messer für Kinder unzugänglich aufbewahren.
- Das Messer niemals mit beschädigter Klinge verwenden.

⚠ WARNUNG! VERLETZUNGSGEFAHR!

- Die Klinge nach Gebrauch immer in das Gehäuse zurück klappen.
- Verwenden Sie nur Zubehörteile, die vom Hersteller empfohlen werden.
- Das Netzteil darf nicht für andere Zwecke benutzt werden.
- Fassen Sie immer den Netzstecker an, um das Gerät von der Stromversorgung zu trennen.
- Achten Sie unbedingt darauf, dass Sie den Handstaubsauger nicht neben Heizkörpern, Backöfen oder anderen erhitzten Geräten oder Flächen abstellen.
- Achten Sie immer darauf, dass die Lüftungsschlitze frei sind. Ein blockierter Luftkreislauf kann zur Überhitzung und Beschädigung des Gerätes führen.
- Üben Sie besondere Sorgfalt aus, wenn Sie den Handstaubsauger auf Treppen benutzen. Sturzgefahr!
- Dieses Produkt enthält wiederaufladbare Akkus. Werfen Sie das Gerät nicht ins Feuer und setzen Sie es nicht hohen Temperaturen aus. Es besteht Explosionsgefahr!
- Nehmen Sie vor dem Reinigen der Bürstenrolle immer das Handteil aus dem Stiel, um ein versehentliches Starten der Bürstenrolle zu vermeiden.

ACHTUNG! SACHSCHADEN!

- Benutzen Sie den Handstaubsauger nicht ohne eingesetzten HEPA-Filter.
- Benutzen Sie das Ladegerät nicht für ein anderes Produkt und versuchen Sie nicht, dieses Gerät mittels eines anderen Ladegerätes aufzuladen. Verwenden Sie nur das mit diesem Gerät gelieferte Ladegerät.
- Laden Sie niemals nicht wiederaufladbare Batterien auf!

Verwenden Sie den Netzadapter nur in Innenräumen.

Vor dem ersten Gebrauch

- Entfernen Sie alle Verpackungsmaterialien und Schutzaufkleber vom Gerät, insbesonders den Schutzaufkleber an den Kontakten auf der Rückseite des Handteils ❹.
- Stecken Sie die Halterung ㉕ auf den Ständer, so dass die Halterung ㉕ einrastet.

HINWEIS

► Das Gerät wird mit nicht geladenen Akkus geliefert. Vor dem ersten Gebrauch des Gerätes sind die Akkus zunächst für 5 bis 6 Stunden zu laden.

Gerät aufladen

HINWEIS

► Vergewissern Sie sich, dass das Gerät ausgeschaltet ist, bevor Sie mit dem Laden beginnen.

- Um das Gerät aufzuladen, verbinden Sie das Ladegerät ⑳ mit einer Netzsteckdose. Stecken Sie den Hohlstecker ㉑ in die Ladebuchse ㉔ an der Unterseite der Halterung ㉕. Führen Sie das Kabel durch die Aussparung an der Rückseite der Halterung ㉕, so dass die Halterung ㉕ nicht auf dem Kabel steht.
- Stellen Sie den Stiel mit eingesetztem Handteil ❹ auf die Halterung ㉕.
  Die Ladekontrollleuchte ❸ leuchtet rot. Wenn das Gerät aufgeladen ist, leuchtet die Ladekontrollleuchte ❸ grün.
- Laden Sie die Akkus erst wieder auf, wenn die Saugleistung des Geräts spürbar schwächer wird.

HINWEIS

► Bei schwachen Akkus beginnt die Ladekontrollleuchte ❸ grün zu blinken. In diesem Zustand kann das Gerät für etwa 3 bis 5 weitere Minuten betrieben werden.

► Sind die Akkus vollständig erschöpft, blinkt die Ladekontrollleuchte ❸ fünfmal rot auf und das Gerät schaltet sich ab.

Montage/Demontage

Handteil mit Stiel verbinden/vom Stiel lösen

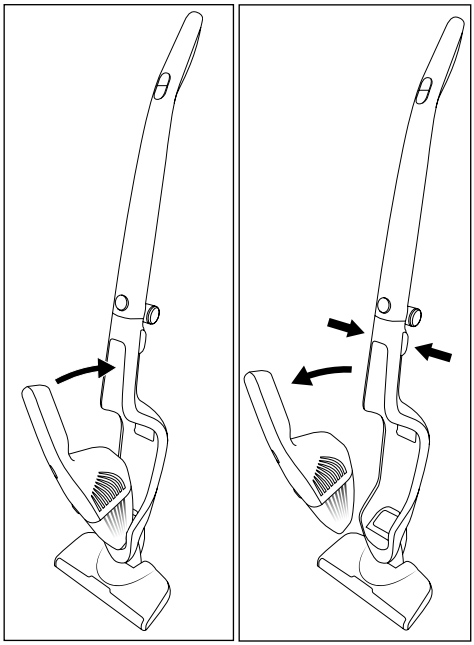

Abb. 1 Abb. 2

- Um das Handteil ❹ mit dem Stiel zu verbinden, schieben Sie die Spitze des Handteils ❹ in die Aussparung der Handteilmulde ⑭.
- Drücken Sie dann den Griff ❶ des Handteils ❹ in den Stiel, so dass das Handteil ❹ einrastet und fest sitzt (Abb.1).
- Um das Handteil ❹ vom Stiel zu lösen, drücken Sie die Entriegelungstasten ⏏ ⑬.
- Ziehen Sie das Handteil ❹ nach oben/vorne aus der Handteilmulde ⑭ (Abb.2).

Bedienen

ACHTUNG! SACHSCHADEN!

- Die Saugöffnung muss jederzeit frei und darf nicht verstopft sein. Verstopfungen führen zu Überhitzung und Beschädigung des Motors.
- Saugen Sie keine hochflorigen Teppiche mit der Bodendüse. Die Bürstenrolle ⑮ verfängt sich im Teppich und blockiert!

HINWEIS

- Achten Sie darauf, dass der HEPA-Filter ⑥ und der Grobfilter ⑦ immer eingesetzt sind, bevor Sie das Gerät verwenden.
- Sobald die Saugleistung spürbar nachlässt und die Ladekontrollleuchte ③ grün blinkt, verbinden Sie das Gerät wieder mit dem Ladegerät ⑳.

Handteil mit Stiel verwenden

1) Setzen Sie das Handteil ④ in die Handteilmulde ⑭ wie im Kapitel „Montage/Demontage“ beschrieben.
2) Klappen Sie den Griff ⑪ des Stiels aus, indem Sie die Entriegelungstaste ⏏ ⑫ drücken und gleichzeitig den Griff ⑪ nach oben ziehen.
3) Schalten Sie das Gerät am Ein-/Aus-Schalter ⏻ ⑨ ein. Die Ladekontrollleuchte ③ leuchtet grün, die LED -Beleuchtung ⑯ an der Bodendüse leuchtet auf und die Bürstenrolle ⑮ dreht sich.

HINWEIS

- Drücken Sie die ECO-Taste ⑩, um in den energiesparenden ECO-Modus zu wechseln. Das Gerät saugt nun mit verringerter Saugkraft bei längerer Laufzeit.
  Drücken Sie die ECO-Taste ⑩ erneut, um wieder mit voller Saugkraft zu arbeiten.

4) Fahren Sie mit der Bodendüse über die zu saugenden Stellen. Halten Sie den Griff ⑪ dabei so, dass die Bodendüse plan über den Boden gleitet.
5) Drücken Sie den Ein-/Aus-Schalter ⏻ ⑨, wenn Sie das Saugen beenden wollen. Die Bürstenrolle ⑮ stoppt, die Ladekontrollleuchte ③ und die LED - Beleuchtung ⑯ erlöschen.

Handteil verwenden

1) Lösen Sie das Handteil ④ aus der Handteilmulde ⑭ wie im Kapitel „Montage/Demontage“ beschrieben.
2) Setzen Sie, wenn gewünscht, die Fugendüse ⑱, den Bürstenaufsatz ⑰ oder die Polsterdüse ⑲ auf.
3) Drücken Sie den Ein-/Aus-Schalter ⏻ ② am Handteil ④ und saugen Sie die gewünschten Stellen. Die Ladekontrollleuchte ③ leuchtet während des Betriebs grün.
4) Wenn Sie das Saugen beenden wollen, drücken Sie noch einmal den Ein-/Aus-Schalter ⏻ ②. Die Ladekontrollleuchte ③ erlischt.

Reinigung und Pflege

⚠ WARNUNG! VERLETZUNGSGEFAHR!

- Ziehen Sie immer das Ladegerät ⑳ aus der Netzsteckdose. Lösen Sie den Hohlstecker ㉑ aus der Ladebuchse ㉔ an der Halterung ㉕, bevor Sie die Halterung ㉕ reinigen.
- Nehmen Sie das Handteil ④ immer aus der Handteilmulde ⑭ am Stiel, bevor Sie
  – das Handteil ④,
  – den Stiel oder
  – die Bürstenrolle ⑮
  reinigen.

ACHTUNG! SACHSCHADEN!

- Verwenden Sie keine scheuernden oder aggressiven Reinigungsmittel. Diese können die Oberfläche beschädigen!

HINWEIS

- Die LED - Beleuchtung ⑯ ist wartungsfrei. Die LEDs können nicht ausgewechselt werden!

Schmutzbehälter leeren und Filter reinigen

HINWEIS

- ► Um beste Ergebnisse zu erzielen, leeren Sie den Schmutzbehälter ❽ und reinigen Sie den HEPA-Filter ❻ regelmäßig.
- ► Falls Sie einen neuen HEPA-Filter ❻ benötigen, wenden Sie sich an unseren Service (siehe Kapitel „***Ersatzteile bestellen***“).

1) Um den Schmutzbehälter ❽ zu öffnen, nehmen Sie das Handteil ❹ aus der Handteilmulde ⓮.
2) Drücken Sie die Entriegelungstaste ⏏ ❺ und ziehen Sie gleichzeitig den Schmutzbehälter ❽ nach vorne ab.
3) Ziehen Sie zunächst den HEPA-Filter ❻ und dann den Grobfilter ❼ aus dem Schmutzbehälter ❽ heraus (Abb. 3). Klopfen Sie beide Teile über einem Mülleimer o. Ä. aus. Bei Bedarf können Sie den HEPA-Filter ❻ mit klarem Wasser abspülen. Lassen Sie ihn anschließend an der Luft vollständig trocknen.

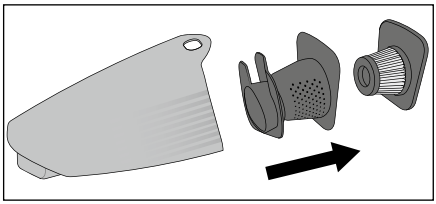

Abb. 3

4) Entleeren Sie den Schmutzbehälter ❽ über einer Mülltonne o.Ä.
5) Setzen Sie erst den Grobfilter ❼ und dann den trockenen HEPA-Filter ❻ wieder ein.
6) Setzen Sie den Schmutzbehälter ❽ wieder auf das Handteil ❹, indem Sie die untere Arretierung am Handteil ❹ zuerst in die Aussparung am Schmutzbehälter ❽ schieben. Schieben Sie dann den oberen Teil des Schmutzbehälters ❽ auf das Handteil ❹, bis der Schmutzbehälter ❽ einrastet und fest sitzt.

Gerät reinigen

Wischen Sie das Gerät mit einem feuchten Tuch ab. Bei hartnäckigen Verschmutzungen geben Sie ein mildes Spülmittel auf das Tuch. Achten Sie darauf, dass das Gerät vor der erneuten Benutzung wieder vollständig trocken ist.

Bürstenrolle reinigen

Die Bürstenrolle ⓯ sollte regelmäßig auf Blockierungen kontrolliert und von aufgenommenen Haaren, Fransen oder Schmutz befreit werden. Bauen Sie die Bürstenrolle ⓯ dazu aus:

1) Drehen Sie die Bodendüse um.
2) Schieben Sie die Verriegelung an der Abdeckplatte Richtung 🔓-Symbol und nehmen Sie die Abdeckplatte ab (Abb. 4).
3) Nehmen Sie die Bürstenrolle ⓯ raus.
4) Entfernen Sie Verschmutzungen (auf beiden Seiten der Borsten) und säubern Sie die Bürstenrolle ⓯. Nehmen Sie dafür ein feuchtes Tuch und wischen von innen nach außen die einzelnen Borstenbündel ab.

⚠ WARNUNG! VERLETZUNGSGEFAHR!

- ► Seien Sie Vorsichtig im Umgang mit dem Messer ㉖. Die Klinge ist sehr scharf!

HINWEIS

- ► Um festsitzende Haare und Fäden zu entfernen, können Sie das Messer ㉖ benutzen:
- – Klappen Sie die Klinge des Messers ㉖ vorsichtig aus dem Griff heraus und zerschneiden Sie festsitzende Haare und Fäden.
- – Klappen Sie die Klinge wieder ein. Fassen Sie dabei nur die **nicht geschliffene** Seite der Klinge an! Verletzungsgefahr!
- – Entfernen Sie die zerschnittenen Haare und Fäden aus der Bürstenrolle ⓯.

5) Um die Bürstenrolle ⑮ wieder einzusetzen, schieben Sie zuerst das breite Ende auf die Antriebswelle, so dass die Bürstenrolle ⑮ dort eingehakt ist.

6) Dann schieben Sie das andere Ende in die Aufnahme, so dass die Bürstenrolle ⑮ gerade in der Bodendüse liegt.

7) Setzen Sie die Abdeckplatte wieder auf und verriegeln Sie sie, indem Sie die Verriegelung Richtung 🔒-Symbol schieben (Abb. 4).

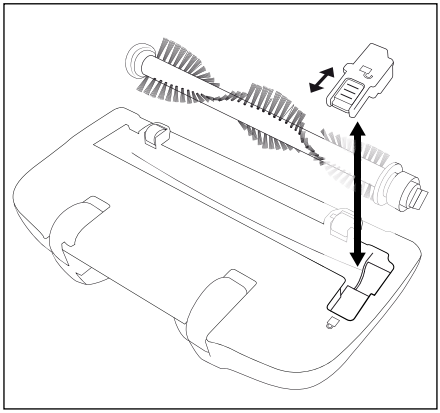

Abb. 4

Lagerung

- Wenn Sie das Gerät nicht benutzen, stellen Sie es auf die Halterung ㉕.
- Stecken Sie das Zubehör auf die Zubehörhalterungen ㉒/㉓ auf:
  - Stecken Sie die Fugendüse ⑱ und die Polsterdüse ⑲ in die Halterungen ㉒/㉓.
  - Setzen Sie dann den Bürstenaufsatz ⑰ auf den oberen Teil der Fugendüse ⑱.
- Bewahren Sie das Gerät an einem staubfreien und trockenen Ort auf.

Fehlerbehebung

Das Gerät funktioniert nicht.

- Der Akku ist nicht aufgeladen.
  - ♦ Verbinden Sie das Gerät mit dem Ladegerät ⑳.
- Das Gerät ist defekt.
  - ♦ Wenden Sie sich an den Kundendienst.

Das Gerät läuft, saugt aber kaum den Schmutz auf.

- Der Akku ist nicht ausreichend geladen.
  - ♦ Verbinden Sie das Gerät mit dem Ladegerät ⑳.
- Der Schmutzbehälter ⑧ ist voll.
  - ♦ Leeren Sie den Schmutzbehälter ⑧.
- Der HEPA-Filter ⑥ ist verstopft.
  - ♦ Reinigen Sie den HEPA-Filter ⑥.

Das Gerät lädt sich nicht auf.

- Das Ladegerät ⑳ steckt nicht korrekt in der Buchse/dem Netzstecker.
  - ♦ Kontrollieren Sie die Anschlüsse des Ladegeräts ⑳.
- Das Ladegerät ⑳ ist defekt.
  - ♦ Wenden Sie sich an den Kundendienst.

Entsorgung

Gerät entsorgen

Werfen Sie das Gerät keinesfalls in den normalen Hausmüll. Dieses Produkt unterliegt der europäischen Richtlinie 2012/19/EU.

Entsorgen Sie das Gerät über einen zugelassenen Entsorgungsbetrieb oder über Ihre kommunale Entsorgungseinrichtung. Beachten Sie die aktuell geltenden Vorschriften. Setzen Sie sich im Zweifelsfall mit Ihrer Entsorgungseinrichtung in Verbindung.

Möglichkeiten zur Entsorgung des ausgedienten Produkts erfahren Sie bei Ihrer Gemeinde- oder Stadtverwaltung.

HINWEIS

- Dieses Gerät enthält Akkus, welche nicht ausgebaut werden können. Der Ausbau oder Austausch der Akkus darf nur durch den Hersteller, seinen Kundendienst oder eine ähnlich qualifizierte Person erfolgen, um Gefährdungen zu vermeiden. Bei der Entsorgung ist darauf hinzuweisen, dass dieses Gerät Akkus enthält.

Die Verpackung besteht aus umweltfreundlichen Materialien, die Sie über die örtlichen Recyclingstellen entsorgen können.

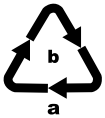

Entsorgen Sie die Verpackung umweltgerecht. Beachten Sie die Kennzeichnung auf den verschiedenen Verpackungsmaterialien und trennen Sie diese gegebenenfalls gesondert.
Die Verpackungsmaterialien sind gekennzeichnet mit Abkürzungen (a) und Ziffern (b) mit folgender Bedeutung: 1 – 7: Kunststoffe, 20 – 22: Papier und Pappe, 80 – 98: Verbundstoffe.

Garantie der Kompernaß Handels GmbH

Sehr geehrte Kundin, sehr geehrter Kunde,

Sie erhalten auf dieses Gerät 3 Jahre Garantie ab Kaufdatum. Im Falle von Mängeln dieses Produkts stehen Ihnen gegen den Verkäufer des Produkts gesetzliche Rechte zu. Diese gesetzlichen Rechte werden durch unsere im Folgenden dargestellte Garantie nicht eingeschränkt.

Garantiebedingungen

Die Garantiefrist beginnt mit dem Kaufdatum. Bitte bewahren Sie den Kassenbon gut auf. Dieser wird als Nachweis für den Kauf benötigt.

Tritt innerhalb von drei Jahren ab dem Kaufdatum dieses Produkts ein Material- oder Fabrikationsfehler auf, wird das Produkt von uns – nach unserer Wahl – für Sie kostenlos repariert, ersetzt, oder der Kaufpreis erstattet. Diese Garantieleistung setzt voraus, dass innerhalb der Dreijahresfrist das defekte Gerät und der Kaufbeleg (Kassenbon) vorgelegt und schriftlich kurz beschrieben wird, worin der Mangel besteht und wann er aufgetreten ist.

Wenn der Defekt von unserer Garantie gedeckt ist, erhalten Sie das reparierte oder ein neues Produkt zurück. Mit Reparatur oder Austausch des Produkts beginnt kein neuer Garantiezeitraum.

Garantiezeit und gesetzliche Mängelansprüche

Die Garantiezeit wird durch die Gewährleistung nicht verlängert. Dies gilt auch für ersetzte und reparierte Teile. Eventuell schon beim Kauf vorhandene Schäden und Mängel müssen sofort nach dem Auspacken gemeldet werden. Nach Ablauf der Garantiezeit anfallende Reparaturen sind kostenpflichtig.

Garantieumfang

Das Gerät wurde nach strengen Qualitätsrichtlinien sorgfältig produziert und vor Auslieferung gewissenhaft geprüft.

Die Garantieleistung gilt für Material- oder Fabrikationsfehler. Diese Garantie erstreckt sich nicht auf Produktteile, die normaler Abnutzung ausgesetzt sind und daher als Verschleißteile angesehen werden können oder für Beschädigungen an zerbrechlichen Teilen, z. B. Schalter, Akkus oder Teile, die aus Glas gefertigt sind.

Diese Garantie verfällt, wenn das Produkt beschädigt, nicht sachgemäß benutzt oder gewartet wurde. Für eine sachgemäße Benutzung des Produkts sind alle in der Bedienungsanleitung aufgeführten Anweisungen genau einzuhalten. Verwendungszwecke und Handlungen, von denen in der Bedienungsanleitung abgeraten oder vor denen gewarnt wird, sind unbedingt zu vermeiden.

Das Produkt ist nur für den privaten und nicht für den gewerblichen Gebrauch bestimmt. Bei missbräuchlicher und unsachgemäßer Behandlung, Gewaltanwendung und bei Eingriffen, die nicht von unserer autorisierten Serviceniederlassung vorgenommen wurden, erlischt die Garantie.

Abwicklung im Garantiefall

Um eine schnelle Bearbeitung Ihres Anliegens zu gewährleisten, folgen Sie bitte den folgenden Hinweisen:

- Bitte halten Sie für alle Anfragen den Kassenbon und die Artikelnummer (z. B. IAN 123456) als Nachweis für den Kauf bereit.
- Die Artikelnummer entnehmen Sie bitte dem Typenschild am Produkt, einer Gravur am Produkt, dem Titelblatt der Bedienungsanleitung (unten links) oder dem Aufkleber auf der Rück- oder Unterseite des Produktes.
- Sollten Funktionsfehler oder sonstige Mängel auftreten, kontaktieren Sie zunächst die nachfolgend benannte Serviceabteilung **telefonisch** oder per **E-Mail**.
- Ein als defekt erfasstes Produkt können Sie dann unter Beifügung des Kaufbelegs (Kassenbon) und der Angabe, worin der Mangel besteht und wann er aufgetreten ist, für Sie portofrei an die Ihnen mitgeteilte Serviceanschrift übersenden.

PDF ONLINE
www.lidl-service.com

Auf www.lidl-service.com können Sie diese und viele weitere Handbücher, Produktvideos und Installationssoftware herunterladen.

Mit diesem QR-Code gelangen Sie direkt auf die Lidl-Service-Seite (www.lidl-service.com) und können mittels der Eingabe der Artikelnummer (IAN) 123456 Ihre Bedienungsanleitung öffnen.

Service

(DE) **Service Deutschland**
Tel.: 0800 5435 111 (kostenfrei
aus dem dt. Festnetz/Mobilfunknetz)
E-Mail: kompernass@lidl.de

(AT) **Service Österreich**
Tel.: 0820 201 222 (0,15 EUR/Min.)
E-Mail: kompernass@lidl.at

(CH) **Service Schweiz**
Tel.: 0842 665566 (0,08 CHF/Min.,
Mobilfunk max. 0,40 CHF/Min.)
E-Mail: kompernass@lidl.ch

IAN 321850_1901

Importeur

Bitte beachten Sie, dass die folgende Anschrift keine Serviceanschrift ist. Kontaktieren Sie zunächst die benannte Servicestelle.

KOMPERNASS HANDELS GMBH

BURGSTRASSE 21

DE-44867 BOCHUM

DEUTSCHLAND

www.kompernass.com

Ersatzteile bestellen

Folgende Ersatzteile können Sie zum Produkt SHSS 16 A1 bestellen:

1x HEPA-Filter ❻

Bestellen Sie die Ersatzteile über unsere Service-Hotline (siehe Kapitel „Service") oder bequem auf unserer Webseite unter www.kompernass.com.

SHSS 16 A1

HINWEIS

► Halten Sie die IAN-Nummer, die Sie auf dem Umschlag dieser Bedienungsanleitung finden, für Ihre Bestellung bereit.

KOMPERNASS HANDELS GMBH
BURGSTRASSE 21
DE-44867 BOCHUM
GERMANY
www.kompernass.com

Stan informacji · Informacijos data · Stand der Informationen:
05/2019 · Ident.-No.: SHSS16A1-032019-2

IAN 321850_1901