PARKSIDE
PERFORMANCE

CORDLESS COMBI HAMMER DRILL PKHAP 20-Li A1

SE

BATTERIDRIVEN KOMBIHAMMARE
Översättning av bruksanvisning i original

PL

AKUMULATOROWA MŁOTOWIERTARKA
Tłumaczenie oryginalnej instrukcji obsługi

LT

AKUMULIATORINIS KOMBINUOTASIS PLAKTUKAS
Naudojimo instrukcijos originalo vertimas

DE AT CH

AKKU-KOMBIHAMMER
Originalbetriebsanleitung

IAN 321053_1901

SE
PL LT

SE

Vik ut bildsidan och ha den till hands när du läser igenom anvisningarna och gör dig bekant med apparatens / maskinens funktioner.

PL

Przed przeczytaniem proszę rozłożyć stronę z ilustracjami, a następnie proszę zapoznać się z wszystkimi funkcjami urządzenia.

LT

Prieš skaitydami atsiverskite lapą su paveikslėliais ir susipažinkite su visomis prietaiso funkcijomis.

DE AT CH

Klappen Sie vor dem Lesen die Seite mit den Abbildungen aus und machen Sie sich anschließend mit allen Funktionen des Gerätes vertraut.

SE	Översättning av bruksanvisning i original	Sidan	1
PL	Tłumaczenie oryginalnej instrukcji obsługi	Strona	15
LT	Naudojimo instrukcijos originalo vertimas	Puslapis	29
DE / AT / CH	Originalbetriebsanleitung	Seite	43

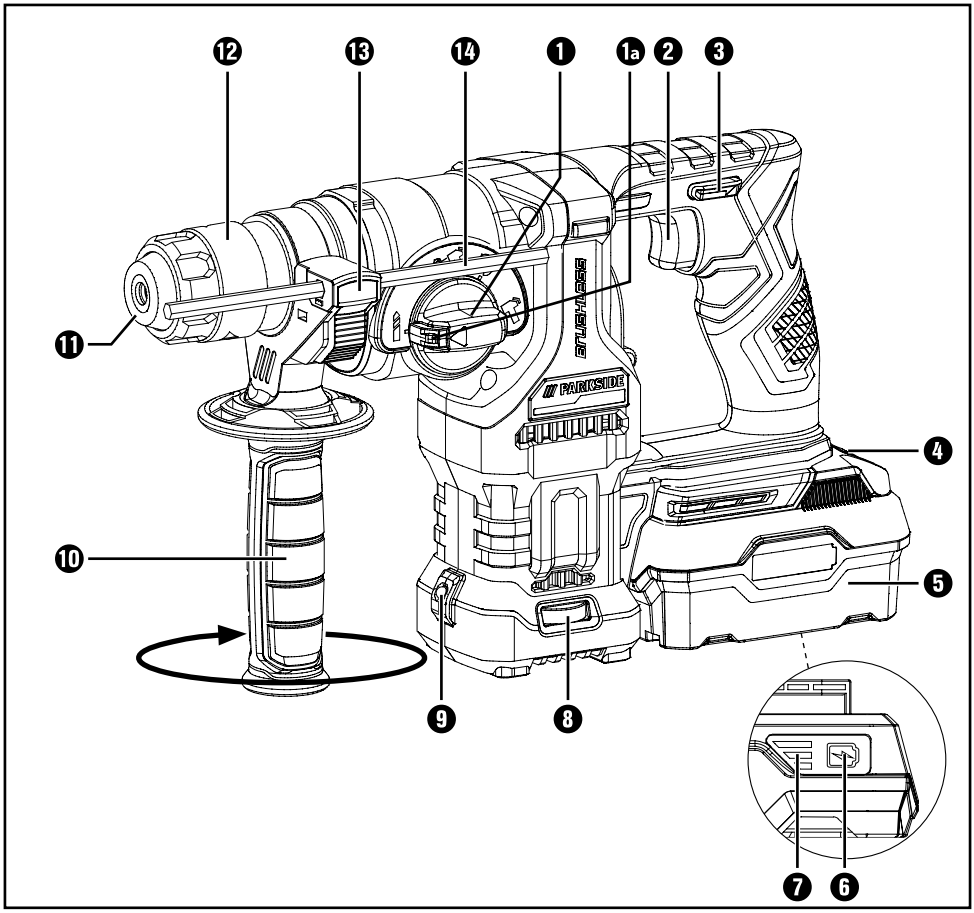
12
13
14
1
1a
2
3
11
PARKSIDE
4
10
5
9
8
7
6

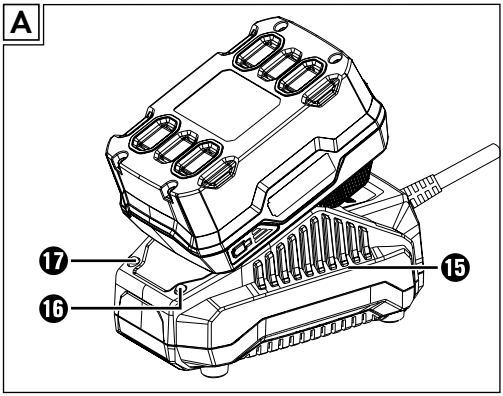
A
17
15
16

All Parkside tools and the chargers PLG 20 A1 / PLG 20 A2 / PLG 20 A3 of the X20V Team series are compatible with the PAP 20 A1 / PAP 20 A2 / PAP 20 A3 battery pack.

Charging times / Charging currents	2 Ah Battery pack PAP 20 A1	3 Ah Battery pack PAP 20 A2	4 Ah Battery pack PAP 20 A3
max. 2.4 A Charger PLG 20 A1	**60 min** / 2.4 A	**90 min** / 2.4 A	**120 min** / 2.4 A
max. 3.5 A Charger PLG 20 A2	**60 min** / 2.4 A	**60 min** / 3.5 A	**80 min** / 3.5 A
max. 4.5 A Charger PLG 20 A3	**45 min** / 3.5 A	**45 min** / 4.5 A	**60 min** / 4.5 A

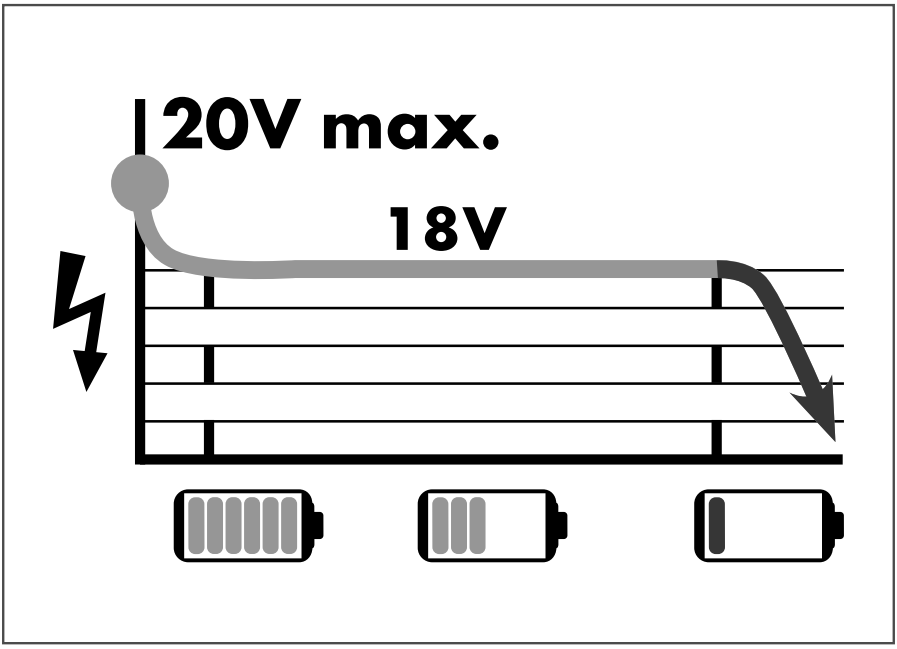

Innehållsförteckning

Inledning 2
Föreskriven användning 2
Avbildade komponenter 2
Leveransens innehåll 2
Tekniska data 2

Allmän säkerhetsinformation för elverktyg 3
1. Säkerhet på arbetsplatsen 3
2. Elsäkerhet 4
3. Personsäkerhet 4
4. Användning och hantering av elverktyget 5
5. Användning och hantering av det batteridrivna elverktyget 5
6. Service 6
Originaltillbehör/-extrautrustning 6
Säkerhetsanvisningar för laddare 6

Innan produkten tas i bruk 7
Ladda batteripaket (se bild A) 7
Sätta in/ta ut batteripaketet 7
Kontrollera batteriets laddningsnivå 7

Ta produkten i bruk 7
Extrahandtag 7
Djupanslag 7

Användning 8
Välja drifttyp 8
Ställa in varvtal 8
Koppla på och stänga av 8
Ändra rotationsriktning 8

Underhåll och rengöring 9

Kassering 9

Garanti från Kompernass Handels GmbH 10

Service 11
Importör 11

Översättning av originalversionen av försäkran om överensstämmelse . . . 12

Beställning av reservbatteri 13
Beställning per telefon 13

BATTERIDRIVEN KOMBI-HAMMARE PKHAP 20-Li A1

Inledning

Grattis till din nyinköpta produkt. Du har valt en produkt med hög kvalitet. Bruksanvisningen ingår i leveransen som en del av produkten. Den innehåller viktig information om säkerhet, användning och återvinning. Läs noga igenom alla användar- och säkerhetsanvisningar innan du börjar använda produkten. Använd endast produkten enligt beskrivningarna och i de syften som anges här. Lämna över all dokumentation tillsammans med produkten om du överlåter den till någon annan person.

Föreskriven användning

Den här produkten ska användas för att:

- Borrhamra i tegel, betong och sten
- Mejsla i betong, sten och puts
- Borra i sten, trä och metall

Alla övriga användningssätt och förändringar på produkten ligger utanför gränserna för den föreskrivna användningen och innebär avsevärda risker. Tillverkaren ansvarar inte för skador som uppstår på grund av felaktig användning. Den här produkten är inte avsedd för yrkesmässigt bruk.

Avbildade komponenter

❶ Funktionsväljare
❶a Upplåsningsknapp för funktionsväljaren
❷ På/Av-knapp
❸ Rotationsriktningsväljare/spärr
❹ Upplåsningsknapp för batteripaket
❺ Batteripaket
❻ Knapp för visning av laddningsnivå
❼ Batterilampa
❽ Ratt för varvtalsinställning
❾ LED-belysning
❿ Extrahandtag
⓫ Verktygsfäste med dammskyddskåpa
⓬ Låshylsa
⓭ Spärrknapp för djupanslag
⓮ Djupanslag
⓯ Snabbladdare
⓰ Röd laddningslampa
⓱ Grön laddningslampa

Leveransens innehåll

1 Batteridriven kombihammare
1 Batteridriven snabbladdare
1 Batteripaket
1 Extrahandtag
1 Metalldjupanslag
1 Transportväska
1 Bruksanvisning

Tekniska data

Batteridriven kombihammare: PKHAP 20-Li A1

Nominell spänning:	20 V ⎓ (likström)
Tomgångsvarvtal:	n_0 0-950 min^{-1}
Slagfrekvens:	0-4700 min^{-1}
Slagenergi:	3 J
Max. borrdiameter:	13 mm i stål 27 mm för trä 24 mm för betong

Batteri: PAP 20 A3

Typ:	LITIUMJON
Nominell spänning:	20 V ⎓ (likström)
Kapacitet:	4 Ah (80 Wh)
Celler:	10

Batteridriven snabbladdare: PLG 20 A3

INGÅNG/input:	
Nominell spänning:	230–240 V ~, 50 Hz (växelström)
Nominell strömförbrukning:	120 W
Säkring (invändig):	3,15 A T3.15A
UTGÅNG/output:	
Nominell spänning:	21,5 V ⎓ (likström)
Nominell strömstyrka:	4,5 A
Laddningstid:	ca 60 min
Skyddsklass:	II/ ⧈ (dubbel isolering)

AKTA!
Het yta.
Det finns risk för brännskador.

Bulleremissionsvärde:

Mätvärde för bullernivå har beräknats enligt EN 60745. Den A-viktade bullernivå som uppmätts för elverktyget uppgår i typiska fall till:

Borrhamra:

Ljudtrycksnivå:	L_{pA} =	93,6	dB (A)
Osäkerhet K:		3	dB
Ljudeffektnivå:	L_{WA} =	104	dB (A)
Osäkerhet K:		3	dB

Totalt vibrationsvärde:

Totala vibrationsvärden (vektorsumma i tre riktningar) uträknat enligt EN 60745:

Borrhamra (Huvudhandtaget): $a_{h, AG}$ = 5,677 m/s^2, K = 1,5 m/s^2

(Extrahandtag): $a_{h, AG}$ = 6,334 m/s^2, K = 1,5 m/s^2

⚠ VARNING!

- I denna anvisning har den angivna vibrationsnivån mätts med standardmätning enligt EN 60745 och kan användas vid en produktjämförelse. Det vibrationsvärde som anges kan även användas för att inledningsvis uppskatta exponeringen.
  Vibrationsnivån kan förändras beroende på hur elverktyget används och kan i vissa fall ligga över de värden som anges i bruksanvisningen.

OBSERVERA

- Försök att hålla belastningen av vibrationer på en så låg nivå som möjligt. Exempel på åtgärder för att minska belastningen av vibrationer är att använda skyddshandskar när man arbetar med verktyget samt att begränsa arbetstiden. Alla delar av driftcykeln ska räknas in (exempelvis den tid då elverktyget är avstängt och den tid då det visserligen är påkopplat, men inte belastas).

⚠ Allmän säkerhetsinformation för elverktyg

⚠ VARNING!

- **Läs igenom all säkerhetsinformation och alla anvisningar.** Om säkerhetsanvisningar och instruktioner inte följs kan resultatet bli elchock, brand och/eller svåra personskador.

Spara all säkerhetsinformation och alla anvisningar för framtida bruk.

Begreppet "elverktyg" som används i säkerhetsinformationen syftar på elverktyg med strömkabel och batteridrivna elverktyg (utan kabel).

1. Säkerhet på arbetsplatsen

a) **Håll alltid arbetsplatsen ren och sörj för god belysning.** Oordning och dålig belysning på arbetsplatsen kan leda till olyckor.

b) **Använd inte elverktyget där det finns risk för explosion eller där det finns brännbara vätskor, gaser eller damm.** Elverktyg ger upphov till gnistor som kan antända damm eller ångor.

c) **Håll barn och andra personer på avstånd när du arbetar med elverktyg.** Om du förlorar uppmärksamheten kan du också förlora kontrollen över verktyget.

2. Elsäkerhet

a) **Elverktygets anslutningskontakt måste passa i eluttaget. Kontakten får inte förändras på något sätt.**
Använd inte adapterkontakter tillsammans med skyddsjordade elverktyg. Intakta kontakter som passar precis i uttaget minskar risken för elchocker.

b) **Undvik kroppskontakt med jordade ytor, t ex rör, värmeelement, spisar och kylskåp.** Risken för elchocker ökar om din kropp är jordad.

c) **Håll elverktyg på avstånd från regn och fukt.** Om det tränger in vatten i ett elverktyg ökar risken för elchocker.

d) **Använd inte kabeln till ändamål som den inte är avsedd för, bär eller häng inte produkten i kabeln och dra inte i kabeln när du ska dra ut kontakten ur uttaget. Håll kabeln på avstånd från hetta, olja, vassa kanter och rörliga delar.** Skadade och trassliga kablar och kontakter ökar risken för elchocker.

e) **Om du arbetar utomhus med ett elverktyg får du endast använda en förlängningskabel som är godkänd för utomhusbruk.** Risken för elchocker minskar när man använder en förlängningskabel som är godkänd för utomhusbruk.

f) **Om du måste arbeta med elverktyget i fuktig miljö ska du använda en jordfelsbrytare.** Risken för elchocker minskar när man använder jordfelsbrytare.

3. Personsäkerhet

a) **Var alltid uppmärksam, tänk på vad du gör och använd sunt förnuft när du arbetar med elverktyg. Använd aldrig ett elverktyg om du är trött eller om du är påverkad av alkohol, droger eller mediciner.** Ett ögonblicks bristande uppmärksamhet när du använder elverktyget kan leda till allvarliga skador.

b) **Använd personlig skyddsutrustning och ta alltid på dig skyddsglasögon.** Personlig skyddsutrustning som dammskyddsmask, halkfria skor, skyddshandskar, skyddshjälm eller hörselskydd, beroende på vilket arbete som utförs, minskar risken för skador.

c) **Undvik att starta produkten av misstag. Försäkra dig om att elverktyget är avstängt innan du ansluter det till strömförsörjningen och/eller batteriet, lyfter upp eller bär det.** Om du håller fingret på brytaren när du bär elverktyget eller om det redan är påkopplat när du ansluter det till ett eluttag kan det lätt hända en olycka.

d) **Ta bort inställningsverktyg och skruvnycklar innan du kopplar på elverktyget.** Ett verktyg eller en inställningsnyckel som befinner sig i en rörlig del kan orsaka personskador.

e) **Undvik onormala kroppsställningar. Se till så att du står stadigt och inte kan tappa balansen.** Då kan du lättare kontrollera elverktyget i oväntade situationer.

f) **Använd lämpliga kläder. Använd inte vida klädesplagg eller smycken. Håll hår, klädesplagg och handskar på avstånd från rörliga delar.** Löst sittande kläder, smycken eller långt hår kan fastna i rörliga delar.

g) **Om det går att montera dammutsug och dammuppsamlingsanordningar ska du försäkra dig om att de är anslutna och används på rätt sätt.** Genom att använda ett dammutsug kan risker orsakade av damm minskas.

4. Användning och hantering av elverktyget

a) **Överbelasta inte produkten. Använd alltid rätt sorts elverktyg till det arbete som ska utföras.** Med rätt verktyg arbetar du lättare och säkrare inom det angivna effektområdet.

b) **Använd inte elverktyg med trasiga brytare.** Ett verktyg som inte längre går att sätta på och stänga av är farligt och måste repareras.

c) **Dra alltid ut kontakten ur uttaget och/eller ta bort batteriet innan du gör några inställningar, byter delar eller sätter undan produkten.** Det är en försiktighetsåtgärd för att förhindra att elverktyget sätts på av misstag.

d) **Förvara elverktyg utom räckhåll för barn. Låt inte personer som inte är insatta i hur produkten används eller som inte har läst igenom dessa anvisningar använda den.** Elverktyg utgör en fara för oerfarna personer.

e) **Sköt om dina elverktyg noga. Kontrollera att rörliga delar fungerar som de ska och inte är fastklämda. Kontrollera även om delar gått av eller skadats så att det påverkar elverktygets funktion. Lämna in skadade delar för reparation innan du använder verktyget igen.** Många olyckor har sin orsak i dåligt underhållna elverktyg.

f) **Håll alltid skärande verktyg rena och vassa.** Noggrant skötta verktyg med skarpa eggar kläms inte fast så lätt och är enklare att styra.

g) **Använd elverktyg, tillbehör, insatsverktyg m.m. enligt denna anvisning. Ta hänsyn till arbetsförhållandena och det arbete som ska utföras.** Om elverktyg används på andra sätt än de föreskrivna kan farliga situationer uppstå.

5. Användning och hantering av det batteridrivna elverktyget

a) **Ladda endast batterierna med laddare som rekommenderas av tillverkaren.** En laddare som har konstruerats speciellt till en viss typ av batterier kan orsaka eldsvåda om man försöker ladda andra typer av batterier i den.

b) **Använd bara den typ av batterier som anges för ett elektriskt verktyg.** Om man använder andra typer av batterier kan det leda till olyckor och eldsvådor.

c) **Håll batterier som inte används på avstånd från gem, mynt, nycklar, spik, skruvar och andra små metallföremål som kan överbrygga kontakterna.** En kortslutning mellan batteriets kontakter kan leda till brännskador eller eldsvåda.

d) **Vid felaktig användning kan vätska tränga ut ur batteriet. Undvik kontakt med denna vätska. Vid kortvarig kontakt ska du spola med vatten. Om vätskan skulle råka komma in i ögonen ska man även uppsöka läkare.** Batterivätska som läckt ut kan orsaka hudirritationer och brännskador.

e) **Använd inte skadade eller modifierade batterier.** Skadade eller modifierade batterier kan ge upphov till oväntade situationer och orsaka brand, explosion eller risk för personskador.

f) **Utsätt inte batterier för eld eller alltför höga temperaturer.** Eld eller temperaturer över 130 °C (265 °F) kan orsaka en explosion.

g) **Följ alla anvisningar för laddning och ladda aldrig batteriet eller det batteridrivna verktyget utanför det temperaturområde som anges i bruksanvisningen.** Om batteriet laddas på fel sätt eller laddas utanför det tillåtna temperaturområdet kan brandrisken öka och batteriet förstöras.

VAR FÖRSIKTIG! EXPLOSIONSRISK! Ladda aldrig upp batterier som inte är uppladdningsbara.

Skydda batteriet från värme, även från t.ex. långvarigt solljus, samt från eld, vatten och fukt. Annars finns risk för explosion.

6. Service

a) **Låt endast kvalificerad fackpersonal reparera eller byta ut delar på elverktyget. Endast originaldelar får användas.** Då kan du känna dig säker på att elverktyget är lika säkert att använda som tidigare.

b) **Försök aldrig serva skadade batterier själv.** Endast tillverkaren eller en auktoriserad kundtjänst får serva uppladdningsbara batterier.

Produktspecifik säkerhetsinformation för borrhammare

- **Använd hörselskydd.** Buller kan orsaka hörselskador.
- **Använd det extrahandtag som ingår i leveransen.**Om man förlorar kontrollen finns risk för personskador.
- **Håll i produktens isolerade greppytor om det finns risk att insatsverktyget kan komma åt en dold strömförande ledning eller produktens egen strömkabel vid arbetet.** Kontakt med en spänningsförande ledning kan även göra metalldelar spänningsförande och leda till elchocker.
- **Använd dammskyddsmask.**

⚠ VARNING! GIFTIGT DAMM!

► Den som arbetar med eller befinner sig i närheten av hälsovådligt/giftigt damm utsätter sig för hälsorisker.

- AKTA! LEDNINGAR! FARA!
  Försäkra dig om att du inte kan stöta på några ström-, gas- eller vattenledningar där du arbetar med ett elektriskt verktyg. Kontrollera ev. först med en ledningssökare innan du t ex borrar eller sågar i en vägg.

Originaltillbehör/-extrautrustning

- **Använd endast tillbehör och extrautrustning som anges i bruksanvisningen eller vars fästen passar till produkten.**

Säkerhetsanvisningar för laddare

- Den här produkten kan användas av barn som är minst 8 år och av personer med begränsad fysisk, sensorisk eller mental förmåga eller bristande erfarenhet och/eller kunskap om de hålls under uppsikt eller har instruerats i hur produkten används på ett säkert sätt och inser vilka risker det innebär. Barn får inte leka med produkten. Rengöring och allmän service får bara utföras av barn om någon vuxen håller uppsikt.

Laddaren är endast avsedd för inomhusbruk.

⚠ VARNING!

- Om nätanslutningskabeln skadas på den här produkten måste den bytas ut av tillverkaren, tillverkarens kundtjänst eller en person med likvärdiga kvalifikationer för att undvika olyckor.

Innan produkten tas i bruk

Ladda batteripaket (se bild A)

⚠ VAR FÖRSIKTIG!

► Dra alltid ut kontakten innan du tar ut eller sätter in batteripaketet ❺ i laddaren.

■ Ladda aldrig upp batteripaketet ❺ när omgivningstemperaturen ligger under 10 °C eller över 40 °C.

♦ Stick in batteripaketet ❺ i snabbladdaren ⓯ (se bild A).

♦ Sätt kontakten i ett eluttag. Laddningslampan ⓰ lyser rött och visar att batteripaketet laddas.

♦ Den gröna laddningslampan ⓱ visar att laddningen är färdig och batteripaketet ❺ är klart att användas.

♦ För in batteripaketet ❺ i produkten.

Sätta in/ta ut batteripaketet

Sätta in batteripaketet:

♦ Sätt rotationsriktningsväljaren ❸ på läget i mitten (spärr).
Låt batteripaketet ❺ snäppa fast i handtaget.

Ta ut batteripaketet:

♦ Tryck på upplåsningsknappen ❹ och ta ut batteripaketet ❺.

Kontrollera batteriets laddningsnivå

♦ Tryck på knappen för att visa batteriets laddningsnivå ❻. Batteriets laddningsstatus resp. restkapacitet visas av batterilampan ❼ på följande sätt:
GRÖN/RÖD/ORANGE = maximal laddningsnivå/kapacitet
RÖD/ORANGE = medelhög laddningsnivå/kapacitet
RÖD = låg laddningsnivå – ladda batteriet

Ta produkten i bruk

Extrahandtag

OBSERVERA

► Av säkerhetsskäl får den här produkten bara användas med monterat extrahandtag ❿.

♦ Lossa extrahandtaget ❿ genom att vrida det medsols (se den uppfällbara sidan).

♦ Vrid extrahandtaget ❿ till önskad position.

♦ Skruva fast extrahandtaget ❿ i dess nya position genom att vrida det motsols.

Djupanslag

♦ Håll djupanslagets spärrknapp ⓭ inne.

♦ Sätt in djupanslaget ⓮ i extrahandtaget ❿.

♦ Kontrollera att djupanslagets kuggar ⓮ pekar nedåt.

♦ Dra ut djupanslaget ⓮ så mycket att avståndet mellan borrspetsen och spetsen på djupanslaget motsvarar önskat borrdjup.

♦ Släpp djupanslagets spärrknapp ⓭ för att spärra djupanslaget.

Verktyg/borrchuck:

♦ Skruva in verktyget i verktygsfästet ⓫ tills det låses fast av sig självt.

♦ Kontrollera att låsningen verkligen fungerar genom att dra i verktyget. Det här verktyget har ett system som gör spelet radiellt.

Ta av insatsverktyg:

♦ Dra låshylsan ⓬ bakåt och ta av verktyget.

Användning

Välja drifttyp

⚠ VARNING!

► Tryck inte på funktionsväljaren ❶ förrän produkten är fullständigt bortkopplad. Produkten kan skadas vid funktionsbyte när verktyget roterar.

Funktionsväljare:

♦ Håll funktionsväljarens upplåsningsknapp ❶a inne ❶. Skruva på funktionsväljaren ❶ tills den fastnar vid önskad funktion vid pilmarkeringen:

Funktion	Symbol
Borra	
Borrhamra	
Ändra mejselposition	
Mejsla	

Ändra mejselposition:

Med den här funktionen kan verktyget för att mejsla vridas till önskad position.

♦ Flytta funktionsväljaren ❶ till läge .

♦ Skruva verktyget till önskad position i verktygsfästet ❶❶.

♦ Flytta funktionsväljaren ❶ till läge för att mejsla.

Ställa in varvtal

Varvtalet ställs in med ratten för varvtalsinställning ❽. Steg 1 (lågt varvtal) till steg 6 (högt varvtal)

Gör ett praktiskt test för att ta reda på rätt inställning:

- Steg 3 – 6: högt varvtal: för att borrhamra/ mejsla i betong eller sten
- Steg 1 – 3: lågt varvtal: för att borra i stål eller trä

Koppla på och stänga av

Koppla på produkten:

♦ Tryck på PÅ/AV-knappen ❷.

Stänga av produkten:

♦ Släpp PÅ/AV-knappen ❷.

Ändra rotationsriktning

♦ Ändra rotationsriktning genom att flytta rotationsriktningsväljaren ❸ åt höger eller vänster.

Underhåll och rengöring

VARNING! RISK FÖR PERSONSKADOR! Stäng alltid av produkten och ta ut batteriet innan du utför några arbeten på den.

Produkten är underhållsfri.

- Produkten måste alltid vara ren, torr och fri från olja och smörjfett.
- Använd en torr trasa för att torka av höljet utvändigt. Använd aldrig bensin, lösningsmedel eller rengöringsmedel som angriper plastytorna.
- Det får inte komma in vätska innanför höljet.
- Rengör regelbundet verktygsfästet ⓫.
- ♦ För då låshylsan ⓬ bakåt och dra av dammskyddskåpan från verktygsfästet ⓫.
- ♦ Smörj in verktygsfästet ⓫ med lite fett innan du sätter in verktyget.
- Om ett litiumjonbatteri ska lagras under en längre tid måste laddningsnivån kontrolleras med jämna mellanrum. Den optimala laddningsnivån ligger mellan 50 % och 80 %. Den optimala förvaringsmiljön är en sval och torr plats.

OBSERVERA

► Reservdelar som inte listats (t ex batterier och brytare) kan beställas via vår service hotline.

⚠ VARNING!

- Om en anslutningskabel behöver bytas ut ska det göras av tillverkaren eller dennes representant för att undvika risken för olyckor.

Kassering

Förpackningen består av miljövänligt material som kan lämnas in till den lokala återvinningen.

Kasta aldrig elverktyg i de vanliga hushållssoporna!

Enligt EU-direktiv 2012/19/EU måste uttjänta elverktyg tas isär och de olika delarna lämnas in separat till rätt typ av miljövänlig återvinning.

Li-ion

Kasta aldrig batterier i hushållssoporna!

Defekta eller uttjänta uppladdningsbara batterier ska återvinnas enligt direktiv 2006/66/EC. Lämna in batteripaketet och/eller produkten till rätt typ av återvinning.
Fråga på din kommun- eller stadsdelsförvaltning om möjligheterna att kassera uttjänta elverktyg / batteripaket på ett miljövänligt sätt.

b
a

Tänk på miljön när du kasserar förpackningen.
Observera märkningen på de olika förpackningsmaterialen så att de kan källsorteras och ev. kasseras separat.
Förpackningsmaterialen är märkta med förkortningar (a) och siffror (b) som har följande betydelse:
1 – 7: Plast
20 – 22: Papper och kartong
80 – 98: Komposit (sammansatta material)

Fråga hos din kommun eller stadsdelsförvaltning om möjligheten att lämna in den uttjänta produkten för återvinning.

Garanti från Kompernass Handels GmbH

Kära kund

För den här produkten lämnar vi 3 års garanti från och med inköpsdatum. Om det skulle vara något fel på produkten finns en lagstadgad reklamationsrätt från återförsäljaren. Dina lagstadgade rättigheter begränsas inte av den garanti som beskrivs i följande avsnitt.

Garantivillkor

Garantitiden börjar från och med inköpsdatumet. Ta väl vara på kassakvittot. Kassakvittot är ditt köpbevis.

Om ett material- eller fabrikationsfel uppstår på produkten inom tre år från inköpsdatumet reparerar vi, byter ut den gratis, eller ersättar köpesumman beroende på vad vi anser lämpligast. En förutsättning för att utnyttja garantin är att den defekta produkten och köpbeviset (kassakvittot) uppvisas inom den treåriga garantitiden tillsammans med en kort beskrivning av felet och när det uppstod.

Om felet täcks av vår garanti kommer du att få tillbaka en reparerad eller en ny produkt. Garantitiden börjar inte om från början för en reparerad eller ny produkt.

Garantitid och lagstadgad ersättningsrätt

Garantitiden förlängs inte för att man utnyttjat garantin. Det gäller även för utbytta och reparerade delar. Eventuella skador och brister som existerar redan vid köpet måste rapporteras så snart produkten packats upp. När garantitiden är slut måste man själv betala för eventuella reparationer.

Garantins omfattning

Produkten har tillverkats med omsorg enligt stränga kvalitetskriterier och testats noga före leveransen.

Garantin gäller bara för material- eller fabrikationsfel. Garantin täcker inte delar av produkten som utsätts för normalt slitage och därför betraktas som förslitningsdelar och inte heller skador på ömtåliga delar som t ex knappar, batterier eller delar av glas.

Garantin upphör att gälla om produkten skadas eller används och servas på fel sätt. Alla anvisningar i bruksanvisningen måste följas exakt för att produkten ska kunna användas på rätt sätt. Produkten får aldrig användas i andra syften eller hanteras på ett sätt som man avråder från eller varnar för i bruksanvisningen.

Produkten är endast avsedd för privat bruk och ska inte användas yrkesmässigt.Garantin gäller inte vid missbruk och felaktig behandling, användande av våld och vid ingrepp som inte gjorts av vår auktoriserade servicefilial.

Behandling av garantiärenden

För att snabbt kunna behandla ditt ärende ber vi dig följa nedanstående anvisningar:

- Ha alltid kassakvittot och artikelnumret (t ex IAN 12345) i beredskap vid alla förfrågningar.
- Artikelnumret finns på typskylten på produkten, en gravyr på produkten, på bruksanvisningens titelblad (nere till vänster) eller på klistermärket på produktens bak- eller undersida.
- Vid funktionsfel eller andra defekter ber vi dig att först kontakta den serviceavdelning som anges nedan **på telefon** eller **med e-post**.
- En produkt som klassas som defekt kan tillsammans med köpbeviset (kassakvittot) och en beskrivning av felet samt när det uppstod skickas in portofritt till den angivna serviceadressen.

PDF ONLINE
www.lidl-service.com

Denna och många andra handböcker, produktfilmer och installationsmjukvaror kan laddas ned på www.lidl-service.com.

Med den här QR-koden kommer du direkt till Lidls servicesida (www.lidl-service.com) där du kan öppna bruksanvisningen genom att skriva in artikelnumret (IAN) 123456.

OBSERVERA

► Vid verktyg från Parkside och Florabest ska endast den defekta artikeln utan tillbehör (t ex batteri, förvaringsväska, monteringsverktyg osv.) skickas in.

Service

⚠ VARNING!

- **Låt servicestället eller en behörig elektriker reparera dina verktyg. Endast reservdelar i original får användas.** Då kan du känna dig säker på att produkten är lika säker att använda som tidigare.
- **Låt alltid tillverkaren eller dennes kundtjänst byta ut kontakten eller strömkabeln om det behövs.** Då kan du känna dig säker på att produkten är lika säker att använda som tidigare.

SE **Service Sverige**
Tel.: 0770 930739
E-Mail: kompernass@lidl.se

FI **Service Suomi**
Tel.: 010309 3582
E-Mail: kompernass@lidl.fi

IAN 321053_1901

Importör

Observera att följande adress inte är någon serviceadress. Kontakta först det serviceställe som anges.

KOMPERNASS HANDELS GMBH
BURGSTRASSE 21
44867 BOCHUM
TYSKLAND
www.kompernass.com

Översättning av originalversionen av försäkran om överensstämmelse

Företaget KOMPERNASS HANDELS GMBH, dokumentansvarig: Herr Semi Uguzlu, BURGSTR. 21, 44867 BOCHUM, TYSKLAND, intygar härmed att denna produkt överensstämmer med följande standarder, normerande dokument och EG-direktiv:

Maskindirektiv
(2006/42/EC)

Lågspänningsdirektiv (endast laddare)
(2014/35/EU)

Direktivet för elektromagnetisk kompatibilitet (EMC-direktivet)
(2014/30/EU)

RoHS-direktiv
(2011/65/EU)*

*Tillverkaren bär hela ansvaret för utfärdandet av denna försäkran om överensstämmelse. Det föremål som beskrivs ovan i denna försäkran uppfyller kraven i föreskrifterna för direktiv 2011/65/EU från Europaparlamentet och Europarådet av den 8 juni 2011 angående begränsad användning av farliga ämnen i elektrisk och elektronisk utrustning.

Tillämpade harmoniserade standarder:

EN 60745-1:2009/A11:2010

EN 60745-2-6:2010

EN 60335-1:2012/A13:2017

EN 60335-2-29:2004/A11:2018

EN 62233:2008

EN 55014-1:2017

EN 55014-2:2015

EN 61000-3-2:2014

EN 61000-3-3:2013

EN 50581:2012

Maskinens typbeteckning: Batteridriven kombinationshammare PKHAP 20-Li A1

Tillverkningsår: 07-2019

Serienummer: IAN 321053_1901

Bochum, 2019-07-05

Semi Uguzlu
- Kvalitetsansvarig -

Med reservation för ändringar på grund av den tekniska utvecklingen.

Beställning av reservbatteri

Om du behöver ett nytt batteri kan du antingen beställa det bekvämt på Internet på www.kompernass.com eller via telefon.

Eftersom vi bara har ett begränsat antal av den här artikeln kan den snabbt bli slutsåld.

OBSERVERA

► I vissa länder går det inte att beställa reservdelar online. Kontakta i så fall vår Service Hotline.

Beställning per telefon

(SE) **Service Sverige**
Tel.: 0770 930739
E-Mail: kompernass@lidl.se

(FI) **Service Suomi**
Tel.: 010309 3582
E-Mail: kompernass@lidl.fi

För att vi ska kunna behandla din beställning snabbt ber vi dig att ha produktens artikelnummer (t.ex. IAN 321053) i beredskap vid alla förfrågningar. Artikelnumret står på typskylten eller på titelsidan i den här anvisningen.

Spis treści

Wstęp 16
Użytkowanie zgodne z przeznaczeniem 16
Przedstawione komponenty 16
Zakres dostawy 16
Dane techniczne 16

Ogólne wskazówki bezpieczeństwa dla elektronarzędzi 17
1. Bezpieczeństwo na stanowisku pracy 17
2. Bezpieczeństwo elektryczne 18
3. Bezpieczeństwo osób 18
4. Użytkowanie i obsługa elektronarzędzia 19
5. Stosowanie i obsługa narzędzia akumulatorowego 19
6. Serwis 20
Oryginalne akcesoria i urządzenia dodatkowe 20
Zasady bezpieczeństwa przy używaniu ładowarek 20

Przed uruchomieniem 21
Ładowanie akumulatora (patrz rys. A) 21
Wkładanie / wyjmowanie akumulatora z urządzenia 21
Sprawdzanie stanu naładowania akumulatora 21

Uruchomienie 22
Dodatkowa rękojeść 22
Ogranicznik głębokości 22

Obsługa 22
Wybór trybu pracy 22
Ustawianie obrotów 23
Włączanie i wyłączanie 23
Zmiana kierunku obrotów 23

Konserwacja i czyszczenie 23

Utylizacja 24

Gwarancja Kompernaß Handels GmbH 24

Serwis 26
Importer 26

Tłumaczenie oryginalnej deklaracji zgodności 27

Zamawianie dodatkowego akumulatora 28
Zamawianie telefoniczne 28

AKUMULATOROWA MŁOTOWIERTARKA PKHAP 20-Li A1

Wstęp

Gratulujemy zakupu nowego urządzenia. Wybrany produkt charakteryzuje się wysoką jakością. Instrukcja obsługi stanowi część niniejszego produktu. Zawiera ona ważne informacje na temat bezpieczeństwa, użytkowania i utylizacji. Przed rozpoczęciem użytkowania produktu zapoznaj się ze wszystkimi wskazówkami dotyczącymi obsługi i bezpieczeństwa. Produkt należy użytkować wyłącznie zgodnie z zamieszczonym tu opisem oraz w podanym zakresie zastosowań. W przypadku przekazania urządzenia osobie trzeciej należy dołączyć do niego również całą dokumentację.

Użytkowanie zgodne z przeznaczeniem

Urządzenie nadaje się do:

- wiercenia udarowego w cegle, betonie i kamieniu
- kucia w betonie, kamieniu i tynku
- wiercenia w kamieniu, drewnie i metalu

Jakiekolwiek inne użycie lub modyfikacje urządzenia traktowane są jako niezgodne z przeznaczeniem i niosą za sobą poważne niebezpieczeństwo wypadku.
Producent nie ponosi żadnej odpowiedzialności za szkody powstałe w wyniku użycia urządzenia w sposób niezgodny z jego przeznaczeniem.
Urządzenie nie nadaje się do zastosowań komercyjnych.

Przedstawione komponenty

❶ przełącznik wyboru funkcji
❶a przycisk odblokowania przełącznika wyboru funkcji
❷ włącznik/wyłącznik
❸ przełącznik kierunku obrotów / blokada
❹ przycisk odblokowania akumulatora
❺ akumulator
❻ przycisk stanu akumulatora
❼ wskaźnik LED akumulatora
❽ pokrętło regulacji prędkości obrotowej
❾ lampka robocza LED
❿ dodatkowa rękojeść
⓫ uchwyt narzędziowy z osłoną przeciwpyłową
⓬ uchwyt wiertarski samozaciskowy
⓭ przycisk blokady ogranicznika głębokości
⓮ ogranicznik głębokości
⓯ szybka ładowarka
⓰ czerwona dioda kontrolna ładowania
⓱ zielona dioda kontrolna ładowania

Zakres dostawy

1 akumulatorowa młotowiertarka
1 szybka ładowarka do akumulatora
1 akumulator
1 dodatkowa rękojeść
1 metalowy ogranicznik głębokości
1 walizka
1 instrukcja obsługi

Dane techniczne

Akumulatorowa młotowiertarka: PKHAP 20-Li A1

Napięcie znamionowe:	20 V ⎓ (prąd stały)
Prędkość obrotowa na biegu jałowym:	n_0 0 - 950 obr./min
Udar:	0 - 4700 obr./min
Energia udaru:	3 J
Maks. średnica wiertła:	13 mm dla stali 27 mm dla drewna 24 mm dla betonu

Akumulator: PAP 20 A3

Typ:	LITOWO-JONOWY
Napięcie znamionowe:	20 V ⎓ (prąd stały)
Pojemność:	4 Ah (80Wh)
Ogniwa:	10

Szybka ładowarka do akumulatora: PLG 20 A3

WEJŚCIE / Input:	
Napięcie znamionowe:	230 - 240 V ~, 50 Hz (prąd przemienny)
Znamionowy pobór mocy:	120 W
Bezpiecznik (wewnętrzny):	3,15 A T3.15A
WYJŚCIE / Output:	
Napięcie znamionowe:	21,5 V ⎓ (prąd stały)
Prąd znamionowy:	4,5 A
Czas ładowania:	ok. 60 min
Klasa ochronności:	II / ⧈ (podwójna izolacja)

UWAGA!
Gorąca powierzchnia.
Niebezpieczeństwo poparzenia.

Wartość emisji hałasu:

Wartość pomiarowa hałasu określona zgodnie z normą EN 60745. Korygowany współczynnikiem A poziom hałasu elektronarzędzia wynosi z reguły:

Wiercenie z udarem:

Poziom ciśnienia akustycznego:	L_{pA} =	93,6	dB (A)
Niepewność pomiarów K:		3	dB
Poziom mocy akustycznej:	L_{WA} =	104	dB (A)
Niepewność pomiarów K:		3	dB

Wartość całkowita drgań:

Całkowite wartości drgań (suma wektorów trzech kierunków) ustalone zgodnie z normą EN 60745:

Wiercenie z udarem (uchwyt główny):
$a_{h, AG}$ = 5,677 m/s², K = 1,5 m/s²

(dodatkowa rękojeść):
$a_{h, AG}$ = 6,334 m/s², K = 1,5 m/s²

⚠ OSTRZEŻENIE!

- Poziom drgań podany w tych instrukcjach został zmierzony zgodnie z metodą pomiarową określoną w normie EN 60745 i może być użyty do porównywania urządzeń. Podana wartość emisji drgań może posłużyć także do wstępnej oceny stopnia narażenia. Poziom drgań będzie zmieniał się w zależności od rodzaju zastosowania elektronarzędzia i w niektórych przypadkach może przekraczać wartość podaną w niniejszych instrukcjach.

WSKAZÓWKA

- Należy starać się, aby obciążenie drganiami było jak najmniejsze. Przykładowe środki mające na celu zmniejszenie narażenia na drgania to noszenie rękawic w trakcie korzystania z narzędzia i ograniczenie czasu pracy. Należy przy tym uwzględnić wszystkie części cyklu pracy (na przykład czasy, przez jakie elektronarzędzie pozostaje wyłączone oraz takie, w których jest ono wprawdzie włączone, ale pracuje bez obciążenia).

Ogólne wskazówki bezpieczeństwa dla elektronarzędzi

⚠ OSTRZEŻENIE!

- **Przeczytaj wszystkie wskazówki bezpieczeństwa oraz instrukcje.** Nieprzestrzeganie poniższych wskazówek bezpieczeństwa oraz instrukcji może być przyczyną porażenia prądem elektrycznym, pożaru i/lub ciężkich obrażeń ciała.

Wszystkie wskazówki bezpieczeństwa oraz instrukcje należy zachować do późniejszego wykorzystania.

Użyte we wskazówkach bezpieczeństwa pojęcie „elektronarzędzie" dotyczy elektronarzędzi zasilanych z sieci (przez kabel sieciowy) oraz elektronarzędzi zasilanych akumulatorami (bez kabla sieciowego).

1. Bezpieczeństwo na stanowisku pracy

a) **Stanowisko pracy należy utrzymywać w czystości i dbać o jego dobre oświetlenie.** Nieporządek i niedostateczne oświetlenie mogą być przyczyną wypadków.

b) **Nigdy nie używaj elektronarzędzia w otoczeniu zagrożonym wybuchem, w którym znajdują się łatwopalne ciecze, gazy lub pyły.** Elektronarzędzia wytwarzają iskry, które mogą spowodować zapłon pyłu lub oparów.

c) **W trakcie użytkowania elektronarzędzia zwróć uwagę na to, aby w pobliżu nie przebywały dzieci ani żadne inne osoby.** W przypadku odwrócenia uwagi od pracy możesz stracić kontrolę nad urządzeniem.

2. Bezpieczeństwo elektryczne

a) **Wtyk przyłączeniowy elektronarzędzia musi pasować do gniazda zasilania. Dokonywanie zmian we wtyku jest zabronione.**
Nigdy nie używaj adapterów wtyków w połączeniu z elektronarzędziami mającymi uziemienie. Oryginalne wtyki oraz pasujące gniazda wtykowe zmniejszają ryzyko porażenia prądem elektrycznym.

b) **Unikaj kontaktu z uziemionymi przedmiotami, takimi jak rury, grzejniki, kuchenki lub lodówki.** Zetknięcie się z uziemionym przedmiotem zwiększa ryzyko porażenia prądem elektrycznym.

c) **Nigdy nie narażaj elektronarzędzia na działanie deszczu ani wilgoci.** Przedostanie się wody do wnętrza elektronarzędzia zwiększa ryzyko porażenia prądem elektrycznym.

d) **Nigdy nie chwytaj za kabel, np. w celu przeniesienia bądź zawieszenia elektronarzędzia lub wyciągnięcia wtyku z gniazda zasilania. Trzymaj kabel z dala od źródeł gorąca, oleju, ostrych krawędzi lub poruszających się części urządzenia.** Uszkodzone lub poskręcane kable zwiększają ryzyko porażenia prądem elektrycznym.

e) **Podczas pracy z elektronarzędziem na zewnątrz używaj wyłącznie przedłużaczy, które są dopuszczone również do użytku na zewnątrz pomieszczeń.** Stosowanie przedłużacza przystosowanego do pracy na zewnątrz zmniejsza ryzyko porażenia prądem elektrycznym.

f) **Jeśli nie da się uniknąć pracy z elektronarzędziem w wilgotnym otoczeniu, zastosuj wyłącznik różnicowoprądowy.** Zastosowanie wyłącznika różnicowo-prądowego zmniejsza ryzyko porażenia prądem elektrycznym.

3. Bezpieczeństwo osób

a) **Zawsze zachowuj ostrożność i uważaj na to, co robisz. Praca z elektronarzędziem wymaga także zachowania zasad zdrowego rozsądku. Nie korzystaj z elektronarzędzia będąc przemęczonym, pod wpływem narkotyków, alkoholu lub lekarstw.** Nawet chwila nieuwagi podczas korzystania z elektronarzędzia może spowodować poważne obrażenia ciała.

b) **W czasie pracy noś środki ochrony indywidualnej i obowiązkowo okulary ochronne.**
Noszenie środków ochrony indywidualnej, np. maski przeciwpyłowej, antypoślizgowego obuwia roboczego, kasku lub ochronników słuchu - w zależności od rodzaju zastosowania elektronarzędzia - zmniejsza ryzyko odniesienia obrażeń.

c) **Unikaj sytuacji prowadzących do przypadkowego uruchomienia urządzenia. Przed podłączeniem do zasilania sieciowego i/lub akumulatora, chwyceniem lub przeniesieniem urządzenia upewnij się, że elektronarzędzie jest wyłączone.** Trzymanie palca na wyłączniku w trakcie przenoszenia elektronarzędzia lub podłączenie elektronarzędzia do zasilania z wciśniętym już wyłącznikiem może doprowadzić do wypadku.

d) **Przed włączeniem elektronarzędzia usuń z niego wszystkie przyrządy regulacyjne lub klucze.** Narzędzie lub klucz pozostawiony w obracającej się części urządzenia może spowodować obrażenia ciała.

e) **Unikaj nienaturalnej postawy ciała. Zadbaj o utrzymanie stabilnej postawy i przez cały czas utrzymuj równowagę.** Dzięki temu będzie można lepiej kontrolować elektronarzędzie w przypadku nieoczekiwanych sytuacji.

f) **Noś odpowiednią odzież. Nie noś luźnych ubrań ani biżuterii. Włosy, odzież i rękawice trzymaj z dala od ruchomych części urządzenia.** Ruchome części urządzenia mogą chwycić luźną, odstającą odzież, biżuterię lub długie włosy.

g) **Jeżeli możliwe jest podłączenie odciągu i zbiornika pyłu, upewnij się, że są one podłączone i używane w prawidłowy sposób.** Zastosowanie odciągu pyłowego może zmniejszyć zagrożenia związane z zapyleniem.

4. Użytkowanie i obsługa elektronarzędzia

a) **Nie przeciążaj urządzenia. Elektronarzędzia używać zawsze do ściśle określonego zakresu użytkowania.** Z odpowiednim elektronarzędziem pracuje się lepiej i bezpieczniej w podanym zakresie mocy.

b) **Nie używaj elektronarzędzia z uszkodzonym wyłącznikiem.** Elektronarzędzie, którego nie można włączyć ani wyłączyć, stanowi zagrożenie i musi zostać niezwłocznie przekazane do naprawy.

c) **Przed dokonaniem ustawień urządzenia, zmianą akcesoriów lub odłożeniem urządzenia na bok wyciągnij wtyk z gniazda i/lub wyjmij akumulator.** Uniemożliwi to przypadkowe uruchomienie elektronarzędzia.

d) **Nieużywane elektronarzędzia przechowuj w miejscu niedostępnym dla dzieci. Nie pozwalaj na używanie urządzenia przez osoby, które nie wiedzą, jak się z nim obchodzić lub nie przeczytały niniejszych instrukcji.** Elektronarzędzia w rękach niepowołanych osób stanowią duże zagrożenie.

e) **Elektronarzędzia wymagają starannej pielęgnacji. Sprawdź, czy ruchome elementy działają prawidłowo i nie blokują się, czy żaden z elementów nie pękł lub nie jest uszkodzony w stopniu uniemożliwiającym prawidłowe działanie elektronarzędzia. Przed użyciem urządzenia zleć naprawę uszkodzonych części.** Przyczyną wielu wypadków z elektronarzędziami jest ich niewłaściwa konserwacja.

f) **Dbaj o to, aby narzędzia skrawające były ostre i czyste.** Zadbane narzędzia skrawające z ostrymi ostrzami rzadziej się blokują i pozwalają się lepiej prowadzić.

g) **Korzystaj z elektronarzędzia, akcesoriów, narzędzi roboczych itd. zgodnie z tymi instrukcjami. Należy przy tym uwzględnić warunki pracy i wykonywaną czynność.** Używanie elektronarzędzi do celów innych, niż przewiduje to ich przeznaczenie, może doprowadzić do niebezpiecznych sytuacji.

5. Stosowanie i obsługa narzędzia akumulatorowego

a) **Akumulatory ładuj wyłącznie za pomocą ładowarek zalecanych przez producenta.** Używanie ładowarki do ładowania akumulatorów innych niż te, do których jest ona przewidziana, stwarza zagrożenie pożarowe.

b) **Stosuj zawsze akumulatory przewidziane do określonego elektronarzędzia.** Używanie innych akumulatorów może doprowadzić do obrażeń i niebezpieczeństwa pożaru.

c) **Nieużywany akumulator przechowuj z dala od spinaczy biurowych, monet, kluczy, gwoździ, śrub lub innych drobnych metalowych przedmiotów, które mogłyby powodować zwarcie styków.** Zwarcie między stykami akumulatora może spowodować poparzenia lub pożar.

d) **Przy nieprawidłowym użytkowaniu z akumulatora może wydostać się ciecz. Unikaj kontaktu z tą cieczą. W razie przypadkowego kontaktu przemyj dotknięte miejsce wodą. W przypadku przedostania się cieczy do oczu skorzystaj z pomocy lekarza.** Wydostająca się z akumulatora ciecz może powodować podrażnienia skóry lub poparzenia.

e) **Nie wolno używać uszkodzonego lub zmodyfikowanego akumulatora.** Uszkodzone lub zmodyfikowane akumulatory mogą zachowywać się nieprzewidywalnie i doprowadzić do pożaru, eksplozji lub obrażeń.

f) **Nie wystawiaj akumulatora na działanie ognia lub wysokiej temperatury.** Ogień lub temperatury powyżej 130 °C (265 °F) mogą spowodować wybuch.

g) **Przestrzegaj wszystkich instrukcji dotyczących ładowania i nie ładuj akumulatora lub narzędzia akumulatorowego poza wskazanym w instrukcji zakresem temperatur.** Niewłaściwe ładowanie lub ładowanie poza dopuszczonym zakresem temperatur może spowodować zniszczenie akumulatora oraz zwiększyć zagrożenie pożarowe.

PRZESTROGA! NIEBEZPIECZEŃSTWO WYBUCHU! Nigdy nie ładuj baterii jednorazowych.

Chroń akumulator przed wysoką temperaturą, np. przed dłuższym działaniem promieni słonecznych, ognia, wody i wilgoci. Niebezpieczeństwo wybuchu.

6. Serwis

a) **Naprawy elektronarzędzia zlecaj tylko wykwalifikowanemu specjaliście i stosuj do tego wyłącznie oryginalne części zamienne.** Zapewni to bezpieczeństwo użytkowania elektronarzędzia.

b) **Nigdy nie wolno naprawiać uszkodzonych akumulatorów.** Każde serwisowanie akumulatorów powinno być przeprowadzane wyłącznie przez producenta lub autoryzowany punkt serwisowy.

Szczegółowe wskazówki bezpieczeństwa dotyczące młotowiertarek

- **Noś ochronniki słuchu.** Narażenie na hałas może powodować utratę słuchu.
- **Korzystaj z dodatkowej rękojeści dostarczonej wraz z urządzeniem.** Utrata kontroli nad urządzeniem może być przyczyną obrażeń.
- **Podczas prac, w trakcie których elektronarzędzie może natrafić na ukryte przewody elektryczne lub na własny kabel zasilający, urządzenie należy zawsze trzymać za izolowane uchwyty.** Kontakt z przewodem pod napięciem może spowodować przejście napięcia również na metalowe elementy urządzenia i porażenie prądem elektrycznym.
- **Noś maskę przeciwpyłową.**

⚠ OSTRZEŻENIE! TOKSYCZNE PYŁY!

► Obróbka, której towarzyszy powstawanie szkodliwych / toksycznych pyłów stanowi zagrożenie dla zdrowia operatora lub osób znajdujących się w pobliżu.

- UWAGA PRZEWODY! NIEBEZPIECZEŃSTWO!
  Upewnij się, że podczas pracy z użyciem urządzenia nie ma ryzyka natrafienia na przewody elektryczne, gazowe lub wodne. Przed wykonaniem wiercenia lub kucia w ścianie sprawdź powierzchnię przyrządem do wykrywania przewodów.

Oryginalne akcesoria i urządzenia dodatkowe

- **Używaj wyłącznie akcesoriów i urządzeń dodatkowych, które zostały wymienione w instrukcji obsługi lub których mocowanie jest kompatybilne z urządzeniem.**

Zasady bezpieczeństwa przy używaniu ładowarek

- To urządzenie może być używane przez dzieci od 8. roku życia oraz przez osoby o zmniejszonych zdolnościach fizycznych, sensorycznych lub umysłowych bądź osoby nieposiadające odpowiedniego doświadczenia i/lub wiedzy, wyłącznie pod nadzorem lub po przeszkoleniu w zakresie bezpiecznego użytkowania urządzenia oraz potencjalnych zagrożeń. Dzieciom nie wolno bawić się urządzeniem. Dzieciom bez opieki osób dorosłych nie wolno czyścić ani konserwować urządzenia.

Ładowarka nadaje się tylko do użytku w zamkniętych pomieszczeniach.

⚠ OSTRZEŻENIE!

- W przypadku uszkodzenia kabla zasilającego należy zlecić jego wymianę producentowi, w punkcie serwisowym lub osobie posiadającej odpowiednie kwalifikacje. Dzięki temu unikniemy poważnych zagrożeń.

Przed uruchomieniem

Ładowanie akumulatora (patrz rys. A)

⚠ PRZESTROGA!

► Przed wyjęciem lub włożeniem zespołu akumulatora ❺ z/do ładowarki zawsze wyjmuj wtyk z gniazda zasilania.

- Nigdy nie ładuj akumulatora ❺, gdy temperatura otoczenia jest niższa niż 10 °C lub wyższa niż 40 °C.

♦ Włóż akumulator ❺ do szybkiej ładowarki ⓯ (patrz rys. A).

♦ Włóż wtyk sieciowy do gniazda zasilania. Kontrolna dioda LED ⓰ świeci w kolorze czerwonym i sygnalizuje proces ładowania.

♦ Zielona dioda kontrolna ładowania ⓱ sygnalizuje zakończenie ładowania i gotowość akumulatora ❺ do pracy.

♦ Wsuń akumulator ❺ do urządzenia.

Wkładanie / wyjmowanie akumulatora z urządzenia

Wkładanie akumulatora:

♦ Przesuń przełącznik kierunku obrotów ❸ w położenie środkowe (blokada).
Pozwól, aby akumulator ❺ zatrzasnął się w uchwycie.

Wyjmowanie akumulatora:

♦ Naciśnij przycisk odblokowania ❹ i wyjmij akumulator ❺.

Sprawdzanie stanu naładowania akumulatora

♦ Aby sprawdzić stan akumulatora, naciśnij przycisk stanu akumulatora ❻. Stan lub pozostała ilość energii akumulatora zostaje wskazany(a) na wskaźniku LED akumulatora ❼ w następujący sposób:

♦ ZIELONY / CZERWONY / POMARAŃCZOWY = maksymalne naładowanie / moc
CZERWONY / POMARAŃCZOWY = średni poziom naładowania / moc
CZERWONY = niski poziom naładowania – naładuj akumulator

Uruchomienie

Dodatkowa rękojeść

WSKAZÓWKA

► Ze względów bezpieczeństwa z urządzenia można korzystać wyłącznie po zamontowaniu dodatkowej rękojeści ⑩.

- Poluzuj dodatkową rękojeść ⑩ obracając ją w prawo (patrz rozkładana strona).
- Obróć dodatkową rękojeść ⑩ w żądane położenie.
- Dokręć dodatkową rękojeść ⑩ w nowym położeniu obracając ją w lewo.

Ogranicznik głębokości

- Naciśnij i przytrzymaj przycisk blokady ogranicznika głębokości ⑬.
- Włóż ogranicznik głębokości ⑭ w dodatkową rękojeść ⑩.
- Upewnij się, że zęby ogranicznika głębokości ⑭ są skierowane w dół.
- Wyciągnij ogranicznik głębokości ⑭ tak daleko, aby odległość między wierzchołkiem wiertła a wierzchołkiem ogranicznika głębokości odpowiadała żądanej głębokości wiercenia.
- Zwolnij przycisk blokady ogranicznika głębokości ⑬, by zablokować ogranicznik głębokości.

Narzędzie / uchwyt wiertarski:

- Obracając włóż narzędzie do uchwytu narzędziowego ⑪, aż zablokuje się samoczynnie.
- Pociągając za narzędzie sprawdź, czy zamocowanie jest prawidłowe. Ze względu na wymagania systemowe narzędzie ma luz promieniowy.

Wyjmowanie narzędzia:

- Pociągnij uchwyt wiertarski samozaciskowy ⑫ do tyłu i wyjmij narzędzie.

Obsługa

Wybór trybu pracy

⚠ OSTRZEŻENIE!

► Uruchom przełącznik wyboru funkcji ❶ dopiero wtedy, gdy urządzenie całkowicie się zatrzyma. Przełączanie funkcji w działającym urządzeniu może spowodować jego uszkodzenie.

Przełącznik wyboru funkcji:

- Naciśnij i przytrzymaj przycisk odblokowania ❶a przełącznika wyboru funkcji ❶. Obróć przełącznik wyboru funkcji ❶ w taki sposób, aby dana funkcja zablokowała się przy symbolu strzałki:

Funkcja	Symbol
Wiercenie	
Wiercenie z udarem	
Regulacja pozycji przecinaka	
Skuwanie	

Zmiana ustawienia pozycji przecinaka:

Za pomocą tej funkcji można obrócić narzędzie w żądane położenie na potrzeby skuwania.

- Obróć przełącznik wyboru funkcji ❶ w położenie .
- Obróć narzędzie w uchwycie narzędziowym ⑪ w żądane położenie.
- W celu skuwania obróć przełącznik wyboru funkcji ❶ w położenie .

Ustawianie obrotów

Pokrętłem regulacji prędkości obrotowej ❽ można ustawić odpowiednią prędkość obrotową. Stopień 1 (niska prędkość obrotowa) do stopnia 6 (wysoka prędkość obrotowa)

Określ potrzebne ustawienie przeprowadzając test praktyczny:

- stopień 3 - 6: wysokie obroty: do wiercenia z udarem/skuwania w betonie lub kamieniu
- stopień 1 - 3: niska prędkość obrotowa: do wiercenia w stali lub drewnie

Włączanie i wyłączanie

Włączanie urządzenia:

♦ Naciśnij włącznik/wyłącznik ❷.

Wyłączanie urządzenia:

♦ Zwolnij włącznik/wyłącznik ❷.

Zmiana kierunku obrotów

♦ Zmień kierunek obrotów, przestawiając położenie przełącznika kierunku obrotów ❸ w prawo lub w lewo.

Konserwacja i czyszczenie

OSTRZEŻENIE! NIEBEZPIECZEŃSTWO OBRAŻEŃ! Przed rozpoczęciem wszelkich prac przy urządzeniu wyłącz urządzenie i wyjmij akumulator.

Urządzenie jest bezobsługowe.

■ Urządzenie musi być zawsze czyste, suche i niezabrudzone olejem ani smarem.

■ Do czyszczenia obudowy używaj suchej szmatki. Nigdy nie używaj benzyny, rozpuszczalników ani środków myjących niszczących tworzywo sztuczne.

■ Do wnętrza urządzeń nie mogą się przedostać żadne ciecze.

■ Regularnie czyść uchwyt narzędziowy ⓫.

♦ W tym celu odciągnij uchwyt wiertarski samozaciskowy ⓬ do tyłu i zdejmij osłonę przeciwpyłową z uchwytu narzędziowego ⓫.

♦ Przed włożeniem narzędzia nasmaruj lekko uchwyt narzędziowy ⓫.

■ W przypadku dłuższego przechowywania akumulatora litowego należy regularnie kontrolować jego stan naładowania. Optymalny stan naładowania wynosi pomiędzy 50% a 80%. Optymalne warunki przechowywania to chłodne i suche miejsce.

WSKAZÓWKA

► Niewymienione tutaj części zamienne (np. akumulatory, przełączniki) można zamówić za pośrednictwem naszej infolinii serwisowej.

⚠ OSTRZEŻENIE!

■ Jeśli konieczna jest wymiana przewodu zasilającego, powinna ona zostać wykonana przez producenta lub jego przedstawiciela, aby uniknąć zagrożeń bezpieczeństwa.

Utylizacja

Opakowanie urządzenia jest wykonane z materiałów przyjaznych dla środowiska naturalnego, które można oddać w lokalnych punktach zbiórki.

Elektronarzędzi nie wolno wyrzucać razem z odpadami domowymi!

Zgodnie z dyrektywą europejską 2012/19/EU zużyte elektronarzędzia należy zbierać oddzielnie i poddawać procesowi odzysku z poszanowaniem zasad ochrony środowiska naturalnego.

Akumulatorów nie wolno wyrzucać razem z odpadami domowymi!

Uszkodzone lub zużyte akumulatory należy poddać procesowi recyklingu zgodnie z dyrektywą 2006/66/EC. Akumulator i/lub urządzenie należy oddać we właściwym punkcie zbiórki odpadów. W celu uzyskania informacji na temat możliwości utylizacji zużytych elektronarzędzi/akumulatorów należy skontaktować się z lokalnym urzędem gminy lub miasta.

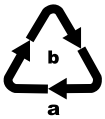

Opakowania należy utylizować w sposób przyjazny dla środowiska. Zwróć uwagę na oznaczenia na różnych materiałach opakowaniowych i w razie potrzeby posegreguj je. Materiały opakowaniowe są oznaczone skrótami (a) i cyframi (b) w następujący sposób:

1–7: tworzywa sztuczne,

20-22: papier i tektura,

80-98: kompozyty

Informacje na temat możliwości utylizacji wysłużonego urządzenia można uzyskać w najbliższym urzędzie gminy lub miasta.

Gwarancja Kompernaß Handels GmbH

Szanowny Kliencie,

To urządzenie objęte jest 3-letnią gwarancją, licząc od daty zakupu. W przypadku wad tego produktu, masz gwarantowane ustawowo prawa w stosunku sprzedawcy. Te ustawowe prawa nie są ograniczone przez nasze opisane poniżej warunki gwarancji.

Warunki gwarancji

Okres gwarancji rozpoczyna się od daty zakupu. Należy zachować paragon. Jest on wymagany jako dowód zakupu.

Jeżeli w ciągu trzech lat od daty zakupu produktu ujawni się w nim wada materiałowa lub produkcyjna, produkt zostanie wedle naszego uznania nieodpłatnie naprawiony, wymieniony na nowy lub zostanie zwrócona jego cena. Warunkiem spełnienia tego świadczenia gwarancyjnego jest dostarczenie w trakcie tego trzyletniego okresu uszkodzonego urządzenia wraz z dowodem zakupu (paragonem) oraz krótkim opisem wady i daty jej wystąpienia.

Jeżeli wada jest objęta naszą gwarancją, otrzymasz z powrotem naprawiony lub nowy produkt.

Okres gwarancji i ustawowe roszczenia gwarancyjne

Wykonanie usługi gwarancyjnej nie przedłuża okresu gwarancji. Dotyczy to również wymienionych i naprawionych części. Wszelkie szkody i wady wykryte w chwili zakupu należy zgłosić bezpośrednio po rozpakowaniu urządzenia. Po upływie okresu gwarancji wszelkie naprawy są wykonywane odpłatnie.

Zakres gwarancji

Urządzenie zostało starannie wyprodukowane i poddane przed wysyłką skrupulatnej kontroli jakości.

Gwarancja obejmuje wady materiałowe lub produkcyjne. Niniejsza gwarancja nie obejmuje części produktu, podlegających normalnemu zużyciu, ani uszkodzeń części łatwo łamliwych, np. przełączników, akumulatorów, lub części wykonanych ze szkła.

Niniejsza gwarancja traci swoją ważność, jeśli produkt został uszkodzony, nie używano go prawidłowo lub nie serwisowano należycie. W celu zapewnienia prawidłowego stosowania produktu należy ściśle przestrzegać wszystkich instrukcji wymienionych w instrukcjach obsługi. Należy bezwzględnie unikać zastosowania oraz postępowania, których odradza się w instrukcji obsługi lub przed którymi się w niej ostrzega.

Produkt przeznaczony jest wyłącznie do użytku domowego, a nie do zastosowań komercyjnych. Niewłaściwe użytkowanie urządzenia, używanie go w sposób niezgodny z jego przeznaczeniem, użycie siły lub ingerencja w urządzenie, dokonywana poza naszymi autoryzowanymi punktami serwisowymi, powodują utratę gwarancji.

Realizacja zobowiązań gwarancyjnych

W celu zapewnienia szybkiego załatwienia sprawy, postępuj zgodnie z poniższymi wskazówkami:

- W przypadku wszelkich pytań przygotuj paragon fiskalny oraz numer artykułu (np. IAN 12345) jako dowód zakupu.
- Numer artykułu można znaleźć na tabliczce znamionowej na produkcie, wygrawerowany na urządzeniu, zapisany na stronie tytułowej instrukcji obsługi (w dolnym lewym rogu) lub na naklejce z tyłu bądź na spodzie urządzenia.
- W przypadku wystąpienia błędów działania lub innych wad, prosimy o kontakt z odpowiednim działem serwisu **telefonicznie** lub **przez e-mail**.
- Zarejestrowany jako wadliwy produkt możesz wtedy wraz z dołączonym dowodem zakupu (paragonem) oraz opisem i datą wystąpienia usterki wysłać nieodpłatnie na przekazany wcześniej adres serwisu.

PDF ONLINE
www.lidl-service.com

Na stronie www.lidl-service.com możesz pobrać te i wiele innych instrukcji, filmów o produktach oraz oprogramowanie instalacyjne.

Za pomocą tego kodu QR możesz przejść bezpośrednio na stronę serwisu Lidl (www.lidl-service.com), gdzie możesz otworzyć instrukcję obsługi, wpisując numer artykułu (IAN) 123456.

WSKAZÓWKA

► W przypadku narzędzi Parkside i Florabest prosimy przesłać wyłącznie uszkodzony produkt bez akcesoriów (np. akumulatorów, walizek do przechowywania, narzędzi montażowych itp.).

Serwis

⚠ OSTRZEŻENIE!

- **Naprawy urządzenia zlecaj wyłącznie serwisowi lub elektrykowi, stosując tylko oryginalne części zamienne.** Zapewni to odpowiedni poziom bezpieczeństwa użytkowania urządzenia po naprawie.
- **Wymianę wtyku lub przewodu zasilającego powierzaj zawsze producentowi urządzenia lub zleć ją w autoryzowanym punkcie serwisowym.** Zapewni to odpowiedni poziom bezpieczeństwa użytkowania urządzenia po naprawie.

(PL) **Serwis Polska**
Tel.: 22 397 4996
E-Mail: kompernass@lidl.pl

IAN 321053_1901

Importer

Pamiętaj, że poniższy adres nie jest adresem serwisu. Skontaktuj się najpierw z odpowiednim punktem serwisowym.

KOMPERNASS HANDELS GMBH
BURGSTRASSE 21
44867 BOCHUM
NIEMCY
www.kompernass.com

Tłumaczenie oryginalnej deklaracji zgodności

My, KOMPERNASS HANDELS GMBH, podmiot odpowiedzialny za dokumentację: Semi Uguzlu, BURGSTR. 21, 44867 BOCHUM, NIEMCY, oświadczamy niniejszym, że produkt ten jest zgodny z następującymi normami, dokumentami normatywnymi oraz dyrektywami WE:

Dyrektywa maszynowa
(2006/42/EC)

Dyrektywa niskonapięciowa WE
(2014/35/EU) (tylko ładowarka)

Dyrektywa w sprawie kompatybilności elektromagnetycznej
(2014/30/EU)

Dyrektywa w sprawie stosowania substancji szkodliwych dla zdrowia
(2011/65/EU)*

*Wyłączną odpowiedzialność za wystawienie niniejszej deklaracji zgodności ponosi producent. Opisany powyżej przedmiot oświadczenia spełnia wymagania przepisów dyrektywy 2011/65/EU Parlamentu Europejskiego i Rady z 8 czerwca 2011 w sprawie ograniczenia stosowania określonych substancji niebezpiecznych w urządzeniach elektrycznych i elektronicznych.

Zastosowane normy zharmonizowane:

EN 60745-1:2009/A11:2010

EN 60745-2-6:2010

EN 60335-1:2012/A13:2017

EN 60335-2-29:2004/A11:2018

EN 62233:2008

EN 55014-1:2017

EN 55014-2:2015

EN 61000-3-2:2014

EN 61000-3-3:2013

EN 50581:2012

Oznaczenie typu maszyny: Akumulatorowa młotowiertarka PKHAP 20-Li A1

Rok produkcji: 07-2019

Numer seryjny: IAN 321053_1901

Bochum, 05.07.2019

CE

Semi Uguzlu
- dyrektor ds. jakości -

Zastrzegamy sobie prawo do wprowadzania zmian technicznych w ramach procesu udoskonalania produktu.

Zamawianie dodatkowego akumulatora

Jeśli chcesz zamówić dodatkowy akumulator do urządzenia, możesz to zrobić wygodnie przez Internet na stronie www.kompernass.com lub telefonicznie.
Artykuł ten może być po krótkim czasie niedostępny ze względu na niewielkie ilości zapasów magazynowych.

WSKAZÓWKA

► W niektórych krajach nie jest możliwe zamówienie części zamiennych online.
W takim wypadku skontaktuj się z infolinią serwisową.

Zamawianie telefoniczne

(PL) Serwis Polska
Tel.: 22 397 4996
E-Mail: kompernass@lidl.pl

Aby zapewnić szybką realizację zamówienia, prosimy przygotować sobie numer katalogowy przypisany do urządzenia (np. IAN 321053). Numer katalogowy znajduje się na tabliczce znamionowej lub na stronie tytułowej niniejszej instrukcji.

Turinys

Įžanga 30
Naudojimas pagal paskirtį. 30
Pavaizduotos dalys. 30
Tiekiamas rinkinys. 30
Techniniai duomenys 30

Bendrieji elektrinių įrankių naudojimo saugos nurodymai 31
1. Darbo vietos sauga 31
2. Elektros sauga 32
3. Žmonių sauga 32
4. Elektrinio įrankio naudojimas ir elgesys su juo 33
5. Akumuliatorinio įrankio naudojimas ir elgesys su juo. 33
6. Klientų aptarnavimas 34
Originalūs priedai ir papildoma įranga 34
Krovikliams taikomi saugos nurodymai. 34

Prieš pradedant naudoti 35
Akumuliatoriaus bloko įkrovimas (žr. A paveikslėlį) 35
Akumuliatoriaus bloko įdėjimas į įrankį ir išėmimas 35
Akumuliatoriaus įkrovos lygio patikra. 35

Naudojimo pradžia 35
Papildoma rankena 35
Gylio ribotuvas. 35

Naudojimas. 36
Veikimo būdo pasirinkimas. 36
Sukimosi greičio nustatymas. 36
Įjungimas ir išjungimas 36
Sukimosi krypties keitimas 36

Techninė priežiūra ir valymas 37

Šalinimas. 37

Kompernaß Handels GmbH garantija 38

Klientų aptarnavimas. 39
Importuotojas 39

Atitikties deklaracijos originalo vertimas 40

Atsarginio akumuliatoriaus užsakymas 41
Užsakymas telefonu 41

AKUMULIATORINIS KOMBINUOTASIS PLAKTUKAS PKHAP 20-Li A1

Įžanga

Sveikiname įsigijus naują įrankį. Pasirinkote kokybišką gaminį. Naudojimo instrukcija yra šio gaminio dalis. Joje pateikta svarbių saugos, naudojimo ir šalinimo nurodymų. Prieš pradėdami naudoti gaminį, susipažinkite su visais naudojimo ir saugos nurodymais. Gaminį naudokite tik taip, kaip aprašyta, ir tik nurodytais naudojimo tikslais. Perduodami gaminį tretiesiems asmenims, kartu perduokite ir visus dokumentus.

Naudojimas pagal paskirtį

Įrankis skirtas:

- plytoms, betonui ir akmeniui gręžti kalant;
- betonui, akmeniui ir tinkui aižyti;
- akmeniui, medienai ir metalui gręžti.

Bet koks kitoks įrankio naudojimas ar keitimas laikomas naudojimu ne pagal paskirtį ir gali kelti didelį pavojų.
Gamintojas neprisiima jokios atsakomybės už žalą, atsiradusią naudojant įrankį ne pagal paskirtį.
Įrankis neskirtas komercinio naudojimo reikmėms.

Pavaizduotos dalys

❶ Funkcijų parinkties jungiklis
❶a Funkcijų parinkties jungiklio atlaisvinimo mygtukas
❷ Įjungimo / išjungimo jungiklis
❸ Sukimo krypties keitiklis / blokavimo padėtis
❹ Akumuliatoriaus bloko atlaisvinimo mygtukas
❺ Akumuliatoriaus blokas
❻ Akumuliatoriaus įkrovos lygio mygtukas
❼ Akumuliatoriaus šviesos diodų indikatoriai
❽ Sūkių skaičiaus reguliatorius
❾ Darbinė šviesos diodų lemputė
❿ Papildoma rankena
⓫ Įrankių laikiklis su apsauginiu gaubteliu
⓬ Fiksavimo įvorė
⓭ Gylio ribotuvo fiksavimo mygtukas
⓮ Gylio ribotuvas
⓯ Spartusis kroviklis
⓰ Raudonas įkrovos šviesos diodų indikatorius
⓱ Žalias įkrovos šviesos diodų indikatorius

Tiekiamas rinkinys

1 akumuliatorinis kombinuotasis plaktukas
1 spartusis akumuliatorių kroviklis
1 akumuliatoriaus blokas
1 papildoma rankena
1 metalinis gylio ribotuvas
1 lagaminėlis
1 naudojimo instrukcija

Techniniai duomenys

Akumuliatorinis kombinuotasis plaktukas PKHAP 20-Li A1

Vardinė įtampa:	20 V ⎓ (nuolatinė srovė)
Sukimosi greitis tuščiąja eiga:	n_0 0–950 min.$^{-1}$
Smūgių dažnis:	0–4 700 min.$^{-1}$
Smūgio energija:	3 J
Didžiausias išgręžiamos skylės skersmuo:	13 mm pliene 27 mm medienoje 24 mm betone

Akumuliatorius PAP 20 A3

Tipas:	LIČIO JONŲ
Vardinė įtampa:	20 V ⎓ (nuolatinė srovė)
Talpa:	4 Ah (80 Wh)
Elementų skaičius:	10

Spartusis akumuliatorių kroviklis PLG 20 A3

ĮĖJIMAS / „Input“:	
Vardinė įtampa:	230–240 V ~, 50 Hz (kintamoji srovė)
Vardinė galia:	120 W
Saugiklis (vidinis):	3,15 A T3.15A
IŠĖJIMAS / „Output“:	
Vardinė įtampa:	21,5 V ⎓ (nuolatinė srovė)
Vardinė srovė:	4,5 A
Įkrovimo trukmė:	apie 60 min.
Apsaugos klasė:	II / ⧈ (dviguba izoliacija)

DĖMESIO!
Karštas paviršius.
Kyla pavojus nusideginti.

Spinduliuojamojo triukšmo vertė

Išmatuotoji triukšmo vertė nustatyta pagal EN 60745 standartą. Elektrinio įrankio įprastai skleidžiamas A svertinis triukšmo lygis nurodytas toliau.

Gręžimas kalant

Garso slėgio lygis:	L_{pA} =	93,6	dB (A)
Neapibrėžtis K:		3	dB
Garso galios lygis:	L_{WA} =	104	dB (A)
Neapibrėžtis K:		3	dB

Bendroji vibracijų vertė

Bendrosios vibracijų vertės (trijų krypčių vektorių suma) nustatytos pagal EN 60745 standartą:

Gręžimas kalant (pagrindinis rankena):
$a_{h, AG}$ = 5,677 m/s², K = 1,5 m/s²

(papildoma rankena):
$a_{h, AG}$ = 6,334 m/s², K = 1,5 m/s²

⚠ ĮSPĖJIMAS!

- Šiuose nurodymuose deklaruotas vibracijos lygis išmatuotas EN 60745 nustatytu standartiniu matavimo metodu ir gali būti naudojamas norint vieną įrankį palyginti su kitu. Nurodyta vibracijų spinduliuotės verte taip pat galima vadovautis vertinant pirminį poveikį.
  Vibracijos lygis priklauso nuo elektrinio įrankio naudojimo būdo ir kai kuriais atvejais gali viršyti šiuose nurodymuose deklaruotą vertę.

NURODYMAS

- Stenkitės kuo labiau sumažinti vibracinį poveikį. Vibracinį poveikį galite sumažinti, pavyzdžiui, mūvėdami pirštines, kai dirbate su įrankiu, ir ribodami darbo laiko trukmę. Taip pat būtina atsižvelgti į visas įrankio naudojimo ciklo dalis (pavyzdžiui, laikotarpius, kai elektrinis įrankis yra išjungtas, ir laikotarpius, kai įrankis įjungtas, tačiau veikia nenaudojamas).

⚠ Bendrieji elektrinių įrankių naudojimo saugos nurodymai

⚠ ĮSPĖJIMAS!

- **Perskaitykite visus saugos ir kitus nurodymus.** Nesilaikant saugos ir kitų nurodymų kyla pavojus patirti elektros smūgį, sukelti gaisrą ir (arba) sunkiai susižaloti.

Išsaugokite visus saugos ir kitus nurodymus – jų gali prireikti vėliau.

Aprašant saugos nurodymus vartojama sąvoka „elektrinis įrankis“ reiškia į elektros tinklą (maitinimo laidu) įjungiamus ir akumuliatoriais maitinamus (be maitinimo laido) elektrinius įrankius.

1. Darbo vietos sauga

a) **Darbo zona turi būti švari ir gerai apšviesta.** Jei darbo zona netvarkinga ar neapšviesta, gali įvykti nelaimingas atsitikimas.

b) **Nenaudokite elektrinio įrankio sprogioje aplinkoje, kurioje yra degių skysčių, dujų ar dulkių.** Elektriniai įrankiai įskelia kibirkščių ir jos gali uždegti dulkes ar garus.

c) **Dirbdami su elektriniu įrankiu, neleiskite artintis vaikams ar kitiems asmenims.** Atitraukus dėmesį, įrankis gali tapti nevaldomas.

2. Elektros sauga

a) **Elektrinio įrankio įungiamasis kištukas turi tikti elektros lizdui. Jokiu būdu niekaip nekeiskite kištuko.**
Jei elektrinis įrankis įžemintas, nenaudokite adapterių. Naudojant originalius kištukus ir tinkamus elektros lizdus sumažėja elektros smūgio pavojus.

b) **Nesilieskite prie įžemintų paviršių, pavyzdžiui, vamzdžių, šildymo įrenginių, viryklių ir šaldytuvų.** Kai kūnas įžemintas, padidėja elektros smūgio pavojus.

c) **Saugokite elektrinius įrankius nuo lietaus ar drėgmės.** Į elektrinio įrankio vidų patekus vandens, padidėja elektros smūgio pavojus.

d) **Laidas neskirtas elektriniam įrankiui nešti, kabinti ar tempti norint iš elektros lizdo ištraukti kištuką. Saugokite laidą nuo karščio, aštrių briaunų ir slankiųjų įrankio dalių, neištepkite jo alyva.** Pažeidus arba suraizgius laidus, padidėja elektros smūgio pavojus.

e) **Dirbdami su elektriniu įrankiu lauke, naudokite tik darbui lauke skirtus ilginamuosius laidus.** Naudojant darbui lauke tinkamą ilginamąjį laidą sumažėja elektros smūgio pavojus.

f) **Jei elektrinis įrankis neišvengiamai turi būti naudojamas drėgnoje aplinkoje, naudokite pažaidos srove valdomą įungtuvą.** Naudojant pažaidos srove valdomą įungtuvą sumažėja elektros smūgio pavojus.

3. Žmonių sauga

a) **Visada būkite atidūs, sutelkite dėmesį į tai, ką darote, ir laikykitės įprastų darbo su elektriniu įrankiu taisyklių. Nenaudokite elektrinių įrankių, jei įaučiate nuovargį, vartojote narkotinių medžiagų, alkoholio ar vaistų.** Menkiausias neapdairumas dirbant su elektriniu įrankiu gali būti sunkių sužalojimų priežastis.

b) **Naudokite asmenines apsaugos priemones ir būtinai užsidėkite apsauginius akinius.** Atsižvelgiant į elektrinio įrankio tipą ir jo naudojimo būdą naudojamos asmeninės apsaugos priemonės, pavyzdžiui, kaukė nuo dulkių, neslystanti saugi avalynė, apsauginis šalmas ar klausos apsaugos priemonė, padeda sumažinti susižalojimo pavojų.

c) **Saugokitės, kad netyčia neįjungtumėte įrankio. Prieš prijungdami elektrinį įrankį prie elektros tinklo ir (arba) akumuliatoriaus, prieš jį pakeldami ar nešdami įsitikinkite, kad elektrinis įrankis yra išjungtas.** Jei nešdami elektrinį įrankį pirštą laikysite ant įungiklio arba į elektros tinklą įjungsite jau įjungtą elektrinį įrankį, gali įvykti nelaimingas atsitikimas.

d) **Prieš įjungdami elektrinį įrankį, pašalinkite reguliavimo įrankius arba veržliarakčius.** Besisukančioje įrankio dalyje esantis įrankis ar raktas gali sužaloti.

f) **Vilkėkite tinkamus drabužius. Nevilkėkite plačių drabužių, būkite be papuošalų. Plaukus, drabužius ir pirštines saugokite nuo slankiųjų dalių.** Slankiosios dalys gali įtraukti laisvus drabužius, papuošalus ar ilgus plaukus.

g) **Jei prie įrankio galima prijungti dulkių siurbimo ar surinkimo įrenginį, įsitikinkite, kad toks įrenginys prijungtas ir tinkamai naudojamas.** Susiurbus dulkes, sumažėja dulkių keliamas pavojus.

4. Elektrinio įrankio naudojimas ir elgesys su juo

a) **Venkite įrankio perkrovų. Naudokite darbui tinkamą elektrinį įrankį.** Tinkamu elektriniu įrankiu nurodytos įrankio naudojimo srities darbą atliksite geriau ir saugiau.

b) **Nenaudokite elektrinio įrankio, jei sugedo jo jungiklis.** Neįsijungiantis arba neišsijungiantis elektrinis įrankis kelia pavojų, todėl įrankį reikia pataisyti.

c) **Prieš reguliuodami, padėdami įrankį ar keisdami jo priedus, iš elektros lizdo ištraukite kištuką ir (arba) išimkite akumuliatorių.** Ši atsargumo priemonė neleis elektriniam įrankiui netikėtai įsijungti.

d) **Nenaudojamus elektrinius įrankius laikykite vaikams nepasiekiamoje vietoje. Neleiskite įrankio naudoti su juo nesusipažinusiems ar šių nurodymų neperskaičiusiems žmonėms.** Elektriniai įrankiai kelia pavojų, jei juos naudoja patirties neturintys žmonės.

e) **Rūpestingai prižiūrėkite elektrinius įrankius. Patikrinkite, ar tinkamai veikia ir ar neužsikirtusios slankiosios dalys, ar nėra elektrinio įrankio veikimą bloginančių sulūžusių arba apgadintų dalių. Prieš naudodami įrankį pasirūpinkite, kad sugadintos dalys būtų pataisytos.** Daug nelaimingų atsitikimų įvyksta dėl netinkamai prižiūrimų elektrinių įrankių.

f) **Pjovimo įrankiai turi būti aštrūs ir švarūs.** Rūpestingai prižiūrimi pjovimo įrankiai su aštriais ašmenimis rečiau įstringa, juos lengviau valdyti.

g) **Elektrinį įrankį, priedus, papildomus darbo įrankius ir kt. naudokite vadovaudamiesi šiais nurodymais. Taip pat įvertinkite darbo sąlygas ir atliktiną darbą.** Elektrinius įrankius naudojant nenumatytais tikslais gali susiklostyti pavojingų situacijų.

5. Akumuliatorinio įrankio naudojimas ir elgesys su juo

a) **Akumuliatorius įkraukite tik gamintojo rekomenduojamais krovikliais.** Tam tikro tipo akumuliatoriams skirtą kroviklį naudojant kitokiems akumuliatoriams įkrauti gali kilti gaisras.

b) **Elektriniuose įrankiuose naudokite tik jiems numatytus akumuliatorius.** Naudojant kitokius akumuliatorius, kyla pavojus susižaloti arba sukelti gaisrą.

c) **Nenaudojamą akumuliatorių laikykite atokiai nuo sąvaržėlių, monetų, raktų, vinių, varžtų ar kitokių nedidelių metalinių daiktų, galinčių sujungti kontaktus.** Įvykus akumuliatoriaus kontaktų trumpajam įungimui, kyla pavojus nusideginti arba sukelti gaisrą.

d) **Iš netinkamai naudojamo akumuliatoriaus gali ištekėti skysčio. Venkite prisiliesti prie skysčio. Jei netyčia prisiliestumėte, nuplaukite jį vandeniu. Jei skysčio patektų į akis, papildomai kreipkitės į gydytoją.** Ištekėjęs akumuliatoriaus skystis gali sudirginti odą arba nudeginti.

e) **Nenaudokite apgadinto arba pakeisto akumuliatoriaus.** Kaip veiks apgadinti arba pakeisti akumuliatoriai, neįmanoma numatyti, jie gali sukelti gaisrą, sprogti arba sužaloti.

f) **Saugokite akumuliatorių nuo ugnies arba per aukštos temperatūros.** Ugnis arba aukštesnė nei 130 °C (265 °F) temperatūra gali sukelti sprogimą.

g) **Vadovaukitės visais įkrovimo nurodymais ir niekada nekraukite akumuliatoriaus ar akumuliatorinio įrankio, jei temperatūra nepatenka į naudojimo instrukcijoje nurodytas ribas.** Kraunant netinkamai arba neatsižvelgiant į leidžiamas temperatūros ribas, akumuliatorius gali sugesti, taip pat padidėja gaisro pavojus.

ATSARGIAI! SPROGIMO PAVOJUS! Niekada nebandykite įkrauti neįkraunamųjų baterijų.

Saugokite akumuliatorių nuo karščio, taip pat, pavyzdžiui, nuo nuolatinės tiesioginės saulės šviesos, ugnies, vandens ir drėgmės. Kyla sprogimo pavojus.

6. Klientų aptarnavimas

a) **Elektrinį įrankį gali taisyti tik kvalifikuoti specialistai ir tik naudodami originalias atsargines dalis.** Taip užtikrinama, kad elektrinis įrankis išliks saugus.

b) **Niekada netvarkykite sugedusių akumuliatorių.** Bet kokius akumuliatorių techninės priežiūros darbus gali atlikti tik gamintojas arba gamintojo įgaliotos klientų aptarnavimo tarnybos.

Specialieji smūginių gręžtuvų naudojimo saugos nurodymai

- **Dėvėkite klausos apsaugos priemonę.** Dėl triukšmo kyla pavojus prarasti klausą.
- **Naudokite su įrankiu tiekiamą papildomą rankeną.** Jei taps nevaldomas, įrankis gali sužaloti.
- **Jei dirbant papildomas darbo įrankis gali užkliudyti paslėptus elektros laidus arba paties įrankio maitinimo laidą, įrankį laikykite už izoliuotų suimamųjų paviršių.** Prisilietus prie laido su įtampa, įtampa gali persiduoti metalinėms įrankio dalims ir sukelti elektros smūgį.
- **Dėvėkite kaukę nuo dulkių.**

⚠ ĮSPĖJIMAS! NUODINGOS DULKĖS!

► Apdirbant medžiagas susidarančios kenksmingos ar nuodingos dulkės kenkia su įrankiu dirbančio žmogaus ar netoliese esančių žmonių sveikatai.

- DĖMESIO – LAIDAI IR VAMZDYNAI! PAVOJUS!
  Įsitikinkite, kad dirbdami su elektriniu įrankiu nekliudysite elektros laidų, dujų ar vandentiekio vamzdžių. Prireikus, prieš gręždami ir (arba) prapjaudami sieną, patikrinkite ją laidų ir vamzdžių ieškikliu.

Originalūs priedai ir papildoma įranga

- **Naudokite tik naudojimo instrukcijoje nurodytus priedus, papildomą įrangą ir (arba) tokius priedus, kurių laikiklis tinka įrankiui.**

Krovikliams taikomi saugos nurodymai

- 8 metų amžiaus ir vyresni vaikai, taip pat silpnesnių fizinių, juslinių arba protinių gebėjimų ar mažai patirties ir žinių turintys asmenys šį prietaisą gali naudoti tik prižiūrimi arba jei yra išmokyti prietaisą saugiai naudoti ir supranta jo keliamą pavojų. Vaikams su prietaisu žaisti draudžiama. Neprižiūrimiems vaikams neleidžiama atlikti valymo ir naudotojo atliekamų techninės priežiūros darbų.

Kroviklį galima naudoti tik patalpose.

⚠ ĮSPĖJIMAS!

- Kad išvengtumėte pavojų, pažeistą šio prietaiso įjungimo į tinklą laidą turi pakeisti gamintojas arba jo klientų aptarnavimo tarnybos darbuotojas, arba reikiamą kvalifikaciją turintis asmuo.

Prieš pradedant naudoti

Akumuliatoriaus bloko įkrovimas (žr. A paveikslėlį)

⚠ ATSARGIAI!

► Kas kartą prieš išimdami akumuliatoriaus bloką ❺ iš kroviklio ir (arba) įdėdami į jį, ištraukite tinklo kištuką.

■ Nebandykite įkrauti akumuliatoriaus bloko ❺, jei aplinkos temperatūra yra žemesnė nei 10 °C arba aukštesnė nei 40 °C.

♦ Akumuliatoriaus bloką ❺ įdėkite į spartųjį kroviklį ⓯ (žr. A paveikslėlį).

♦ Į elektros lizdą įkiškite tinklo kištuką. Įkrovos šviesos diodų indikatorius ⓰ šviečia raudonai ir rodo, kad vyksta krovimo procesas.

♦ Žalias įkrovos šviesos diodų indikatorius ⓱ rodo, kad akumuliatoriaus blokas ❺ įkrautas ir parengtas naudoti.

♦ Akumuliatoriaus bloką ❺ įdėkite į įrankį.

Akumuliatoriaus bloko įdėjimas į įrankį ir išėmimas

Akumuliatoriaus bloko įdėjimas

♦ Sukimo krypties keitiklį ❸ nustatykite per vidurį (blokavimo padėtis).
Akumuliatoriaus bloką ❺ užfiksuokite rankenoje.

Akumuliatoriaus bloko išėmimas

♦ Spustelėkite atlaisvinimo mygtuką ❹ ir išimkite akumuliatoriaus bloką ❺.

Akumuliatoriaus įkrovos lygio patikra

♦ Norėdami patikrinti akumuliatoriaus įkrovos lygį, spustelėkite akumuliatoriaus įkrovos lygio mygtuką ❻. Įkrovos lygį ir (arba) likutinę galią akumuliatoriaus šviesos diodų indikatoriai ❼ parodo taip:
ŽALIAS / RAUDONAS / ORANŽINIS = didžiausia įkrova / galia
RAUDONAS / ORANŽINIS = vidutinė įkrova / galia
RAUDONAS = maža įkrova – akumuliatorių būtina įkrauti

Naudojimo pradžia

Papildoma rankena

NURODYMAS

► Saugos sumetimais šį įrankį galima naudoti tik pritvirtinus papildomą rankeną ❿.

♦ Atlaisvinkite papildomą rankeną ❿, pasukdami ją pagal laikrodžio rodyklę (žr. išskleidžiamąjį puslapį).

♦ Papildomą rankeną ❿ pasukite į norimą padėtį.

♦ Priveržkite papildomą rankeną ❿ naujoje padėtyje, pasukdami ją prieš laikrodžio rodyklę.

Gylio ribotuvas

♦ Spustelėkite gylio ribotuvo fiksavimo mygtuką ⓭ ir laikykite jį paspaustą.

♦ Gylio ribotuvą ⓮ įdėkite į papildomą rankeną ❿.

♦ Įsitikinkite, kad dantytoji gylio ribotuvo ⓮ pusė nukreipta į apačią.

♦ Gylio ribotuvą ⓮ ištraukite tiek, kad atstumas tarp grąžto galo ir gylio ribotuvo galo būtų norimo išgręžti gylio.

♦ Atleiskite gylio ribotuvo fiksavimo mygtuką ⓭ ir užfiksuokite gylio ribotuvą.

Įrankis / griebtuvas

♦ Sukamuoju judesiu kiškite įrankį į įrankių laikiklį, ⓫ kol įrankis pats užsifiksuos.

♦ Patraukdami įrankį patikrinkite, ar jis tinkamai užsifiksavo. Įrankis turi sisteminio radialinio laisvumo.

Įrankio išėmimas

♦ Fiksavimo įvorę ⓬ patraukite atgal ir išimkite įrankį.

Naudojimas

Veikimo būdo pasirinkimas

⚠ ĮSPĖJIMAS!

► Funkcijų parinkties įungiklį ❶ perjunkite tik įrankiui visiškai sustojus. Jei funkcija perjungiama įrankiui sukantis, įrankis gali sugesti.

Funkcijų parinkties įungiklis

♦ Spustelėkite ir laikykite paspaustą funkcijų parinkties įungiklio ❶ atlaisvinimo mygtuką ❶a. Funkcijų parinkties įungiklį ❶ pasukite tiek, kad norima funkcija užsifiksuotų ties rodyklės žyma:

Funkcija	Simbolis
Gręžimas	
Gręžimas kalant	
Kalto padėties keitimas	
Aižymas	

Kalto padėties keitimas

Kai aižote, ši funkcija leidžia įrankį pasukti į reikiamą padėtį.

♦ Funkcijų parinkties įungiklį ❶ pasukite į padėtį .

♦ Įrankį įrankių laikiklyje ⓫ pasukite į reikiamą padėtį.

♦ Aižymo darbams funkcijų parinkties įungiklį ❶ pasukite į padėtį .

Sukimosi greičio nustatymas

Sukimosi greičio reguliatoriumi ❽ galite nustatyti sukimosi greitį. Nuo 1 padėties (mažas sukimosi greitis) iki 6 padėties (didelis sukimosi greitis).

Tinkamą nuostatą pasirinkite praktiniu bandymu:

– 3 – 6 padėtis: didelis sukimosi greitis: gręžti kalant / betonui ar akmeniui aižyti
– 1 – 3 padėtis: mažas sukimosi greitis: plienui arba medienai gręžti

Įjungimas ir išjungimas

Įrankio įjungimas

♦ Spustelėkite ĮJUNGIMO / IŠJUNGIMO įungiklį ❷.

Įrankio išjungimas

♦ Atleiskite ĮJUNGIMO / IŠJUNGIMO įungiklį ❷.

Sukimosi krypties keitimas

♦ Sukimosi kryptį keiskite sukimo krypties keitiklį ❸ spustelėdami į dešinę arba į kairę.

Techninė priežiūra ir valymas

ĮSPĖJIMAS! PAVOJUS SUSIŽALOTI! Prieš tvarkydami, įrankį kas kartą išjunkite ir išimkite iš jo akumuliatorių.

Įrankiui techninės priežiūros nereikia.

- Įrankis visada turi būti švarus, sausas, neišteptas alyva ar tepalu.
- Korpusą valykite sausa šluoste. Niekada nenaudokite benzino, tirpiklių ar plastiką gadinančių valiklių.
- Į įrankio vidų neturi patekti skysčių.
- Reguliariai valykite įrankių laikiklį ⓫.
- ♦ Tam fiksavimo įvorę ⓬ patraukite atgal ir apsauginį gaubtelį nutraukite nuo įrankių laikiklio ⓫.
- ♦ Prieš įdėdami įrankį į įrankių laikiklį ⓫, laikiklį patepkite trupučiu tepalo.
- Ilgesnį laiką laikant nenaudojamą ličio jonų akumuliatorių, reikia reguliariai tikrinti jo įkrovos lygį. Optimalus įkrovos lygis yra nuo 50 iki 80 %. Geriausia laikyti vėsioje ir sausoje vietoje.

NURODYMAS

► Neišvardytų atsarginių dalių (pavyzdžiui, akumuliatorių, įungiklių) galite užsisakyti paskambinę mūsų klientų aptarnavimo tarnybai karštąja linija.

⚠ ĮSPĖJIMAS!

- Jei reikia pakeisti įungiamąjį laidą, saugos sumetimais tai turi atlikti gamintojas arba jo atstovas.

Šalinimas

Pakuotė pagaminta iš aplinką tausojančių medžiagų, tad jas galite pristatyti į vietos perdirbimo įmones.

Elektrinių įrankių neišmeskite kartu su buitinėmis atliekomis!

Pagal Europos Sąjungos direktyvą 2012/19/EU panaudoti elektriniai įrankiai turi būti surenkami atskirai ir atiduodami perdirbti nekenkiant aplinkai.

Li-ion

Akumuliatorių neišmeskite kartu su buitinėmis atliekomis!

Sugedę arba panaudoti akumuliatoriai pagal Direktyvą 2006/66/EC turi būti perdirbami. Akumuliatoriaus bloką ir (arba) įrankį nugabenkite į rekomenduojamą surinkimo vietą.
Informacijos apie nenaudojamų elektrinių įrankių / akumuliatoriaus bloko šalinimą teiraukitės savo savivaldybės ar miesto administracijoje.

b
a

Pakuotę išmeskite saugodami aplinką. Atsižvelkite į skirtingų pakuotės medžiagų ženklinimą ir prireikus jas surūšiuokite. Pakuotės medžiagos ženklinamos šiais trumpiniais (a) ir skaičiais (b):
1 – 7: plastikai,
20 – 22: popierius ir kartonas,
80 – 98: sudėtinės medžiagos.

Kaip išmesti nenaudojamą gaminį, sužinosite savo savivaldybės arba miesto administracijoje.

Kompernaß Handels GmbH garantija

Gerb. kliente,

Šiam prietaisui nuo įsigijimo datos suteikiama 3 metų garantija. Išryškėjus šio gaminio trūkumams, gaminio pardavėjas užtikrina jums teisės aktais reglamentuojamas teises. Toliau išdėstytos garantijos teikimo sąlygos šių jūsų teisės aktais reglamentuojamų teisių neapriboja.

Garantijos teikimo sąlygos

Garantijos teikimo laikotarpis skaičiuojamas nuo pirkimo datos. Išsaugokite kasos čekį. Jo reikia kaip pirkimo dokumento.

Jei per trejus metus nuo šio gaminio pirkimo datos išryškėtų medžiagų ar gamybos trūkumų, gaminį savo nuožiūra nemokamai pataisysime, pakeisime arba grąžinsime sumokėtą sumą. Norint pasinaudoti garantija, sugedusį gaminį ir pirkimo dokumentą (kasos čekį) būtina pateikti trejų metų laikotarpiu trumpai aprašius trūkumą ir nurodžius trūkumo atsiradimo laiką.

Jei trūkumui taikoma mūsų garantija, jums grąžinsime sutaisytą arba pristatysime naują gaminį. Sutaisius ar pakeitus gaminį, garantijos teikimo laikotarpis nepratęsiamas.

Garantijos teikimo laikotarpis ir teisės aktais reglamentuojama trūkumų pašalinimo garantija

Garantijos teikimo laikotarpiu suteikus garantinių paslaugų, garantijos teikimo laikotarpis nepratęsiamas. Ta pati sąlyga taikoma ir pakeistoms bei sutaisytoms dalims. Apie įsigyto gaminio pažeidimus ir trūkumus būtina pranešti vos išpakavus gaminį. Pasibaigus garantijos teikimo laikotarpiui už remonto darbus imamas mokestis.

Garantijos aprėptis

Prietaisas kruopščiai pagamintas vadovaujantis griežtomis kokybės gairėmis ir prieš pristatant buvo išbandytas.

Garantija taikoma tik medžiagų arba gamybos trūkumams. Šis garantija netaikoma įprastai dylančioms dalims, priskiriamoms prie susidėvinčių dalių kategorijos, arba lūžtančių (dužių) dalių, pavyzdžiui, įungiklių, akumuliatorių ar iš stiklo pagamintų dalių, pažeidimams.

Garantija netaikoma, jei gaminys apgadinamas, netinkamai naudojamas ar netinkamai prižiūrimas. Gaminys tinkamai naudojamas tik tada, jei tiksliai laikomasi visų naudojimo instrukcijoje pateiktų nurodymų. Gaminį draudžiama naudoti tokiems tikslams ar tokiu būdu, kurie nerekomenduojami naudojimo instrukcijoje arba dėl kurių joje įspėjama.

Gaminys skirtas tik buitinio, o ne komercinio naudojimo reikmėms. Garantija netaikoma piktnaudžiavimo, netinkamo naudojimo atvejais, jei naudojama jėga ir jei remontuoja ne mūsų įgaliotoji klientų aptarnavimo tarnyba.

Garantinių įsipareigojimų vykdymas

Kad galėtume greitai sutvarkyti jūsų prašymą, prašome vadovautis toliau nurodytais nurodymais:

- Kreipdamiesi bet kokiu klausimu dėl gaminio, turėkite kasos čekį kaip pirkimo dokumentą ir gaminio numerį (pvz., IAN 12345).
- Gaminio numerį rasite gaminio duomenų lentelėje, išgraviruotą ant gaminio, nurodytą ant naudojimo instrukcijos viršelio (apačioje kairėje) arba užklijuotą gaminio užpakalinėje pusėje ar apačioje.
- Jei išryškėtų prietaiso veikimo ar kitokių trūkumų, pirmiausia **telefonu** arba **elektroniniu paštu** kreipkitės į toliau nurodytą klientų aptarnavimo skyrių.
- Tada sugedusiu pripažintą gaminį, pridėję pirkimo dokumentą (kasos čekį) ir nurodę trūkumą bei jo atsiradimo laiką, nemokamai galėsite išsiųsti jums nurodytu techninės priežiūros tarnybos adresu.

PDF ONLINE
www.lidl-service.com

Iš svetainės www.lidl-service.com galite atsisiųsti šį ir daugiau žinynų, gaminių vaizdo įrašų ir įdiegimo programinės įrangos.

Šis QR kodas Jus nukreips tiesiai į „Lidl“ klientų aptarnavimo puslapį (www.lidl-service.com), kuriame įvedę gaminio numerį (IAN) 123456 galėsite atverti savo naudojimo instrukciją.

NURODYMAS

- Siųsdami „Parkside“ ir „Florabest“ įrankius, siųskite tik sugedusį gaminį be priedų (pavyzdžiui, be akumuliatoriaus, lagaminėlio, surinkimo įrankių ir kt.).

Klientų aptarnavimas

⚠ ĮSPĖJIMAS!

- **Įrankius gali taisyti klientų aptarnavimo tarnybos darbuotojas arba kvalifikuotas elektrikas ir tik naudodamas originalias atsargines dalis.** Taip užtikrinama, kad įrankis išliks saugus.
- **Įrankio kištuką arba maitinimo laidą gali pakeisti tik įrankio gamintojo arba gamintojo klientų aptarnavimo tarnybos darbuotojas.** Taip užtikrinama, kad įrankis išliks saugus.

LT **Priežiūra Lietuva**
Tel. 880 033 144
Elektroninio pašto adresas:
kompernass@lidl.lt

IAN 321053_1901

Importuotojas

Atminkite, kad šis adresas nėra techninės priežiūros tarnybos adresas. Pirmiausia susisiekite su nurodyta klientų aptarnavimo tarnyba.

KOMPERNASS HANDELS GMBH
BURGSTRASSE 21
44867 BOCHUM
VOKIETIJA
www.kompernass.com

Atitikties deklaracijos originalo vertimas

Mes, „KOMPERNASS HANDELS GMBH“ ir už dokumento pateikimą atsakingas asmuo Semi Uguzlu, BURGSTR. 21, 44867 BOCHUMAS, VOKIETIJA, pareiškiame, kad šis gaminys atitinka toliau nurodytus standartus, norminius dokumentus ir ES direktyvas:

Mašinų direktyvą
(2006/42/EC)

EB žemosios įtampos direktyvą (tik įkroviklis)
(2014/35/EU)

Elektromagnetinio suderinamumo direktyvą
(2014/30/EU)

Pavojingų medžiagų naudojimo ribojimo direktyvą
(2011/65/EU)*

*Visą atsakomybę už šią atitikties deklaraciją prisiima gamintojas. Pirmiau aprašytas deklaruojamas gaminys atitinka 2011 m. birželio 8 d. Europos Parlamento ir Tarybos direktyvą 2011/65/EU dėl tam tikrų pavojingų medžiagų naudojimo elektros ir elektroninėje įrangoje apribojimo.

Taikomi darnieji standartai:

EN 60745-1:2009/A11:2010

EN 60745-2-6:2010

EN 60335-1:2012/A13:2017

EN 60335-2-29:2004/A11:2018

EN 62233:2008

EN 55014-1:2017

EN 55014-2:2015

EN 61000-3-2:2014

EN 61000-3-3:2013

EN 50581:2012

Įrankio tipas: Akumuliatorinis kombinuotasis plaktukas PKHAP 20-Li A1

Pagaminimo metai: 2019-07

Serijos numeris: IAN 321053_1901

Bochumas, 2019-07-05

CE

Semi Uguzlu

- Kokybės vadovas -

Galimi techniniai pakeitimai tobulinant gaminį.

Atsarginio akumuliatoriaus užsakymas

Atsarginį įrankio akumuliatorių galite patogiai užsisakyti internetu svetainėje www.kompernass.com arba telefonu.

Dėl ribotų atsargų šis gaminys po kurio laiko gali būti išparduotas.

NURODYMAS

- Kai kuriose šalyse atsarginių dalių užsisakyti internetu negalima. Šiuos atveju susisiekite su mūsų klientų aptarnavimo tarnybos karštąja linija.

Užsakymas telefonu

(LT) **Priežiūra Lietuva**
Tel. 880 033 144
Elektroninio pašto adresas
kompernass@lidl.lt

Kad galėtume greitai apdoroti Jūsų užsakymą, kreipdamiesi bet kokiu klausimu dėl gaminio turėkite gaminio numerį (pvz., IAN 321053). Gaminio numerį rasite duomenų lentelėje arba ant šios naudojimo instrukcijos viršelio.

Inhaltsverzeichnis

Einleitung 44
Bestimmungsgemäßer Gebrauch 44
Abgebildete Komponenten 44
Lieferumfang 44
Technische Daten 44

Allgemeine Sicherheitshinweise für Elektrowerkzeuge 45
1. Arbeitsplatzsicherheit 45
2. Elektrische Sicherheit 46
3. Sicherheit von Personen 46
4. Verwendung und Behandlung des Elektrowerkzeugs 47
5. Verwendung und Behandlung des Akkuwerkzeugs 47
6. Service 48
Originalzubehör / -zusatzgeräte 48
Sicherheitshinweise für Ladegeräte 48

Vor der Inbetriebnahme 49
Akku-Pack laden (siehe Abb. A) 49
Akku-Pack ins Gerät einsetzen / entnehmen 49
Akkuzustand prüfen 49

Inbetriebnahme 49
Zusatz-Handgriff 49
Tiefenanschlag 49

Bedienung 50
Betriebsart wählen 50
Drehzahl vorwählen 50
Ein- und ausschalten 50
Drehrichtung umschalten 50

Wartung und Reinigung 51

Entsorgung 51

Garantie der Kompernaß Handels GmbH 52

Service 53

Importeur 53

Original-Konformitätserklärung 54

Ersatz-Akku Bestellung 55
Telefonische Bestellung 55

AKKU-KOMBIHAMMER PKHAP 20-Li A1

Einleitung

Wir beglückwünschen Sie zum Kauf Ihres neuen Gerätes. Sie haben sich damit für ein hochwertiges Produkt entschieden. Die Bedienungsanleitung ist Teil dieses Produkts. Sie enthält wichtige Hinweise für Sicherheit, Gebrauch und Entsorgung. Machen Sie sich vor der Benutzung des Produkts mit allen Bedien- und Sicherheitshinweisen vertraut. Benutzen Sie das Produkt nur wie beschrieben und für die angegebenen Einsatzbereiche. Händigen Sie alle Unterlagen bei Weitergabe des Produkts an Dritte mit aus.

Bestimmungsgemäßer Gebrauch

Das Gerät ist geeignet zum:

- Hammerbohren in Ziegel, Beton und Gestein
- Meißeln in Beton, Gestein und Verputz
- Bohren in Gestein, Holz und Metall

Jede andere Verwendung oder Veränderung des Gerätes gilt als nicht bestimmungsgemäß und birgt erhebliche Unfallgefahren.
Für aus bestimmungswidriger Verwendung entstandene Schäden übernimmt der Hersteller keine Haftung. Das Gerät ist nicht für den gewerblichen Einsatz bestimmt.

Abgebildete Komponenten

❶ Funktionswahlschalter
❶a Entriegelungstaste des Funktionswahlschalter
❷ Ein-/Aus-Schalter
❸ Drehrichtungsumschalter / Sperre
❹ Taste zur Entriegelung des Akku-Packs
❺ Akku-Pack
❻ Taste-Akkuzustand
❼ Akku-Display-LED
❽ Stellrad zur Drehzahlvorwahl
❾ LED-Arbeitsleuchte
❿ Zusatz-Handgriff
⓫ Werkzeugaufnahme mit Staubschutzkappe
⓬ Verriegelungshülse
⓭ Arretiertaste für Tiefenanschlag
⓮ Tiefenanschlag
⓯ Schnell-Ladegerät
⓰ Rote Ladekontroll-LED
⓱ Grüne Ladekontroll-LED

Lieferumfang

1 Akku-Kombihammer
1 Akku-Schnellladegerät
1 Akku-Pack
1 Zusatz-Handgriff
1 Metalltiefenanschlag
1 Tragekoffer
1 Bedienungsanleitung

Technische Daten

Akku-Kombihammer: PKHAP 20-Li A1

Bemessungsspannung:	20 V ⎓ (Gleichstrom)
Leerlaufdrehzahl:	n_0 0-950 min^{-1}
Schlagzahl:	0-4700 min^{-1}
Schlagenergie:	3 J
Max. Bohrdurchmesser:	13 mm für Stahl 27 mm für Holz 24 mm für Beton

Akku: PAP 20 A3

Typ:	LITHIUM-IONEN
Bemessungsspannung:	20 V ⎓ (Gleichstrom)
Kapazität:	4 Ah (80Wh)
Zellen:	10

Akku-Schnellladegerät: PLG 20 A3

EINGANG / Input:	
Bemessungsspannung:	230 - 240 V ~, 50 Hz (Wechselstrom)
Bemessungsaufnahme:	120 W
Sicherung (innen):	3,15 A T3.15A
AUSGANG / Output:	
Bemessungsspannung:	21,5 V ⎓ (Gleichstrom)
Bemessungsstrom:	4,5 A
Ladedauer:	ca. 60 min
Schutzklasse:	II / ⧈ (Doppelisolierung)

ACHTUNG!
Heiße Oberfläche.
Es besteht Verbrennungsgefahr.

Geräuschemissionswert:

Messwert für Geräusch ermittelt entsprechend EN 60745. Der A-bewertete Geräuschpegel des Elektrowerkzeugs beträgt typischerweise:

Bohrhämmern:

Schalldruckpegel:	L_{pA} = 93,6 dB (A)
Unsicherheit K:	3 dB
Schallleistungspegel:	L_{WA} = 104 dB (A)
Unsicherheit K:	3 dB

Schwingungsgesamtwert:

Schwingungsgesamtwerte (Vektorsumme dreier Richtungen) ermittelt entsprechend EN 60745:

Bohrhämmern
(Hauptgriff): $a_{h, AG}$ = 5,677 m/s², K = 1,5 m/s²

(Zusatzhandgriff): $a_{h, AG}$ = 6,334 m/s², K = 1,5 m/s²

⚠ WARNUNG!

- Der in diesen Anweisungen angegebene Schwingungspegel ist entsprechend einem in EN 60745 genormten Messverfahren gemessen worden und kann für den Gerätevergleich verwendet werden. Der angegebene Schwingungsemissionswert kann auch zu einer einleitenden Einschätzung der Aussetzung verwendet werden.
  Der Schwingungspegel wird sich entsprechend dem Einsatz des Elektrowerkzeugs verändern und kann in manchen Fällen über dem in diesen Anweisungen angegebenen Wert liegen.

HINWEIS

- Versuchen Sie, die Belastung durch Vibrationen so gering wie möglich zu halten. Beispielhafte Maßnahmen zur Verringerung der Vibrationsbelastung sind das Tragen von Handschuhen beim Gebrauch des Werkzeugs und die Begrenzung der Arbeitszeit. Dabei sind alle Anteile des Betriebszyklus zu berücksichtigen (beispielsweise Zeiten, in denen das Elektrowerkzeug abgeschaltet ist, und solche, in denen es zwar eingeschaltet ist, aber ohne Belastung läuft).

⚠ Allgemeine Sicherheitshinweise für Elektrowerkzeuge

⚠ WARNUNG!

- **Lesen Sie alle Sicherheitshinweise und Anweisungen.** Versäumnisse bei der Einhaltung der Sicherheitshinweise und Anweisungen können elektrischen Schlag, Brand und/oder schwere Verletzungen verursachen.

Bewahren Sie alle Sicherheitshinweise und Anweisungen für die Zukunft auf.

Der in den Sicherheitshinweisen verwendete Begriff „Elektrowerkzeug" bezieht sich auf netzbetriebene Elektrowerkzeuge (mit Netzkabel) und auf akkubetriebene Elektrowerkzeuge (ohne Netzkabel).

1. Arbeitsplatzsicherheit

a) **Halten Sie Ihren Arbeitsbereich sauber und gut beleuchtet.** Unordnung und unbeleuchtete Arbeitsbereiche können zu Unfällen führen.

b) **Arbeiten Sie mit dem Elektrowerkzeug nicht in explosionsgefährdeter Umgebung, in der sich brennbare Flüssigkeiten, Gase oder Stäube befinden.** Elektrowerkzeuge erzeugen Funken, die den Staub oder die Dämpfe entzünden können.

c) **Halten Sie Kinder und andere Personen während der Benutzung des Elektrowerkzeugs fern.** Bei Ablenkung können Sie die Kontrolle über das Gerät verlieren.

2. Elektrische Sicherheit

a) **Der Anschlussstecker des Elektrowerkzeuges muss in die Steckdose passen. Der Stecker darf in keiner Weise verändert werden. Verwenden Sie keine Adapterstecker gemeinsam mit schutzgeerdeten Elektrowerkzeugen.** Unveränderte Stecker und passende Steckdosen verringern das Risiko eines elektrischen Schlages.

b) **Vermeiden Sie Körperkontakt mit geerdeten Oberflächen, wie von Rohren, Heizungen, Herden und Kühlschränken.** Es besteht ein erhöhtes Risiko durch elektrischen Schlag, wenn Ihr Körper geerdet ist.

c) **Halten Sie Elektrowerkzeuge von Regen oder Nässe fern.** Das Eindringen von Wasser in ein Elektrogerät erhöht das Risiko eines elektrischen Schlages.

d) **Zweckentfremden Sie das Kabel nicht, um das Elektrowerkzeug zu tragen, aufzuhängen oder um den Stecker aus der Steckdose zu ziehen. Halten Sie das Kabel fern von Hitze, Öl, scharfen Kanten oder sich bewegenden Geräteteilen.** Beschädigte oder verwickelte Kabel erhöhen das Risiko eines elektrischen Schlages.

e) **Wenn Sie mit einem Elektrowerkzeug im Freien arbeiten, verwenden Sie nur Verlängerungskabel, die auch für den Außenbereich zugelassen sind.** Die Anwendung eines für den Außenbereich geeigneten Verlängerungskabels verringert das Risiko eines elektrischen Schlages.

f) **Wenn der Betrieb des Elektrowerkzeuges in feuchter Umgebung nicht vermeidbar ist, verwenden Sie einen Fehlerstromschutzschalter.** Der Einsatz eines Fehlerstromschutzschalters vermindert das Risiko eines elektrischen Schlages.

3. Sicherheit von Personen

a) **Seien Sie stets aufmerksam, achten Sie darauf, was Sie tun und gehen Sie mit Vernunft an die Arbeit mit einem Elektrowerkzeug. Benutzen Sie kein Elektrowerkzeug, wenn Sie müde sind oder unter dem Einfluss von Drogen, Alkohol oder Medikamenten stehen.** Ein Moment der Unachtsamkeit beim Gebrauch des Elektrowerkzeuges kann zu ernsthaften Verletzungen führen.

b) **Tragen Sie persönliche Schutzausrüstung und immer eine Schutzbrille.** Das Tragen persönlicher Schutzausrüstung wie Staubmaske, rutschfeste Sicherheitsschuhe, Schutzhelm oder Gehörschutz, je nach Art und Einsatz des Elektrowerkzeuges, verringert das Risiko von Verletzungen.

c) **Vermeiden Sie eine unbeabsichtigte Inbetriebnahme. Vergewissern Sie sich, dass das Elektrowerkzeug ausgeschaltet ist, bevor Sie es an die Stromversorgung und/oder den Akku anschließen, es aufnehmen oder tragen.** Wenn Sie beim Tragen des Elektrowerkzeuges den Finger am Schalter haben oder das Gerät bereits eingeschaltet an die Stromversorgung anschließen, kann dies zu Unfällen führen.

d) **Entfernen Sie Einstellwerkzeuge oder Schraubenschlüssel, bevor Sie das Elektrowerkzeug einschalten.** Ein Werkzeug oder Schlüssel, der sich in einem drehenden Geräteteil befindet, kann zu Verletzungen führen.

e) **Vermeiden Sie eine abnormale Körperhaltung. Sorgen Sie für einen sicheren Stand und halten Sie jederzeit das Gleichgewicht.** Dadurch können Sie das Elektrowerkzeug in unerwarteten Situationen besser kontrollieren.

f) **Tragen Sie geeignete Kleidung. Tragen Sie keine weite Kleidung oder Schmuck. Halten Sie Haare, Kleidung und Handschuhe fern von sich bewegenden Teilen.** Lockere Kleidung, Schmuck oder lange Haare können von sich bewegenden Teilen erfasst werden.

g) **Wenn Staubabsaug- und -auffangeinrichtungen montiert werden können, vergewissern Sie sich, dass diese angeschlossen sind und richtig verwendet werden.** Die Verwendung einer Staubabsaugung kann Gefährdungen durch Staub verringern.

4. Verwendung und Behandlung des Elektrowerkzeugs

a) **Überlasten Sie das Gerät nicht. Verwenden Sie für Ihre Arbeit das dafür bestimmte Elektrowerkzeug.** Mit dem passenden Elektrowerkzeug arbeiten Sie besser und sicherer im angegebenen Leistungsbereich.

b) **Benutzen Sie kein Elektrowerkzeug, dessen Schalter defekt ist.** Ein Elektrowerkzeug, das sich nicht mehr ein- oder ausschalten lässt, ist gefährlich und muss repariert werden.

c) **Ziehen Sie den Stecker aus der Steckdose und/oder entfernen Sie den Akku, bevor Sie Geräteeinstellungen vornehmen, Zubehörteile wechseln oder das Gerät weglegen.** Diese Vorsichtsmaßnahme verhindert den unbeabsichtigten Start des Elektrowerkzeuges.

d) **Bewahren Sie unbenutzte Elektrowerkzeuge außerhalb der Reichweite von Kindern auf. Lassen Sie Personen das Gerät nicht benutzen, die mit diesem nicht vertraut sind oder diese Anweisungen nicht gelesen haben.** Elektrowerkzeuge sind gefährlich, wenn sie von unerfahrenen Personen benutzt werden.

e) **Pflegen Sie Elektrowerkzeuge mit Sorgfalt. Kontrollieren Sie, ob bewegliche Teile einwandfrei funktionieren und nicht klemmen, ob Teile gebrochen oder so beschädigt sind, dass die Funktion des Elektrowerkzeuges beeinträchtigt ist. Lassen Sie beschädigte Teile vor dem Einsatz des Gerätes reparieren.** Viele Unfälle haben ihre Ursache in schlecht gewarteten Elektrowerkzeugen.

f) **Halten Sie Schneidwerkzeuge scharf und sauber.** Sorgfältig gepflegte Schneidwerkzeuge mit scharfen Schneidkanten verklemmen sich weniger und sind leichter zu führen.

g) **Verwenden Sie Elektrowerkzeug, Zubehör, Einsatzwerkzeuge usw. entsprechend diesen Anweisungen. Berücksichtigen Sie dabei die Arbeitsbedingungen und die auszuführende Tätigkeit.** Der Gebrauch von Elektrowerkzeugen für andere als die vorgesehenen Anwendungen kann zu gefährlichen Situationen führen.

5. Verwendung und Behandlung des Akkuwerkzeugs

a) **Laden Sie die Akkus nur mit Ladegeräten auf, die vom Hersteller empfohlen werden.** Durch ein Ladegerät, das für eine bestimmte Art von Akkus geeignet ist, besteht Brandgefahr, wenn es mit anderen Akkus verwendet wird.

b) **Verwenden Sie nur die dafür vorgesehenen Akkus in den Elektrowerkzeugen.** Der Gebrauch von anderen Akkus kann zu Verletzungen und Brandgefahr führen.

c) **Halten Sie den nicht benutzten Akku fern von Büroklammern, Münzen, Schlüsseln, Nägeln, Schrauben oder anderen kleinen Metallgegenständen, die eine Überbrückung der Kontakte verursachen könnten.** Ein Kurzschluss zwischen den Akkukontakten kann Verbrennungen oder Feuer zur Folge haben.

d) **Bei falscher Anwendung kann Flüssigkeit aus dem Akku austreten. Vermeiden Sie den Kontakt damit. Bei zufälligem Kontakt mit Wasser abspülen. Wenn die Flüssigkeit in die Augen kommt, nehmen Sie zusätzlich ärztliche Hilfe in Anspruch.** Austretende Akkuflüssigkeit kann zu Hautreizungen oder Verbrennungen führen.

e) **Benutzen Sie keinen beschädigten oder veränderten Akku.** Beschädigte oder veränderte Akkus können sich unvorhersehbar verhalten und zu Feuer, Explosion oder Verletzungsgefahr führen.

f) **Setzen Sie einen Akku keinem Feuer oder zu hohen Temperaturen aus.** Feuer oder Temperaturen über 130 °C (265 °F) können eine Explosion hervorrufen.

g) **Befolgen Sie alle Anweisungen zum Laden und laden Sie den Akku oder das Akkuwerkzeug niemals außerhalb des in der Betriebsanleitung angegebenen Temperaturbereichs.** Falsches Laden oder Laden außerhalb des zugelassenen Temperaturbereichs kann den Akku zerstören und die Brandgefahr erhöhen.

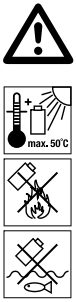

VORSICHT! EXPLOSIONSGEFAHR! Laden Sie nicht aufladbare Batterien niemals auf.

Schützen Sie den Akku vor Hitze, z. B. auch vor dauernder Sonneneinstrahlung, Feuer, Wasser und Feuchtigkeit. Es besteht Explosionsgefahr.

6. Service

a) **Lassen Sie Ihr Elektrowerkzeug nur von qualifiziertem Fachpersonal und nur mit Original-Ersatzteilen reparieren.** Damit wird sichergestellt, dass die Sicherheit des Elektrowerkzeugs erhalten bleibt.

b) **Warten Sie niemals beschädigte Akkus.** Sämtliche Wartung von Akkus sollte nur durch den Hersteller oder bevollmächtigte Kundendienststellen erfolgen.

Gerätespezifische Sicherheitshinweise für Bohrhämmer

- **Tragen Sie Gehörschutz.** Die Einwirkung von Lärm kann Gehörverlust bewirken.
- **Benutzen Sie mit dem Gerät gelieferten Zusatzhandgriff.** Der Verlust der Kontrolle kann zu Verletzungen führen.
- **Halten Sie das Gerät an den isolierten Griffflächen, wenn Sie Arbeiten ausführen, bei denen das Einsatzwerkzeug verborgene Stromleitungen oder das eigene Netzkabel treffen kann.** Der Kontakt mit einer spannungsführenden Leitung kann auch metallene Geräteteile unter Spannung setzen und zu einem elektrischen Schlag führen.
- **Tragen Sie eine Staubschutzmaske.**

⚠ WARNUNG! GIFTIGE STÄUBE!

► Das Bearbeiten von schädlichen / giftigen Stäuben stellt eine Gesundheitsgefährdung für die Bedienperson oder in der Nähe befindliche Personen dar.

- ACHTUNG LEITUNGEN! GEFAHR! Vergewissern Sie sich, dass Sie nicht auf Strom-, Gas- oder Wasserleitungen stoßen, wenn Sie mit dem Elektrowerkzeug arbeiten. Prüfen Sie ggf. mit einem Leitungssucher, bevor Sie in eine Wand bohren bzw. diese aufschlitzen.

Originalzubehör / -zusatzgeräte

- **Benutzen Sie nur Zubehör und Zusatzgeräte, die in der Bedienungsanleitung angegeben sind bzw. deren Aufnahme mit dem Gerät kompatibel ist.**

Sicherheitshinweise für Ladegeräte

- Dieses Gerät kann von Kindern ab 8 Jahren und darüber sowie von Personen mit verringerten physischen, sensorischen oder mentalen Fähigkeiten oder Mangel an Erfahrung und Wissen benutzt werden, wenn sie beaufsichtigt oder bezüglich des sicheren Gebrauchs des Gerätes unterwiesen wurden und die daraus resultierenden Gefahren verstehen. Kinder dürfen nicht mit dem Gerät spielen. Reinigung und Benutzer-Wartung dürfen nicht von Kindern ohne Beaufsichtigung durchgeführt werden.

Das Ladegerät ist nur für den Betrieb im Innenbereich geeignet.

⚠ WARNUNG!

- Wenn die Netzanschlussleitung dieses Gerätes beschädigt wird, muss sie durch den Hersteller oder seinen Kundendienst oder eine ähnlich qualifizierte Person ersetzt werden, um Gefährdungen zu vermeiden.

Vor der Inbetriebnahme

Akku-Pack laden (siehe Abb. A)

⚠ VORSICHT!

► Ziehen Sie immer den Netzstecker, bevor Sie den Akku-Pack ❺ aus dem Ladegerät nehmen bzw. einsetzen.

■ Laden Sie den Akku-Pack ❺ nie, wenn die Umgebungstemperatur unterhalb 10 °C oder oberhalb 40 °C liegt.

♦ Stecken Sie den Akku-Pack ❺ in das Schnell-Ladegerät ⓯ (siehe Abb. A).

♦ Stecken Sie den Netzstecker in die Steckdose. Die Kontroll-LED ⓰ leuchtet rot und zeigt den Ladevorgang an.

♦ Die grüne Kontroll-LED ⓱ signalisiert Ihnen, dass der Ladevorgang abgeschlossen und der Akku-Pack ❺ einsatzbereit ist.

♦ Schieben Sie den Akku-Pack ❺ in das Gerät ein.

Akku-Pack ins Gerät einsetzen / entnehmen

Akku-Pack einsetzen:

♦ Bringen Sie den Drehrichtungsumschalter ❸ in Mittelstellung (Sperre).
Lassen Sie den Akku-Pack ❺ in den Griff einrasten.

Akku-Pack entnehmen:

♦ Drücken Sie die Taste zur Entriegelung ❹ und entnehmen Sie den Akku-Pack ❺.

Akkuzustand prüfen

♦ Drücken Sie zum Prüfen des Akkuzustands die Taste-Akkuzustand ❻. Der Zustand bzw. die Restleistung wird in der Akku-Display-LED ❼ wie folgt angezeigt:

♦ GRÜN / ROT / ORANGE = maximale Ladung / Leistung
ROT / ORANGE = mittlere Ladung / Leistung
ROT = schwache Ladung – Akku aufladen

Inbetriebnahme

Zusatz-Handgriff

HINWEIS

► Aus Sicherheitsgründen dürfen Sie dieses Gerät nur mit montiertem Zusatz-Handgriff ❿ verwenden.

♦ Lösen Sie den Zusatz-Handgriff ❿ durch Drehen im Uhrzeigersinn (siehe Ausklappseite).

♦ Drehen Sie den Zusatz-Handgriff ❿ in die gewünschte Position.

♦ Ziehen Sie den Zusatz-Handgriff ❿ durch Drehen gegen den Uhrzeigersinn in der neuen Position wieder fest.

Tiefenanschlag

♦ Drücken Sie die Arretiertaste für den Tiefenanschlag ⓭ und halten Sie sie gedrückt.

♦ Setzen Sie den Tiefenanschlag ⓮ in den Zusatz-Handgriff ❿ ein.

♦ Achten Sie darauf, dass die Zahnung des Tiefenanschlags ⓮ nach unten zeigt.

♦ Ziehen Sie den Tiefenanschlag ⓮ so weit heraus, dass der Abstand zwischen der Spitze des Bohrers und der Spitze des Tiefenanschlags der gewünschten Bohrtiefe entspricht.

♦ Lassen Sie die Arretiertaste für den Tiefenanschlag ⓭ los, um den Tiefenschlag zu arretieren.

Werkzeug / Bohrfutter:

♦ Setzen Sie das Werkzeug drehend in die Werkzeugaufnahme ⓫ ein, bis es selbsttätig verriegelt wird.

♦ Überprüfen Sie durch Ziehen des Werkzeugs die einwandfreie Verriegelung. Das Werkzeug hat systembedingt ein radiales Spiel.

Werkzeug entnehmen:

♦ Ziehen Sie die Verriegelungshülse ⓬ nach hinten und entnehmen Sie das Werkzeug.

Bedienung

Betriebsart wählen

⚠ WARNUNG!

► Betätigen Sie den Funktionswahlschalter ❶ erst, wenn das Gerät zum völligen Stillstand gekommen ist. Ein Umschalten der Funktion bei sich drehendem Werkzeug kann das Gerät beschädigen.

Funktionswahlschalter:

♦ Drücken und halten Sie die Entriegelungstaste ❶a des Funktionswahlschalters ❶. Drehen Sie den Funktionswahlschalter ❶ so, dass die gewünschte Funktion an der Pfeil-Markierung einrastet:

Funktion	Symbol
Bohren	
Hammerbohren	
Meißelposition-Verstellung	
Meißeln	

Meißelposition verstellen:

Sie können mit dieser Funktion das Werkzeug für den Meißelvorgang in die erforderliche Position drehen.

♦ Drehen Sie den Funktionswahlschalter ❶ in die Position .

♦ Drehen Sie das Werkzeug in der Werkzeugaufnahme ⓫ in die erforderliche Position.

♦ Drehen Sie für den Meißelvorgang den Funktionswahlschalter ❶ in die Position .

Drehzahl vorwählen

Mit dem Stellrad zur Drehzahlvorwahl ❽ können Sie die Drehzahl vorwählen. Stufe 1 (niedrige Drehzahl) bis Stufe 6 (hohe Drehzahl)

Ermitteln Sie die richtige Einstellung durch einen praktischen Test:

- Stufe 3 – 6: hohe Drehzahl: zum Hammerbohren/Meißeln in Beton oder Stein
- Stufe 1 – 3: niedrige Drehzahl: zum Bohren in Stahl oder Holz

Ein- und ausschalten

Gerät einschalten:

♦ Drücken Sie den EIN-/AUS-Schalter ❷.

Gerät ausschalten:

♦ Lassen Sie den EIN-/AUS-Schalter ❷ los.

Drehrichtung umschalten

♦ Wechseln Sie die Drehrichtung, indem Sie den Drehrichtungsumschalter ❸ nach rechts bzw. links durchdrücken.

Wartung und Reinigung

WARNUNG! VERLETZUNGSGEFAHR! Schalten Sie vor allen Arbeiten am Gerät das Gerät aus und entnehmen Sie den Akku.

Das Gerät ist wartungsfrei.

- Das Gerät muss stets sauber, trocken und frei von Öl oder Schmierfetten sein.
- Verwenden Sie zum Reinigen des Gehäuses ein trockenes Tuch. Verwenden Sie niemals Benzin, Lösungsmittel oder Reiniger, die Kunststoff angreifen.
- Es dürfen keine Flüssigkeiten in das Innere der Geräte gelangen.
- Säubern Sie regelmäßig die Werkzeugaufnahme ⓫.

♦ Ziehen Sie dazu die Verriegelungshülse ⓬ nach hinten und ziehen Sie die Staubschutzkappe von der Werkzeugaufnahme ⓫ ab.

♦ Fetten Sie vor dem Einsetzen des Werkzeugs die Werkzeugaufnahme ⓫ leicht ein.

- Soll ein Lithium-Ionen-Akku längere Zeit gelagert werden, muss regelmäßig der Ladezustand kontrolliert werden. Der optimale Ladezustand liegt zwischen 50 % und 80 %. Das optimale Lagerungsklima ist kühl und trocken.

HINWEIS

► Nicht aufgeführte Ersatzteile (wie z. B. Akku, Schalter) können Sie über unsere Service - Hotline bestellen.

⚠ WARNUNG!

- Wenn ein Ersatz der Anschlussleitung erforderlich ist, dann ist dies vom Hersteller oder seinem Vertreter auszuführen, um Sicherheitsgefährdungen zu vermeiden.

Entsorgung

Die Verpackung besteht aus umweltfreundlichen Materialien, die Sie über die örtlichen Recyclingstellen entsorgen können.

Werfen Sie Elektrowerkzeuge nicht in den Hausmüll!

Gemäß Europäischer Richtlinie 2012/19/EU müssen verbrauchte Elektrowerkzeuge getrennt gesammelt und einer umweltgerechten Wiederverwertung zugeführt werden.

Werfen Sie Akkus nicht in den Hausmüll!

Defekte oder verbrauchte Akkus müssen gemäß Richtlinie 2006/66/EC recycelt werden. Geben Sie Akku-Pack und / oder das Gerät über die angebotenen Sammeleinrichtungen zurück.
Über Entsorgungsmöglichkeiten für ausgediente Elektrowerkzeuge / Akku-Pack informieren Sie sich bitte bei Ihrer Gemeinde- oder Stadtverwaltung.

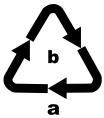

Entsorgen Sie die Verpackung umweltgerecht.
Beachten Sie die Kennzeichnung auf den verschiedenen Verpackungsmaterialien und trennen Sie diese gegebenenfalls gesondert. Die Verpackungsmaterialien sind gekennzeichnet mit Abkürzungen (a) und Ziffern (b) mit folgender Bedeutung:
1 – 7: Kunststoffe,
20 – 22: Papier und Pappe,
80 – 98: Verbundstoffe

Möglichkeiten zur Entsorgung des ausgedienten Produkts erfahren Sie bei Ihrer Gemeinde- oder Stadtverwaltung.

Garantie der Kompernaß Handels GmbH

Sehr geehrte Kundin, sehr geehrter Kunde,

Sie erhalten auf dieses Gerät 3 Jahre Garantie ab Kaufdatum. Im Falle von Mängeln dieses Produkts stehen Ihnen gegen den Verkäufer des Produkts gesetzliche Rechte zu. Diese gesetzlichen Rechte werden durch unsere im Folgenden dargestellte Garantie nicht eingeschränkt.

Garantiebedingungen

Die Garantiefrist beginnt mit dem Kaufdatum. Bitte bewahren Sie den Kassenbon gut auf. Dieser wird als Nachweis für den Kauf benötigt.

Tritt innerhalb von drei Jahren ab dem Kaufdatum dieses Produkts ein Material- oder Fabrikationsfehler auf, wird das Produkt von uns – nach unserer Wahl – für Sie kostenlos repariert, ersetzt, oder der Kaufpreis erstattet. Diese Garantieleistung setzt voraus, dass innerhalb der Dreijahresfrist das defekte Gerät und der Kaufbeleg (Kassenbon) vorgelegt und schriftlich kurz beschrieben wird, worin der Mangel besteht und wann er aufgetreten ist.

Wenn der Defekt von unserer Garantie gedeckt ist, erhalten Sie das reparierte oder ein neues Produkt zurück. Mit Reparatur oder Austausch des Produkts beginnt kein neuer Garantiezeitraum.

Garantiezeit und gesetzliche Mängelansprüche

Die Garantiezeit wird durch die Gewährleistung nicht verlängert. Dies gilt auch für ersetzte und reparierte Teile. Eventuell schon beim Kauf vorhandene Schäden und Mängel müssen sofort nach dem Auspacken gemeldet werden. Nach Ablauf der Garantiezeit anfallende Reparaturen sind kostenpflichtig.

Garantieumfang

Das Gerät wurde nach strengen Qualitätsrichtlinien sorgfältig produziert und vor Auslieferung gewissenhaft geprüft.

Die Garantieleistung gilt für Material- oder Fabrikationsfehler. Diese Garantie erstreckt sich nicht auf Produktteile, die normaler Abnutzung ausgesetzt sind und daher als Verschleißteile angesehen werden können oder für Beschädigungen an zerbrechlichen Teilen, z. B. Schalter, Akkus oder Teile, die aus Glas gefertigt sind.

Diese Garantie verfällt, wenn das Produkt beschädigt, nicht sachgemäß benutzt oder gewartet wurde. Für eine sachgemäße Benutzung des Produkts sind alle in der Bedienungsanleitung aufgeführten Anweisungen genau einzuhalten. Verwendungszwecke und Handlungen, von denen in der Bedienungsanleitung abgeraten oder vor denen gewarnt wird, sind unbedingt zu vermeiden.

Das Produkt ist nur für den privaten und nicht für den gewerblichen Gebrauch bestimmt. Bei missbräuchlicher und unsachgemäßer Behandlung, Gewaltanwendung und bei Eingriffen, die nicht von unserer autorisierten Serviceniederlassung vorgenommen wurden, erlischt die Garantie.

Abwicklung im Garantiefall

Um eine schnelle Bearbeitung Ihres Anliegens zu gewährleisten, folgen Sie bitte den folgenden Hinweisen:

- Bitte halten Sie für alle Anfragen den Kassenbon und die Artikelnummer (z. B. IAN 123456) als Nachweis für den Kauf bereit.
- Die Artikelnummer entnehmen Sie bitte dem Typenschild am Produkt, einer Gravur am Produkt, dem Titelblatt der Bedienungsanleitung (unten links) oder dem Aufkleber auf der Rück- oder Unterseite des Produktes.
- Sollten Funktionsfehler oder sonstige Mängel auftreten, kontaktieren Sie zunächst die nachfolgend benannte Serviceabteilung **telefonisch** oder per **E-Mail**.
- Ein als defekt erfasstes Produkt können Sie dann unter Beifügung des Kaufbelegs (Kassenbon) und der Angabe, worin der Mangel besteht und wann er aufgetreten ist, für Sie portofrei an die Ihnen mitgeteilte Serviceanschrift übersenden.

Auf www.lidl-service.com können Sie diese und viele weitere Handbücher, Produktvideos und Installationssoftware herunterladen.

Mit diesem QR-Code gelangen Sie direkt auf die Lidl-Service-Seite (www.lidl-service.com) und können mittels der Eingabe der Artikelnummer (IAN) 123456 Ihre Bedienungsanleitung öffnen.

HINWEIS

- Bei Parkside und Florabest Werkzeugen senden Sie bitte ausschließlich den defekten Artikel ohne Zubehör (z. B. Akku, Aufbewahrungskoffer, Montagewerkzeuge, etc) ein.

Service

⚠ WARNUNG!

- **Lassen Sie Ihre Geräte von der Servicestelle oder einer Elektrofachkraft und nur mit Original-Ersatzteilen reparieren.** Damit wird sichergestellt, dass die Sicherheit des Gerätes erhalten bleibt.
- **Lassen Sie den Austausch des Steckers oder der Netzleitung immer vom Hersteller des Gerätes oder seinem Kundendienst ausführen.** Damit wird sichergestellt, dass die Sicherheit des Gerätes erhalten bleibt.

DE **Service Deutschland**
Tel.: 0800 5435 111 (Kostenfrei aus dem dt. Festnetz/Mobilfunknetz)
E-Mail: kompernass@lidl.de

AT **Service Österreich**
Tel.: 0820 201 222 (0,15 EUR/Min.)
E-Mail: kompernass@lidl.at

CH **Service Schweiz**
Tel.: 0842 665566 (0,08 CHF/Min., Mobilfunk max. 0,40 CHF/Min.)
E-Mail: kompernass@lidl.ch

IAN 321053_1901

Importeur

KOMPERNASS HANDELS GMBH
BURGSTRASSE 21
44867 BOCHUM
GERMANY
www.kompernass.com

Original-Konformitätserklärung

Wir, KOMPERNASS HANDELS GMBH, Dokumentenverantwortlicher: Herr Semi Uguzlu, BURGSTR. 21, 44867 BOCHUM, Deutschland, erklären hiermit, dass dieses Produkt mit den folgenden Normen, normativen Dokumenten und EG-Richtlinien übereinstimmt:

Maschinenrichtlinie
(2006/42/EG)

EG-Niederspannungsrichtlinie (nur Ladegerät)
(2014/35/EU)

Elektromagnetische Verträglichkeit
(2014/30/EU)

RoHS Richtlinie
(2011/65/EU)*

*Die alleinige Verantwortung für die Ausstellung dieser Konformitätserklärung trägt der Hersteller. Der oben beschriebene Gegenstand der Erklärung erfüllt die Vorschriften der Richtlinie 2011/65/EU des Europäischen Parlaments und des Rates vom 8. Juni 2011 zur Beschränkung der Verwendung bestimmter gefährlicher Stoffe in Elektro- und Elektronikgeräten.

Angewandte harmonisierte Normen:

EN 60745-1:2009/A11:2010

EN 60745-2-6:2010

EN 60335-1:2012/A13:2017

EN 60335-2-29:2004/A11:2018

EN 62233:2008

EN 55014-1:2017

EN 55014-2:2015

EN 61000-3-2:2014

EN 61000-3-3:2013

EN 50581:2012

Typbezeichnung der Maschine: Akku-Kombihammer PKHAP 20-Li A1

Herstellungsjahr: 07-2019

Seriennummer: IAN 321053_1901

Bochum, 05.07.2019

CE

Semi Uguzlu
- Qualitätsmanager -

Technische Änderungen im Sinne der Weiterentwicklung sind vorbehalten.

Ersatz-Akku Bestellung

Wenn Sie einen Ersatz-Akku für Ihr Gerät bestellen möchten, so können Sie dies entweder bequem im Internet unter www.kompernass.com oder telefonisch abwickeln.
Dieser Artikel kann aufgrund begrenzter Vorratsmenge nach kurzer Zeit ausverkauft sein.

HINWEIS

- Die Bestellung von Ersatzteilen kann in einigen Ländern nicht online vorgenommen werden. Kontaktieren Sie in diesem Fall bitte die Service-Hotline.

Telefonische Bestellung

(DE) **Service Deutschland**
Tel.: 0800 5435 111 (kostenfrei aus dem dt. Festnetz/Mobilfunknetz)
E-Mail: kompernass@lidl.de

(AT) **Service Österreich**
Tel.: 0820 201 222 (0,15 EUR/Min.)
E-Mail: kompernass@lidl.at

(CH) **Service Schweiz**
Tel.: 0842 665566 (0,08 CHF/Min., Mobilfunk max. 0,40 CHF/Min.)
E-Mail: kompernass@lidl.ch

Um eine schnelle Bearbeitung Ihrer Bestellung zu gewährleisten, halten Sie bitte für alle Anfragen die Artikelnummer (IAN 321053) des Gerätes bereit.

KOMPERNASS HANDELS GMBH
BURGSTRASSE 21
44867 BOCHUM
GERMANY
www.kompernass.com

Informationsstatus · Stan informacji
Informacijos data · Stand der Informationen:
07 / 2019 · Ident.-No.: PKHAP20-LiA1-072019-1

IAN 321053_1901