PARKSIDE
PERFORMANCE

AKKU-KOMBIHAMMER PKHAP 20-Li A1

(DE) (AT) (CH)
AKKU-KOMBIHAMMER
Originalbetriebsanleitung

(FR) (CH)
PERFORATEUR-BURINEUR SANS FIL
Traduction des instructions d'origine

(IT) (CH)
MARTELLO DEMOLITORE RICARICABILE
Traduzione delle istruzioni d'uso originali

IAN 321053_1901

(DE) (AT)

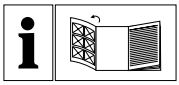

(DE) (AT) (CH)

Klappen Sie vor dem Lesen die Seite mit den Abbildungen aus und machen Sie sich anschließend mit allen Funktionen des Gerätes vertraut.

(FR) (CH)

Avant de lire le mode d'emploi, ouvrez la page contenant les illustrations et familiarisez-vous ensuite avec toutes les fonctions de l'appareil.

(IT) (CH)

Prima di leggere aprire la pagina con le immagini e prendere confidenza con le diverse funzioni dell'apparecchio.

DE / AT / CH	Originalbetriebsanleitung	Seite	1
FR / CH	Traduction des instructions d'origine	Page	15
IT / CH	Traduzione delle istruzioni d'uso originali	Pagina	29

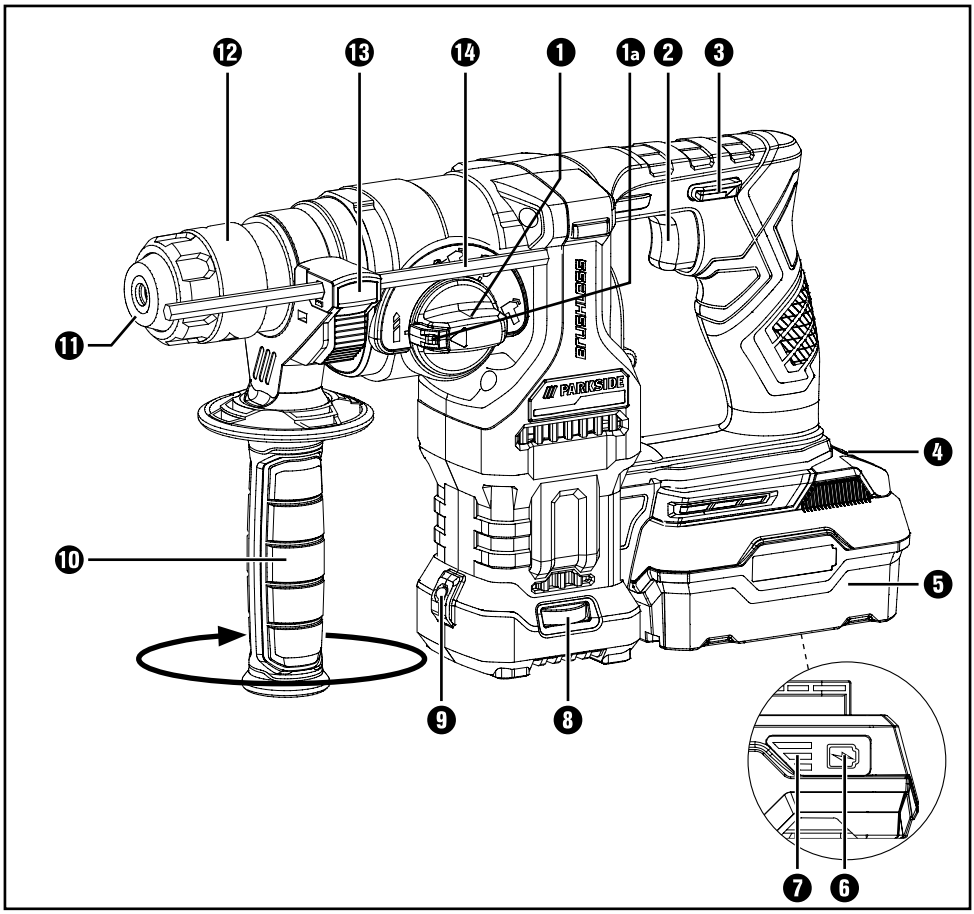
12
13
14
1
1a
2
3
11
4
10
5
9
8
7
6
PARKSIDE

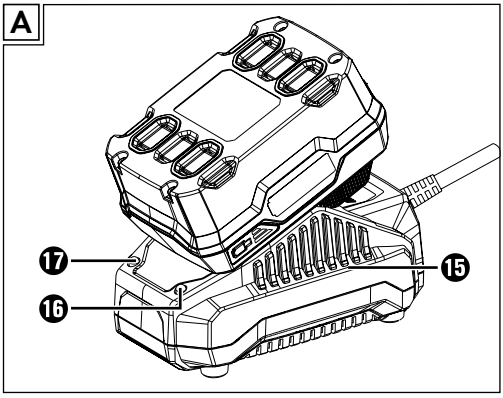
A
17
15
16

Alle Parkside Geräte und die Ladegeräte PLG 20 A1 / PLG 20 A2 / PLG 20 A3 der X20V Team Serie sind mit dem Akku-Pack PAP 20 A1 / PAP 20 A2 / PAP 20 A3 kompatibel.

Ladezeiten / Ladeströme	2 Ah Akku PAP 20 A1	3 Ah Akku PAP 20 A2	4 Ah Akku PAP 20 A3
max. 2,4 A Ladegerät PLG 20 A1	60 min / 2,4 A	90 min / 2,4 A	120 min / 2,4 A
max. 3,5 A Ladegerät PLG 20 A2	60 min / 2,4 A	60 min / 3,5 A	80 min / 3,5 A
max. 4,5 A Ladegerät PLG 20 A3	45 min / 3,5 A	45 min / 4,5 A	60 min / 4,5 A

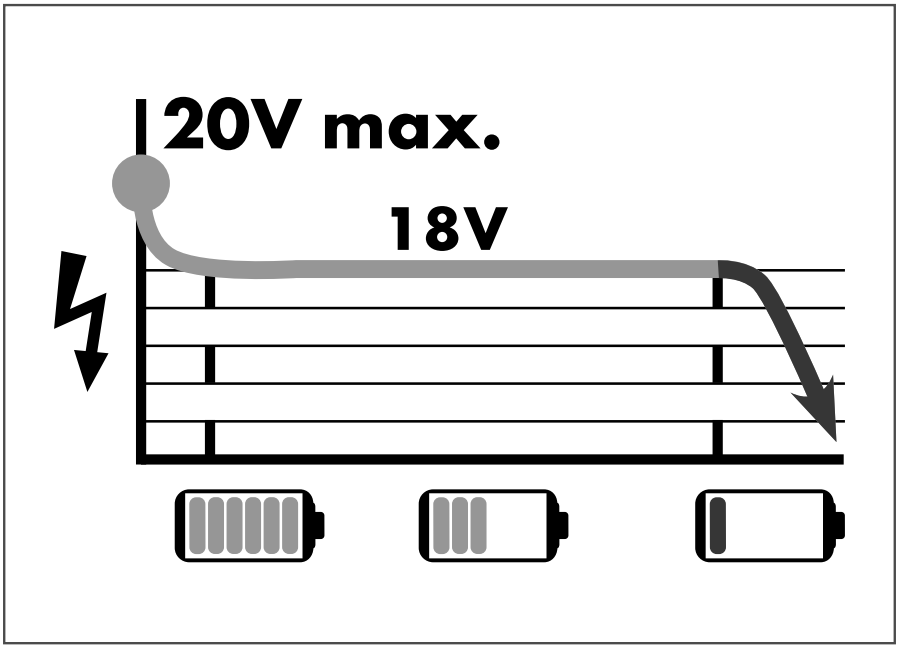

Inhaltsverzeichnis

Einleitung 2
Bestimmungsgemäßer Gebrauch 2
Abgebildete Komponenten 2
Lieferumfang 2
Technische Daten 2

Allgemeine Sicherheitshinweise für Elektrowerkzeuge 3
1. Arbeitsplatzsicherheit 3
2. Elektrische Sicherheit 4
3. Sicherheit von Personen 4
4. Verwendung und Behandlung des Elektrowerkzeugs 5
5. Verwendung und Behandlung des Akkuwerkzeugs 5
6. Service 6
Originalzubehör / -zusatzgeräte 6
Sicherheitshinweise für Ladegeräte 6

Vor der Inbetriebnahme 7
Akku-Pack laden (siehe Abb. A) 7
Akku-Pack ins Gerät einsetzen / entnehmen 7
Akkuzustand prüfen 7

Inbetriebnahme 7
Zusatz-Handgriff 7
Tiefenanschlag 7

Bedienung 8
Betriebsart wählen 8
Drehzahl vorwählen 8
Ein- und ausschalten 8
Drehrichtung umschalten 8

Wartung und Reinigung 9

Entsorgung 9

Garantie der Kompernaß Handels GmbH 10

Service 11

Importeur 11

Original-Konformitätserklärung 12

Ersatz-Akku Bestellung 13
Telefonische Bestellung 13

AKKU-KOMBIHAMMER PKHAP 20-Li A1

Einleitung

Wir beglückwünschen Sie zum Kauf Ihres neuen Gerätes. Sie haben sich damit für ein hochwertiges Produkt entschieden. Die Bedienungsanleitung ist Teil dieses Produkts. Sie enthält wichtige Hinweise für Sicherheit, Gebrauch und Entsorgung. Machen Sie sich vor der Benutzung des Produkts mit allen Bedien- und Sicherheitshinweisen vertraut. Benutzen Sie das Produkt nur wie beschrieben und für die angegebenen Einsatzbereiche. Händigen Sie alle Unterlagen bei Weitergabe des Produkts an Dritte mit aus.

Bestimmungsgemäßer Gebrauch

Das Gerät ist geeignet zum:

- Hammerbohren in Ziegel, Beton und Gestein
- Meißeln in Beton, Gestein und Verputz
- Bohren in Gestein, Holz und Metall

Jede andere Verwendung oder Veränderung des Gerätes gilt als nicht bestimmungsgemäß und birgt erhebliche Unfallgefahren.
Für aus bestimmungswidriger Verwendung entstandene Schäden übernimmt der Hersteller keine Haftung. Das Gerät ist nicht für den gewerblichen Einsatz bestimmt.

Abgebildete Komponenten

❶ Funktionswahlschalter
❶a Entriegelungstaste des Funktionswahlschalter
❷ Ein-/Aus-Schalter
❸ Drehrichtungsumschalter / Sperre
❹ Taste zur Entriegelung des Akku-Packs
❺ Akku-Pack
❻ Taste-Akkuzustand
❼ Akku-Display-LED
❽ Stellrad zur Drehzahlvorwahl
❾ LED-Arbeitsleuchte
❿ Zusatz-Handgriff
⓫ Werkzeugaufnahme mit Staubschutzkappe
⓬ Verriegelungshülse
⓭ Arretiertaste für Tiefenanschlag
⓮ Tiefenanschlag
⓯ Schnell-Ladegerät
⓰ Rote Ladekontroll-LED
⓱ Grüne Ladekontroll-LED

Lieferumfang

1 Akku-Kombihammer
1 Akku-Schnellladegerät
1 Akku-Pack
1 Zusatz-Handgriff
1 Metalltiefenanschlag
1 Tragekoffer
1 Bedienungsanleitung

Technische Daten

Akku-Kombihammer: PKHAP 20-Li A1

Bemessungsspannung:	20 V ⎓ (Gleichstrom)
Leerlaufdrehzahl:	n_0 0-950 min^{-1}
Schlagzahl:	0-4700 min^{-1}
Schlagenergie:	3 J
Max. Bohrdurchmesser:	13 mm für Stahl 27 mm für Holz 24 mm für Beton

Akku: PAP 20 A3

Typ:	LITHIUM-IONEN
Bemessungsspannung:	20 V ⎓ (Gleichstrom)
Kapazität:	4 Ah (80Wh)
Zellen:	10

Akku-Schnellladegerät: PLG 20 A3

EINGANG / Input:	
Bemessungsspannung:	230 - 240 V ~, 50 Hz (Wechselstrom)
Bemessungsaufnahme:	120 W
Sicherung (innen):	3,15 A T3.15A
AUSGANG / Output:	
Bemessungsspannung:	21,5 V ⎓ (Gleichstrom)
Bemessungsstrom:	4,5 A
Ladedauer:	ca. 60 min
Schutzklasse:	II / ⧈ (Doppelisolierung)

ACHTUNG!
Heiße Oberfläche.
Es besteht Verbrennungsgefahr.

Geräuschemissionswert:

Messwert für Geräusch ermittelt entsprechend EN 60745. Der A-bewertete Geräuschpegel des Elektrowerkzeugs beträgt typischerweise:

Bohrhämmern:

Schalldruckpegel:	L_{pA} = 93,6 dB (A)
Unsicherheit K:	3 dB
Schallleistungspegel:	L_{WA} = 104 dB (A)
Unsicherheit K:	3 dB

Schwingungsgesamtwert:

Schwingungsgesamtwerte (Vektorsumme dreier Richtungen) ermittelt entsprechend EN 60745:

Bohrhämmern
(Hauptgriff): $a_{h, AG}$ = 5,677 m/s², K = 1,5 m/s²

(Zusatzhandgriff): $a_{h, AG}$ = 6,334 m/s², K = 1,5 m/s²

⚠ WARNUNG!

- Der in diesen Anweisungen angegebene Schwingungspegel ist entsprechend einem in EN 60745 genormten Messverfahren gemessen worden und kann für den Gerätevergleich verwendet werden. Der angegebene Schwingungsemissionswert kann auch zu einer einleitenden Einschätzung der Aussetzung verwendet werden.
  Der Schwingungspegel wird sich entsprechend dem Einsatz des Elektrowerkzeugs verändern und kann in manchen Fällen über dem in diesen Anweisungen angegebenen Wert liegen.

HINWEIS

- Versuchen Sie, die Belastung durch Vibrationen so gering wie möglich zu halten. Beispielhafte Maßnahmen zur Verringerung der Vibrationsbelastung sind das Tragen von Handschuhen beim Gebrauch des Werkzeugs und die Begrenzung der Arbeitszeit. Dabei sind alle Anteile des Betriebszyklus zu berücksichtigen (beispielsweise Zeiten, in denen das Elektrowerkzeug abgeschaltet ist, und solche, in denen es zwar eingeschaltet ist, aber ohne Belastung läuft).

Allgemeine Sicherheitshinweise für Elektrowerkzeuge

⚠ WARNUNG!

- **Lesen Sie alle Sicherheitshinweise und Anweisungen.** Versäumnisse bei der Einhaltung der Sicherheitshinweise und Anweisungen können elektrischen Schlag, Brand und/oder schwere Verletzungen verursachen.

Bewahren Sie alle Sicherheitshinweise und Anweisungen für die Zukunft auf.

Der in den Sicherheitshinweisen verwendete Begriff „Elektrowerkzeug" bezieht sich auf netzbetriebene Elektrowerkzeuge (mit Netzkabel) und auf akkubetriebene Elektrowerkzeuge (ohne Netzkabel).

1. Arbeitsplatzsicherheit

a) **Halten Sie Ihren Arbeitsbereich sauber und gut beleuchtet.** Unordnung und unbeleuchtete Arbeitsbereiche können zu Unfällen führen.

b) **Arbeiten Sie mit dem Elektrowerkzeug nicht in explosionsgefährdeter Umgebung, in der sich brennbare Flüssigkeiten, Gase oder Stäube befinden.** Elektrowerkzeuge erzeugen Funken, die den Staub oder die Dämpfe entzünden können.

c) **Halten Sie Kinder und andere Personen während der Benutzung des Elektrowerkzeugs fern.** Bei Ablenkung können Sie die Kontrolle über das Gerät verlieren.

2. Elektrische Sicherheit

a) **Der Anschlussstecker des Elektrowerkzeuges muss in die Steckdose passen. Der Stecker darf in keiner Weise verändert werden. Verwenden Sie keine Adapterstecker gemeinsam mit schutzgeerdeten Elektrowerkzeugen.** Unveränderte Stecker und passende Steckdosen verringern das Risiko eines elektrischen Schlages.

b) **Vermeiden Sie Körperkontakt mit geerdeten Oberflächen, wie von Rohren, Heizungen, Herden und Kühlschränken.** Es besteht ein erhöhtes Risiko durch elektrischen Schlag, wenn Ihr Körper geerdet ist.

c) **Halten Sie Elektrowerkzeuge von Regen oder Nässe fern.** Das Eindringen von Wasser in ein Elektrogerät erhöht das Risiko eines elektrischen Schlages.

d) **Zweckentfremden Sie das Kabel nicht, um das Elektrowerkzeug zu tragen, aufzuhängen oder um den Stecker aus der Steckdose zu ziehen. Halten Sie das Kabel fern von Hitze, Öl, scharfen Kanten oder sich bewegenden Geräteteilen.** Beschädigte oder verwickelte Kabel erhöhen das Risiko eines elektrischen Schlages.

e) **Wenn Sie mit einem Elektrowerkzeug im Freien arbeiten, verwenden Sie nur Verlängerungskabel, die auch für den Außenbereich zugelassen sind.** Die Anwendung eines für den Außenbereich geeigneten Verlängerungskabels verringert das Risiko eines elektrischen Schlages.

f) **Wenn der Betrieb des Elektrowerkzeuges in feuchter Umgebung nicht vermeidbar ist, verwenden Sie einen Fehlerstromschutzschalter.** Der Einsatz eines Fehlerstromschutzschalters vermindert das Risiko eines elektrischen Schlages.

3. Sicherheit von Personen

a) **Seien Sie stets aufmerksam, achten Sie darauf, was Sie tun und gehen Sie mit Vernunft an die Arbeit mit einem Elektrowerkzeug. Benutzen Sie kein Elektrowerkzeug, wenn Sie müde sind oder unter dem Einfluss von Drogen, Alkohol oder Medikamenten stehen.** Ein Moment der Unachtsamkeit beim Gebrauch des Elektrowerkzeuges kann zu ernsthaften Verletzungen führen.

b) **Tragen Sie persönliche Schutzausrüstung und immer eine Schutzbrille.** Das Tragen persönlicher Schutzausrüstung wie Staubmaske, rutschfeste Sicherheitsschuhe, Schutzhelm oder Gehörschutz, je nach Art und Einsatz des Elektrowerkzeuges, verringert das Risiko von Verletzungen.

c) **Vermeiden Sie eine unbeabsichtigte Inbetriebnahme. Vergewissern Sie sich, dass das Elektrowerkzeug ausgeschaltet ist, bevor Sie es an die Stromversorgung und/oder den Akku anschließen, es aufnehmen oder tragen.** Wenn Sie beim Tragen des Elektrowerkzeuges den Finger am Schalter haben oder das Gerät bereits eingeschaltet an die Stromversorgung anschließen, kann dies zu Unfällen führen.

d) **Entfernen Sie Einstellwerkzeuge oder Schraubenschlüssel, bevor Sie das Elektrowerkzeug einschalten.** Ein Werkzeug oder Schlüssel, der sich in einem drehenden Geräteteil befindet, kann zu Verletzungen führen.

e) **Vermeiden Sie eine abnormale Körperhaltung. Sorgen Sie für einen sicheren Stand und halten Sie jederzeit das Gleichgewicht.** Dadurch können Sie das Elektrowerkzeug in unerwarteten Situationen besser kontrollieren.

f) **Tragen Sie geeignete Kleidung. Tragen Sie keine weite Kleidung oder Schmuck. Halten Sie Haare, Kleidung und Handschuhe fern von sich bewegenden Teilen.** Lockere Kleidung, Schmuck oder lange Haare können von sich bewegenden Teilen erfasst werden.

g) **Wenn Staubabsaug- und -auffangeinrichtungen montiert werden können, vergewissern Sie sich, dass diese angeschlossen sind und richtig verwendet werden.** Die Verwendung einer Staubabsaugung kann Gefährdungen durch Staub verringern.

4. Verwendung und Behandlung des Elektrowerkzeugs

a) **Überlasten Sie das Gerät nicht. Verwenden Sie für Ihre Arbeit das dafür bestimmte Elektrowerkzeug.** Mit dem passenden Elektrowerkzeug arbeiten Sie besser und sicherer im angegebenen Leistungsbereich.

b) **Benutzen Sie kein Elektrowerkzeug, dessen Schalter defekt ist.** Ein Elektrowerkzeug, das sich nicht mehr ein- oder ausschalten lässt, ist gefährlich und muss repariert werden.

c) **Ziehen Sie den Stecker aus der Steckdose und/oder entfernen Sie den Akku, bevor Sie Geräteeinstellungen vornehmen, Zubehörteile wechseln oder das Gerät weglegen.** Diese Vorsichtsmaßnahme verhindert den unbeabsichtigten Start des Elektrowerkzeuges.

d) **Bewahren Sie unbenutzte Elektrowerkzeuge außerhalb der Reichweite von Kindern auf. Lassen Sie Personen das Gerät nicht benutzen, die mit diesem nicht vertraut sind oder diese Anweisungen nicht gelesen haben.** Elektrowerkzeuge sind gefährlich, wenn sie von unerfahrenen Personen benutzt werden.

e) **Pflegen Sie Elektrowerkzeuge mit Sorgfalt. Kontrollieren Sie, ob bewegliche Teile einwandfrei funktionieren und nicht klemmen, ob Teile gebrochen oder so beschädigt sind, dass die Funktion des Elektrowerkzeuges beeinträchtigt ist. Lassen Sie beschädigte Teile vor dem Einsatz des Gerätes reparieren.** Viele Unfälle haben ihre Ursache in schlecht gewarteten Elektrowerkzeugen.

f) **Halten Sie Schneidwerkzeuge scharf und sauber.** Sorgfältig gepflegte Schneidwerkzeuge mit scharfen Schneidkanten verklemmen sich weniger und sind leichter zu führen.

g) **Verwenden Sie Elektrowerkzeug, Zubehör, Einsatzwerkzeuge usw. entsprechend diesen Anweisungen. Berücksichtigen Sie dabei die Arbeitsbedingungen und die auszuführende Tätigkeit.** Der Gebrauch von Elektrowerkzeugen für andere als die vorgesehenen Anwendungen kann zu gefährlichen Situationen führen.

5. Verwendung und Behandlung des Akkuwerkzeugs

a) **Laden Sie die Akkus nur mit Ladegeräten auf, die vom Hersteller empfohlen werden.** Durch ein Ladegerät, das für eine bestimmte Art von Akkus geeignet ist, besteht Brandgefahr, wenn es mit anderen Akkus verwendet wird.

b) **Verwenden Sie nur die dafür vorgesehenen Akkus in den Elektrowerkzeugen.** Der Gebrauch von anderen Akkus kann zu Verletzungen und Brandgefahr führen.

c) **Halten Sie den nicht benutzten Akku fern von Büroklammern, Münzen, Schlüsseln, Nägeln, Schrauben oder anderen kleinen Metallgegenständen, die eine Überbrückung der Kontakte verursachen könnten.** Ein Kurzschluss zwischen den Akkukontakten kann Verbrennungen oder Feuer zur Folge haben.

d) **Bei falscher Anwendung kann Flüssigkeit aus dem Akku austreten. Vermeiden Sie den Kontakt damit. Bei zufälligem Kontakt mit Wasser abspülen. Wenn die Flüssigkeit in die Augen kommt, nehmen Sie zusätzlich ärztliche Hilfe in Anspruch.** Austretende Akkuflüssigkeit kann zu Hautreizungen oder Verbrennungen führen.

e) **Benutzen Sie keinen beschädigten oder veränderten Akku.** Beschädigte oder veränderte Akkus können sich unvorhersehbar verhalten und zu Feuer, Explosion oder Verletzungsgefahr führen.

f) **Setzen Sie einen Akku keinem Feuer oder zu hohen Temperaturen aus.** Feuer oder Temperaturen über 130 °C (265°F) können eine Explosion hervorrufen.

g) **Befolgen Sie alle Anweisungen zum Laden und laden Sie den Akku oder das Akkuwerkzeug niemals außerhalb des in der Betriebsanleitung angegebenen Temperaturbereichs.** Falsches Laden oder Laden außerhalb des zugelassenen Temperaturbereichs kann den Akku zerstören und die Brandgefahr erhöhen.

VORSICHT! EXPLOSIONSGEFAHR! Laden Sie nicht aufladbare Batterien niemals auf.

Schützen Sie den Akku vor Hitze, z. B. auch vor dauernder Sonneneinstrahlung, Feuer, Wasser und Feuchtigkeit. Es besteht Explosionsgefahr.

6. Service

a) **Lassen Sie Ihr Elektrowerkzeug nur von qualifiziertem Fachpersonal und nur mit Original-Ersatzteilen reparieren.** Damit wird sichergestellt, dass die Sicherheit des Elektrowerkzeugs erhalten bleibt.

b) **Warten Sie niemals beschädigte Akkus.** Sämtliche Wartung von Akkus sollte nur durch den Hersteller oder bevollmächtigte Kundendienststellen erfolgen.

Gerätespezifische Sicherheitshinweise für Bohrhämmer

- **Tragen Sie Gehörschutz.** Die Einwirkung von Lärm kann Gehörverlust bewirken.
- **Benutzen Sie mit dem Gerät gelieferten Zusatzhandgriff.** Der Verlust der Kontrolle kann zu Verletzungen führen.
- **Halten Sie das Gerät an den isolierten Griffflächen, wenn Sie Arbeiten ausführen, bei denen das Einsatzwerkzeug verborgene Stromleitungen oder das eigene Netzkabel treffen kann.** Der Kontakt mit einer spannungsführenden Leitung kann auch metallene Geräteteile unter Spannung setzen und zu einem elektrischen Schlag führen.
- **Tragen Sie eine Staubschutzmaske.**

⚠ WARNUNG! GIFTIGE STÄUBE!

► Das Bearbeiten von schädlichen / giftigen Stäuben stellt eine Gesundheitsgefährdung für die Bedienperson oder in der Nähe befindliche Personen dar.

- ACHTUNG LEITUNGEN! GEFAHR! Vergewissern Sie sich, dass Sie nicht auf Strom-, Gas- oder Wasserleitungen stoßen, wenn Sie mit dem Elektrowerkzeug arbeiten. Prüfen Sie ggf. mit einem Leitungssucher, bevor Sie in eine Wand bohren bzw. diese aufschlitzen.

Originalzubehör / -zusatzgeräte

- **Benutzen Sie nur Zubehör und Zusatzgeräte, die in der Bedienungsanleitung angegeben sind bzw. deren Aufnahme mit dem Gerät kompatibel ist.**

Sicherheitshinweise für Ladegeräte

- Dieses Gerät kann von Kindern ab 8 Jahren und darüber sowie von Personen mit verringerten physischen, sensorischen oder mentalen Fähigkeiten oder Mangel an Erfahrung und Wissen benutzt werden, wenn sie beaufsichtigt oder bezüglich des sicheren Gebrauchs des Gerätes unterwiesen wurden und die daraus resultierenden Gefahren verstehen. Kinder dürfen nicht mit dem Gerät spielen. Reinigung und Benutzer-Wartung dürfen nicht von Kindern ohne Beaufsichtigung durchgeführt werden.

Das Ladegerät ist nur für den Betrieb im Innenbereich geeignet.

⚠ WARNUNG!

- Wenn die Netzanschlussleitung dieses Gerätes beschädigt wird, muss sie durch den Hersteller oder seinen Kundendienst oder eine ähnlich qualifizierte Person ersetzt werden, um Gefährdungen zu vermeiden.

Vor der Inbetriebnahme

Akku-Pack laden (siehe Abb. A)

⚠ VORSICHT!

► Ziehen Sie immer den Netzstecker, bevor Sie den Akku-Pack ❺ aus dem Ladegerät nehmen bzw. einsetzen.

■ Laden Sie den Akku-Pack ❺ nie, wenn die Umgebungstemperatur unterhalb 10 °C oder oberhalb 40 °C liegt.

♦ Stecken Sie den Akku-Pack ❺ in das Schnell-Ladegerät ⓯ (siehe Abb. A).

♦ Stecken Sie den Netzstecker in die Steckdose. Die Kontroll-LED ⓰ leuchtet rot und zeigt den Ladevorgang an.

♦ Die grüne Kontroll-LED ⓱ signalisiert Ihnen, dass der Ladevorgang abgeschlossen und der Akku-Pack ❺ einsatzbereit ist.

♦ Schieben Sie den Akku-Pack ❺ in das Gerät ein.

Akku-Pack ins Gerät einsetzen / entnehmen

Akku-Pack einsetzen:

♦ Bringen Sie den Drehrichtungsumschalter ❸ in Mittelstellung (Sperre).
Lassen Sie den Akku-Pack ❺ in den Griff einrasten.

Akku-Pack entnehmen:

♦ Drücken Sie die Taste zur Entriegelung ❹ und entnehmen Sie den Akku-Pack ❺.

Akkuzustand prüfen

♦ Drücken Sie zum Prüfen des Akkuzustands die Taste-Akkuzustand ❻. Der Zustand bzw. die Restleistung wird in der Akku-Display-LED ❼ wie folgt angezeigt:

♦ GRÜN / ROT / ORANGE = maximale Ladung / Leistung
ROT / ORANGE = mittlere Ladung / Leistung
ROT = schwache Ladung – Akku aufladen

Inbetriebnahme

Zusatz-Handgriff

HINWEIS

► Aus Sicherheitsgründen dürfen Sie dieses Gerät nur mit montiertem Zusatz-Handgriff ⓾ verwenden.

♦ Lösen Sie den Zusatz-Handgriff ⓾ durch Drehen im Uhrzeigersinn (siehe Ausklappseite).

♦ Drehen Sie den Zusatz-Handgriff ⓾ in die gewünschte Position.

♦ Ziehen Sie den Zusatz-Handgriff ⓾ durch Drehen gegen den Uhrzeigersinn in der neuen Position wieder fest.

Tiefenanschlag

♦ Drücken Sie die Arretiertaste für den Tiefenanschlag ⓭ und halten Sie sie gedrückt.

♦ Setzen Sie den Tiefenanschlag ⓮ in den Zusatz-Handgriff ⓾ ein.

♦ Achten Sie darauf, dass die Zahnung des Tiefenanschlags ⓮ nach unten zeigt.

♦ Ziehen Sie den Tiefenanschlag ⓮ so weit heraus, dass der Abstand zwischen der Spitze des Bohrers und der Spitze des Tiefenanschlags der gewünschten Bohrtiefe entspricht.

♦ Lassen Sie die Arretiertaste für den Tiefenanschlag ⓭ los, um den Tiefenschlag zu arretieren.

Werkzeug / Bohrfutter:

♦ Setzen Sie das Werkzeug drehend in die Werkzeugaufnahme ⓫ ein, bis es selbsttätig verriegelt wird.

♦ Überprüfen Sie durch Ziehen des Werkzeugs die einwandfreie Verriegelung. Das Werkzeug hat systembedingt ein radiales Spiel.

Werkzeug entnehmen:

♦ Ziehen Sie die Verriegelungshülse ⓬ nach hinten und entnehmen Sie das Werkzeug.

Bedienung

Betriebsart wählen

⚠ WARNUNG!

► Betätigen Sie den Funktionswahlschalter ❶ erst, wenn das Gerät zum völligen Stillstand gekommen ist. Ein Umschalten der Funktion bei sich drehendem Werkzeug kann das Gerät beschädigen.

Funktionswahlschalter:

♦ Drücken und halten Sie die Entriegelungstaste ❶a des Funktionswahlschalters ❶. Drehen Sie den Funktionswahlschalter ❶ so, dass die gewünschte Funktion an der Pfeil-Markierung einrastet:

Funktion	Symbol
Bohren	
Hammerbohren	
Meißelposition-Verstellung	
Meißeln	

Meißelposition verstellen:

Sie können mit dieser Funktion das Werkzeug für den Meißelvorgang in die erforderliche Position drehen.

♦ Drehen Sie den Funktionswahlschalter ❶ in die Position .

♦ Drehen Sie das Werkzeug in der Werkzeugaufnahme ⓫ in die erforderliche Position.

♦ Drehen Sie für den Meißelvorgang den Funktionswahlschalter ❶ in die Position .

Drehzahl vorwählen

Mit dem Stellrad zur Drehzahlvorwahl ❽ können Sie die Drehzahl vorwählen. Stufe 1 (niedrige Drehzahl) bis Stufe 6 (hohe Drehzahl)

Ermitteln Sie die richtige Einstellung durch einen praktischen Test:

- Stufe 3 – 6: hohe Drehzahl: zum Hammerbohren/Meißeln in Beton oder Stein
- Stufe 1 – 3: niedrige Drehzahl: zum Bohren in Stahl oder Holz

Ein- und ausschalten

Gerät einschalten:

♦ Drücken Sie den EIN-/AUS-Schalter ❷.

Gerät ausschalten:

♦ Lassen Sie den EIN-/AUS-Schalter ❷ los.

Drehrichtung umschalten

♦ Wechseln Sie die Drehrichtung, indem Sie den Drehrichtungsumschalter ❸ nach rechts bzw. links durchdrücken.

Wartung und Reinigung

WARNUNG! VERLETZUNGSGEFAHR! Schalten Sie vor allen Arbeiten am Gerät das Gerät aus und entnehmen Sie den Akku.

Das Gerät ist wartungsfrei.

- Das Gerät muss stets sauber, trocken und frei von Öl oder Schmierfetten sein.
- Verwenden Sie zum Reinigen des Gehäuses ein trockenes Tuch. Verwenden Sie niemals Benzin, Lösungsmittel oder Reiniger, die Kunststoff angreifen.
- Es dürfen keine Flüssigkeiten in das Innere der Geräte gelangen.
- Säubern Sie regelmäßig die Werkzeugaufnahme ⓫.

♦ Ziehen Sie dazu die Verriegelungshülse ⓬ nach hinten und ziehen Sie die Staubschutzkappe von der Werkzeugaufnahme ⓫ ab.

♦ Fetten Sie vor dem Einsetzen des Werkzeugs die Werkzeugaufnahme ⓫ leicht ein.

- Soll ein Lithium-Ionen-Akku längere Zeit gelagert werden, muss regelmäßig der Ladezustand kontrolliert werden. Der optimale Ladezustand liegt zwischen 50 % und 80 %. Das optimale Lagerungsklima ist kühl und trocken.

HINWEIS

► Nicht aufgeführte Ersatzteile (wie z. B. Akku, Schalter) können Sie über unsere Service - Hotline bestellen.

⚠ WARNUNG!

- Wenn ein Ersatz der Anschlussleitung erforderlich ist, dann ist dies vom Hersteller oder seinem Vertreter auszuführen, um Sicherheitsgefährdungen zu vermeiden.

Entsorgung

Die Verpackung besteht aus umweltfreundlichen Materialien, die Sie über die örtlichen Recyclingstellen entsorgen können.

Werfen Sie Elektrowerkzeuge nicht in den Hausmüll!

Gemäß Europäischer Richtlinie 2012/19/EU müssen verbrauchte Elektrowerkzeuge getrennt gesammelt und einer umweltgerechten Wiederverwertung zugeführt werden.

Li-ion

Werfen Sie Akkus nicht in den Hausmüll!

Defekte oder verbrauchte Akkus müssen gemäß Richtlinie 2006/66/EC recycelt werden. Geben Sie Akku-Pack und / oder das Gerät über die angebotenen Sammeleinrichtungen zurück.
Über Entsorgungsmöglichkeiten für ausgediente Elektrowerkzeuge / Akku-Pack informieren Sie sich bitte bei Ihrer Gemeinde- oder Stadtverwaltung.

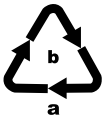

Entsorgen Sie die Verpackung umweltgerecht.
Beachten Sie die Kennzeichnung auf den verschiedenen Verpackungsmaterialien und trennen Sie diese gegebenenfalls gesondert. Die Verpackungsmaterialien sind gekennzeichnet mit Abkürzungen (a) und Ziffern (b) mit folgender Bedeutung:
1–7: Kunststoffe,
20–22: Papier und Pappe,
80–98: Verbundstoffe

Möglichkeiten zur Entsorgung des ausgedienten Produkts erfahren Sie bei Ihrer Gemeinde- oder Stadtverwaltung.

Garantie der Kompernaß Handels GmbH

Sehr geehrte Kundin, sehr geehrter Kunde,

Sie erhalten auf dieses Gerät 3 Jahre Garantie ab Kaufdatum. Im Falle von Mängeln dieses Produkts stehen Ihnen gegen den Verkäufer des Produkts gesetzliche Rechte zu. Diese gesetzlichen Rechte werden durch unsere im Folgenden dargestellte Garantie nicht eingeschränkt.

Garantiebedingungen

Die Garantiefrist beginnt mit dem Kaufdatum. Bitte bewahren Sie den Kassenbon gut auf. Dieser wird als Nachweis für den Kauf benötigt.

Tritt innerhalb von drei Jahren ab dem Kaufdatum dieses Produkts ein Material- oder Fabrikationsfehler auf, wird das Produkt von uns – nach unserer Wahl – für Sie kostenlos repariert, ersetzt, oder der Kaufpreis erstattet. Diese Garantieleistung setzt voraus, dass innerhalb der Dreijahresfrist das defekte Gerät und der Kaufbeleg (Kassenbon) vorgelegt und schriftlich kurz beschrieben wird, worin der Mangel besteht und wann er aufgetreten ist.

Wenn der Defekt von unserer Garantie gedeckt ist, erhalten Sie das reparierte oder ein neues Produkt zurück. Mit Reparatur oder Austausch des Produkts beginnt kein neuer Garantiezeitraum.

Garantiezeit und gesetzliche Mängelansprüche

Die Garantiezeit wird durch die Gewährleistung nicht verlängert. Dies gilt auch für ersetzte und reparierte Teile. Eventuell schon beim Kauf vorhandene Schäden und Mängel müssen sofort nach dem Auspacken gemeldet werden. Nach Ablauf der Garantiezeit anfallende Reparaturen sind kostenpflichtig.

Garantieumfang

Das Gerät wurde nach strengen Qualitätsrichtlinien sorgfältig produziert und vor Auslieferung gewissenhaft geprüft.

Die Garantieleistung gilt für Material- oder Fabrikationsfehler. Diese Garantie erstreckt sich nicht auf Produktteile, die normaler Abnutzung ausgesetzt sind und daher als Verschleißteile angesehen werden können oder für Beschädigungen an zerbrechlichen Teilen, z. B. Schalter, Akkus oder Teile, die aus Glas gefertigt sind.

Diese Garantie verfällt, wenn das Produkt beschädigt, nicht sachgemäß benutzt oder gewartet wurde. Für eine sachgemäße Benutzung des Produkts sind alle in der Bedienungsanleitung aufgeführten Anweisungen genau einzuhalten. Verwendungszwecke und Handlungen, von denen in der Bedienungsanleitung abgeraten oder vor denen gewarnt wird, sind unbedingt zu vermeiden.

Das Produkt ist nur für den privaten und nicht für den gewerblichen Gebrauch bestimmt. Bei missbräuchlicher und unsachgemäßer Behandlung, Gewaltanwendung und bei Eingriffen, die nicht von unserer autorisierten Serviceniederlassung vorgenommen wurden, erlischt die Garantie.

Abwicklung im Garantiefall

Um eine schnelle Bearbeitung Ihres Anliegens zu gewährleisten, folgen Sie bitte den folgenden Hinweisen:

- Bitte halten Sie für alle Anfragen den Kassenbon und die Artikelnummer (z. B. IAN 123456) als Nachweis für den Kauf bereit.
- Die Artikelnummer entnehmen Sie bitte dem Typenschild am Produkt, einer Gravur am Produkt, dem Titelblatt der Bedienungsanleitung (unten links) oder dem Aufkleber auf der Rück- oder Unterseite des Produktes.
- Sollten Funktionsfehler oder sonstige Mängel auftreten, kontaktieren Sie zunächst die nachfolgend benannte Serviceabteilung **telefonisch** oder per **E-Mail**.
- Ein als defekt erfasstes Produkt können Sie dann unter Beifügung des Kaufbelegs (Kassenbon) und der Angabe, worin der Mangel besteht und wann er aufgetreten ist, für Sie portofrei an die Ihnen mitgeteilte Serviceanschrift übersenden.

Auf www.lidl-service.com können Sie diese und viele weitere Handbücher, Produktvideos und Installationssoftware herunterladen.

Mit diesem QR-Code gelangen Sie direkt auf die Lidl-Service-Seite (www.lidl-service.com) und können mittels der Eingabe der Artikelnummer (IAN) 123456 Ihre Bedienungsanleitung öffnen.

HINWEIS

- Bei Parkside und Florabest Werkzeugen senden Sie bitte ausschließlich den defekten Artikel ohne Zubehör (z. B. Akku, Aufbewahrungskoffer, Montagewerkzeuge, etc) ein.

Service

⚠ WARNUNG!

- **Lassen Sie Ihre Geräte von der Servicestelle oder einer Elektrofachkraft und nur mit Original-Ersatzteilen reparieren.** Damit wird sichergestellt, dass die Sicherheit des Gerätes erhalten bleibt.
- **Lassen Sie den Austausch des Steckers oder der Netzleitung immer vom Hersteller des Gerätes oder seinem Kundendienst ausführen.** Damit wird sichergestellt, dass die Sicherheit des Gerätes erhalten bleibt.

(DE) **Service Deutschland**
Tel.: 0800 5435 111 (Kostenfrei aus dem dt. Festnetz/Mobilfunknetz)
E-Mail: kompernass@lidl.de

(AT) **Service Österreich**
Tel.: 0820 201 222 (0,15 EUR/Min.)
E-Mail: kompernass@lidl.at

(CH) **Service Schweiz**
Tel.: 0842 665566 (0,08 CHF/Min., Mobilfunk max. 0,40 CHF/Min.)
E-Mail: kompernass@lidl.ch

IAN 321053_1901

Importeur

KOMPERNASS HANDELS GMBH
BURGSTRASSE 21
44867 BOCHUM
GERMANY
www.kompernass.com

Original-Konformitätserklärung

Wir, KOMPERNASS HANDELS GMBH, Dokumentenverantwortlicher: Herr Semi Uguzlu, BURGSTR. 21, 44867 BOCHUM, Deutschland, erklären hiermit, dass dieses Produkt mit den folgenden Normen, normativen Dokumenten und EG-Richtlinien übereinstimmt:

Maschinenrichtlinie
(2006/42/EG)

EG-Niederspannungsrichtlinie (nur Ladegerät)
(2014/35/EU)

Elektromagnetische Verträglichkeit
(2014/30/EU)

RoHS Richtlinie
(2011/65/EU)*

*Die alleinige Verantwortung für die Ausstellung dieser Konformitätserklärung trägt der Hersteller. Der oben beschriebene Gegenstand der Erklärung erfüllt die Vorschriften der Richtlinie 2011/65/EU des Europäischen Parlaments und des Rates vom 8. Juni 2011 zur Beschränkung der Verwendung bestimmter gefährlicher Stoffe in Elektro- und Elektronikgeräten.

Angewandte harmonisierte Normen:

EN 60745-1:2009/A11:2010

EN 60745-2-6:2010

EN 60335-1:2012/A13:2017

EN 60335-2-29:2004/A11:2018

EN 62233:2008

EN 55014-1:2017

EN 55014-2:2015

EN 61000-3-2:2014

EN 61000-3-3:2013

EN 50581:2012

Typbezeichnung der Maschine: Akku-Kombihammer PKHAP 20-Li A1

Herstellungsjahr: 07-2019

Seriennummer: IAN 321053_1901

Bochum, 05.07.2019

CE

Semi Uguzlu
- Qualitätsmanager -

Technische Änderungen im Sinne der Weiterentwicklung sind vorbehalten.

Ersatz-Akku Bestellung

Wenn Sie einen Ersatz-Akku für Ihr Gerät bestellen möchten, so können Sie dies entweder bequem im Internet unter www.kompernass.com oder telefonisch abwickeln.
Dieser Artikel kann aufgrund begrenzter Vorratsmenge nach kurzer Zeit ausverkauft sein.

HINWEIS

- Die Bestellung von Ersatzteilen kann in einigen Ländern nicht online vorgenommen werden. Kontaktieren Sie in diesem Fall bitte die Service-Hotline.

Telefonische Bestellung

(DE) **Service Deutschland**
Tel.: 0800 5435 111 (kostenfrei aus dem dt. Festnetz/Mobilfunknetz)
E-Mail: kompernass@lidl.de

(AT) **Service Österreich**
Tel.: 0820 201 222 (0,15 EUR/Min.)
E-Mail: kompernass@lidl.at

(CH) **Service Schweiz**
Tel.: 0842 665566 (0,08 CHF/Min., Mobilfunk max. 0,40 CHF/Min.)
E-Mail: kompernass@lidl.ch

Um eine schnelle Bearbeitung Ihrer Bestellung zu gewährleisten, halten Sie bitte für alle Anfragen die Artikelnummer (IAN 321053) des Gerätes bereit.

Table des matières

Introduction 16
Utilisation conforme à l'usage prévu 16
Composants représentés 16
Matériel livré 16
Caractéristiques techniques 16

Avertissements de sécurité généraux pour l'outil électrique 17
1. Sécurité de la zone de travail 17
2. Sécurité électrique 18
3. Sécurité des personnes 18
4. Utilisation et entretien de l'outil 19
5. Utilisation et manipulation d'un outil à accu. 19
6. Service après-vente 20
Accessoires/équipements supplémentaires d'origine. 20
Consignes de sécurité relatives aux chargeurs. 20

Avant la mise en service 21
Recharger le bloc-accu (voir fig. A) 21
Mettre le bloc-accu dans l'appareil / l'en retirer 21
Contrôler l'état de l'accu. 21

Mise en service 21
Poignée supplémentaire 21
Butée de profondeur 21

Utilisation 22
Sélection du mode de fonctionnement 22
Présélectionner la vitesse de rotation 22
Allumer et éteindre 22
Inverser le sens de rotation. 22

Entretien et nettoyage 23

Recyclage 23

Garantie de Kompernass Handels GmbH 24

Service après-vente 25
Importateur. 25

Traduction de la déclaration de conformité originale 26

Commande d'accu de rechange 27
Commande téléphonique. 27

PERFORATEUR-BURINEUR SANS FIL PKHAP 20-Li A1

Introduction

Nous vous félicitons pour l'achat de votre nouvel appareil. Vous venez ainsi d'opter pour un produit de grande qualité. Le mode d'emploi fait partie de ce produit. Il contient des remarques importantes concernant la sécurité, l'utilisation et le recyclage. Avant d'utiliser le produit, veuillez vous familiariser avec toutes les consignes d'utilisation et avertissements de sécurité. N'utilisez le produit que conformément aux descriptions et pour les domaines d'utilisation indiqués. Si vous cédez le produit à un tiers, remettez-lui également tous les documents.

Utilisation conforme à l'usage prévu

L'appareil est destiné au :

- perçage à percussion dans la brique, le béton et la pierre
- au burinage dans le béton, la pierre et le crépi
- au perçage dans la pierre, le bois et le métal

Toute utilisation autre ou modification de l'appareil est considérée comme non conforme et s'accompagne de risques d'accident non négligeables. Le fabricant n'assume aucune responsabilité pour les dommages résultant d'une utilisation non conforme à l'usage prévu. L'outil n'est pas conçu pour un usage professionnel.

Composants représentés

❶ Sélecteur de fonction
❶a Touche de déverrouillage du sélecteur de fonction
❷ Interrupteur marche/arrêt
❸ Inverseur de sens de rotation / blocage
❹ Touche de déverrouillage du bloc-accu
❺ Bloc-accu
❻ Touche d'état accu
❼ LED d'état de charge du bloc-accu
❽ Molette de présélection de vitesse
❾ Lampe de travail LED
❿ Poignée supplémentaire
⓫ Porte-outil avec capuchon anti-poussière
⓬ Manchon de verrouillage
⓭ Touche d'arrêt de la butée de profondeur
⓮ Butée de profondeur
⓯ Chargeur rapide
⓰ LED de contrôle de charge rouge
⓱ LED de contrôle de charge verte

Matériel livré

1 perforateur burineur sans fil
1 chargeur rapide d'accu
1 bloc-accu
1 poignée supplémentaire
1 butée de profondeur métallique
1 mallette de transport
1 mode d'emploi

Caractéristiques techniques

Perforateur burineur sans fil : PKHAP 20-Li A1

Tension nominale :	20 V ⎓ (courant continu)
Régime à vide :	n_0 0-950 min^{-1}
Fréquence de frappe :	0-4700 min^{-1}
Énergie de frappe :	3 J
Diamètre de perçage max. :	13 mm pour l'acier 27 mm pour le bois 24 mm pour le béton

Accu : PAP 20 A3

Type :	LITHIUM-IONS
Tension nominale :	20 V ⎓ (courant continu)
Capacité :	4 Ah (80Wh)
Cellules :	10

Chargeur rapide d'accu : PLG 20 A3

ENTRÉE / Input :	
Tension nominale :	230 - 240 V ~, 50 Hz (courant alternatif)
Puissance nominale absorbée :	120 W
Fusible (interne) :	3,15 A T3.15A
SORTIE / Output :	
Tension nominale :	21,5 V ⎓ (courant continu)
Courant nominal :	4,5 A
Temps de charge :	env. 60 min
Classe de protection :	II / ⧈ (double isolation)

ATTENTION !
Surface brûlante.
Il y a un risque de brûlure.

Valeur d'émissions sonores :

Valeur de mesure du bruit déterminée conformément à la norme EN 60745. Le niveau de bruit A pondéré typique de l'outil électrique est de :

Perçage à percussion :

Niveau de pression acoustique :	L_{pA} =	93,6	dB (A)
Imprécision K :		3	dB
Niveau de puissance acoustique :	L_{WA} =	104	dB (A)
Imprécision K :		3	dB

Valeur totale des vibrations :

Valeurs totales des vibrations (somme vectorielle triaxiale) déterminées selon la norme EN 60745 :

Perçage à percussion (poignée principale) :
$a_{h, AG}$ = 5,677 m/s², K = 1,5 m/s²

(poignée supplémentaire) :
$a_{h, AG}$ = 6,334 m/s², K = 1,5 m/s²

⚠ AVERTISSEMENT !

- Le niveau de vibrations indiqué dans les présentes instructions a été mesuré conformément aux méthodes de mesure décrites dans la norme EN 60745 et peut être utilisé pour comparer des appareils. La valeur d'émission des vibrations déclarée peut également être utilisée pour une évaluation préliminaire de l'exposition.
  Le niveau des vibrations varie en fonction de l'usage de l'outil électrique et peut, dans certains cas, excéder la valeur indiquée dans ces instructions.

REMARQUE

- Essayez de garder la sollicitation par vibrations aussi faible que possible. Des mesures d'exemple de réduction de la sollicitation des vibrations sont le port de gants lors de l'utilisation de l'outil et la limitation du temps de travail. À ce titre, toutes les parts du cycle de travail doivent être prises en compte (par exemple les durées pendant lesquelles l'outil électrique est éteint et celles pendant lesquelles il est allumé, mais fonctionne sans charge).

Avertissements de sécurité généraux pour l'outil électrique

⚠ AVERTISSEMENT !

- **Lire tous les avertissements de sécurité et toutes les instructions.** Ne pas suivre les avertissements et instructions peut donner lieu à un choc électrique, un incendie et/ou une blessure sérieuse.

Conserver tous les avertissements et toutes les instructions pour pouvoir s'y reporter ultérieurement.

Le terme "outil électrique" dans les avertissements de sécurité fait référence à votre outil électrique alimenté par le secteur (avec cordon d'alimentation) ou à votre outil fonctionnant sur batterie (sans cordon d'alimentation).

1. Sécurité de la zone de travail

a) **Conserver la zone de travail propre et bien éclairée.** Les zones en désordre ou sombres sont propices aux accidents.

b) **Ne pas faire fonctionner les outils électriques en atmosphère explosive, par exemple en présence de liquides inflammables, de gaz ou de poussières.** Les outils électriques produisent des étincelles qui peuvent enflammer les poussières ou les fumées.

c) **Maintenir les enfants et les personnes présentes à l'écart pendant l'utilisation de l'outil électrique.** Les distractions peuvent vous faire perdre le contrôle de l'outil.

2. Sécurité électrique

a) **La fiche de l'outil électrique doit être adaptée à la prise de courant. Ne jamais modifier la fiche de quelque façon que ce soit. Ne pas utiliser d'adaptateurs avec des outils électrique à branchement de terre.** Des fiches non modifiées et des socles adaptés réduisent le risque de choc électrique.

b) **Éviter tout contact du corps avec des surfaces reliées à la terre telles que les tuyaux, les radiateurs, les cuisinières et les réfrigérateurs.** Il existe un risque accru de choc électrique si votre corps est relié à la terre.

c) **Ne pas exposer les outils électriques à la pluie ou à des conditions humides.** La pénétration d'eau à l'intérieur d'un outil augmentera le risque de choc électrique.

d) **Ne pas maltraiter le cordon. Ne jamais utiliser le cordon pour porter, tirer ou débrancher l'outil. Maintenir le cordon à l'écart de la chaleur, du lubrifiant, des arêtes ou des parties en mouvement.** Des cordons endommagés ou emmêlés augmentent le risque de choc électrique.

e) **Lorsqu'on utilise un outil à l'extérieur, utiliser un prolongateur adapté à l'utilisation extérieure.** L'utilisation d'un cordon adapté à l'utilisation extérieure réduit le risque de choc électrique.

f) **Si l'usage d'un outil électrique dans un emplacement humide est inévitable, utiliser une alimentation protégée par un dispositif à courant différentiel résiduel (RCD).** L'usage d'un RCD réduit le risque de choc électrique.

3. Sécurité des personnes

a) **Rester vigilant, regarder ce que vous êtes en train de faire et faire preuve de bon sens dans votre utilisation de l'outil. Ne pas utiliser un outil lorsque vous êtes fatigué ou sous l'emprise de drogues, d'alcool ou de médicaments.** Un moment d'inattention en cours d'utilisation d'un outil peut entraîner des blessures graves des personnes.

b) **Utiliser un équipement de sécurité. Toujours porter une protection pour les yeux.** Les équipements de sécurité tels que les masques contre les poussières, les chaussures de sécurité antidérapantes, les casques ou les protections acoustiques utilisés pour les conditions appropriées réduiront les blessures de personnes.

c) **Éviter tout démarrage intempestif. S'assurer que l'interrupteur est en position arrêt avant de brancher l'outil au secteur et/ou au bloc de batteries, de le ramasser ou de le porter.** Porter les outils en ayant le doigt sur l'interrupteur ou brancher des outils dont l'interrupteur est en position marche est source d'accidents.

d) **Retirer toute clé de réglage avant de mettre l'outil électrique en marche.** Une clé laissée fixée sur une partie tournante de l'outil peut donner lieu à des blessures de personnes.

e) **Ne pas se précipiter. Garder une position et un équilibre adaptés à tout moment.** Cela permet un meilleur contrôle de l'outil dans des situations inattendues.

f) **S'habiller de manière adaptée. Ne pas porter de vêtements amples ou de bijoux. Garder les cheveux, les vêtements et les gants à distance des parties en mouvement.** Des vêtements amples, des bijoux ou les cheveux longs peuvent être pris dans des parties en mouvement.

g) **Si des dispositifs sont fournis pour le raccordement d'équipements pour l'extraction et la récupération des poussières, s'assurer qu'ils sont connectés et correctement utilisés.** Utiliser des collecteurs de poussière peut réduire les risques dus aux poussières.

4. Utilisation et entretien de l'outil

a) **Ne pas forcer l'outil. Utiliser l'outil adapté à votre application.** L'outil adapté réalisera mieux le travail et de manière plus sûre au régime pour lequel il a été construit.

b) **Ne pas utiliser l'outil électrique si l'interrupteur ne permet pas de passer de l'état de marche à arrêt et inversement.** Tout outil qui ne peut pas être commandé par l'interrupteur est dangereux et il faut le réparer.

c) **Débrancher la fiche de la source d'alimentation en courant et/ou le bloc de batteries de l'outil avant tout réglage, changement d'accessoires ou avant de ranger l'outil.** De telles mesures de sécurité préventives réduisent le risque de démarrage accidentel de l'outil électrique.

d) **Conserver les outils électriques à l'arrêt hors de la portée des enfants. Et ne pas permettre à des personnes ne connaissant pas l'outil ou les présentes instructions de le faire fonctionner.** Les outils électriques sont dangereux entre les mains d'utilisateurs novices.

e) **Observer la maintenance de l'outil. Vérifier qu'il n'y a pas de mauvais alignement ou de blocage des parties mobiles, des pièces cassées ou toute autre condition pouvant affecter le fonctionnement de l'outil. En cas de dommages, faire réparer l'outil avant de l'utiliser.** De nombreux accidents sont dus à des outils électriques mal entretenus.

f) **Garder affûtés et propres les outils permettant de couper.** Des outils destinés à couper correctement entretenus avec des pièces coupantes tranchantes sont moins susceptibles de bloquer et sont plus faciles à contrôler.

g) **Utiliser l'outil électrique, les accessoires et les lames etc., conformément à ces instructions. en tenant compte des conditions de travail et du travail à réaliser.** L'utilisation de l'outil électrique pour des opérations différentes de celles prévues peut donner lieu à des situations dangereuses.

5. Utilisation et manipulation d'un outil à accu

a) **Recharger les batteries uniquement avec les chargeurs recommandés par le fabricant.** Un chargeur compatible pour certains types de batteries peut provoquer un incendie s'il est utilisé avec d'autres batteries.

b) **N'utiliser les outils qu'avec des blocs de batteries spécifiquement désignés.** L'utilisation de tout autre bloc de batteries peut créer un risque de blessure et de feu.

c) **Tenir les accus inutilisés à l'abri des agrafes, pièces de monnaie, clés, clous, vis et autres objets en métal susceptibles de court-circuiter les contacts.** Un court-circuit entre les contacts des accus peut provoquer des brûlures ou un incendie.

d) **L'accu peut couler en cas d'usage incorrect. Éviter tout contact avec ce liquide. Laver à l'eau en cas de contact involontaire. En cas de contact du liquide avec les yeux, il faut en plus consulter un médecin.** Le liquide qui s'écoule des accus peut causer des irritations de la peau ou des brûlures.

e) **N'utilisez pas de batterie endommagée ou modifiée.** Les batteries endommagées ou modifiées peuvent se comporter de manière imprévisible et entraîner un incendie, une explosion ou un risque de blessures.

f) **N'exposez jamais une batterie au feu ou à des températures trop élevées.** Le feu ou des températures supérieures à 130 °C (265 °F) peuvent entraîner une explosion.

g) **Suivez toutes les instructions relatives au chargement et ne chargez jamais la batterie ou l'outil sans fil en dehors de la plage de températures indiquée dans ce mode d'emploi.** Un chargement incorrect ou un chargement en dehors de la plage de températures autorisée peut détruire l'appareil et augmenter le risque d'incendie.

PRUDENCE ! RISQUE D'EXPLOSION ! Ne rechargez jamais des piles non rechargeables.

Protégez l'accu de la chaleur, par ex. aussi du rayonnement solaire continu, du feu, de l'eau et de l'humidité. Il y a risque d'explosion.

6. Service après-vente

a) **Faire entretenir l'outil électrique par un réparateur qualifié utilisant uniquement des pièces de rechange identiques.** Cela assurera que la sécurité de l'outil est maintenue.

b) **N'entretenez jamais des batteries endommagées.** L'entretien des accus ne doit être effectué que par le constructeur ou des points de service après-vente agréés.

Consignes de sécurité spécifiques aux marteaux perforateurs

- **Portez une protection auditive.** L'exposition au bruit peut provoquer une perte auditive.
- **Utilisez la poignée supplémentaire fournie avec l'appareil.**La perte de contrôle peut entraîner des blessures.
- **Tenez l'outil au niveau de ses surfaces de préhension isolées en cas d'exécution de travaux où l'outil peut entrer en contact avec des câbles électriques dissimulés ou son propre cordon d'alimentation.**Le contact avec un câble électrique sous tension peut également mettre les parties métalliques de l'appareil sous tension et provoquer un choc électrique.
- **Portez un masque anti-poussières.**

⚠ AVERTISSEMENT ! POUSSIÈRES TOXIQUES !

► Le traitement de poussières nocives / toxiques représente un danger pour la santé de l'utilisateur ou des personnes situées à proximité.

- ATTENTION AUX LIGNES/CONDUITES ! DANGER !
  Veiller à ne pas entrer en contact avec des lignes électriques, conduites de gaz ou d'eau lors de travaux effectués avec l'outil électrique. Si nécessaire, vérifiez avec un détecteur de lignes/conduites avant de percer un mur ou d'y pratiquer une saignée.

Accessoires/équipements supplémentaires d'origine

- **Utilisez uniquement des accessoires et équipements supplémentaires spécifiés dans le mode d'emploi ou dont le logement est compatible avec l'appareil.**

Consignes de sécurité relatives aux chargeurs

- Cet appareil peut être utilisé par des enfants à partir de 8 ans et par des personnes ayant des capacités physiques, sensorielles ou mentales réduites ou disposant de peu d'expérience et/ou de connaissances, à condition qu'ils soient surveillés ou qu'ils aient été initiés à l'utilisation sécurisée de l'appareil et qu'ils aient compris les dangers en résultant. Ne pas laisser les enfants jouer avec l'appareil. Le nettoyage et la maintenance utilisateur ne doivent pas être réalisés par des enfants s'ils ne sont pas surveillés.

Le chargeur convient uniquement à une exploitation en intérieur.

⚠ AVERTISSEMENT !

- Si le cordon d'alimentation de l'appareil est endommagé, il doit être remplacé par le fabricant, son service après-vente ou une personne de qualification similaire afin d'éviter tout risque.

Avant la mise en service

Recharger le bloc-accu (voir fig. A)

⚠ PRUDENCE !

► Débranchez toujours la fiche secteur avant de retirer le bloc-accu ❺ du chargeur ou de le mettre en place.

- Ne chargez jamais le bloc-accu ❺ lorsque la température ambiante est inférieure à 10 °C ou supérieure à 40 °C.
- ♦ Placez le bloc-accu ❺ dans le chargeur rapide ⓯ (voir fig. A).
- ♦ Insérez la fiche secteur dans la prise de courant. La LED de contrôle ⓰ s'allume en rouge et signale que l'opération de chargement est en cours.
- ♦ La LED de contrôle de charge verte ⓱ vous signale que l'opération de chargement est terminée et que le bloc-accu ❺ est prêt à être utilisé.
- ♦ Introduisez le bloc-accu ❺ dans l'appareil.

Mettre le bloc-accu dans l'appareil / l'en retirer

Mise en place du bloc-accu :

- ♦ Placez l'inverseur de sens de rotation ❸ en position centrale (verrouillage). Faites s'enclencher le bloc-accu ❺ dans la poignée.

Retirer le bloc-accu :

- ♦ Appuyez sur la touche de déverrouillage ❹ puis retirez le bloc-accu ❺.

Contrôler l'état de l'accu

- ♦ Pour vérifier l'état de l'accu, appuyez sur la touche d'état de l'accu ❻. L'état et la puissance restante s'affichent comme suit dans la LED d'affichage de l'accu ❼ :
  VERT / ROUGE / ORANGE = charge / puissance maximale
  ROUGE / ORANGE = charge / puissance moyenne
  ROUGE = charge faible – recharger l'accu

Mise en service

Poignée supplémentaire

REMARQUE

► Pour des raisons de sécurité, cet appareil doit être uniquement utilisé avec une poignée supplémentaire ⓾ montée.

- ♦ Desserrez la poignée supplémentaire ⓾ en tournant dans le sens horaire (voir volet dépliant).
- ♦ Tournez la poignée supplémentaire ⓾ jusque sur la position souhaitée.
- ♦ Resserrez la poignée supplémentaire ⓾ sur sa nouvelle position en tournant dans le sens antihoraire.

Butée de profondeur

- ♦ Appuyez sur la touche d'arrêt de la butée de profondeur ⓭ et maintenez-la appuyée.
- ♦ Insérez la butée de profondeur ⓮ dans la poignée supplémentaire ⓾.
- ♦ Assurez-vous que la denture de la butée de profondeur ⓮ soit orientée vers le bas.
- ♦ Sortez la butée de profondeur ⓮ jusqu'à ce que la distance longitudinale entre la pointe du foret et la pointe de la butée de profondeur corresponde à la profondeur de perçage désirée.
- ♦ Relâchez la touche d'arrêt de la butée de profondeur ⓭ pour arrêter la butée de profondeur.

Outil/mandrin :

- Introduisez l'outil en tournant dans le porte-outil ⓫ jusqu'à ce qu'il se verrouille automatiquement.
- Vérifiez que le verrouillage est parfait en tirant l'outil. L'outil présente un jeu radial lié au système.

Retirer l'outil :

- Tirez le manchon de verrouillage ⓬ vers l'arrière et retirez l'outil.

Utilisation

Sélection du mode de fonctionnement

⚠ AVERTISSEMENT !

► Actionnez le sélecteur de fonction ❶ uniquement lorsque l'appareil s'est complètement immobilisé. Un changement de fonction lorsque l'outil est en rotation peut endommager l'appareil.

Sélecteur de fonction :

- Appuyez longuement sur la touche de déverrouillage ❶a du sélecteur de fonction ❶. Tournez le sélecteur de fonction ❶ de sorte que la fonction désirée s'enclenche au niveau du repère fléché :

Fonction	Symbole
Percer	
Perçage avec percussion	
Ajustement de la position du burin	
Burinage	

Ajuster la position du burin :

Cette fonction permet de tourner l'outil dans la position nécessaire pour procéder au burinage.

- Tournez le sélecteur de fonction ❶ dans la position .
- Tournez l'outil dans le porte-outil ⓫ dans la position nécessaire.
- Pour procéder au burinage, tournez le sélecteur de fonction ❶ dans la position .

Présélectionner la vitesse de rotation

La molette de présélection de vitesse ❽ vous permet de présélectionner la vitesse. Niveau 1 (vitesse de rotation basse) jusqu'au niveau 6 (vitesse de rotation élevée)

Définir le réglage correct par un test pratique :

- Niveau 3 – 6 vitesse élevée : pour perforer/ buriner dans le béton ou la pierre
- Niveau 1 – 3 vitesse basse : pour percer dans l'acier ou le bois

Allumer et éteindre

Allumer l'appareil :

- Actionnez l'interrupteur MARCHE/ARRÊT ❷.

Éteindre l'appareil :

- Relâchez l'interrupteur MARCHE/ARRÊT ❷.

Inverser le sens de rotation

- Inversez le sens de rotation en poussant l'inverseur de sens de rotation ❸ vers la droite ou vers la gauche.

Entretien et nettoyage

AVERTISSEMENT ! RISQUE DE BLESSURES! Avant d'effectuer tout travail sur l'appareil, éteignez-le et retirez l'accu.

L'appareil ne nécessite aucune maintenance particulière.

- L'appareil doit toujours être propre, sec et exempt d'huile ou de graisse.
- Pour le nettoyage du boîtier, utilisez un chiffon sec. N'utilisez jamais d'essence, de solvant ou de nettoyant qui agressent le plastique.
- Aucun liquide ne doit pénétrer à l'intérieur de l'appareil.
- Nettoyez régulièrement le porte-outil ⓫.
- ♦ Tirez pour cela le manchon de verrouillage ⓬ vers l'arrière et détachez le capuchon anti-poussière du porte-outil ⓫.
- ♦ Avant la mise en place de l'outil, graissez légèrement le porte-outil ⓫.
- Si un accu lithium-ions doit rester stocké pendant une période prolongée, il faut contrôler régulièrement son état de charge. L'état de charge optimal se situe entre 50 % et 80 %. Le climat de stockage idéal est frais et sec.

REMARQUE

► Vous pouvez commander des pièces détachées non listées (comme les accus, interrupteurs par ex.) auprès de notre hotline du service après-vente.

⚠ AVERTISSEMENT !

- Lorsqu'un remplacement du cordon d'alimentation est nécessaire, il doit être réalisé par le fabricant ou par son représentant pour éviter toute situation dangereuse.

Recyclage

L'emballage est constitué de matériaux écologiques que vous pouvez recycler par le biais des services de recyclage locaux.

Ne jetez pas les outils électriques dans les ordures ménagères !

Conformément à la directive européenne 2012/19/EU, les outils électriques usagés doivent faire l'objet d'un tri et d'un recyclage respectueux de l'environnement.

Li-ion

Ne jetez pas les accus dans les ordures ménagères !

Les accus défectueux ou usagés doivent être recyclés conformément à la directive 2006/66/CE.
Recyclez le bloc-accu et/ou l'appareil auprès des points de collecte existants.
Informez-vous auprès des services administratifs communaux ou municipaux quant aux possibilités de recyclage des outils électriques / blocs-accus qui ne servent plus.

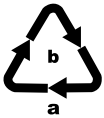

Recyclez l'emballage d'une manière respectueuse de l'environnement. Observez le marquage sur les différents matériaux d'emballage et triez-les séparément si nécessaire. Les matériaux d'emballage sont repérés par des abréviations (a) et des numéros (b) qui ont la signification suivante :
1–7 : Plastiques,
20–22 : Papier et carton,
80–98 : Matériaux composites

Renseignez-vous auprès de votre commune ou des services administratifs de votre ville pour connaître les possibilités de recyclage du produit usagé.

Garantie de Kompernass Handels GmbH

Chère cliente, cher client,

Cet appareil est garanti 3 ans à partir de la date d'achat. Si ce produit venait à présenter des vices, vous disposez de droits légaux face au vendeur de ce produit. Vos droits légaux ne sont pas restreints par notre garantie présentée ci-dessous.

Conditions de garantie

La période de garantie débute à la date d'achat. Veuillez bien conserver le ticket de caisse. Celui-ci servira de preuve d'achat.

Si dans un délai de trois ans suivant la date d'achat de ce produit, un vice de matériel ou de fabrication venait à apparaître, le produit sera réparé, remplacé gratuitement par nos soins ou le prix d'achat remboursé, selon notre choix. Cette prestation sous garantie nécessite, dans le délai de trois ans, la présentation de l'appareil défectueux et du justificatif d'achat (ticket de caisse) ainsi que la description brève du vice et du moment de son apparition.

Si le vice est couvert par notre garantie, vous recevrez le produit réparé ou un nouveau produit en retour. Aucune nouvelle période de garantie ne débute avec la réparation ou l'échange du produit.

Période de garantie et réclamation légale pour vices cachés

L'exercice de la garantie ne prolonge pas la période de garantie. Cette disposition s'applique également aux pièces remplacées ou réparées. Les dommages et vices éventuellement déjà présents à l'achat doivent être signalés immédiatement après le déballage. Toute réparation survenant après la période sous garantie fera l'objet d'une facturation.

Étendue de la garantie

L'appareil a été fabriqué avec soin conformément à des directives de qualité strictes et consciencieusement contrôlé avant sa livraison.

La prestation de la garantie s'applique aux vices de matériel et de fabrication. Cette garantie ne s'étend pas aux pièces du produit qui sont exposées à une usure normale et peuvent de ce fait être considérées comme pièces d'usure, ni aux détériorations de pièces fragiles, par ex. interrupteurs, batteries ou pièces en verre.

Cette garantie devient caduque si le produit est détérioré, utilisé ou entretenu de manière non conforme. Toutes les instructions listées dans le manuel d'utilisation doivent être exactement respectées pour une utilisation conforme du produit. Des buts d'utilisation et actions qui sont déconseillés dans le manuel d'utilisation, ou dont vous êtes avertis doivent également être évités.

Le produit est uniquement destiné à un usage privé et ne convient pas à un usage professionnel. La garantie est annulée en cas d'entretien incorrect et inapproprié, d'usage de la force et en cas d'intervention non réalisée par notre centre de service après-vente agréé.

Procédure en cas de garantie

Afin de garantir un traitement rapide de votre demande, veuillez suivre les indications suivantes :

- Veuillez avoir à portée de main pour toutes questions le ticket de caisse et la référence article (par ex. IAN 12345) en tant que justificatif de votre achat.
- Vous trouverez la référence sur la plaque signalétique sur le produit, une gravure sur le produit, sur la page de garde du mode d'emploi (en bas à gauche) ou sur l'autocollant au dos ou sur le dessous du produit.
- Si des erreurs de fonctionnement ou d'autres vices venaient à apparaître, veuillez d'abord contacter le département service clientèle cité ci-dessous par **téléphone** ou par **e-mail**.

- Vous pouvez ensuite retourner un produit enregistré comme étant défectueux en joignant le ticket de caisse et en indiquant en quoi consiste le vice et quand il est survenu, sans devoir l'affranchir à l'adresse de service après-vente communiquée.

Sur www.lidl-service.com, vous pourrez télécharger ce mode d'emploi et de nombreux autres manuels, vidéos produit et logiciels d'installation.

Grâce à ce code QR, vous arriverez directement sur le site Lidl service après-vente (www.lidl-service.com) et vous pourrez ouvrir votre mode d'emploi en saisissant votre référence (IAN) 123456.

REMARQUE

- Pour les outils Parkside et Florabest, veuillez ne renvoyer que l'article défectueux, sans accessoire (par ex. sans batterie, mallette de rangement, outil de montage, etc.).

Service après-vente

⚠ AVERTISSEMENT !

- **Faites réparer vos appareils par le service après-vente ou un électricien et uniquement avec des pièces de rechange d'origine.** Cela assure le maintien de la sécurité de l'appareil.
- **Confiez toujours le remplacement de la fiche ou du cordon d'alimentation au fabricant de l'appareil ou à son service après-vente.** Cela assure le maintien de la sécurité de l'appareil.

(FR) **Service France**
Tel.: 0800 919270
E-Mail: kompernass@lidl.fr

(CH) **Service Suisse**
Tel.: 0842 665566 (0,08 CHF/Min., mobile max. 0,40 CHF/Min.)
E-Mail: kompernass@lidl.ch

IAN 321053_1901

Importateur

Veuillez tenir compte du fait que l'adresse suivante n'est pas une adresse de service après-vente. Veuillez d'abord contacter le service mentionné.

KOMPERNASS HANDELS GMBH

BURGSTRASSE 21

44867 BOCHUM

ALLEMAGNE

www.kompernass.com

Traduction de la déclaration de conformité originale

Nous soussignés, KOMPERNASS HANDELS GMBH, responsable du document : M. Semi Uguzlu, BURGSTR. 21, 44867 BOCHUM, Allemagne, déclarons par la présente que ce produit est conforme aux normes, documents normatifs et directives CE suivants :

Directive relative aux machines (2006/42/CE)

Directive CE sur les basses tensions (chargeur seulement) (2014/35/EU)

Compatibilité électromagnétique (2014/30/EU)

Directive RoHS (2011/65/EU)*

*La seule responsabilité pour l'établissement de cette déclaration de conformité incombe au fabricant. L'objet de la déclaration décrit ci-dessus répond aux prescriptions de la directive 2011/65/EU du Parlement européen et du Conseil en date du 8 juin 2011 visant la restriction de l'utilisation de certaines substances dangereuses dans les appareils électriques et électroniques.

Normes harmonisées appliquées :

EN 60745-1:2009/A11:2010
EN 60745-2-6:2010
EN 60335-1:2012/A13:2017
EN 60335-2-29:2004/A11:2018
EN 62233:2008
EN 55014-1:2017
EN 55014-2:2015
EN 61000-3-2:2014
EN 61000-3-3:2013
EN 50581:2012

Désignation du modèle de la machine : Perforateur burineur sans fil PKHAP 20-Li A1

Année de fabrication : 07-2019

Numéro de série : IAN 321053_1901

Bochum, le 05/07/2019

CE

Semi Uguzlu

- Responsable qualité -

Sous réserve de modifications techniques à des fins de perfectionnement.

Commande d'accu de rechange

Si vous souhaitez commander un accu de rechange pour votre appareil, vous pouvez le faire très aisément soit sur le site www.kompernass.com ou bien par téléphone.

En raison d'un stock limité, il est possible que cet article soit épuisé en l'espace de peu de temps.

REMARQUE

► Dans certains pays, la commande de pièces détachées ne peut pas être réalisée en ligne. Dans ce cas, veuillez contacter la hotline du service après-vente.

Commande téléphonique

(FR) **Service France**
Tel.: 0800 919270
E-Mail: kompernass@lidl.fr

(CH) **Service Suisse**
Tel.: 0842 665566 (0,08 CHF/Min., mobile max. 0,40 CHF/Min.)
E-Mail: kompernass@lidl.ch

Pour que votre commande soit traitée plus rapidement, veuillez s.v.p. tenir prêt le numéro de référence de l'appareil (par ex. IAN 321053) pour répondre à toute demande de renseignements. Vous trouverez le numéro de référence sur la plaque signalétique ou sur la page de garde de ce mode d'emploi.

Indice

Introduzione 30
Uso conforme 30
Componenti illustrati 30
Materiale in dotazione 30
Dati tecnici 30

Indicazioni generali di sicurezza per elettroutensili 31
1. Sicurezza sul posto di lavoro 31
2. Sicurezza elettrica 32
3. Sicurezza delle persone 32
4. Uso e manipolazione dell'elettroutensile 33
5. Uso e manipolazione dell'utensile a batteria 33
6. Assistenza 34
Accessori / apparecchi addizionali originali 34
Indicazioni relative alla sicurezza per caricabatteria 34

Prima della messa in funzione 35
Caricamento del pacco batteria (vedi fig. A) 35
Inserimento/rimozione del pacco batteria dall'apparecchio 35
Controllo della carica della batteria 35

Messa in funzione 35
Impugnatura supplementare 35
Battuta di profondità 35

Utilizzo 36
Selezione della modalità operativa 36
Preselezione del numero di giri 36
Accensione e spegnimento 36
Commutazione della direzione di rotazione 36

Manutenzione e pulizia 37

Smaltimento 37

Garanzia della Kompernass Handels GmbH 38

Assistenza 39
Importatore 39

Traduzione della dichiarazione di conformità originale 40

Ordine di una batteria di ricambio 41
Ordine telefonico 41

MARTELLO DEMOLITORE RICARICABILE PKHAP 20-Li A1

Introduzione

Congratulazioni per l'acquisto del nuovo apparecchio. È stato scelto un prodotto di alta qualità. Il manuale di istruzioni è parte integrante del presente prodotto. Esso contiene importanti indicazioni per la sicurezza, l'uso e lo smaltimento. Prima di utilizzare il prodotto, acquisire dimestichezza con tutte le indicazioni relative ai comandi e alla sicurezza. Utilizzare il prodotto solo come descritto e per i campi d'impiego indicati. In caso di cessione del prodotto a terzi, consegnare anche tutta la relativa documentazione.

Uso conforme

L'apparecchio è idoneo per:

- trapanare laterizio, calcestruzzo e pietra
- scalpellare in calcestruzzo, pietra e intonaco
- perforare pietra, legno e metallo

Qualunque altro impiego e qualunque modifica dell'apparecchio sono da considerarsi non conformi alla destinazione e comportano il rischio di infortuni. Il produttore non si assume alcuna responsabilità per danni derivanti da uso non conforme. L'apparecchio non è destinato all'uso commerciale.

Componenti illustrati

❶ Selettore di funzione
❶a Tasto di sblocco del selettore di funzione
❷ Interruttore ON/OFF
❸ Commutatore del senso di rotazione/blocco
❹ Tasto per lo sbloccaggio del pacco batteria
❺ Pacco batteria
❻ Tasto livello di carica della batteria
❼ Spia LED della batteria
❽ Rotella di regolazione per la preselezione del numero di giri
❾ Luce di lavoro LED
❿ Impugnatura supplementare
⓫ Portapunte con cappuccio antipolvere
⓬ Bussola di bloccaggio
⓭ Tasto di arresto per battuta di profondità
⓮ Battuta di profondità
⓯ Caricabatteria rapido
⓰ LED di controllo carica rosso
⓱ LED di controllo carica verde

Materiale in dotazione

1 martello demolitore ricaricabile
1 caricabatteria rapido
1 pacco batteria
1 impugnatura supplementare
1 battuta di profondità in metallo
1 valigetta da trasporto
1 manuale di istruzioni per l'uso

Dati tecnici

Martello demolitore ricaricabile: PKHAP 20-Li A1

Tensione nominale:	20 V ⎓ (corrente continua)
Numero di giri a vuoto:	n_0 0 - 950 min^{-1}
Numero di impulsi:	0 - 4700 min^{-1}
Forza della battuta:	3 J
Diametro di foratura max:	13 mm per acciaio 27 mm per legno 24 mm per calcestruzzo

Batteria: PAP 20 A3

Tipo:	IONI DI LITIO
Tensione nominale:	20 V ⎓ (corrente continua)
Capacità:	4 Ah (80 Wh)
Celle:	10

Caricabatteria rapido: PLG 20 A3

INGRESSO/Input:	
Tensione nominale:	230 - 240 V ~, 50 Hz (corrente alternata)
Potenza assorbita nominale:	120 W
Fusibile (interno):	3,15 A T3.15A
USCITA/Output:	
Tensione nominale:	21,5 V ⎓ (corrente continua)
Corrente nominale:	4,5 A
Durata del caricamento:	circa 60 min
Classe di protezione:	II / ⧈ (isolamento doppio)

ATTENZIONE!
Superficie rovente.
Sussiste il pericolo di ustioni.

Valore di emissione acustica:

Valore misurato relativo al rumore rilevato ai sensi della norma EN 60745. Valori tipici del livello di rumore dell'elettroutensile classificato A:

Trapanatura a percussione:

Livello di pressione acustica:	L_{pA} =	93,6	dB (A)
Fattore di incertezza K:		3	dB
Livello di potenza acustica:	L_{WA} =	104	dB (A)
Fattore di incertezza K:		3	dB

Valore complessivo delle vibrazioni:

Valori totali di vibrazione (somma dei vettori di tre direzioni) rilevati ai sensi della norma EN 60745:

Trapanatura a percussione (impugnatura principale):
$a_{h, AG}$ = 5,677 m/s², K = 1,5 m/s²

(impugnatura supplementare):
$a_{h, AG}$ = 6,334 m/s², K = 1,5 m/s²

⚠ AVVERTENZA!

- Il livello di vibrazioni indicato nelle presenti istruzioni è stato misurato secondo un procedimento di misurazione standardizzato conforme alla norma EN 60745 e può essere usato per un confronto tra vari apparecchi. Il coefficiente di emissione delle vibrazioni può anche essere usato per una stima introduttiva dell'esposizione. Il livello di vibrazioni cambia in base all'uso dell'elettroutensile e in alcuni casi può essere superiore al valore indicato nelle presenti istruzioni.

NOTA

- Cercare di ridurre il più possibile la sollecitazione da vibrazioni. Provvedimenti adeguati per la riduzione della sollecitazione da vibrazioni prevedono di indossare guanti nell'utilizzo dell'elettroutensile e di limitare la durata d'impiego. Occorre tenere in considerazione tutte le componenti del ciclo di esercizio (per esempio i tempi nei quali l'elettroutensile è spento e i tempi in cui è acceso ma funziona senza carico).

Indicazioni generali di sicurezza per elettroutensili

⚠ AVVERTENZA!

- **Leggere tutte le indicazioni relative alla sicurezza e le istruzioni.** L'errata applicazione delle indicazioni relative alla sicurezza e delle istruzioni può causare scosse elettriche, incendi e/o gravi lesioni.

Conservare le indicazioni relative alla sicurezza e le istruzioni per un uso futuro.

Il termine "elettroutensile" utilizzato nelle indicazioni di sicurezza si riferisce a elettroutensili collegabili alla rete elettrica (con cavo di rete) e a elettroutensili a batteria (senza cavo di rete).

1. Sicurezza sul posto di lavoro

a) **Mantenere l'area di lavoro pulita e ben illuminata.** Il disordine e la scarsa illuminazione dell'area di lavoro potrebbero dare luogo a infortuni.

b) **Non lavorare con elettroutensili in ambienti a rischio di esplosione, in presenza di liquidi, gas o polveri infiammabili.** Gli elettroutensili generano scintille che possono incendiare la polvere o i vapori.

c) **Tenere lontani i bambini e altre persone durante l'uso dell'elettroutensile.** In caso di distrazione, si potrebbe perdere il controllo dell'apparecchio.

2. Sicurezza elettrica

a) **La spina dell'elettroutensile deve essere idonea all'inserimento nella presa. La spina non deve essere assolutamente modificata.**
Non utilizzare connettori adattatori con elettroutensili collegati a terra. Le spine non modificate e le prese idonee riducono il rischio di scosse elettriche.

b) **Evitare il contatto diretto con superfici collegate a terra, come tubi, termosifoni, stufe e frigoriferi.** Quando il corpo è a diretto contatto con la terra sussiste un maggiore pericolo di scosse elettriche.

c) **Tenere gli elettroutensili lontani dalla pioggia o dall'umidità.** La penetrazione di acqua in un apparecchio elettrico aumenta il rischio di scosse elettriche.

d) **Non utilizzare il cavo elettrico per scopi non conformi, come ad es. per trasportare l'elettroutensile, per appenderlo o per scollegare la spina dalla presa. Tenere il cavo lontano dal calore, dall'olio, da angoli acuminati o da parti dell'apparecchio in movimento.** Cavi danneggiati o aggrovigliati aumentano il rischio di scosse elettriche.

e) **Se si lavora all'aperto con un elettroutensile, utilizzare solo una prolunga omologata anche per uso esterno.** L'utilizzo di una prolunga idonea all'uso esterno riduce il rischio di scosse elettriche.

f) **Se è inevitabile l'uso dell'elettroutensile in ambiente umido, utilizzare un interruttore differenziale.** L'uso di un interruttore differenziale riduce il rischio di scosse elettriche.

3. Sicurezza delle persone

a) **Agire sempre con attenzione, osservare le proprie azioni e procedere in modo ragionevole nel lavoro con un elettroutensile. Non utilizzare l'elettroutensile se non si è concentrati o riposati a sufficienza o se si è sotto l'effetto di droghe, alcol o farmaci.** Un solo momento di disattenzione nell'uso dell'elettroutensile può dare luogo a gravi lesioni.

b) **Indossare dispositivi di protezione individuale e sempre occhiali di protezione.** L'uso di un dispositivo di protezione individuale come mascherina antipolvere, scarpe antiscivolo, casco protettivo o paraorecchi acustici, a seconda dell'uso e dell'impiego dell'elettroutensile, riduce il rischio di lesioni.

c) **Evitare l'accensione involontaria. Accertarsi che l'elettroutensile sia spento prima di collegarlo all'alimentazione e/o alla batteria, sollevarlo o trasportarlo.** Se si tiene il dito sull'interruttore mentre si sposta l'elettroutensile o si collega l'apparecchio alla rete elettrica con l'interruttore su ON, si possono verificare infortuni.

d) **Rimuovere gli utensili di regolazione o le chiavi inglesi prima di accendere l'elettroutensile.** Un utensile o una chiave lasciati in una parte rotante dell'apparecchio possono provocare lesioni.

e) **Evitare posture innaturali. Provvedere a una posizione sicura e mantenere sempre l'equilibrio.** In tal modo si può controllare meglio l'elettroutensile, soprattutto in situazioni impreviste.

f) **Indossare un abbigliamento idoneo. Non indossare abiti ampi o gioielli. Tenere lontani i capelli, gli abiti e i guanti dalle parti in movimento.** Gli abiti ampi e sciolti, i gioielli o i capelli lunghi possono impigliarsi nelle parti mobili.

g) **Se è possibile montare aspiratori e dispositivi di raccolta, accertarsi che siano collegati e che vengano utilizzati correttamente.** L'uso di un aspiratore per polvere può ridurre i pericoli associati alla polvere.

4. Uso e manipolazione dell'elettroutensile

a) **Non sovraccaricare l'apparecchio. Utilizzare l'elettroutensile idoneo al proprio lavoro.** Con l'elettroutensile adatto si lavora meglio e con maggiore sicurezza nell'intervallo di potenza indicato.

b) **Non utilizzare elettroutensili con interruttore guasto.** Un elettroutensile che non si riesce più a spegnere o ad accendere è pericoloso e deve essere riparato.

c) **Disconnettere la spina dalla presa di corrente e/o rimuovere la batteria prima di eseguire impostazioni dell'apparecchio, sostituire gli accessori o riporre l'apparecchio.** Questa misura precauzionale impedisce l'avvio involontario dell'elettroutensile.

d) **Conservare gli elettroutensili non utilizzati fuori dalla portata dei bambini. Non consentire l'uso dell'apparecchio a persone inesperte o che non abbiano letto le presenti istruzioni.** Gli elettroutensili sono pericolosi se utilizzati da persone inesperte.

e) **Trattare gli elettroutensili con cura. Controllare che le parti mobili dell'apparecchio funzionino perfettamente e non si inceppino e che non vi siano elementi rotti o danneggiati al punto da compromettere la funzione dell'elettroutensile. Fare riparare le parti danneggiate prima di utilizzare l'apparecchio.** Molti infortuni derivano da una cattiva manutenzione degli elettroutensili.

f) **Mantenere gli utensili da taglio ben affilati e puliti.** Gli utensili da taglio trattati con cura e con angoli di taglio affilati si inceppano meno spesso e sono più facili da controllare.

g) **Utilizzare elettroutensili, accessori, utensili, ecc. conformi a queste istruzioni. Tenere conto delle condizioni di lavoro e dell'attività da eseguire.** L'uso di elettroutensili per applicazioni diverse da quelle previste può dare luogo a situazioni di pericolo.

5. Uso e manipolazione dell'utensile a batteria

a) **Caricare le batterie solo con i caricabatteria che vengono consigliati dal costruttore.** Se un caricabatteria adatto a un determinato tipo di batteria viene utilizzato con batterie diverse, vi è pericolo di incendio.

b) **Utilizzare solo le batterie appositamente previste per gli elettroutensili.** L'uso di batterie diverse può dare luogo a lesioni e al rischio di incendio.

c) **Tenere la batteria non utilizzata lontano da graffette, monete, chiavi, chiodi, viti o altra minuteria in metallo, poiché tali oggetti potrebbero provocare un cortocircuito fra i contatti.** Un cortocircuito fra i contatti della batteria può dare luogo a ustioni o incendio.

d) **In caso di utilizzo errato potrebbe fuoriuscire del liquido dalla batteria. Evitare il contatto con questo liquido. In caso di contatto accidentale, sciacquare con acqua. Se il liquido entra a contatto con gli occhi, consultare un medico.** Il liquido che fuoriesce dalla batteria potrebbe provocare irritazioni cutanee o ustioni.

e) **Non utilizzare una batteria danneggiata o modificata.** Le batterie danneggiate o modificate possono comportarsi in modo imprevisto e provocare incendi, esplosione o pericolo di lesioni.

f) **Non esporre la batteria al fuoco o ad alte temperature.** Il fuoco o le temperature superiori a 130 °C (265 °F) possono provocare un'esplosione.

g) **Seguire tutte le indicazioni per la carica e non caricare mai la batteria o l'utensile a batteria al di fuori dell'intervallo di temperatura indicato nel presente manuale di esercizio.** Un caricamento sbagliato o il caricamento al di fuori dell'intervallo di temperatura consentito potrebbe distruggere la batteria e aumentare il pericolo d'incendio.

CAUTELA! PERICOLO DI ESPLOSIONE! Non caricare mai batterie non ricaricabili.

Proteggere la batteria dal calore, per es. anche da irradiazione solare permanente, fuoco, acqua e umidità. Sussiste il pericolo di esplosione.

6. Assistenza

a) **Fare riparare l'elettroutensile solo da personale qualificato specializzato e solo con l'utilizzo di ricambi originali.** In tal modo si garantisce che la sicurezza dell'elettroutensile venga mantenuta.

b) **Non sottoporre mai a manutenzione batterie danneggiate.** La manutenzione delle batterie deve essere eseguita solo dal produttore o dal centro assistenza ai clienti autorizzato.

Indicazioni di sicurezza specifiche per trapani a percussione

- **Indossare una protezione acustica.** Il forte rumore potrebbe provocare la perdita dell'udito.
- **Utilizzare l'impugnatura supplementare fornita in dotazione con l'apparecchio.** La perdita del controllo potrebbe provocare incidenti.
- **Sostenere sempre l'apparecchio dal manico isolato quando si eseguono lavori nei quali l'elettroutensile potrebbe urtare linee elettriche nascoste o il proprio cavo di alimentazione.** Il contatto con una linea che conduce tensione potrebbe mettere sotto tensione anche le parti metalliche dell'apparecchio e provocare così una scossa elettrica.
- **Indossare una mascherina antipolvere.**

⚠ AVVERTENZA! POLVERI TOSSICHE!

► La lavorazione di polveri dannose/tossiche rappresenta un pericolo per la salute dell'utente o delle altre persone presenti nell'ambiente di lavoro.

- ATTENZIONE ALLE LINEE! PERICOLO! Accertarsi di non intercettare linee di corrente e condutture di gas o acqua mentre si lavora con l'elettroutensile. Controllare eventualmente con un rilevatore di linee di prima di perforare o fendere una parete.

Accessori / apparecchi addizionali originali

- **Utilizzare solo accessori e apparecchi aggiuntivi che sono indicati nel manuale o la cui sede sia compatibile con l'apparecchio.**

Indicazioni relative alla sicurezza per caricabatteria

- Questo apparecchio può essere utilizzato da bambini a partire dagli 8 anni di età e da persone con capacità fisiche, sensoriali o mentali ridotte o insufficiente esperienza o conoscenza, solo se sorvegliati o istruiti sull'uso sicuro dell'apparecchio e qualora ne abbiano compreso i pericoli associati. I bambini non devono giocare con l'apparecchio. La pulizia e la manutenzione a cura dell'utente non devono essere eseguite da bambini, a meno che non siano sorvegliati.

Il caricabatteria è indicato solo per l'uso in ambienti interni.

⚠ AVVERTENZA!

- In caso di danni al cavo di rete dell'apparecchio, farlo sostituire dal produttore, dal servizio di assistenza clienti o da personale altrettanto qualificato, per evitare pericoli.

Prima della messa in funzione

Caricamento del pacco batteria (vedi fig. A)

⚠ CAUTELA!

- ► Staccare sempre la spina dalla presa di rete prima di rimuovere o inserire il pacco batteria ❺ dall'apparecchio o inserirvelo.

- Non caricare il pacco batteria ❺ con temperatura ambiente inferiore a 10 °C o superiore a 40 °C.
- ♦ Inserire il pacco batteria ❺ nel caricabatteria rapido ⓯ (vedi fig. A).
- ♦ Inserire la spina nella presa. Il LED di controllo carica ⓰ si accende con luce rossa e indica il processo di carica.
- ♦ Il LED di controllo verde ⓱ segnala che il procedimento di carica è concluso e che il pacco batteria ❺ è pronto per l'uso.
- ♦ Introdurre il pacco batteria ❺ nell'apparecchio.

Inserimento/rimozione del pacco batteria dall'apparecchio

Inserire la batteria:

- ♦ Portare il commutatore del senso di rotazione ❸ nella posizione centrale (blocco). Inserire la batteria ❺ in posizione nell'impugnatura.

Rimozione della batteria:

- ♦ Premere il tasto di sblocco ❹ e rimuovere il pacco batteria ❺.

Controllo della carica della batteria

- ♦ Per verificare lo stato della batteria premere il tasto Livello di carica della batteria ❻. La spia LED della batteria ❼ indica come segue lo stato della batteria ovvero la carica residua:
  VERDE / ROSSO / ARANCIONE = carica/potenza massima
  ROSSO / ARANCIONE = carica/potenza media
  ROSSO = carica debole – caricare la batteria

Messa in funzione

Impugnatura supplementare

NOTA

- ► Per motivi di sicurezza è possibile usare questo apparecchio solo con l'impugnatura supplementare ⓾ montata.

- ♦ Allentare l'impugnatura supplementare ⓾ con una rotazione in senso orario (vedere pagina pieghevole).
- ♦ Girare l'impugnatura supplementare ⓾ nella posizione desiderata.
- ♦ Stringere di nuovo l'impugnatura supplementare ⓾ nella nuova posizione con una rotazione in senso antiorario.

Battuta di profondità

- ♦ Premere il tasto di arresto per la battuta di profondità ⓭ e tenerlo premuto.
- ♦ Inserire la battuta di profondità ⓮ nell'impugnatura supplementare ⓾.
- ♦ Assicurarsi che la dentatura della battuta di profondità ⓮ sia rivolta verso il basso.
- ♦ Estrarre la battuta di profondità ⓮ fino a quando la distanza tra la punta del trapano e la punta della battuta di profondità non corrisponda alla profondità di foratura desiderata.
- ♦ Rilasciare il tasto di arresto per la battuta di profondità ⓭ per bloccare la battuta di profondità.

Utensile/mandrino:

- ♦ Inserire l'utensile nel suo alloggiamento ⓫ con un movimento rotatorio, fino a quando non scatta in posizione.
- ♦ Verificare il perfetto bloccaggio tirando l'utensile. L'utensile, per ragioni legate al sistema, ha un gioco radiale.

Rimozione dell'utensile:

- ♦ Tirare indietro la bussola di bloccaggio ⓬ ed estrarre l'utensile.

Utilizzo

Selezione della modalità operativa

⚠ AVVERTENZA!

► Azionare il selettore di funzione ❶ solo dopo che l'apparecchio si è arrestato completamente. Se si cambia la funzione con l'utensile in rotazione, l'apparecchio può subire danni.

Selettore di funzione:

♦ Premere e mantenere premuto il tasto di sblocco del ❶a selettore di funzione ❶. Ruotare il selettore di funzione ❶ in modo tale da innestare la funzione desiderata in corrispondenza della freccia:

Funzione	Simbolo
Foratura	
Trapanatura	
Regolazione della posizione di scalpellatura	
Scalpellatura	

Regolazione della posizione di scalpellatura:

Con questa funzione si può ruotare l'utensile per l'operazione di scalpellatura per portarlo nella posizione necessaria.

♦ Ruotare il selettore di funzione ❶ portandolo nella posizione .

♦ Ruotare l'utensile che si trova nel portapunte ⓫ portandolo nella posizione necessaria.

♦ Per l'operazione di scalpellatura ruotare il selettore di funzione ❶ nella posizione .

Preselezione del numero di giri

Con la rotella di regolazione per la preselezione del numero di giri ❽ è possibile preselezionare il numero di giri. Dal livello 1 (basso numero di giri) fino al livello 6 (alto numero di giri)

Stabilire l'impostazione corretta effettuando un test pratico:

- Livello 3- 6: alto numero di giri: per la trapanatura /scalpellatura nel calcestruzzo o pietra
- Livello 1-3: basso numero di giri medio: per la perforazione in acciaio o legno

Accensione e spegnimento

Accensione dell'apparecchio:

♦ Premere l'interruttore ON/OFF ❷.

Spegnimento dell'apparecchio:

♦ Rilasciare l'interruttore ON/OFF ❷.

Commutazione della direzione di rotazione

♦ Per commutare la direzione di rotazione, premere il commutatore del senso di rotazione ❸ a destra o a sinistra.

Manutenzione e pulizia

AVVERTENZA! PERICOLO DI LESIONI! Prima di qualsiasi intervento sull'apparecchio, spegnere l'apparecchio e rimuovere la batteria.

L'apparecchio non necessita di manutenzione.

- L'apparecchio deve essere sempre pulito, asciutto e privo di olio o grassi lubrificanti.
- Per la pulizia dell'alloggiamento, utilizzare un panno asciutto. Non utilizzare mai benzina, solventi o detergenti in grado di aggredire la plastica.
- Impedire la penetrazione di liquidi all'interno degli apparecchi.
- Pulire periodicamente il portapunte ⓫.
- ♦ A tale scopo tirare all'indietro la bussola di bloccaggio ⓬ e sfilare il cappuccio antipolvere dal portapunte ⓫.
- ♦ Prima di inserire l'utensile, oliare leggermente il portapunte ⓫.
- Se si intende conservare la batteria agli ioni di litio per un periodo prolungato, occorre controllarne periodicamente la carica. La carica ottimale è compresa tra il 50% e l'80%. L'ambiente ottimale per la conservazione è fresco e asciutto.

NOTA

► I pezzi di ricambio non indicati (come ad es. batteria, interruttore) possono essere ordinati tramite la nostra hotline di assistenza.

⚠ AVVERTENZA!

- Se è necessario sostituire il cavo di alimentazione, fare eseguire l'operazione dal produttore o da un suo rappresentante, per evitare di compromettere la sicurezza.

Smaltimento

L'imballaggio è costituito da materiali ecocompatibili che possono essere smaltiti tramite gli appositi centri di raccolta e riciclaggio.

Non smaltire gli elettrodomestici assieme ai normali rifiuti domestici!

In base alla Direttiva europea 2012/19/EU, gli elettrodomestici usati devono essere raccolti separatamente e conferiti a un centro per il riciclaggio ecologico.

Non smaltire le batterie assieme ai normali rifiuti domestici!

Le batterie difettose o esauste devono essere riciclate in base alla direttiva 2006/66/EC. Riconsegnare il pacco batteria e/o l'apparecchio presso gli appositi centri di raccolta.
Per le possibilità di smaltimento relative agli elettroutensili/al pacco batteria usati, informarsi presso il municipio o l'amministrazione comunale di residenza.

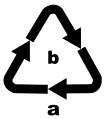

Smaltire l'imballaggio conformemente alle norme di tutela ambientale. Tenere conto dei codici presenti sui vari materiali di imballaggio ed eventualmente separare i materiali effettuando una raccolta differenziata.
I materiali di imballaggio presentano codici costituiti da abbreviazioni (a) e numeri (b) con il seguente significato:
1–7: materie plastiche
20–22: carta e cartone
80–98: materiali compositi

Per lo smaltimento del prodotto una volta che ha terminato la sua funzione, informarsi presso l'amministrazione comunale.

Garanzia della Kompernass Handels GmbH

Egregio Cliente,

Questo apparecchio ha una garanzia di 3 anni dalla data di acquisto. Qualora questo prodotto presentasse vizi, Le spettano diritti legali nei confronti del venditore del prodotto. La garanzia qui di seguito descritta non costituisce alcun limite a tali diritti legali.

Condizioni di garanzia

Il periodo di garanzia decorre dalla data di acquisto. Si prega di conservare bene lo scontrino di cassa. Quest'ultimo è necessario come prova d'acquisto.

Qualora entro tre anni a partire dalla data d'acquisto del prodotto si presentasse un difetto del materiale o di fabbricazione, provvederemo a nostra discrezione a riparare o a sostituire gratuitamente il prodotto oppure a rimborsare il prezzo d'acquisto. Questa prestazione di garanzia ha come presupposto che l'apparecchio guasto e la prova d'acquisto (scontrino di cassa) vengano presentati entro il termine di tre anni e che si descriva per iscritto in cosa consiste il difetto e quando si è evidenziato.

Se il vizio rientra nell'ambito della nostra garanzia, il Suo prodotto verrà riparato o sostituito da uno nuovo. Con la riparazione o la sostituzione del prodotto non decorre un nuovo periodo di garanzia.

Periodo di garanzia e diritti legali di rivendicazione di vizi

Il periodo di garanzia non viene prolungato da interventi in garanzia. Ciò vale anche per le parti sostituite e riparate. Danni e vizi eventualmente già presenti al momento dell'acquisto devono venire segnalati immediatamente dopo che l'apparecchio è stato disimballato. Le riparazioni eseguite dopo la scadenza del periodo di garanzia sono a pagamento.

Ambito della garanzia

L'apparecchio è stato prodotto con cura secondo severe direttive qualitative e debitamente collaudato prima della consegna.

La prestazione in garanzia vale per difetti del materiale o di fabbricazione. Questa garanzia non si estende a componenti del prodotto esposti a normale logorio, che possono pertanto essere considerati come componenti soggetti a usura o a danni che si verificano su componenti delicati, come ad es. interruttori, batterie o parti realizzate in vetro.

Questa garanzia decade se il prodotto è stato danneggiato oppure utilizzato o sottoposto a interventi di manutenzione in modo non conforme. Per un utilizzo adeguato del prodotto si devono rigorosamente rispettare tutte le istruzioni esposte nel manuale di istruzioni per l'uso. Si devono assolutamente evitare modalità di utilizzo e azioni che il manuale di istruzioni per l'uso sconsiglia o da cui esso mette in guardia.

Il prodotto è destinato esclusivamente all'uso domestico e non a quello commerciale. La garanzia decade in caso di impiego improprio o manomissione, uso della forza e interventi non eseguiti dalla nostra filiale di assistenza autorizzata.

Trattamento dei casi di garanzia

Per garantire una rapida evasione della Sua richiesta, La preghiamo di seguire le seguenti istruzioni:

- Tenga a portata di mano per qualsiasi richiesta lo scontrino di cassa e il codice dell'articolo (per es. IAN 12345) come prova di acquisto.
- Il codice dell'articolo è riportato sulla targhetta identificativa o su un'incisione presenti sul prodotto, sul frontespizio del manuale di istruzioni (in basso a sinistra) o su un adesivo applicato alla parte posteriore o inferiore del prodotto.
- Qualora si presentassero malfunzionamenti o altri tipi di vizi, contatti innanzitutto il reparto assistenza clienti qui di seguito indicato **telefonicamente** o via **e-mail**.
- Una volta che il prodotto è stato registrato come difettoso, lo può poi spedire a nostro carico, provvedendo ad allegare la prova di acquisto (scontrino di cassa), una descrizione del vizio e l'indicazione della data in cui si è presentato, all'indirizzo del servizio di assistenza clienti che Le è stato comunicato.

Sul sito www.lidl-service.com è possibile scaricare questo e molti altri manuali di istruzioni, filmati sui prodotti e software d'installazione.

Con questo codice QR si giunge direttamente al sito dell'assistenza clienti Lidl (www.lidl-service.com) e con la digitazione del codice articolo (IAN) 123456 si può aprire il manuale di istruzioni di proprio interesse.

NOTA

- In caso di utensili Parkside e Florabest, inviare esclusivamente l'articolo guasto senza accessori (es. batteria, valigetta, attrezzi di montaggio, ecc.).

Assistenza

⚠ AVVERTENZA!

- **Fare riparare gli apparecchi dal centro di assistenza o da un elettricista specializzato e solo con pezzi di ricambio originali.** In tal modo si garantisce la sicurezza dell'apparecchio.
- **Fare eseguire sempre la sostituzione della spina o del cavo dal produttore dell'apparecchio o dal relativo centro di assistenza.** In tal modo si garantisce la sicurezza dell'apparecchio.

(IT) **Assistenza Italia**
Tel.: 02 36003201
E-Mail: kompernass@lidl.it

(CH) **Assistenza Svizzera**
Tel.: 0842 665566 (0,08 CHF/Min., telefonia mobile max. 0,40 CHF/Min.)
E-Mail: kompernass@lidl.ch

IAN 321053_1901

Importatore

Badi che il seguente indirizzo non è quello del servizio di assistenza clienti. Contatti innanzitutto il servizio di assistenza clienti indicato.

KOMPERNASS HANDELS GMBH
BURGSTRASSE 21
44867 BOCHUM
GERMANIA
www.kompernass.com

Traduzione della dichiarazione di conformità originale

KOMPERNASS HANDELS GMBH, responsabile della documentazione: nella persona del Sig. Semi Uguzlu, BURGSTR. 21, 44867 BOCHUM, Germania, dichiara con la presente che questo prodotto è conforme alle norme, ai documenti normativi e alle direttive CE seguenti:

Direttiva macchine
(2006/42/EC)

Direttiva CE bassa tensione (solo caricabatterie)
(2014/35/EU)

Compatibilità elettromagnetica
(2014/30/EU)

Direttiva RoHS
(2011/65/EU)*

*Il produttore è il responsabile esclusivo del rilascio di questa dichiarazione di conformità. L'oggetto della dichiarazione sopra descritto soddisfa le prescrizioni della Direttiva 2011/65/EU del Parlamento Europeo e del Consiglio Europeo dell'8 giugno 2011 sulla restrizione dell'uso di determinate sostanze pericolose nelle apparecchiature elettriche ed elettroniche.

Norme armonizzate utilizzate:

EN 60745-1:2009/A11:2010

EN 60745-2-6:2010

EN 60335-1:2012/A13:2017

EN 60335-2-29:2004/A11:2018

EN 62233:2008

EN 55014-1:2017

EN 55014-2:2015

EN 61000-3-2:2014

EN 61000-3-3:2013

EN 50581:2012

Denominazione della macchina: Martello demolitore ricaricabile PKHAP 20-Li A1

Anno di produzione: 07-2019

Numero di serie: IAN 321053_1901

Bochum, 05/07/2019

CE

Semi Uguzlu

- Direttore qualità -

Con riserva di modifiche tecniche volte al miglioramento del prodotto.

Ordine di una batteria di ricambio

Se si desidera ordinare una batteria di ricambio per il proprio apparecchio, lo si può fare comodamente via Internet sul sito www.kompernass.com o telefonicamente.

Per via delle scorte limitate, questo articolo potrebbe essere esaurito entro breve tempo.

NOTA

► In alcuni paesi non è possibile ordinare online i pezzi di ricambio. In questo caso si prega di contattare l'hotline per l'assistenza.

Ordine telefonico

(IT) **Assistenza Italia**
Tel.: 02 36003201
E-Mail: kompernass@lidl.it

(CH) **Assistenza Svizzera**
Tel.: 0842 665566 (0,08 CHF/Min., telefonia mobile max. 0,40 CHF/Min.)
E-Mail: kompernass@lidl.ch

Per garantire una rapida evasione dell'ordine si prega di tenere a portata di mano, per ogni richiesta che si desidera presentare, il codice di articolo dell'apparecchio (es. IAN 321053). Il codice di articolo è indicato sulla targhetta di modello nonché sulla pagina di copertina di questo manuale di istruzioni.

KOMPERNASS HANDELS GMBH
BURGSTRASSE 21
44867 BOCHUM
GERMANY
www.kompernass.com

Stand der Informationen · Version des informations
Versione delle informazioni:
07/2019 · Ident.-No.: PKHAP20-LiA1-072019-1

IAN 321053_1901