SILVERCREST®

KETTLE SWKK 2200 A1

(SI)

KUHALNIK ZA VODO

Navodila za uporabo

(DE) (AT) (CH)

WASSERKOCHER

Bedienungsanleitung

(CZ)

RYCHLOVARNÁ KONVICE

Návod k obsluze

IAN 320211

(SI) (CZ)

SI

Pred branjem odprite stran s slikami in se nato seznanite z vsemi funkcijami naprave.

CZ

Před čtením si otevřete stranu s obrázky a potom se seznamte se všemi funkcemi přístroje.

DE AT CH

Klappen Sie vor dem Lesen die Seite mit den Abbildungen aus und machen Sie sich anschließend mit allen Funktionen des Gerätes vertraut.

SI	Navodila za uporabo	Stran	1
CZ	Návod k obsluze	Strana	15
DE / AT / CH	Bedienungsanleitung	Seite	29

6
1
MAX
1.7L
1.5L
2
1.0L
0.5L
MIN
SILVERCREST®
3
4
5

Kazalo

Uvod 2
Avtorske pravice 2
Predvidena uporaba 2
Vsebina kompleta 3
Upravljalni elementi 3
Tehnični podatki 3
Varnostna navodila 4
Priprave 6
Jemanje iz embalaže 6
Odlaganje embalaže med odpadke 6
Navitje kabla 7
Začetek uporabe 7
Kuhanje vode 8
Čiščenje in vzdrževanje 9
Pri ostankih vodnega kamna 10
Odstranjevanje/vstavljanje vložnega filtra za vodni kamen 10
Shranjevanje 11
Odpravljanje napak 11
Odstranitev naprave med odpadke 11
Proizvajalec 12
Pooblaščeni serviser 12
Garancijski list 13

Uvod

Iskrene čestitke ob nakupu vaše nove naprave.

Odločili ste se za kakovosten izdelek. Navodila za uporabo so sestavni del izdelka. Vsebujejo pomembna navodila za varnost, uporabo in odstranjevanje med odpadke. Preden začnete izdelek uporabljati, se seznanite z vsemi navodili za uporabo in varnost. Izdelek uporabljajte le tako, kot je opisano, in samo za navedena področja uporabe. Ob predaji izdelka tretji osebi zraven priložite vso dokumentacijo.

Avtorske pravice

Ta dokumentacija je zaščitena z avtorskimi pravicami.

Vsakršno razmnoževanje oz. ponatis, tudi deloma, in prikazovanje slik, tudi v spremenjenem stanju, so dovoljeni le s pisnim dovoljenjem proizvajalca.

Predvidena uporaba

Ta naprava je namenjena izključno za segrevanje vode za uporabo v gospodinjstvu. Naprava ni predvidena za uporabo z drugimi tekočinami ali na poslovnih področjih.

Naprava se sme uporabljati le povsem sestavljena.

Naprava je namenjena izključno za uporabo v zasebnih gospodinjstvih. Naprave ne uporabljajte v poslovne namene!

⚠ OPOZORILO

Nevarnost zaradi nepredvidene uporabe!

V primeru nepredvidene uporabe in/ali drugačne vrste uporabe lahko naprava predstavlja vir nevarnosti.

- ► Napravo uporabljajte izključno za predvidene namene.
- ► Z napravo ravnajte tako, kot je opisano v navodilih za uporabo.

Izključeno je uveljavljanje kakršnih koli zahtevkov na podlagi škode, nastale zaradi nepredvidene uporabe, nestrokovnih popravil, nedovoljenih sprememb ali uporabe nedovoljenih nadomestnih delov.

Tveganje nosi izključno uporabnik.

Vsebina kompleta

Naprava ob nakupu standardno vsebuje naslednje sestavne dele:

- kuhalnik za vodo
- vložni filter za vodni kamen
- podstavek
- navodila za uporabo

OPOMBA

► Preverite, ali komplet vsebuje vse sestavne dele in ali ti nimajo vidnih poškodb.

► Naprava se sme uporabljati le povsem sestavljena.

► V primeru nepopolne dobave ali poškodb zaradi pomanjkljive embalaže ali prevoza se obrnite na telefonsko servisno službo (glejte poglavje ***Servis***).

Upravljalni elementi

❶ tipka za sprostitev ⌄

❷ skala

❸ stikalo za vklop/izklop ⏻

❹ podstavek

❺ navitje kabla

❻ vložni filter za vodni kamen

Tehnični podatki

Električno napajanje	220–240 V~ (izmenični tok), 50–60 Hz
Nazivna moč	1850–2200 W
Prostornina	največ 1,7 l
	Vsi deli te naprave, ki pridejo v stik z živili, so primerni za živila.
Razred zaščite	I (⏚ zaščitna ozemljitev)

Varnostna navodila

⚠ NEVARNOST – ELEKTRIČNI UDAR!

- Zagotovite, da podstavek z električnimi priključki nikoli ne pride v stik z vodo! Če se je podstavek nenamerno zmočil, najprej počakajte, da se popolnoma posuši.
- Kuhalnik vode uporabljajte samo s priloženim podstavkom.
- Pazite, da se električni kabel med delovanjem nikoli ne navlaži ali omoči. Kabel speljite tako, da se nikjer ne zatika in da se ne more poškodovati na kak drugačen način.
- Da preprečite nevarnost, naj vam poškodovane električne vtiče ali električne kable takoj zamenjajo pooblaščeni strokovnjaki ali servisna služba.
- Po uporabi vedno izvlecite vtič iz vtičnice. Sam izklop ne zadostuje, saj je naprava še vedno pod električno napetostjo, dokler je električni vtič priklopljen v vtičnico.
- Pred uporabo preverite, ali so na napravi vidne morebitne zunanje poškodbe. Ne uporabljajte naprave, ki je poškodovana ali je padla na tla.
- Popravilo naprave prepustite samo pooblaščenim strokovnim delavnicam ali servisni službi. Zaradi nestrokovnih popravil lahko pride do nevarnosti za uporabnika. Poleg tega preneha veljati garancija.
- Na vtični spoj naprave ne sme nikoli steči tekočina.

Naprave nikoli ne potopite v vodo ali druge tekočine! Če pridejo med delovanjem ostanki tekočine v stik z deli pod napetostjo, lahko pride do smrtne nevarnosti zaradi električnega udara.

⚠ OPOZORILO – NEVARNOST TELESNIH POŠKODB!

- Vodo vedno segrevajte samo pri zaprtem pokrovu, saj drugače izklopna avtomatika ne deluje. Vrela voda lahko nato brizga čez rob.
- Iz naprave lahko uhaja vroča para. Poleg tega je posoda med delovanjem naprave zelo vroča. Zato uporabljajte kuhinjske rokavice.
- Pred vklopom naprave se prepričajte, da je postavljena stabilno in pokončno. Vrela voda lahko nestabilno stoječo napravo prevrne.
- Med vretjem vode ne odpirajte pokrova.
- Osebe z omejenimi fizičnimi, zaznavnimi ali duševnimi sposobnostmi ali s pomanjkljivimi izkušnjami in/ali znanjem lahko naprave uporabljajo le, če jih pri tem nekdo nadzoruje ali jih je poučil o varni uporabi naprave in so razumele nevarnosti, ki izhajajo iz uporabe naprave.
- Otroci od 8. leta starosti naprej lahko to napravo uporabljajo le, če jih pri tem nekdo nadzoruje ali jih je poučil o varni uporabi naprave in so razumeli nevarnosti, ki izhajajo iz uporabe naprave. Otroci ne smejo izvajati čiščenja in uporabniškega vzdrževanja naprave, razen če so stari 8 let in več ter pod nadzorom. Napravo in njene električne kable je treba hraniti zunaj dosega otrok, mlajših od 8 let.
- Otroci se z napravo ne smejo igrati.
- Napolnite kuhalnik vode največ do oznake MAX! Drugače lahko začne vrela voda pljuskati ven!
- Napravo vedno uporabljajte samo z vstavljenim vložnim filtrom za vodni kamen.
- Po koncu uporabe je površina grelnika še nekaj časa topla.
- Pri napačni uporabi lahko pride do telesnih poškodb! Napravo vedno uporabljajte na predvideni način!

POZOR – MATERIALNA ŠKODA!

- Naprave ne uporabljajte z zunanjo stikalno uro ali ločenim daljinskim sistemom.
- Naprave med delovanjem nikoli ne pustite brez nadzora.
- Preprečite, da bi naprava, električni kabel ali električni vtič prišel v stik z viri vročine, kot so kuhalne plošče ali odprti plamen.

Priprave

Jemanje iz embalaže

- Iz škatle vzemite vse dele naprave in navodila za uporabo.
- Odstranite ves embalažni material.

Odlaganje embalaže med odpadke

Embalaža napravo varuje pred poškodbami med prevozom. Embalažni materiali so izbrani v skladu s svojo ekološko primernostjo in tehničnimi vidiki odstranjevanja, zato jih je mogoče reciklirati.

Vrnitev embalaže za obdelavo materialov prihrani surovine in zmanjša količino odpadkov. Nepotrebne embalažne materiale zavrzite med odpadke v skladu z veljavnimi lokalnimi predpisi.

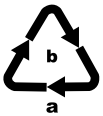

Embalažo odložite med odpadke na okoljsko primeren način.
Upoštevajte oznake na različnih embalažnih materialih in te po potrebi ločite. Embalažni materiali so označeni s kraticami (a) in številkami (b) z naslednjim pomenom:
1 – 7: umetne mase,
20 – 22: papir in karton,
80 – 98: sestavljeni materiali.

OPOMBA

- Če je mogoče, tekom garancijske dobe naprave originalno embalažo shranite, da lahko napravo v primeru uveljavljanja garancije pravilno zapakirate.

Navitje kabla

Na spodnji strani podstavka ❹ je navitje kabla ❺. S pripravo za navitje kabla ❺ lahko dolžino električnega kabla prilagodite mestu uporabe naprave.

POZOR – MATERIALNA ŠKODA!

► Da zagotovite varno postavitev, upoštevajte, da je treba električni kabel vedno speljati skozi zanj predvideno odprtino na podstavku ❹.

OPOMBA

► Električni kabel vedno ovijte okrog nastavka za navitje kabla ❺ v nasprotni smeri urinega kazalca. Samo tako lahko dolžino kabla kar najbolj zmanjšate in električni kabel še speljete skozi odprtino v podstavku ❹ (glejte sliko 1).

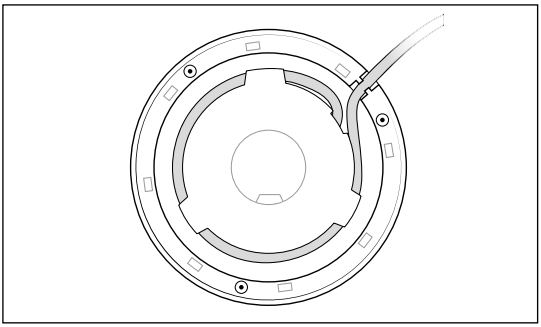

Slika 1

Začetek uporabe

⚠ OPOZORILO – NEVARNOST TELESNIH POŠKODB!

► V kuhalniku vode vedno uporabljajte samo svežo pitno vodo! Ne pijte vode, ki ne velja za pitno vodo. Drugače obstaja nevarnost zdravstvenih težav!

Preden napravo prvič uporabite, preverite, da ...

- so naprava, električni vtič in električni kabel v brezhibnem stanju ter ...
- je z naprave odstranjen ves embalažni material.

1) Odprite pokrov, tako da pritisnete tipko za sprostitev ⊗ ❶.

2) Napolnite napravo z vodo do oznake MAX in počakajte, da dokončno zavre – kot je opisano v naslednjem poglavju.
3) Ko voda zavre, jo zlijte stran.
4) Posodo splaknite s čisto vodo.
5) Napravo še enkrat napolnite z vodo do oznake MAX in počakajte, da zavre. Tudi to vodo zlijte stran.
6) Posodo splaknite s čisto vodo.

Naprava je zdaj pripravljena za uporabo.

Kuhanje vode

⚠ NEVARNOST – ELEKTRIČNI UDAR!

► Električni podstavek ❹ ne sme priti nikoli v bližino vode – smrtna nevarnost zaradi električnega udara!

⚠ OPOZORILO – NEVARNOST TELESNIH POŠKODB!

► Vedno uporabljajte svežo pitno vodo. Ne pijte vode, ki je bila v kuhalniku vode dlje kot eno uro. Ohlajene vode ne kuhajte še enkrat. Staro vodo vedno odlijte. Pride lahko do razvoja bakterij!

OPOMBA

► Vedno zagotovite, da stikalo za vklop/izklop ⏻ ❸ ni pritisnjeno navzdol, ko je električni vtič izvlečen iz električne vtičnice in naprava stoji na podstavku ❹. Drugače se naprava nenačrtovano začne segrevati, takoj ko električni vtič priključite na električno omrežje.

1) Za polnjenje snemite posodo s podstavka!
2) Odprite pokrov, tako da pritisnete tipko za sprostitev ❶.

OPOMBA

► Pri polnjenju držite posodo navpično. Samo tako lahko pravilno odčitate skalo ❷.

3) Posodo napolnite z vodo največ do oznake MAX.
4) Najprej zaprite pokrov in potem namestite posodo na podstavek ❹ tako, da trdno stoji na podstavku ❹.
5) Priključite električni vtič v vtičnico.
6) Potisnite stikalo za vklop/izklop ⏻ ❸ navzdol, tako da se zaskoči.

⚠ OPOZORILO – NEVARNOST TELESNIH POŠKODB!

► Zaradi varnostnih razlogov pokrova ne smete odpirati, če voda vre ali je zelo vroča. Obstaja nevarnost oparin.

7) Osvetlitev stikala za vklop/izklop ⏻ ❸ kaže, da se naprava segreva.

8) Ko voda zavre, se naprava izklopi, stikalo za vklop/izklop ⏻ ❸ skoči navzgor in osvetlitev ugasne.

OPOMBE

► Naprava ima vgrajeno zaščito pred pregrevanjem: če bi napravo nenamerno vklopili in v posodi ne bi bilo vode, se naprava samodejno izklopi.
Če bi na primer naprava zaradi nezaprtega pokrova delovala na suho, se samodejno izklopi.
V teh primerih počakajte, da se naprava ohladi, preden jo znova uporabite.

Čiščenje in vzdrževanje

⚠ NEVARNOST – ELEKTRIČNI UDAR!

► Pred vsakim čiščenjem električni vtič izvlecite iz električne vtičnice! Drugače obstaja nevarnost električnega udara!

► Nikoli ne odpirajte nobenih delov ohišja. V njem ni nobenih upravljalnih elementov. Če ohišje odprete, obstaja smrtna nevarnost zaradi možnega udara električnega toka.

Naprave nikoli ne potopite v vodo ali druge tekočine! Če pridejo med delovanjem ostanki tekočine v stik z deli pod napetostjo, lahko pride do smrtne nevarnosti zaradi električnega udara.

⚠ OPOZORILO – NEVARNOST TELESNIH POŠKODB!

► Pred čiščenjem naj se naprava dovolj ohladi. Nevarnost opeklin!

POZOR – MATERIALNA ŠKODA!

► Ne uporabljajte ostrih ali jedkih čistilnih sredstev. Ta bi lahko neugodno učinkovala na površino in napravo nepopravljivo poškodovala.

- Vse zunanje površine in električni kabel očistite z rahlo navlaženo krpo za pomivanje. Napravo pred ponovno uporabo v vsakem primeru dobro osušite. Pri trdovratni umazaniji krpo navlažite še z blagim pomivalnim sredstvom. Preden napravo znova uporabite, pazite, da na ali v njej ni ostankov pomivalnega sredstva.
- Notranjost posode sperite s čisto vodo.
- Pri usedlinah v posodi obrišite notranje površine z vlažno krpo ali uporabite krtačo za pranje ali krtačo za steklenice. Posodo nato še enkrat splaknite s čisto vodo.

Pri ostankih vodnega kamna

Obloge vodnega kamna v napravi privedejo do večje porabe energije in neugodno vplivajo na življenjsko dobo naprave.
Iz naprave odstranite vodni kamen, takoj ko obloge postanejo vidne.

- Uporabite sredstvo za odstranjevanje vodnega kamna, ki je primerno za posodo za stik z živili (npr. sredstvo za odstranjevanje vodnega kamna iz kavnih aparatov). Ravnajte tako, kot je opisano v navodilih za uporabo sredstva za odstranjevanje vodnega kamna.
- Po odstranitvi vodnega kamna napravo očistite z veliko čiste vode.

Odstranjevanje/vstavljanje vložnega filtra za vodni kamen

Na odprtini kuhalnika vode za odlivanje je vložni filter za vodni kamen ❻, ki se lahko sčasoma zamaši z usedlinami delcev ali vodnega kamna. Odstranitev vložnega filtra za vodni kamen ❻ omogoči preprosto čiščenje.

1) Odprite pokrov.
2) V notranjosti posode potisnite nastavek na vložnem filtru za vodni kamen ❻ malce navzdol, tako da lahko vložni filter za vodni kamen ❻ vzamete ven.
3) Očistite vložni filter za vodni kamen ❻ z rahlo navlaženo krpo za pomivanje in pod tekočo vodo.
4) Vstavite vložni filter za vodni kamen ❻ v odprtino v notranjosti kuhalnika vode, pri tem najprej vstavite spodnji pritrdilni element. Potisnite nastavek na zgornji strani vložnega filtra za vodni kamen ❻ malce navzdol in ga vstavite pod držalo. Pazite, da se vložni filter za vodni kamen ❻ pravilno zaskoči.

OPOMBA

► Če bi se na vložnem filtru za vodni kamen ❻ nakopičili ostanki vodnega kamna, položite filter za nekaj ur v mešanico vode in kisa v razmerju 6 : 1. Vodni kamen se tako raztopi. Splaknite vložni filter za vodni kamen ❻ z veliko čiste vode.

Shranjevanje

- Napravo naj se pred shranjevanjem popolnoma ohladi.
- Ovijte električni kabel okrog navitja kabla ❺ pod podstavkom ❹.
- Napravo hranite na suhem mestu.

Odpravljanje napak

Motnja	Vzrok	Odprava
Naprava ne deluje.	Električni vtič ni vtaknjen v električno vtičnico.	Električni vtič povežite z električnim omrežjem.
	Naprava ni vklopljena.	Napravo vklopite.
	Naprava je okvarjena.	Obrnite se na servisno službo.
	Naprava je pregreta in zaščita pred pregrevanjem je aktivna.	Počakajte, da se naprava ohladi.
Stikalo za vklop/izklop ⏻ ❸ se ne zaskoči.	Posoda ni postavljena na podstavek ❹.	Postavite posodo na podstavek ❹.
	Naprava je okvarjena.	Obrnite se na servisno službo.

Odstranitev naprave med odpadke

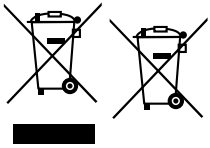

Naprave nikakor ne odvrzite med običajne gospodinjske odpadke. Za ta izdelek velja evropska direktiva 2012/19/EU.

Odpadno napravo oddajte pri podjetju, registriranem za odstranjevanje odpadkov, ali pri svojem komunalnem podjetju za odstranjevanje odpadkov. Upoštevajte trenutno veljavne predpise. Če o čem niste prepričani, se obrnite na svoje podjetje za odstranjevanje odpadkov.

O možnostih za odstranitev odsluženega izdelka vprašajte pri svoji občinski ali mestni upravi.

Proizvajalec

KOMPERNASS HANDELS GMBH

BURGSTRASSE 21

DE-44867 BOCHUM

NEMČIJA

www.kompernass.com

Pooblaščeni serviser

SI **Servis Slovenija**
Tel.: 080080917
E-Mail: kompernass@lidl.si

IAN 320211

Garancijski list

1. S tem garancijskim listom Kompernass Handels GmbH jamčimo, da bo izdelek v garancijskem roku ob normalni in pravilni uporabi brezhibno deloval in se zavezujemo, da bomo ob izpolnjenih spodaj navedenih pogojih odpravili morebitne pomanjkljivosti in okvare zaradi napak v materialu ali izdelavi oziroma po svoji presoji izdelek zamenjali ali vrnili kupnino.
2. Garancija je veljavna na ozemlju Republike Slovenije.
3. Garancijski rok za proizvod je 3 leta od datuma izročitve blaga. Datum izročitve blaga je razviden iz računa.
4. Kupec je dolžan okvaro javiti pooblaščenemu servisu oziroma se informirati o nadaljnjih postopkih na zgoraj navedeni telefonski številki. Svetujemo vam, da pred tem natančno preberete navodila o sestavi in uporabi izdelka.
5. Kupec je dolžan pooblaščenemu servisu predložiti garancijski list in račun, kot potrdilo in dokazilo o nakupu ter dnevu izročitve blaga.
6. V primeru, da proizvod popravlja nepooblaščeni servis ali oseba, kupec ne more uveljavljati zahtevkov iz te garancije.
7. Vzroki za okvaro oziroma nedelovanje izdelka morajo biti lastnosti stvari same in ne vzroki, ki so zunaj proizvajalčeve oziroma prodajalčeve sfere. Kupec ne more uveljavljati zahtevkov iz te garancije, če se ni držal priloženih navodil za sestavo in uporabo izdelka ali če je izdelek kakorkoli spremenjen ali nepravilno vzdrževan.
8. Jamčimo servisiranje in rezervne dele za minimalno dobo, ki je zahtevana s strani zakonodaje.
9. Obrabni deli oz. potrošni material so izvzeti iz garancije.
10. Vsi potrebni podatki za uveljavljanje garancije se nahajajo na dveh ločenih dokumentih (garancijski list, račun).
11. Ta garancija proizvajalca ne izključuje pravic potrošnika, ki izhajajo iz odgovornosti prodajalca za napake na blagu.

Prodajalec:

Lidl Slovenija d.o.o. k.d., Pod lipami 1, SI-1218 Komenda

Obsah

Úvod. 16
Autorské právo. 16
Použití dle předpisů 16

Rozsah dodávky 17

Ovládací prvky 17

Technické údaje. 17

Bezpečnostní pokyny 18

Příprava. 20
Vybalení. 20
Likvidace obalu 20
Navíjení kabelu 21
Uvedení do provozu 21

Převaření vody 22

Čištění a péče. 23
Při usazení vodního kamene 24
Vyjmutí/vložení filtru pro zachycení vápenatých usazenin 24

Uložení. 25

Odstranění závad. 25

Likvidace přístroje 25

Záruka společnosti Kompernass Handels GmbH. 26
Servis 27
Dovozce. 27

Úvod

Blahopřejeme vám k zakoupení vašeho nového přístroje.

Tím jste se rozhodli pro vysoce kvalitní výrobek. Návod k obsluze je součástí tohoto výrobku. Obsahuje důležité informace ohledně bezpečnosti, použití a likvidace. Před použitím výrobku si důkladně přečtěte veškerá bezpečnostní upozornění a upozornění ohledně obsluhy. Výrobek používejte pouze předepsaným způsobem a v uvedených oblastech použití. Při předávání výrobku třetím osobám předejte i tyto podklady.

Autorské právo

Tato dokumentace je chráněná autorským právem.

Jakékoli rozmnožování, resp. jakýkoli dotisk, i jenom částečně a reprodukceobrázků a ilustrací, i ve změněném stavu, jsou dovoleny pouze na základě písemného souhlasu výrobce.

Použití dle předpisů

Tento přístroj se používá pouze k ohřevu vody pro domácí potřebu. Není určen pro použití s jinými tekutinami nebo pro profesionální použití.

Přístroj se smí používat pouze kompletně smontovaný.

Tento přístroj je určen výlučně pro použití v oblasti soukromých domácností. Nepoužívejte přšitroj pro komerční účely!

⚠ VÝSTRAHA

Nebezpečí na základě použití ne dle předpisů!

Z důvodu neodborného použití a použití ne dle předpisů a/nebo použití jiného druhu mohou z přístroje vycházet různá nebezpečí.

- ► Přístroj používat výlučně dle předpisů.
- ► Dodržovat postup, popsaný v tomto návodu k obsluze.

Nároky na náhradu škody jakéhokoli druhu z důvodu nesprávného používání, nesprávné opravy, neoprávněné úpravy, nebo použití nepovolených náhradních dílů, jsou vyloučeny.

Riziko nese sám v plném rozsahu provozovatel.

Rozsah dodávky

Přístroj se standarně dodává s následujícími komponenty:

- rychlovarná konvice
- filtr pro zachycení vápenatých usazenin
- podstavec
- návod k obsluze

UPOZORNĚNÍ

► Zkontrolujte dodávku na kompletnost a viditelné poškození.

► Přístroj se smí používat pouze kompletně smontovaný.

► V případě neúplné dodávky nebo poškození, vzniklé v důsledku vadného obalu nebo dopravou, kontaktujte servisní Hotline (viz kapitolu ***Servis***).

Ovládací prvky

❶ Uvolňovací tlačítko ⊖

❷ Stupnice

❸ ZAPÍNAČ/VYPÍNAČ ⏻

❹ Podstavec

❺ Navíjení kabelu

❻ Filtr pro zachycení vápenatých usazenin

Technické údaje

Přívod napětí	220 – 240 V ~ (střídavý proud), 50 – 60 Hz
Jmenovitý výkon	1850 – 2200 W
Objem	max. 1,7 Liter
	Všechny části tohoto přístroje přicházející do styku s potravinami jsou bezpečné pro potraviny.
Třída ochrany	I (⏚ ochranné uzemnění)

Bezpečnostní pokyny

⚠ NEBEZPEČÍ ÚDERU ELEKTRICKÝM PROUDEM!

- Zajistěte, aby podstavec s elektrickými kabely nikdy nepřišel do styku s vodou! Pokud je přesto podstavec vlhký, nechte jej nejprve úplně vyschnout.
- Varnou konvici používejte pouze s podstavcem, který je dodáván s tímto zbožím.
- Dbejte na to, aby během provozu nebyl síťový kabel mokrý nebo vlhký. Veďte jej tak, aby se nikde nemohl zachytit nebo jinak poškodit.
- Poškozené zástrčky nebo síťový kabel nechte ihned vyměnit autorizovanými odborníky nebo zákaznickým servisem – vyhnete se tím nebezpečí.
- Po použití zástrčku vždy vytáhněte ze zásuvky. Samotné vypnutí nestačí, neboť je-li zástrčka zapojena do síťové zásuvky, je v přístroji stále síťové napětí.
- Zkontrolujte přístroj před použitím na vnější viditelná poškození. Vadný nebo na zem padlý přístroj neuvádějte do provozu.
- Opravy na přístroji nechte provádět pouze autorizovanými odbornými podniky nebo službou zákazníkům. Neodbornou opravou mohou vzniknout nebezpečí pro uživatele. K tomu zanikají i záruční nároky.
- Na konektor přístroje nesmí přetéct žádná kapalina.

Přístroj nikdy neponořujte do vody či jiných tekutin! Pokud se během provozu dostanou zbytky kapaliny do kontaktu s částmi pod napětím, může dojít k ohrožení života v důsledku zásahu elektrickým proudem.

⚠ VÝSTRAHA – NEBEZPEČÍ ZRANĚNÍ!

- Zahřívejte vodu vždy jen při uzavřeném víku, jinak nebude fungovat automatické vypínání. Vroucí voda pak může stříkat přes okraj.
- Může dojít k úniku horké páry. Konvice je mimoto za provozu velice horká. Používejte proto ochranné kuchyňské rukavice.
- Dříve než přístroj zapnete, ujistěte se, zda je umístěno stabilně a ve vertikální poloze. Pokud je zařízení nestabilní, mohla by vroucí voda způsobit, že dojde k jeho převrácení.
- Neotvírejte víko během varu vody.
- Osoby s omezenými fyzickými, smyslovými nebo duševními schopnostmi, nebo nedostatkem zkušeností a/nebo znalostmi, mohou používat tento přístroj pouze tehdy, pokud jsou pod dohledem nebo pokud byly poučeni o bezpečném používání přístroje a pokud porozuměly z toho vyplývajícímu nebezpečí.
- Děti, starší než 8 let, mohou používat tento přístroj pouze tehdy, pokud jsou pod dohledem nebo pokud byly poučeni o bezpečném používání přístroje a pokud porozuměly z toho vyplývajícímu nebezpečí. Děti nesmí provádět uživatelské čištění ani údržbu, ledaže jsou starší než 8 let a jsou pod dohledem. Přístroj a jeho připojovací kabel se musí uchovávat mimo dosah dětí mladších než 8 let.
- Děti se nesmí hrát s přístrojem.
- Naplňte varnou konvici maximálně po značku MAX!
  V opačném případě může vařící voda vystřikovat!
- Používejte přístroj vždy s nasazeným filtrem pro zachycení vápenatých usazenin.
- Po použití je na povrchu topného prvku ještě zbytkové teplo.
- V případě chybného použití může dojít ke zranění! Přístroj používejte výlučně v souladu s určením!

POZOR- HMOTNÉ ŠKODY!

- K provozu přístroje nepoužívejte externí spínací hodiny ani zvláštní dálkové ovládání.
- Nenechávejte přístroj během provozu nikdy bez dozoru.
- Ujistěte se, zda přístroj, napájecí kabel nebo síťová zástrčka se nedostanou do styku s horkými prameny, jako je například topná plotýnka nebo otevřený oheň.

Příprava

Vybalení

- Všechny díly a návod k obsluze vyjměte z kartonu.
- Odstraňte veškerý obalový materiál.

Likvidace obalu

Obal chrání přístroj před poškozením při přepravě. Obalový materiál je zvolen podle ekologického a likvidačně technického hlediska, a proto jej lze recyklovat.

Navrácení obalu do oběhu zpracování materiálu šetří suroviny a sníží produkci odpadů. Více nepotřebný obalový materiál zlikvidujte dle místně platných předpisů.

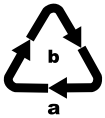

Obal zlikvidujte ekologicky.
Dbejte na označení na různých obalových materiálech a v případě potřeby tyto obaly roztřiďte. Obalové materiály jsou označeny zkratkami (a) a číslicemi (b) s následujícím významem: 1–7: plasty, 20–22: papír a lepenka, 80–98: kompozitní materiály

UPOZORNĚNÍ

- Pokud možno, uschovejte originální balení během záruční doby přístroje, aby bylo možné, v případě záruky přístroj řádně zabalit.

Navíjení kabelu

Na spodní straně podstavce ❹ se nachází navíjení kabelu ❺. Pomocí navíjení kabelu ❺ můžete nastavit délku síťového kabelu podle svých místních podmínek.

POZOR – HMOTNÉ ŠKODY!

► Dbejte na to, že síťový kabel musí být vždy veden přes k tomu určené vyhloubení na podstavci ❹, aby byla zajištěna bezpečná stabilita.

UPOZORNĚNÍ

► Oviňte síťový kabel kolem navíjení kabelu ❺ vždy ve proti směru hodinových ručiček. Pouze tak lze snížit délku kabelu na minimum a vést síťový kabel ještě vyhloubením v podstavci ❹ (viz obr. 1).

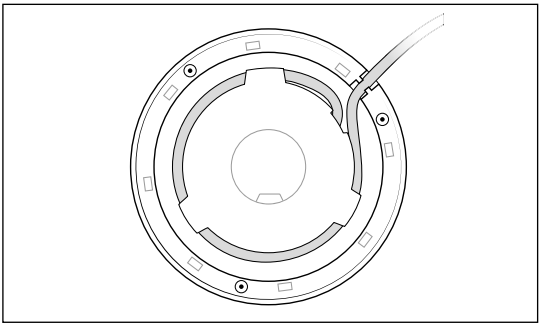

Obr. 1

Uvedení do provozu

⚠ VÝSTRAHA – NEBEZPEČÍ ZRANĚNÍ!

► Ve vařiči vody používejte pouze čerstvou pitnou vodu ! Nepožívejte vodu, který není prokázaná jako pitná voda. V opačném případě hrozí riziko ohrožení zdraví !

Před spuštěním přístroje se ujistěte, že…

- jsou přístroj, síťová zástrčka a síťový kabel v bezvadném stavu a…
- všechny obalové materiály z přístroje odstraněny.

1) Otevřte víko tak, že stiskněte uvolňovací tlačítko ⌄ ❶.

2) Naplňte přístroj vodou až po značku MAX a nechte jednou přejít varem – jak je popsáno v následující kapitole.
3) Po svaření vylijte vodu.
4) Konvici vypláchněte čistou vodou.
5) Přístroj naplňte ještě jednou vodou až po značku MAX a nechte ji přejít varem. I tuto vodu pak vylijte.
6) Konvici vypláchněte čistou vodou.

Nyní je přístroj připravený k provozu.

Převaření vody

⚠ NEBEZPEČÍ ÚDERU ELEKTRICKÝM PROUDEM!

► Elektrický podstavec ❹ nikdy nepřibližujte k vodě – ohrožení života elektrickým proudem!

⚠ VÝSTRAHA – NEBEZPEČÍ ZRANĚNÍ!

► Používejte vždy čerstvou pitnou vodu. Nepijte a nepoužívejte vodu, která ve vařiči stála delší dobu, než jednu hodinu. Ochlazenou vodu neohřívejte a neuvádějte více opět do varu. Všechnu starou vodu vždy vylijte. Mohlo by dojít k tvorbě zárodků!

UPOZORNĚNÍ

► Vždy se ujistěte, zda ZAPÍNAČ/VYPÍNAČ ⏻ ❸ není stisknutý, když je zástrčka vytažená ze zásuvky a přístroj stojí na podstavci ❹. V opačném případě se přístroj neúmyslně zahřeje, jakmile zapojíte síťovou zástrčku do elektrické sítě.

1) K naplnění vždy sejměte konvici!
2) Otevřte víko tak, že stiskněte uvolňovací tlačítko ⌄ ❶.

UPOZORNĚNÍ

► Při plnění držte konvici svisle. Pouze tak správně odečtete množství vody na stupnici ❷.

3) Nalijte do konvice vodu maximálně až po značku MAX.
4) Nejprve zavřete víko, a teprve poté postavte konvici na podstavec ❹ tak, aby dobře na podstavec ❹ dosedala.
5) Nyní zasuňte zástrčku do zásuvky.
6) Stiskněte ZAPÍNAČ/VYPÍNAČ ⏻ ❸ směrem dolů, dokud nezaklapne.

⚠ VÝSTRAHA – NEBEZPEČÍ ZRANĚNÍ!

► Z bezpečnostních důvodů byste neměli otvírat víko, pokud se voda vaří nebo pokud je velmi horká. Hrozí nebezpečí opaření.

7) Světlo uvnitř přepínače ZAPÍNAČ/VYPÍNAČ ⏽ ❸ znamená, že přístroj se nyní zahřívá.

8) Jakmile voda vře, přístroj se vypne, ZAPÍNAČ/VYPÍNAČ ⏽ ❸ vyskočí nahoru a osvětlení zhasne.

POKYNY

► Tento přístroj je vybaven ochranou před přehřátím: Pokud se přístroj náhodně zapne i bez vody v konvici, se přístroj automaticky vypne.
Pokud například v důsledku nezavřeného víka běží přístroj nasucho, tak se přístroj automaticky vypne.
V takovém případě nechte přístroj nejdříve vychladnout, než jej budete opět používat.

Čištění a péče

⚠ NEBEZPEČÍ ÚDERU ELEKTRICKÝM PROUDEM!

► Vytáhněte před každým čištěním zástrčku ze zásuvky! V opačném případě hrozí nebezpečí zranění elektrickým proudem!

► Nikdy neotvírejte žádné části tělesa konvice. Uvnitř nejsou umístěny žádné obslužné prvky. Pokud je těleso otevřeno, může dojít k ohrožení života v důsledku zásahu elektrickým proudem.

Přístroj nikdy neponořujte do vody či jiných tekutin! Pokud by během provozu zbytky kapaliny přišly do kontaktu s částmi pod napětím, mohlo by zde dojít k ohrožení života v důsledku zásahu elektrickým proudem.

⚠ VÝSTRAHA – NEBEZPEČÍ ZRANĚNÍ!

► Před začátkem čištění nechte přístroj zchladit. Nebezpečí popálení!

POZOR- HMOTNÉ ŠKODY!

► Nepoužívejte abrazivní ani leptavé čisticí prostředky. Mohly by narušit povrch přístroje a způsobit jeho nenávratné poškození.

■ Očistěte mírně navlhčeným hadrem všechny vnější plochy a přívodní kabel. V každém případě přístroj před dalším použitím dobře osušte. Na těžce odstranitelné nečistoty použijte jemný čisticí prostředek nanesený na hadříku. Předtím, než přístroj opět uvedete do provozu, dbejte na to, aby se na a v přístroji nenacházely zbytky mycího prostředku.

■ Vnitřek konvice vypláchněte čistou vodou.

- V případě usazenin v konvici vytřete vnitřek konvice vlhkým hadrem nebo použijte mycí kartáč nebo kartáč na lahve. Poté konvici ještě jednou vypláchněte čistou vodou.

Při usazení vodního kamene

Vápenaté usazeniny v přístroji vedou k energetickým ztrátám a snižují životnost přístroje.
Jakmile zpozorujete vápenaté usazeniny, okamžitě je z přístroje odstraňte.

- Vyberte ve vhodném obchodě odvápňovač vhodný pro nádoby na potraviny (např. odvápňovač do kávovarů).Postupujte v souladu s návodem k použití na odstraňovači vodního kamene.
- Po odstranění vodního kamene vyčistěte přístroj velkým množstvím čisté vody.

Vyjmutí/vložení filtru pro zachycení vápenatých usazenin

Na vylévacím otvoru rychlovarné konvice se nachází filtru pro zachycení vápenatých usazenin ❻ vložka, která se může v průběhu doby zanést částečkami nebo vodním kamenem. Vyjmutí filtru pro zachycení vápenatých usazenin ❻ proti vodnímu kameni umožňuje snadné čištění.

1) Otevřete víko.
2) Uvnitř konvice stlačte mírně dolů vyčnívající jazýček na filtru pro zachycení vápenatých usazenin ❻, aby bylo možné vylévací sítko ❻ vyjmout.
3) Filtr pro zachycení vápenatých usazenin ❻ vyčistěte lehce navlhčeným hadříkem a pod tekoucí vodou.
4) Vložte filtr pro zachycení vápenatých usazenin ❻ nejprve s dolní aretací do vybrání uvnitř varné konvice. Stlačte vyčnívající jazýček na filtru pro zachycení vápenatých usazenin ❻ mírně dolů a posuňte jej pod držák.
   Dbejte na to, aby filtr pro zachycení vápenatých usazenin ❻ správně zaskočil.

UPOZORNĚNÍ

► Jestliže se ve filtru pro zachycení vápenatých usazenin ❻ usadily zbytky vodního kamene, vložte filtr na několik hodin do vody s přidáním octu v poměru 6:1. Zbytky vodního kamene se rozpustí. Filtr pro zachycení vápenatých usazenin ❻ opláchněte větším množstvím čisté vody.

Uložení

- Před odstavením zařízení jej nejprve ponechte zcela vychladnout.
- Síťový kabel naviňte do navíjení kabelu ❺ pod podstavcem ❹.
- Přístroj skladujte na suchém místě.

Odstranění závad

Porucha	Příčina	Odstranění problému
Přístroj nefunguje.	Zástrčka není zastrčená do zásuvky.	Zapojte přístroj do sítě.
	Přístroj není zapnutý.	Zapněte přístroj.
	Přístroj je vadný.	Obraťte se na zákaznický servis.
	Přístroj je přehřátý a aktivovalo se automatické bezpečnostní vypínání.	Nechte přístroj vychladnout.
Zapínač/vypínač ⏽ ❸ nezaklapne.	Konvice nestojí řádně na podstavci ❹.	Postavte konvici na podstavec ❹.
	Přístroj je vadný.	Obraťte se na zákaznický servis.

Likvidace přístroje

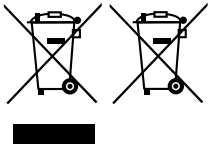

V žádném případě nevyhazujte přístroj do normálního domovního odpadu. Tento výrobek podléhá evropské směrnici č. 2012/19/EU.
Přístroj předejte k likvidaci odborné firmě či jej odevzdejte v místním recyklačním zařízení. Dodržujte aktuálně platné předpisy. V případě pochybností kontaktujte příslušnou firmu, která se zabývá likvidací odpadu.

Informace o možnostech likvidace vysloužilého výrobku Vám podá správa Vašeho obecního nebo městského úřadu.

Záruka společnosti Kompernass Handels GmbH

Vážená zákaznice, vážený zákazníku,

na tento přístroj získáváte záruku v trvání 3 let od data zakoupení. V případě závad tohoto výrobku máte zákonná práva vůči prodejci výrobku. Tato zákonná práva nejsou omezena naší níže uvedenou zárukou.

Záruční podmínky

Záruční doba začíná plynout dnem nákupu. Dobře uschovejte originál pokladního lístku. Tento doklad je potřebný jako důkaz o koupi.

Pokud do tří let od data zakoupení tohoto výrobku dojde k vadě materiálu nebo výrobní závadě, pak Vám podle našeho uvážení výrobek zdarma opravíme nebo vyměníme. Předpokladem této záruky je, že bude během tříleté lhůty předložen vadný přístroj a doklad o koupi (pokladní lístek) a stručně se popíše v čem závada spočívá a kdy se vyskytla.

Vztahuje-li se na závadu naše záruka, obdržíte zpět buď opravený nebo nový produkt. Opravou nebo výměnou výrobku nezačne plynout nová záruční doba.

Záruční doba a zákonné nároky vyplývající ze závad

Záručním plněním se záruční doba neprodlužuje. To platí i pro vyměněné a opravené součásti. Poškození nebo vady vyskytující se případně již při nákupu se musí oznámit ihned po vybalení. Po uplynutí záruční doby podléhají veškeré opravy zpoplatnění.

Rozsah záruky

Přístroj byl vyroben pečlivě podle přísných směrnic kvality a před expedicí byl svědomitě vyzkoušen.

Záruka se vztahuje na materiálové nebo výrobní vady. Tato záruka se nevztahuje na součásti produktu, které jsou vystaveny normálnímu opotřebení, a proto je lze považovat za opotřebovatelné díly nebo za poškození křehkých součástí jako jsou např. spínače, akumulátory, formy na pečení nebo části, které jsou vyrobeny ze skla.

Tato záruka zaniká, pokud je výrobek poškozen, nebyl řádně používán nebo udržován. Pro zajištění správného používání výrobku se musí přesně dodržovat všechny pokyny uvedené v návodu k obsluze. Účelům použití a úkonům, které se v návodu k obsluze nedoporučují nebo se před nimi varuje, je třeba se bezpodmínečně vyhnout.

Výrobek je určen pouze pro soukromé účely a ne pro komerční použití. Při nesprávném a neodborném používání, při použití násilí a při zásazích, které nebyly provedeny našimi autorizovanými servisními provozovnami, záruční nároky zanikají.

Vyřízení v případě záruky

Pro zajištění rychlého Vaší žádosti postupujte podle následujících pokynů:

- Pro všechny dotazy mějte připraven pokladní lístek a číslo výrobku (např. IAN 12345) jako doklad o koupi.
- Číslo výrobku naleznete na typovém štítku, rytině, na titulní straně svého návodu (vlevo dole) nebo jako nálepku na zadní nebo spodní straně.
- Pokud by se měly vyskytovat funkční vady nebo jiné závady, kontaktujte nejprve níže uvedené servisní oddělení **telefonicky** nebo **e-mailem**.
- Výrobek, zaevidovaný jako vadný výrobek pak můžete při přiložení dokladu o nákupu (pokladní lístek) a při uvedení, v čem spočívá vada a kdy k ní došlo, poslat výrobek pro Vás bez poštovného na adresu, kterou Vám oznámí servis.

Na webových stránkách www.lidl-service.com si můžete stáhnout tyto a mnoho dalších příruček, videí o výrobku a software.

Servis

CZ **Servis Česko**
Tel.: 800143873
E-Mail: kompernass@lidl.cz

IAN 320211

Dovozce

Dbejte prosím na to, že následující adresa není adresou servisu. Kontaktujte nejprve uvedený servis.

KOMPERNASS HANDELS GMBH

BURGSTRASSE 21

DE-44867 BOCHUM

NĚMECKO

www.kompernass.com

Inhaltsverzeichnis

Einführung 30
Urheberrecht 30
Bestimmungsgemäße Verwendung 30

Lieferumfang 31

Bedienelemente 31

Technische Daten 31

Sicherheitshinweise 32

Vorbereitungen 34
Auspacken 34
Entsorgung der Verpackung 34
Kabelaufwicklung 35
Inbetriebnahme 35

Wasser aufkochen 36

Reinigung und Pflege 37
Bei Kalk-Rückständen 38
Kalkfiltereinsatz entnehmen / einsetzen 38

Aufbewahren 39

Fehlerbehebung 39

Gerät entsorgen 39

Garantie der Kompernaß Handels GmbH 40
Service 41
Importeur 41

Einführung

Herzlichen Glückwunsch zum Kauf Ihres neuen Gerätes.

Sie haben sich damit für ein hochwertiges Produkt entschieden. Die Bedienungsanleitung ist Bestandteil dieses Produkts. Sie enthält wichtige Hinweise für Sicherheit, Gebrauch und Entsorgung. Machen Sie sich vor der Benutzung des Produkts mit allen Bedien- und Sicherheitshinweisen vertraut. Benutzen Sie das Produkt nur wie beschrieben und für die angegebenen Einsatzbereiche. Händigen Sie alle Unterlagen bei Weitergabe des Produkts an Dritte mit aus.

Urheberrecht

Diese Dokumentation ist urheberrechtlich geschützt.

Jede Vervielfältigung bzw. jeder Nachdruck, auch auszugsweise, sowie die Wiedergabe der Abbildungen, auch im veränderten Zustand, ist nur mit schriftlicher Zustimmung des Herstellers gestattet.

Bestimmungsgemäße Verwendung

Dieses Gerät dient ausschließlich dem Erhitzen von Wasser für den häuslichen Gebrauch. Es ist nicht vorgesehen für die Verwendung mit anderen Flüssigkeiten oder für gewerbliche Bereiche.

Das Gerät darf nur vollständig montiert verwendet werden.

Dieses Gerät ist ausschließlich für die Benutzung in privaten Haushalten bestimmt. Benutzen Sie das Gerät nicht gewerblich!

⚠ WARNUNG

Gefahr durch nicht bestimmungsgemäße Verwendung!

Von dem Gerät können bei nicht bestimmungsgemäßer Verwendung und / oder andersartiger Nutzung Gefahren ausgehen.

- ► Das Gerät ausschließlich bestimmungsgemäß verwenden.
- ► Die in dieser Bedienungsanleitung beschriebenen Vorgehensweisen einhalten.

Ansprüche jeglicher Art wegen Schäden aus nicht bestimmungsgemäßer Verwendung, unsachgemäßen Reparaturen, unerlaubt vorgenommenen Veränderungen oder Verwendung nicht zugelassener Ersatzteile sind ausgeschlossen.

Das Risiko trägt allein der Benutzer.

Lieferumfang

Das Gerät wird standardmäßig mit folgenden Komponenten geliefert:

- Wasserkocher
- Kalkfiltereinsatz
- Sockel
- Bedienungsanleitung

HINWEIS

► Prüfen Sie die Lieferung auf Vollständigkeit und auf sichtbare Schäden.

► Das Gerät darf nur vollständig montiert verwendet werden.

► Bei einer unvollständigen Lieferung oder Schäden infolge mangelhafter Verpackung oder durch Transport wenden Sie sich an die Service-Hotline (siehe Kapitel ***Service***).

Bedienelemente

❶ Entriegelungstaste ⊗

❷ Skala

❸ EIN-/AUS-Schalter ⏻

❹ Sockel

❺ Kabelaufwicklung

❻ Kalkfiltereinsatz

Technische Daten

Spannungsversorgung	220 – 240 V ~ (Wechselstrom), 50 – 60 Hz
Nennleistung	1850 – 2200 W
Fassungsvermögen	max. 1,7 l
	Alle Teile dieses Gerätes, die mit Lebensmitteln in Berührung kommen, sind lebensmittelecht.
Schutzklasse	I (⏚ Schutzerde)

Sicherheitshinweise

⚠ GEFAHR - ELEKTRISCHER SCHLAG!

- Stellen Sie sicher, dass der Sockel mit den elektrischen Anschlüssen niemals mit Wasser in Berührung kommt! Lassen Sie den Sockel erst vollständig trocknen, wenn er versehentlich feucht geworden ist.
- Verwenden Sie den Wasserkocher nur mit dem mitgelieferten Sockel.
- Achten Sie darauf, dass im Betrieb das Netzkabel niemals nass oder feucht wird. Führen Sie es so, dass es nicht eingeklemmt oder anderweitig beschädigt werden kann.
- Lassen Sie beschädigte Netzstecker oder Netzkabel sofort von autorisiertem Fachpersonal oder dem Kundenservice austauschen, um Gefährdungen zu vermeiden.
- Ziehen Sie nach Gebrauch immer den Stecker aus der Steckdose. Ausschalten alleine genügt nicht, weil noch immer Netzspannung im Gerät anliegt, solange der Netzstecker in der Steckdose steckt.
- Kontrollieren Sie das Gerät vor der Verwendung auf äußere sichtbare Schäden. Nehmen Sie ein beschädigtes oder heruntergefallenes Gerät nicht in Betrieb.
- Lassen Sie Reparaturen am Gerät nur von autorisierten Fachbetrieben oder dem Kundenservice durchführen. Durch unsachgemäße Reparaturen können Gefahren für den Benutzer entstehen. Zudem erlischt der Garantieanspruch.
- Es darf keine Flüssigkeit auf die Gerätesteckverbindung überlaufen.

Tauchen Sie das Gerät niemals in Wasser oder andere Flüssigkeiten! Hier kann Lebensgefahr durch elektrischen Schlag entstehen, wenn im Betrieb Flüssigkeitsreste auf spannungsführende Teile gelangen.

⚠ WARNUNG - VERLETZUNGSGEFAHR!

- Erhitzen Sie Wasser immer nur bei geschlossenem Deckel, andernfalls funktioniert die Abschaltautomatik nicht. Kochendes Wasser kann dann über den Rand herausspritzen.
- Es können heiße Dampfschwaden entweichen. Die Kanne ist zudem im Betrieb sehr heiß. Tragen Sie daher Topf-Handschuhe.
- Stellen Sie sicher, dass das Gerät stabil und senkrecht steht, bevor Sie dieses einschalten. Kochendes Wasser kann ein unstabil stehendes Gerät zum Umstürzen bringen.
- Öffnen Sie nicht den Deckel, während das Wasser kocht.
- Geräte können von Personen mit reduzierten physischen, sensorischen oder mentalen Fähigkeiten oder Mangel an Erfahrung und/oder Wissen benutzt werden, wenn sie beaufsichtigt oder bezüglich des sicheren Gebrauchs des Gerätes unterwiesen wurden und die daraus resultierenden Gefahren verstanden haben.
- Dieses Gerät kann von Kindern ab 8 Jahren und darüber benutzt werden, wenn sie beaufsichtigt werden oder bezüglich des sicheren Gebrauchs des Gerätes unterwiesen wurden und die daraus resultierenden Gefahren verstanden haben. Reinigung und die Wartung durch den Benutzer dürfen nicht durch Kinder vorgenommen werden, es sei denn, sie sind 8 Jahre oder älter und werden beaufsichtigt. Das Gerät und seine Anschlussleitung sind von Kindern jünger als 8 Jahre fernzuhalten.
- Kinder dürfen nicht mit dem Gerät spielen.
- Befüllen Sie den Wasserkocher maximal bis zur Markierung MAX! Ansonsten kann kochendes Wasser herausschwappen!
- Betreiben Sie das Gerät immer mit eingesetztem Kalkfiltereinsatz.
- Nach der Anwendung verfügt die Oberfläche des Heizelements noch über Restwärme.
- Bei Fehlanwendung kann es zu Verletzungen kommen! Verwenden Sie das Gerät immer bestimmungsgemäß!

ACHTUNG - SACHSCHADEN!

- Benutzen Sie keine externe Zeitschaltuhr oder ein separates Fernwirksystem, um das Gerät zu betreiben.
- Lassen Sie das Gerät während des Betriebes niemals unbeaufsichtigt.
- Stellen Sie sicher, dass das Gerät, das Netzkabel oder der Netzstecker nicht mit heißen Quellen, wie Kochplatten oder offenen Flammen, in Berührung kommen.

Vorbereitungen

Auspacken

- Entnehmen Sie alle Teile des Gerätes und die Bedienungsanleitung aus dem Karton.
- Entfernen Sie sämtliches Verpackungsmaterial.

Entsorgung der Verpackung

Die Verpackung schützt das Gerät vor Transportschäden. Die Verpackungsmaterialien sind nach umweltverträglichen und entsorgungstechnischen Gesichtspunkten ausgewählt und deshalb recyclebar.

Die Rückführung der Verpackung in den Materialkreislauf spart Rohstoffe und verringert das Abfallaufkommen. Entsorgen Sie nicht mehr benötigte Verpackungsmaterialien gemäß den örtlich geltenden Vorschriften.

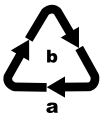

Entsorgen Sie die Verpackung umweltgerecht.
Beachten Sie die Kennzeichnung auf den verschiedenen Verpackungsmaterialien und trennen Sie diese gegebenenfalls gesondert. Die Verpackungsmaterialien sind gekennzeichnet mit Abkürzungen (a) und Ziffern (b) mit folgender Bedeutung:
1 – 7: Kunststoffe,
20 – 22: Papier und Pappe,
80 – 98: Verbundstoffe.

HINWEIS

- Heben Sie, wenn möglich, die Originalverpackung während der Garantiezeit des Gerätes auf, um das Gerät im Garantiefall ordnungsgemäß verpacken zu können.

Kabelaufwicklung

An der Unterseite des Sockels ❹ befindet sich eine Kabelaufwicklung ❺. Mit der Kabelaufwicklung ❺ können Sie die Länge des Netzkabels an Ihre örtlichen Gegebenheiten anpassen.

ACHTUNG - SACHSCHADEN!

► Achten Sie darauf, dass das Netzkabel immer durch die dafür vorgesehene Aussparung am Sockel ❹ geführt werden muss, um einen sicheren Stand zu gewährleisten.

HINWEIS

► Wickeln Sie das Netzkabel immer gegen den Uhrzeigersinn um die Kabelaufwicklung ❺. Nur so können Sie die Kabellänge auf ein Minimum reduzieren und das Netzkabel noch durch die Aussparung des Sockels ❹ führen (siehe Abb.1).

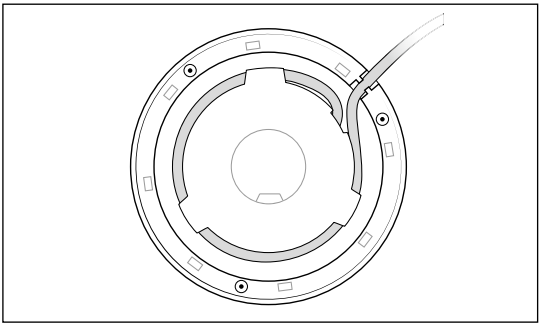

Abb. 1

Inbetriebnahme

⚠ WARNUNG - VERLETZUNGSGEFAHR!

► Verwenden Sie immer nur frisches Trinkwasser im Wasserkocher! Verzehren Sie kein Wasser, welches nicht als Trinkwasser ausgewiesen ist. Ansonsten besteht die Gefahr von Gesundheitsschäden!

Bevor Sie das Gerät in Betrieb nehmen, überzeugen Sie sich davon, dass ...

- das Gerät, Netzstecker und Netzkabel in einwandfreiem Zustand sind und...
- alle Verpackungsmaterialien vom Gerät entfernt sind.

1) Öffnen Sie den Deckel, indem Sie die Entriegelungstaste ⌄ ❶ drücken.

2) Befüllen Sie das Gerät mit Wasser bis zur Markierung MAX und lassen Sie es einmal ganz aufkochen – wie im nächsten Kapitel beschrieben.
3) Gießen Sie dieses Wasser nach dem Aufkochen weg.
4) Spülen Sie die Kanne mit klarem Wasser aus.
5) Befüllen Sie das Gerät noch einmal mit Wasser bis zur Markierung MAX und lassen Sie es aufkochen. Gießen Sie auch dieses Wasser weg.
6) Spülen Sie die Kanne mit klarem Wasser aus.

Das Gerät ist nun betriebsbereit.

Wasser aufkochen

⚠ GEFAHR - ELEKTRISCHER SCHLAG!

► Bringen Sie niemals den elektrischen Sockel ❹ in die Nähe von Wasser – Lebensgefahr durch elektrischen Schlag!

⚠ WARNUNG - VERLETZUNGSGEFAHR!

► Verwenden Sie immer frisches Trinkwasser. Verzehren Sie kein Wasser, welches schon länger als eine Stunde im Wasserkocher gestanden hat. Kochen Sie kein erkaltetes Wasser erneut auf. Schütten Sie altes Wasser immer weg. Es können sich Keime bilden!

HINWEIS

► Stellen Sie immer sicher, dass der EIN-/AUS-Schalter ⏻ ❸ nicht nach unten gedrückt ist, wenn der Netzstecker gezogen ist und das Gerät auf dem Sockel ❹ steht. Ansonsten heizt das Gerät unbeabsichtigt auf, sobald Sie den Netzstecker mit dem Stromnetz verbinden.

1) Nehmen Sie die Kanne ab zum Befüllen!
2) Öffnen Sie den Deckel, indem Sie die Entriegelungstaste ❶ drücken.

HINWEIS

► Halten Sie beim Befüllen die Kanne senkrecht. Nur dann können Sie die Skala ❷ richtig ablesen.

3) Befüllen Sie die Kanne maximal bis zur Markierung MAX mit Wasser.
4) Schließen Sie erst den Deckel und setzen danach die Kanne so auf den Sockel ❹, dass diese fest auf dem Sockel ❹ steht.
5) Stecken Sie den Netzstecker in die Steckdose.
6) Drücken Sie den EIN-/AUS-Schalter ⏻ ❸ nach unten, so dass er einrastet.

⚠ WARNUNG - VERLETZUNGSGEFAHR!

► Aus Sicherheitsgründen sollten Sie den Deckel nicht öffnen, wenn das Wasser kocht oder sehr heiß ist. Es besteht die Gefahr von Verbrühungen.

7) Die Beleuchtung im EIN-/AUS-Schalter ⏻ ❸ zeigt an, dass das Gerät nun aufheizt.

8) Sobald das Wasser kocht, schaltet sich das Gerät aus, der EIN-/AUS-Schalter ⏻ ❸ springt nach oben und die Beleuchtung erlischt.

HINWEISE

► Dieses Gerät ist mit einem Überhitzungsschutz ausgestattet: wenn das Gerät versehentlich eingeschaltet wird, ohne dass sich Wasser in der Kanne befindet, schaltet das Gerät sich automatisch aus.
Wenn, zum Beispiel aufgrund eines nicht geschlossenen Deckels, das Gerät trockenläuft, schaltet sich das Gerät automatisch aus.
Lassen Sie in diesen Fällen das Gerät erst abkühlen, bevor Sie es erneut verwenden.

Reinigung und Pflege

⚠ GEFAHR - ELEKTRISCHER SCHLAG!

► Ziehen Sie vor jeder Reinigung den Netzstecker aus der Netzsteckdose! Ansonsten besteht Gefahr eines elektrischen Schlages!

► Öffnen Sie niemals irgendwelche Gehäuseteile. Es befinden sich keinerlei Bedienelemente darin. Bei geöffnetem Gehäuse kann Lebensgefahr bestehen durch elektrischen Schlag.

Tauchen Sie das Gerät niemals in Wasser oder andere Flüssigkeiten! Hier kann Lebensgefahr durch elektrischen Schlag entstehen, wenn im Betrieb Flüssigkeitsreste auf spannungsführende Teile gelangen.

⚠ WARNUNG - VERLETZUNGSGEFAHR!

► Lassen Sie das Gerät vor der Reinigung abkühlen. Verbrennungsgefahr!

ACHTUNG - SACHSCHADEN!

► Benutzen Sie keine scheuernden oder ätzenden Reinigungsmittel. Diese können die Oberfläche angreifen und das Gerät irreparabel beschädigen.

■ Reinigen Sie alle Außenflächen und das Netzkabel mit einem leicht angefeuchteten Spültuch. Trocknen Sie das Gerät auf jeden Fall gut ab, bevor Sie es erneut verwenden. Bei hartnäckigeren Verschmutzungen geben Sie ein mildes Spülmittel auf das Tuch. Achten Sie darauf, dass sich keine Spülmittelreste am und im Gerät befinden, bevor Sie es wieder in Betrieb nehmen.

■ Spülen Sie das Innere der Kanne mit klarem Wasser aus.

- Bei Ablagerungen in der Kanne wischen Sie die Innenflächen mit einem feuchten Tuch ab oder benutzen Sie eine Spül- oder Flaschenbürste. Spülen Sie die Kanne danach noch einmal mit klarem Wasser aus.

Bei Kalk-Rückständen

Kalkablagerungen im Gerät führen zu Energieverlusten und beeinträchtigen die Lebensdauer des Gerätes.
Entkalken Sie das Gerät, sobald sich Kalkablagerungen zeigen.

- Nehmen Sie einen für Lebensmittelbehälter geeigneten Kalklöser aus dem Haushaltswarengeschäft (z. B. Kaffeemaschinen-Entkalker). Gehen Sie wie in der Bedienungsanleitung des Kalklösers beschrieben vor.
- Reinigen Sie nach dem Entkalken das Gerät mit viel klarem Wasser.

Kalkfiltereinsatz entnehmen / einsetzen

An der Ausgießöffnung des Wasserkochers befindet sich ein Kalkfiltereinsatz ❻, der sich im Laufe der Zeit mit Partikeln oder Kalk zusetzen kann. Die Entnahme des Kalkfiltereinsatzes ❻ ermöglicht eine einfache Reinigung.

1) Öffnen Sie den Deckel.
2) Drücken Sie im Inneren der Kanne die vorstehende Lasche am Kalkfiltereinsatz ❻ etwas nach unten, so dass sich der Kalkfiltereinsatz ❻ herausnehmen lässt.
3) Reinigen Sie den Kalkfiltereinsatz ❻ mit einem leicht angefeuchteten Spültuch und unter fließendem Wasser.
4) Setzen Sie den Kalkfiltereinsatz ❻ zuerst mit der unteren Arretierung in die Aussparung im Inneren des Wasserkochers. Drücken Sie die vorstehende Lasche am Kalkfiltereinsatz ❻ etwas nach unten und schieben Sie sie unter die Halterung. Achten Sie darauf, dass der Kalkfiltereinsatz ❻ korrekt einrastet.

HINWEIS

► Sollten sich Kalkrückstände im Kalkfiltereinsatz ❻ festgesetzt haben, legen Sie ihn für einige Stunden in eine Wasser-Essig-Lösung in einem Verhältnis von 6:1. Die Kalkrückstände lösen sich. Spülen Sie den Kalkfiltereinsatz ❻ mit viel klarem Wasser ab.

Aufbewahren

- Lassen Sie das Gerät erst vollständig auskühlen, bevor Sie es wegstellen.
- Wickeln Sie das Netzkabel um die Kabelaufwicklung ❺ unter dem Sockel ❹.
- Lagern Sie das Gerät an einem trockenen Ort.

Fehlerbehebung

Störung	Ursache	Abhilfe
Das Gerät funktioniert nicht.	Der Netzstecker steckt nicht in der Netzsteckdose.	Verbinden Sie den Netzstecker mit dem Stromnetz.
	Das Gerät ist nicht eingeschaltet.	Schalten Sie das Gerät ein.
	Das Gerät ist defekt.	Wenden Sie sich an den Kundendienst.
	Das Gerät ist überhitzt und der Überhitzungsschutz ist aktiv.	Lassen Sie das Gerät abkühlen.
Der EIN-/AUS-Schalter Ⓘ ❸ rastet nicht ein.	Die Kanne steht nicht auf dem Sockel ❹.	Stellen Sie die Kanne auf den Sockel ❹.
	Das Gerät ist defekt.	Wenden Sie sich an den Kundendienst.

Gerät entsorgen

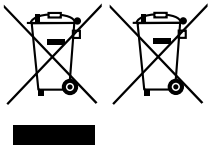

Werfen Sie das Gerät keinesfalls in den normalen Hausmüll. Dieses Produkt unterliegt der europäischen Richtlinie 2012/19/EU.
Entsorgen Sie das Gerät über einen zugelassenen Entsorgungsbetrieb oder über Ihre kommunale Entsorgungseinrichtung. Beachten Sie die aktuell geltenden Vorschriften. Setzen Sie sich im Zweifelsfall mit Ihrer Entsorgungseinrichtung in Verbindung.

Möglichkeiten zur Entsorgung des ausgedienten Produkts erfahren Sie bei Ihrer Gemeinde- oder Stadtverwaltung.

Garantie der Kompernaß Handels GmbH

Sehr geehrte Kundin, sehr geehrter Kunde,

Sie erhalten auf dieses Gerät 3 Jahre Garantie ab Kaufdatum. Im Falle von Mängeln dieses Produkts stehen Ihnen gegen den Verkäufer des Produkts gesetzliche Rechte zu. Diese gesetzlichen Rechte werden durch unsere im Folgenden dargestellte Garantie nicht eingeschränkt.

Garantiebedingungen

Die Garantiefrist beginnt mit dem Kaufdatum. Bitte bewahren Sie den Original–Kassenbon gut auf. Diese Unterlage wird als Nachweis für den Kauf benötigt.

Tritt innerhalb von drei Jahren ab dem Kaufdatum dieses Produkts ein Material- oder Fabrikationsfehler auf, wird das Produkt von uns – nach unserer Wahl – für Sie kostenlos repariert oder ersetzt. Diese Garantieleistung setzt voraus, dass innerhalb der Drei-Jahres-Frist das defekte Gerät und der Kaufbeleg (Kassenbon) vorgelegt und schriftlich kurz beschrieben wird, worin der Mangel besteht und wann er aufgetreten ist.

Wenn der Defekt von unserer Garantie gedeckt ist, erhalten Sie das reparierte oder ein neues Produkt zurück. Mit Reparatur oder Austausch des Produkts beginnt kein neuer Garantiezeitraum.

Garantiezeit und gesetzliche Mängelansprüche

Die Garantiezeit wird durch die Gewährleistung nicht verlängert. Dies gilt auch für ersetzte und reparierte Teile. Eventuell schon beim Kauf vorhandene Schäden und Mängel müssen sofort nach dem Auspacken gemeldet werden. Nach Ablauf der Garantiezeit anfallende Reparaturen sind kostenpflichtig.

Garantieumfang

Das Gerät wurde nach strengen Qualitätsrichtlinien sorgfältig produziert und vor Auslieferung gewissenhaft geprüft.

Die Garantieleistung gilt für Material- oder Fabrikationsfehler. Diese Garantie erstreckt sich nicht auf Produktteile, die normaler Abnutzung ausgesetzt sind und daher als Verschleißteile angesehen werden können oder für Beschädigungen an zerbrechlichen Teilen, z. B. Schalter, Akkus, Backformen oder Teile, die aus Glas gefertigt sind.

Diese Garantie verfällt, wenn das Produkt beschädigt, nicht sachgemäß benutzt oder gewartet wurde. Für eine sachgemäße Benutzung des Produkts sind alle in der Bedienungsanleitung aufgeführten Anweisungen genau einzuhalten. Verwendungszwecke und Handlungen, von denen in der Bedienungsanleitung abgeraten oder vor denen gewarnt wird, sind unbedingt zu vermeiden.

Das Produkt ist nur für den privaten und nicht für den gewerblichen Gebrauch bestimmt. Bei missbräuchlicher und unsachgemäßer Behandlung, Gewaltanwendung und bei Eingriffen, die nicht von unserer autorisierten Service-Niederlassung vorgenommen wurden, erlischt die Garantie.

Abwicklung im Garantiefall

Um eine schnelle Bearbeitung Ihres Anliegens zu gewährleisten, folgen Sie bitte den folgenden Hinweisen:

- Bitte halten Sie für alle Anfragen den Kassenbon und die Artikelnummer (z. B. IAN 12345) als Nachweis für den Kauf bereit.
- Die Artikelnummer entnehmen Sie bitte dem Typenschild, einer Gravur, auf dem Titelblatt Ihrer Anleitung (unten links) oder als Aufkleber auf der Rück- oder Unterseite.
- Sollten Funktionsfehler oder sonstige Mängel auftreten, kontaktieren Sie zunächst die nachfolgend benannte Serviceabteilung **telefonisch** oder per **E-Mail**.
- Ein als defekt erfasstes Produkt können Sie dann unter Beifügung des Kaufbelegs (Kassenbon) und der Angabe, worin der Mangel besteht und wann er aufgetreten ist, für Sie portofrei an die Ihnen mitgeteilte Service-Anschrift übersenden.

Auf www.lidl-service.com können Sie diese und viele weitere Handbücher, Produktvideos und Software herunterladen.

Service

DE **Service Deutschland**
Tel.: 0800 5435 111 (Kostenfrei aus dem dt. Festnetz/Mobilfunknetz)
E-Mail: kompernass@lidl.de

AT **Service Österreich**
Tel.: 0820 201 222 (0,15 EUR/Min.)
E-Mail: kompernass@lidl.at

CH **Service Schweiz**
Tel.: 0842 665566 (0,08 CHF/Min., Mobilfunk max. 0,40 CHF/Min.)
E-Mail: kompernass@lidl.ch

IAN 320211

Importeur

Bitte beachten Sie, dass die folgende Anschrift keine Serviceanschrift ist. Kontaktieren Sie zunächst die benannte Servicestelle.

KOMPERNASS HANDELS GMBH

BURGSTRASSE 21

DE-44867 BOCHUM

DEUTSCHLAND

www.kompernass.com

KOMPERNASS HANDELS GMBH
BURGSTRASSE 21
DE-44867 BOCHUM
GERMANY
www.kompernass.com

Stanje informacij · Stav informací
Stand der Informationen:
02 / 2019 · Ident.-No.: SWKK2200A1-012019-2