PARKSIDE

www.lidl-service.com

CORDLESS JIGSAW PSTKA 12 A1

(SE)
BATTERIDRIVEN STICKSÅG
Översättning av bruksanvisning i original

(PL)
AKUMULATOROWA WYRZYNARKA
Tłumaczenie oryginalnej instrukcji obsługi

(LT)
AKUMULIATORINIS SIAURAPJŪKLIS
Naudojimo instrukcijos originalo vertimas

(DE) (AT) (CH)
AKKU-STICHSÄGE
Originalbetriebsanleitung

IAN 306438

(SE) (PL) (LT)

SE

Vik ut båda bildsidorna och ha den till hands när du läser igenom anvisningarna och gör dig bekant med apparatens / maskinens funktioner.

PL

Przed przeczytaniem proszę rozłożyć obie strony z ilustracjami, a następnie proszę zapoznać się z wszystkimi funkcjami urządzenia.

LT

Prieš skaitydami atsiverskite abu lapus su paveikslėliais ir susipažinkite su visomis prietaiso funkcijomis.

DE AT CH

Klappen Sie vor dem Lesen die beiden Seiten mit den Abbildungen aus und machen Sie sich anschließend mit allen Funktionen des Gerätes vertraut.

SE	Översättning av bruksanvisning i original	Sidan	1
PL	Tłumaczenie oryginalnej instrukcji obsługi	Strona	15
LT	Naudojimo instrukcijos originalo vertimas	Puslapis	29
DE / AT / CH	Originalbetriebsanleitung	Seite	43

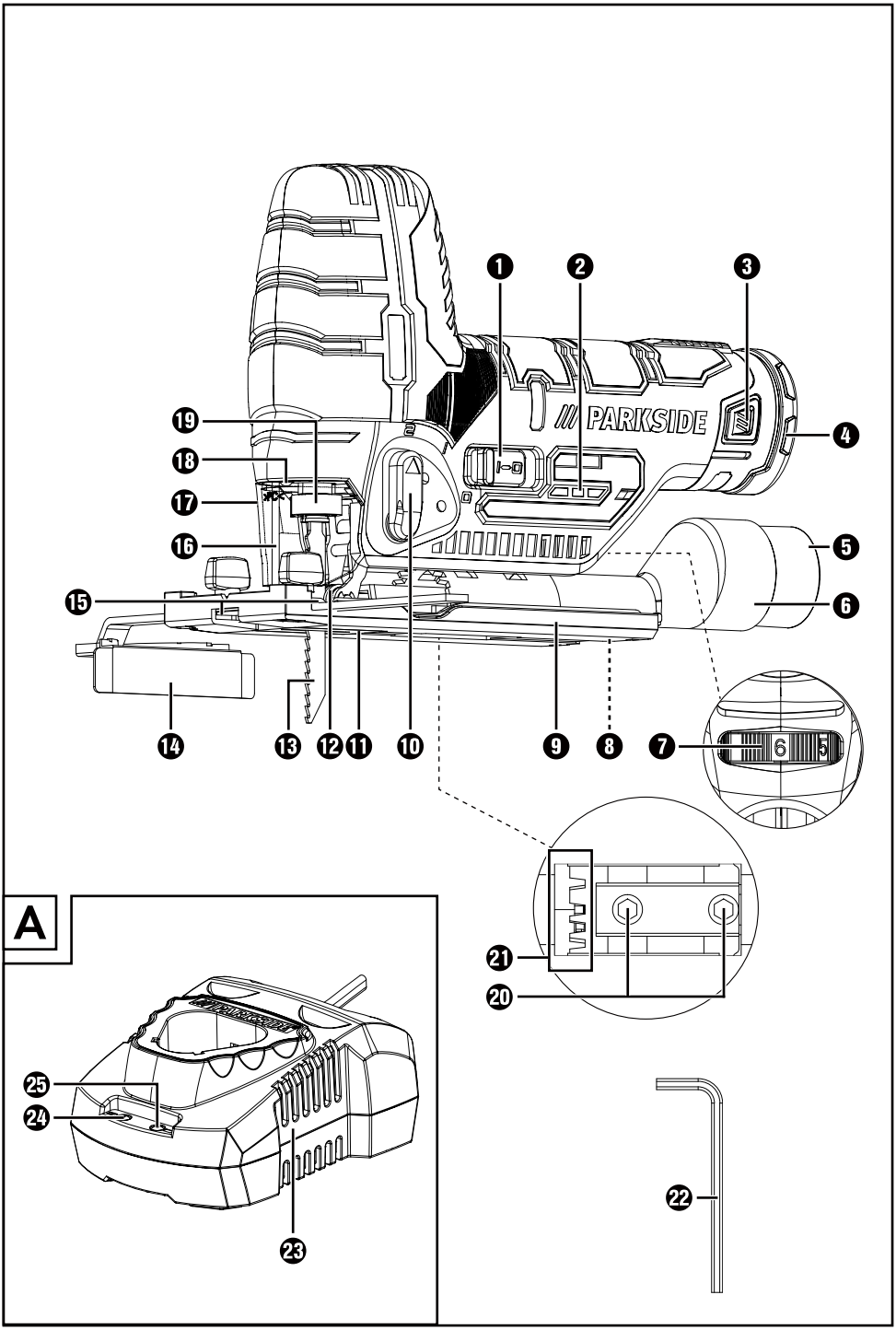
PARKSIDE
1
2
3
4
5
6
7
6
5
8
9
10
11
12
13
14
15
16
17
18
19
20
21
22
A
23
24
25

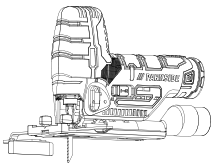

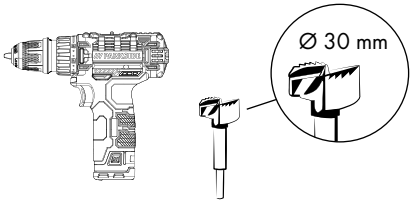
Ø 30 mm

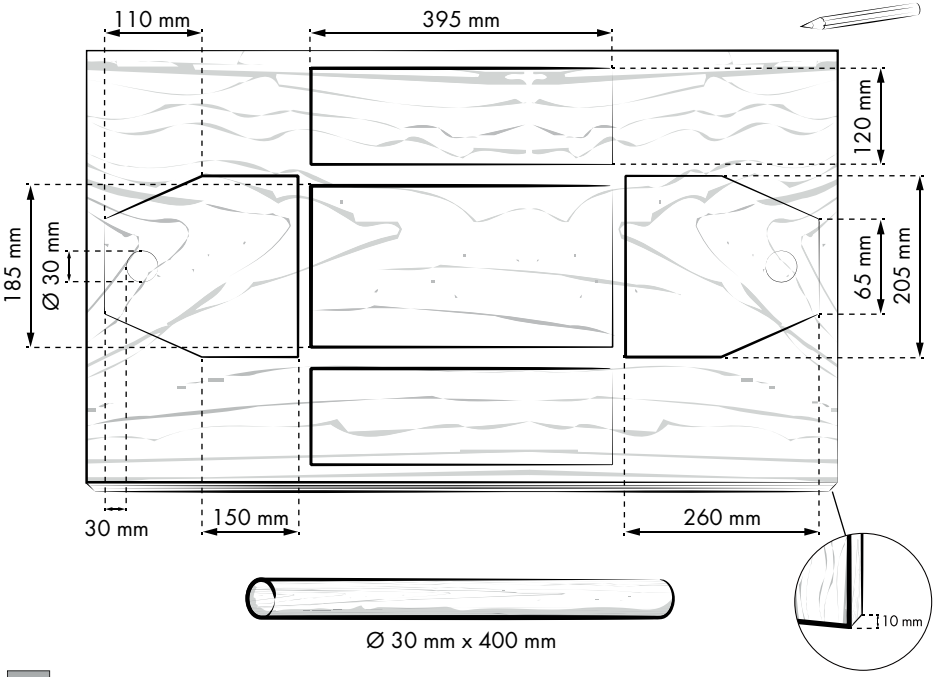
110 mm
395 mm
120 mm
185 mm
Ø 30 mm
65 mm
205 mm
30 mm
150 mm
260 mm
10 mm
Ø 30 mm x 400 mm

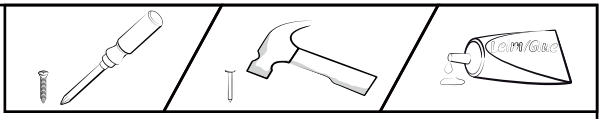

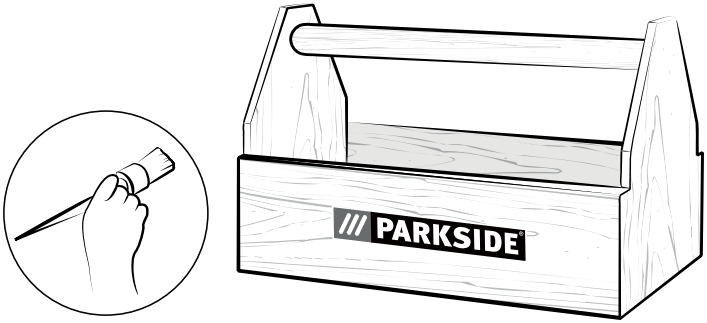
PARKSIDE

Innehållsförteckning

Inledning 2
Föreskriven användning 2
Utrustning 2
Leveransens innehåll 2
Tekniska data 2

Allmän säkerhetsinformation för elverktyg 3
1. Säkerhet på arbetsplatsen 3
2. Elsäkerhet 4
3. Personsäkerhet 4
4. Användning och hantering av elverktyget 5
5. Användning och hantering av det batteridrivna elverktyget 5
6. Service 6
Produktspecifik säkerhetsinformation för sticksågar 6
Originaltillbehör/extrautrustning 7
Säkerhetsanvisningar för laddare 7

Innan produkten tas i bruk 7
Ta ut, ladda och sätta in batteripaketet 7

Ta produkten i bruk 8
Montera/byta sågblad 8
Montera parallellanslaget 8
Ansluta spånsug 8
Montera spjälkningsskyddet 8
Montera glidskon 9

Användning 9
Ställa in snittvinkel 9
Ställa in slaghastighet 9
Ställa in pendelrörelse 9
Sätta på/Stänga av produkten 9
Laddningsnivå 10

Underhåll och rengöring 10

Garanti från Kompernass Handels GmbH 10

Service 11

Importör 11

Kassering 12

Översättning av originalversionen av försäkran om överensstämmelse . . 13

BATTERIDRIVEN STICKSÅG PSTKA 12 A1

Inledning

Grattis till din nyinköpta produkt. Du har valt en produkt med hög kvalitet. Bruksanvisningen ingår som en del av leveransen. Den innehåller viktig information om säkerhet, användning och återvinning. Läs noga igenom alla användar- och säkerhetsanvisningar innan du börjar använda produkten. Använd endast produkten enligt beskrivningarna och i de syften som anges här. Lämna över all dokumentation tillsammans med produkten om du överlåter den till någon annan person.

Föreskriven användning

Produkten är avsedd att användas för raka och kurviga snitt samt geringssnitt upp till 45° på kantiga arbetsstycken av plast, spånplattor och lättmetall. Produkten får endast användas för privat bruk och i torra utrymmen. Observera informationen om sågbladsmodeller. Alla övriga användningssätt och förändringar på produkten ligger utanför gränserna för den föreskrivna användningen och innebär avsevärda risker. Tillverkaren ansvarar inte för skador som uppstår på grund av felaktig användning.

Utrustning

1. PÅ/AV-knapp
2. Batterilampa
3. Upplåsningsknappar
4. Batteripaket
5. Reducerstycke
6. Utsugsrör
7. Inställningsratt för slaghastighet
8. Fotplatta
9. Glidsko (avtagbar)
10. Pendelreglage
11. Spjälkningsskydd
12. Styrhjul
13. Sågblad
14. Parallellanslag
15. Insticksöppningar (med låsskruvar)
16. Skyddsbygel
17. Skyddskåpa
18. LED-belysning
19. Snabbchuck
20. Spännskruv
21. Tandning
22. Sexkantnyckel

se bild A

23. Snabbladdare
24. Kontrollampa
25. Laddningsnivålampa

Leveransens innehåll

1 pendelsticksåg inkl. utsugsrör
1 snabbladdare
1 batteripaket
1 parallellanslag
1 reducerstycke
1 sågblad för metall (SWISS MADE)
1 sågblad för trä (SWISS MADE)
1 sexkantnyckel
1 transportväska
1 bruksanvisning

Tekniska data

Batteridriven sticksåg: PSTKA 12 A1

Nominell spänning:	12 V ⎓ (likström)
Slaghastighet, tomgång:	n_0: 1500 - 2800 min^{-1}
Snittdjup:	trä/metall: 70 / 3 mm
Slaglängd:	18 mm
Pendelrörelse:	2 lägen samt finsnitts-inställning
Vinkelsågning:	0°/22,5°/45° vänster
	0°/15°/30°/45° höger

Uppladdningsbart batteri: PAP 12 A2

Typ:	Lithium LITIUMJON
Nominell spänning:	12 V ⎓ (likström)
Kapacitet:	2000 mAh/24 Wh
Celler:	3

Snabbladdare: PLG 12 A2

INGÅNG/input:

Nominell spänning:	230 - 240V~(växelström), 50 Hz
Effektförbrukning:	38 W

UTGÅNG/output:

Nominell spänning:	12,6 V ⎓ (likström)
Nominell strömstyrka:	2,4 A
Laddningstid:	ca 60 min
Säkring (invändig):	2 A T2A
Skyddsklass:	II/⧈ (dubbel isolering)

Information om buller och vibrationer:

Mätvärde för bullernivå har beräknats enligt EN 62841. Den A-viktade bullernivå som uppmätts för elverktyget uppgår i typiska fall till:

Bulleremissionsvärde:

Ljudtrycksnivå:	L_{pA} =	87,9	dB (A)
Osäkerhet K:	K_{PA} =	3	dB
Ljudeffektnivå:	L_{WA}=	98,9	dB (A)
Osäkerhet K:	K_{wA} =	3	dB

Använd hörselskydd!

Vibrationsvärde totalt (vektorsumma i tre riktningar) uträknat enligt EN 62841:

Vibrationsvärde totalt:

Såga spånplattor $a_{h,B}$ = 13,6 m/s²

Osäkerhet K = 1,5 m/s²

Såga metallplåt $a_{h,M}$ = 10,6 m/s²

Osäkerhet K = 1,5 m/s²

⚠ VARNING!

- De vibrations- och bulleremissionsvärden som anges här har uppmätts med en standardiserad mätmetod och kan användas för en produktjämförelse. De vibrations- och bulleremissionsvärden som anges kan även användas för att inledningsvis uppskatta exponeringen.
- Det faktiska vibrations- och bulleremissionsvärdet kan variera från det värde som anges beroende på hur elverktyget används i praktiken. Värdena beror också i hög grad på vilket material som bearbetas.

OBSERVERA

- Försök att hålla belastningen av vibrationer på en så låg nivå som möjligt. Exempel på åtgärder för att minska belastningen av vibrationer är att använda skyddshandskar när man arbetar med verktyget samt att begränsa arbetstiden. Alla delar av driftcykeln ska räknas in (exempelvis den tid då elverktyget är avstängt och den tid då det visserligen är påslaget men inte belastas).

Allmän säkerhetsinformation för elverktyg

⚠ VARNING!

- **Läs alla säkerhetsanvisningar, instruktioner och tekniska data och studera illustrationerna till det här elverktyget noga.** Om nedanstående anvisningar inte följs kan det leda till elchock, brand och/eller svåra personskador.

Spara all säkerhetsinformation och alla anvisningar för framtida bruk.

Begreppet "elverktyg" som används i säkerhetsinformationen syftar på elverktyg (med strömkabel) och på batteridrivna elverktyg (utan kabel).

1. Säkerhet på arbetsplatsen

a) **Håll alltid arbetsplatsen ren och sörj för god belysning.** Oordning och dålig belysning på arbetsplatsen kan leda till olyckor.

b) **Använd inte elverktyget där det finns risk för explosion eller där det finns brännbara vätskor, gaser eller damm.** Elverktyg ger upphov till gnistor som kan antända damm eller ångor.

c) **Håll barn och andra personer på avstånd när du arbetar med elverktyg.** Om du förlorar uppmärksamheten kan du också förlora kontrollen över verktyget.

2. Elsäkerhet

a) **Elverktygets anslutningskontakt måste passa i uttaget. Kontakten får inte förändras på något sätt.**
Använd inte adapterkontakter tillsammans med skyddsjordade elverktyg. Intakta kontakter som passar precis i uttaget minskar risken för elchocker.

b) **Undvik kroppskontakt med jordade ytor, t ex rör, värmeelement, spisar och kylskåp.** Risken för elchocker ökar om din kropp är jordad.

c) **Håll elverktyg på avstånd från regn och fukt.** Om det tränger in vatten i ett elverktyg ökar risken för elchocker.

d) **Använd inte anslutningskabeln till något den inte är avsedd för, bär eller häng inte produkten i kabeln och dra inte i kabeln när du ska dra ut kontakten ur uttaget. Håll anslutningskabeln på avstånd från hetta, olja, vassa kanter och rörliga delar.** Skadade och trassliga anslutningskablar ökar risken för elchocker.

e) **Om du arbetar utomhus med ett elverktyg får du endast använda förlängningskablar som är godkända för utomhusbruk.** Risken för elchock minskar om man använder en förlängningskabel som är avsedd för utomhusbruk.

f) **Om du måste arbeta med elverktyget i fuktig miljö ska du använda en jordfelsbrytare.** Risken för elchocker minskar när man använder jordfelsbrytare.

3. Personsäkerhet

a) **Koncentrera dig på din arbetsuppgift och använd sunt förnuft när du arbetar med elverktyg. Använd aldrig ett elverktyg om du är trött eller om du är påverkad av alkohol, droger eller mediciner.** Ett ögonblicks bristande koncentration när du använder elverktyget kan leda till allvarliga skador.

b) **Använd personlig skyddsutrustning och ta alltid på dig skyddsglasögon.**Personlig skyddsutrustning som dammskyddsmask, halkfria skor, skyddshjälm eller hörselskydd - beroende på vilket arbete som utförs med elverktyget - minskar risken för skador.

c) **Undvik att starta produkten av misstag. Försäkra dig om att elverktyget är avstängt innan du ansluter det till strömförsörjningen och/eller batteriet, lyfter upp eller bär det.** Om du håller fingret på strömbrytaren när du bär elverktyget eller om elverktyget redan är påkopplat när du ansluter det till ett eluttag kan det lätt hända en olycka.

d) **Ta bort inställningsverktyg och skruvnycklar innan du kopplar på elverktyget.** Om ett verktyg eller en nyckel befinner sig i någon av elverktygets rörliga delar kan det lätt hända en olycka.

e) **Undvik onormal kroppsställning. Se till så att du står stadigt och inte kan tappa balansen.** Då kan du lättare kontrollera elverktyget, särskilt i oväntade situationer.

f) **Använd lämpliga kläder. Använd inte vida klädesplagg eller smycken. Håll undan hår och klädesplagg från rörliga delar.**
Löst sittande kläder, smycken eller långt hår kan fastna i rörliga delar.

g) **Om det går att montera dammutsug och dammuppsamlingsanordningar ska de anslutas och användas på rätt sätt.** Genom att använda ett dammutsug kan man minska de risker som uppstår av damm.

h) **Låt dig inte invaggas i falsk säkerhet och strunta inte i säkerhetsbestämmelserna, även om du har använt elverktyget flera gånger och tror dig veta hur det fungerar.** Oförsiktiga handlingar kan leda till allvarliga skador inom bråkdelen av en sekund.

4. Användning och hantering av elverktyget

a) **Överbelasta inte elverktyget. Använd alltid rätt sorts elverktyg till det arbete som ska utföras.** Med rätt verktyg arbetar du lättare och säkrare inom det angivna effektområdet.

b) **Använd inte elverktyg med trasiga brytare.** Ett elverktyg som inte längre går att sätta på och stänga av är farligt och måste repareras.

c) **Dra ut kontakten ur uttaget och/eller ta bort ett avtagbart batteri innan du gör några inställningar, byter delar eller lägger undan elverktyget.** Det är en försiktighetsåtgärd för att förhindra att elverktyget sätts på av misstag.

d) **Förvara elverktyg utom räckhåll för barn. Låt inte personer som inte är insatta i hur elverktyget fungerar eller som inte har läst igenom dessa anvisningar använda det.** Elverktyg utgör en fara för oerfarna personer.

e) **Sköt om elverktyg och insatsverktyg noga. Kontrollera att rörliga delar fungerar som de ska och inte är fastklämda och om delar gått av eller skadats så att det påverkar elverktygets funktion. Lämna in skadade delar för reparation innan du använder elverktyget igen.** Många olyckor har sin orsak i dåligt underhållna elverktyg.

f) **Håll alltid skärande verktyg rena och vassa.** Noggrant skötta verktyg med vassa eggar kläms inte fast så lätt och är enklare att styra.

g) **Använd elverktyg, insatsverktyg och andra tillbehör enligt denna instruktion. Ta hänsyn till arbetsförhållandena och det arbete som ska utföras.** Om elverktyg används på andra sätt än de föreskrivna kan det uppstå farliga situationer.

h) **Håll handtag och greppytor torra, rena och fria från olja och fett.** Det går inte att använda och kontrollera elverktyget på ett säkert sätt i oförutsedda situationer om handtagen eller greppytorna är hala.

5. Användning och hantering av det batteridrivna elverktyget

a) **Ladda endast batterierna med laddare som rekommenderas av tillverkaren.** En laddare som har konstruerats speciellt till en viss typ av batterier kan orsaka eldsvåda om man försöker ladda andra typer av batterier i den.

b) **Använd bara den typ av batterier som anges för ett elektriskt verktyg.** Om man använder andra typer av batterier kan det leda till olyckor och eldsvådor.

c) **Håll batterier som inte används på avstånd från gem, mynt, nycklar, spik, skruvar och andra små metallföremål som kan överbrygga kontakterna.** En kortslutning mellan batteriets kontakter kan leda till brännskador eller eldsvåda.

d) **Vid felaktig användning kan vätska tränga ut ur batteriet. Undvik kontakt med denna vätska. Vid kortvarig kontakt ska du spola med vatten. Om vätskan skulle råka komma in i ögonen ska man även uppsöka läkare.** Batterivätska som läckt ut kan orsaka hudirritationer och brännskador.

e) **Använd inte skadade eller modifierade batterier.** Skadade eller modifierade batterier kan ge upphov till oväntade reaktioner och orsaka brand, explosion eller risk för personskador.

f) **Utsätt inte batterier för eld eller alltför höga temperaturer.** Eld eller temperaturer över 130 °C (265 °F) kan orsaka en explosion.

g) **Följ alla anvisningar för laddning och ladda aldrig batteriet eller det batteridrivna verktyget utanför det temperaturområde som anges i bruksanvisningen.** Om batteriet laddas på fel sätt eller laddas utanför det tillåtna temperaturområdet kan batteriet förstöras och brandrisken öka.

VAR FÖRSIKTIG! EXPLOSIONSRISK! Ladda aldrig upp batterier som inte är uppladdningsbara.

Skydda batteriet från värme, även från t ex långvarigt solljus, samt från eld, vatten och fukt. Det finns risk för explosion.

6. Service

a) **Låt endast kvalificerad fackpersonal reparera eller byta ut delar på elverktyget. Endast originaldelar får användas.** Då kan du känna dig säker på att elverktyget är lika säkert att använda som tidigare.

b) **Försök aldrig serva skadade batterier själv.** Endast tillverkaren eller en auktoriserad kundtjänst får serva uppladdningsbara batterier.

Produktspecifik säkerhetsinformation för sticksågar

- **Håll endast i elverktygets isolerade greppytor om det finns risk för att träffa dolda, strömförande ledningar när du arbetar.** Kontakt med en spänningsförande ledning kan göra metalldelar på elverktyget spänningsförande och leda till elchocker.
- Låt inte händerna komma i närheten av det område där du sågar. Fatta inte tag under arbetsstycket. Du kan skada dig om du kommer i kontakt med sågbladet.
- **Håll händerna på avstånd från stången och snabbchucken.** Du kan klämma dig på dessa delar.
- Elverktyget måste vara påkopplat när det förs mot arbetsstycket. Annars kan det kastas bakåt.
- Se till så att fotplattan ligger an vid sågning.
- Stäng av elverktyget när du avslutat ditt arbete och dra inte ut sågbladet ur sågsnittet förrän verktyget har stannat. På så sätt undviker du ett kast och kan lägga ifrån dig elverktyget utan risk.
- Använd endast oskadda och felfria sågblad. Böjda eller trubbiga sågblad kan gå av eller orsaka ett kast.
- Bromsa inte sågbladet genom att trycka det åt sidan när sågen stängts av. Sågbladet kan skadas, brytas eller orsaka ett kast.
- Spänn fast arbetsstycket. Använd fastspänningsanordningar/skruvstäd för att hålla fast det. Då sitter det säkrare fast än om du bara håller fast det med handen.
- **Fäst produkten på ett stabilt underlag och håll det på plats med t ex tvingar.** Om du bara håller fast arbetsstycket med handen eller mot den egna kroppen är det inte tillräckligt stabilt och du kan förlora kontrollen.
- Bearbeta aldrig fuktiga material eller ytor.
- **Risk för farligt damm!** Anslut produkten till en lämplig dammutsugningsanordning om du bearbetar trä och i synnerhet material som ger upphov till hälsofarligt damm under en längre tid.
- Använd dammskyddsmask!
- Sörj för god ventilation.

Originaltillbehör/extrautrustning

- **Använd endast tillbehör och extrautrustning som anges i bruksanvisningen eller vars fästen passar till produkten.**

Säkerhetsanvisningar för laddare

- Den här produkten kan användas av barn som är minst 8 år och av personer med begränsad fysisk, sensorisk eller mental förmåga eller bristande erfarenhet och/eller kunskap om de hålls under uppsikt eller har instruerats i hur produkten används på ett säkert sätt och inser vilka risker det innebär. Barn får inte leka med produkten. Rengöring och allmän service får bara göras av barn om någon vuxen håller uppsikt.
- Om nätanslutningskabeln skadas på den här produkten måste den bytas ut av tillverkaren, tillverkarens kundtjänst eller någon annan person med liknande kvalifikationer för att undvika olyckor.

Den här laddaren är endast avsedd för inomhusbruk.

⚠ VARNING!

- Använd inte produkten om kabeln, strömkabeln eller kontakten skadats. En skadad strömkabel innebär risk för livsfarliga elchocker.

Information om sågblad

I basutrustningen till Parkside sticksåg ingår sågblad för standardsågning i trä och metall.

- 1 sågblad för vanliga snitt i trä
- 1 sågblad för lättmetall upp till 3 mm

OBSERVERA

► Du kan emellertid också använda alla andra typer av sågblad, förutsatt att de har ett passande fäste (enkelnockskaft).

Typ av sågblad	
lämpligt	olämpligt
	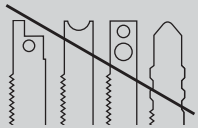

Innan produkten tas i bruk

Ta out, ladda och sätta in batteripaketet

⚠ VAR FÖRSIKTIG!

► Dra alltid ut kontakten innan du tar ut eller sätter in batteripaketet ❹ i laddaren.

OBSERVERA

- ► Batteripaketet är delvis uppladdat vid leveransen. Före första användningstillfället ska batteripaketet helst laddas minst 1 timme. Då får man ut störst effekt av batteripaketet. Litiumjonbatteriet kan laddas om när som helst, utan att livslängden förkortas. Batteripaketet skadas inte om laddningsprocessen avbryts.
- ► Om batteripaketet blivit för varmt under driften går det inte att ladda. Låt det svalna först.

■ Ladda aldrig upp batteripaketet ❹ när omgivningstemperaturen ligger under 10° C eller över 40° C.

1. För att ta ut batteripaketet ❹ trycker du på upplåsningsknapparna ❸ och drar ut batteripaketet ❹ ur produkten.
2. Stoppa in batteripaketet ❹ i snabbladdaren ㉓.
3. Sätt kontakten i ett eluttag. Kontrollampan ㉔ lyser rött.
4. Den gröna laddningsnivålampan ㉕ visar att laddningen är färdig och batteripaketet ❹ är klart att användas.
5. För in batteripaketet ❹ i produkten.

Ta produkten i bruk

Montera/byta sågblad

⚠ VARNING!

- ► Använd skyddshandskar! Du kan skära dig på de vassa sågtänderna!
- ► Ta alltid ut batteripaketet innan du gör några arbeten på produkten.

♦ Ta av skyddskåpan ⓱.

♦ Skruva på snabbchucken ⓳ och håll kvar den i det här läget.

♦ Tryck in ett lämpligt sågblad tills det tar stopp i snabbchucken ⓳.

♦ Släpp snabbchucken ⓳. Den ska återgå till sitt utgångsläge. Sågbladet är nu låst.

♦ Kontrollera att sågbladet sitter fast ordentligt.

■ AKTA! Sågtänderna måste då peka framåt (se uppfällbar sida)!

♦ Sätt tillbaka skyddskåpan ⓱ på produkten.

Montera parallellanslaget

Parallellanslaget ⓮ kan monteras på höger eller vänster sida av produkten.

♦ Lossa de båda låsskruvarna i insticksöppningarna ⓯.

♦ För in parallellanslaget ⓮ i öppningarna ⓯.

♦ Skruva åt de båda låsskruvarna igen.

Ansluta spånsug

♦ Stick in reducerstycket ❺ i utsugsröret ❻ så att det kläms fast.

♦ Anslut en godkänd damm- och spånsug till reducerstycket ❺ eller direkt till utsugsröret ❻.

Montera spjälkningsskyddet

Spjälkningsskyddet ⓫ kan förhindra att ytan splittras när man sågar i trä. Spjälkningsskyddet ⓫ kan bara användas till vissa typer av sågblad och bara vid en snittvinkel på 0°.

♦ Tryck in spjälkningsskyddet ⓫ underifrån i glidskon ❾ tills du märker att det snäpper fast (pilen uppåt). ▲ -markeringen på spjälkningsskyddet ⓫ ska peka mot produktens framsida (se även bild 1).

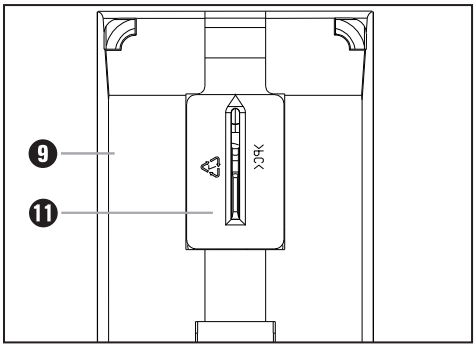

Bild 1: Montera spjälkningsskyddet

Montera glidskon

När man bearbetar känsliga ytor kan glidskon ❾ sättas på fotplattan ❽ för att ytan inte ska repas.

- Häng glidskon ❾ framtill på fotplattan ❽ och tryck upp den bakre delen tills den fastnar på fotplattan ❽.
- För att ta av glidskon ❾ lossar du den i den bakre delen av fotplattan ❽, drar den framåt och tar av den.

Användning

Ställa in snittvinkel

- Tryck tummen mot det ställe som markerats på bild 2 för att lossa utsugsröret ❻. Dra samtidigt ut utsugsröret ❻ i pilens riktning med andra handen.

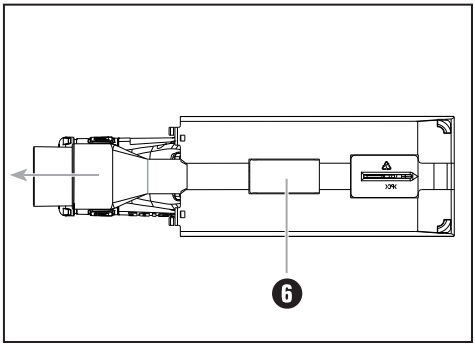

Bild 2: Ta av utsugsröret

- Lossa spännskruvarna ⓴ med sexkantnyckeln ㉒ och dra fotplattan ❽ bakåt.
- Ställ in sågvinkeln på 0°/15°/22,5°/30°/45° med hjälp av markeringarna på fotplattan ❽. Skjut fotplattan ❽ framåt så att låstappen hakar fast i tandningen ㉑.
- Dra åt spännskruvarna ⓴ med sexkantnyckeln ㉒.

OBSERVERA

- ► Om snittvinkeln är 15°/22,5°/30°/45° måste spjälkningsskyddet ⓫ först tas av.
- ► Om snittvinkeln är 45° måste också skyddskåpan ⓱ först tas av.
- ► Om snittvinkeln är 15°/22,5°/30° kan skyddskåpan ⓱ sitta kvar. Kontrollera bara att insticksöppningarnas ⓯ låsskruvar står i det optimala läget. Insticksöppningarnas ⓯ låsskruvar får inte vara i vägen för skyddskåpan ⓱.

Ställa in slaghastighet

- Ställ in önskad slaghastighet med inställningsratten ❼.

Ställa in pendelrörelse

- Med pendelreglaget ❿ kan sågbladets ⓭ pendelrörelse ställas in. Utan pendelrörelse (läge 0) blir snittkanterna fina och släta. Koppla bort pendelfunktionen när du arbetar med tunna arbetsstycken. Med aktiverad pendelrörelse (läge 1 - 2) snabbas arbetsprocessen upp.

Sätta på/Stänga av produkten

Sätta på produkten:

Sätt PÅ/AV-knappen ❶ på läge I. LED-belysningen ⓲ och batterilampan ❷ tänds.

Stänga av produkten:

Sätt PÅ/AV-knappen ❶ på läge 0. LED-belysningen ⓲ och batterilampan ❷ slocknar.

Laddningsnivå

♦ Batteriets laddningsstatus resp. restkapacitet visas av batterilampan ❷ på följande sätt:

RÖD/ORANGE/GRÖN = maximal laddningsnivå
RÖD/ORANGE = medelhög laddningsnivå
RÖD = låg laddningsnivå – ladda batteriet

Underhåll och rengöring

VARNING! RISK FÖR PERSONSKADOR! Stäng alltid av produkten och ta ut batteripaketet innan du gör några arbeten på den.

- Produkten ska alltid vara ren, torr och fri från olja och smörjfett.
- Använd en torr trasa för att torka av höljet utvändigt.
- Byt ut sågbladet ⓭ omedelbart om sågtänderna är trubbiga så att det inte går att såga exakt.
- Rengör produkten så snart du använt den.
- Ta bort smuts (t ex sågspån). Rengör sågbladsfästet och utsugsröret ❻ med en pensel eller med tryckluft när det behövs.
- Om ett litiumjonbatteri ska lagras under en längre tid måste laddningsnivån kontrolleras med jämna mellanrum. Den optimala laddningsnivån ligger mellan 50 % och 80 %. Det optimala förvaringsklimatet är svalt och torrt.

OBSERVERA

► Reservdelar som inte listats (t ex batterier och laddare) kan beställas via vår service hotline.

Garanti från Kompernass Handels GmbH

Kära kund

För den här produkten lämnar vi 3 års garanti från och med inköpsdatum. Om det skulle vara något fel på produkten finns en lagstadgad reklamationsrätt från återförsäljaren. Dina lagstadgade rättigheter begränsas inte av den garanti som beskrivs i följande avsnitt.

Garantivillkor

Garantitiden börjar vid inköpsdatum. Ta väl vara på originalkvittot. Kassakvittot är ditt köpbevis.

Om ett material- eller fabrikationsfel uppstår på produkten inom tre år från inköpsdatum kommer vi, beroende på vad vi anser lämpligast, att reparera eller byta ut den gratis. En förutsättning för att utnyttja garantin är att den defekta produkten och köpbeviset (kassakvittot) uppvisas inom den treåriga garantitiden tillsammans med en kort beskrivning av felet och när det uppstod.

Om felet täcks av vår garanti kommer du att få tillbaka en reparerad eller en ny produkt. Garantitiden börjar inte om från början för en reparerad eller ny produkt.

Garantitid och lagstadgad ersättningsrätt

Garantitiden förlängs inte för att man utnyttjat garantin. Det gäller även för utbytta och reparerade delar. Eventuella skador och brister som existerar redan vid köpet måste rapporteras så snart produkten packats upp. När garantitiden är slut måste man själv betala för eventuella reparationer.

Garantins omfattning

Produkten har tillverkats med omsorg enligt stränga kvalitetskriterier och testats noga före leveransen.

Garantin gäller bara för material- eller fabrikationsfel. Garantin täcker inte delar av produkten som utsätts för normalt slitage och därför betraktas som förslitningsdelar och inte heller skador på ömtåliga delar som t ex knappar, batterier, bakformar eller delar av glas.

Garantin upphör att gälla om produkten skadas eller används och servas på fel sätt. Alla anvisningar i bruksanvisningen måste följas exakt för att produkten ska kunna användas på rätt sätt. Produkten får aldrig användas i andra syften eller hanteras på ett sätt som man avråder från eller varnar för i bruksanvisningen.

Produkten är endast avsedd för privat bruk och ska inte användas yrkesmässigt.

Garantin gäller inte vid missbruk och felaktig behandling, användande av våld och vid ingrepp som inte gjorts av vår auktoriserade servicefilial.

Behandling av garantiärenden

För att snabbt kunna behandla ditt ärende ber vi dig följa nedanstående anvisningar:

- Ha alltid kassakvittot och artikelnumret (t ex IAN 12345) i beredskap vid alla förfrågningar.
- Artikelnumret finns på typskylten, graverat på produkten, på bruksanvisningens titelblad (nere till vänster) eller på ett klistermärke på produktens bak- eller undersida.
- Vid funktionsfel eller andra defekter ber vi dig att först kontakta den serviceavdelning som anges nedan **på telefon** eller **med e-post**.
- En produkt som klassas som defekt kan tillsammans med köpbeviset (kassakvittot) och en beskrivning av felet samt när det uppstod skickas in portofritt till den angivna serviceadressen.

Dessa och många andra handböcker, produktfilmer och mjukvaror kan laddas ned på www.lidl.service.com.

Service

SE **Service Sverige**
Tel.: 0770 930739
E-Mail: kompernass@lidl.se

FI **Service Suomi**
Tel.: 010309 3582
E-Mail: kompernass@lidl.fi

IAN 306438

Importör

Observera att följande adress inte är någon serviceadress. Kontakta först det serviceställe som anges.

KOMPERNASS HANDELS GMBH
BURGSTRASSE 21
DE-44867 BOCHUM
TYSKLAND
www.kompernass.com

Kassering

Förpackningen består av miljövänligt material som kan lämnas in till den lokala återvinningen.

Kasta aldrig elverktyg i de vanliga hushållssoporna!

Enligt EU-direktiv 2012/19/EU måste förbrukade elverktyg källsorteras och delarna lämnas in till rätt typ av miljövänlig återvinning.

Fråga på din kommun eller stadsdelsförvaltning om möjligheterna att lämna uttjänta apparater till återvinning.

Kasta aldrig batterier i hushållssoporna!

⚠ VARNING!

- Ta ut batterierna ur produkten innan du kasserar den.

Defekta eller förbrukade batterier ska återvinnas enligt direktiv 2006/66/EC. Lämna in batteripaketet och/eller produkten till rätt typ av återvinning. Fråga på din kommun- eller stadsdelsförvaltning om möjligheterna att kassera uttjänta elverktyg / batteripaket på ett miljövänligt sätt.

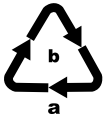

Tänk på miljön när du kasserar förpackningen.
Observera märkningen på de olika förpackningsmaterialen så att de kan källsorteras och ev. kasseras separat. Förpackningsmaterialen är märkta med förkortningar (a) och siffror (b) som har följande betydelse:

1 – 7: Plast

20 – 22: Papper och kartong

80 – 98: Komposit (sammansatta material)

Fråga din kommun eller stadsdelsförvaltning om möjligheterna att lämna uttjänta produkter till återvinning.

Översättning av originalversionen av försäkran om överensstämmelse

Företaget KOMPERNASS HANDELS GMBH, dokumentansvarig: Herr Semi Uguzlu, BURGSTR. 21, DE- 44867 BOCHUM, TYSKLAND, intygar härmed att denna produkt överensstämmer med följande standarder, normerande dokument och EU-direktiv:

Maskindirektiv
(2006 / 42 / EC)

Direktivet för elektromagnetisk kompatibilitet (EMC-direktiv)
(2014 / 30 / EU)

RoHS-direktiv
(2011 / 65 / EU)*

*Tillverkaren bär hela ansvaret för utfärdandet av denna försäkran om överensstämmelse. Det föremål som beskrivs ovan i denna försäkran uppfyller kraven i föreskrifterna för direktiv 2011/65/EU från Europaparlamentet och Europarådet från den 8 juni 2011 angående begränsad användning av farliga ämnen i elektrisk och elektronisk utrustning.

Tillämpade harmoniserade standarder:

EN 62841-1:2015

EN 62841-2-11:2016

EN 55014-1:2017

EN 55014-2:2015

EN 60335-1:2012/A11:2014+A13:2017

EN 60335-2-29:2004/A2:2010

EN 62233:2008

EN 55014-1:2006+A1:2009+A2:2011

EN 61000-3-2: 2014

EN 61000-3-3: 2013

EN 50581:2012

Maskinens typbeteckning: Batteridriven sticksåg PSTKA 12 A1

Tillverkningsår: 04-2018

Serienummer: IAN 306438

Bochum, 2018-04-03

Semi Uguzlu

- Kvalitetsansvarig -

Med reservation för ändringar på grund av den tekniska utvecklingen.

Spis treści

Wstęp. 16
Użytkowanie zgodne z przeznaczeniem 16
Wyposażenie 16
Zakres dostawy 16
Dane techniczne. 16

Ogólne wskazówki bezpieczeństwa dla elektronarzędzi 17
1. Bezpieczeństwo na stanowisku pracy 18
2. Bezpieczeństwo elektryczne 18
3. Bezpieczeństwo osób 18
4. Użytkowanie i obsługa elektronarzędzia. 19
5. Stosowanie i obsługa narzędzia akumulatorowego 20
6. Serwis 20
Szczegółowe wskazówki bezpieczeństwa dotyczące wyrzynarek 21
Oryginalne akcesoria i urządzenia dodatkowe. 21
Zasady bezpieczeństwa przy używaniu ładowarek 21

Przed uruchomieniem 22
Wyjmowanie/ładowanie/wkładanie akumulatora 22

Uruchomienie 22
Montaż / wymiana brzeszczotu 22
Montaż ogranicznika równoległego 23
Podłączanie odciągu wiórów. 23
Montaż ochrony przed rozerwaniem. 23
Montaż stopy ślizgowej 23

Obsługa. 23
Ustawianie kąta cięcia 23
Ustawianie liczby skoków 24
Ustawianie skoku wahadłowego 24
Włączanie / wyłączanie 24
Stan naładowania akumulatora 24

Konserwacja i czyszczenie. 24

Gwarancja Kompernaß Handels GmbH. 25

Serwis 26

Importer 26

Utylizacja 26

Tłumaczenie oryginalnej deklaracji zgodności 28

AKUMULATOROWA WYRZYNARKA PSTKA 12 A1

Wstęp

Gratulujemy zakupu nowego urządzenia. Wybrany produkt charakteryzuje się wysoką jakością. Instrukcja obsługi stanowi część niniejszego produktu. Zawiera ona ważne informacje na temat bezpieczeństwa, użytkowania i utylizacji. Przed rozpoczęciem użytkowania produktu należy zapoznać się ze wszystkimi wskazówkami dotyczącymi obsługi i bezpieczeństwa. Produkt należy użytkować wyłącznie zgodnie z zamieszczonym tu opisem oraz w podanym zakresie zastosowań. W przypadku przekazania urządzenia osobie trzeciej należy dołączyć do niego również całą dokumentację.

Użytkowanie zgodne z przeznaczeniem

Urządzenie przeznaczone jest do cięcia po linii prostej i krzywej, a także do cięcia skośnego do 45° kanciastych przedmiotów z tworzywa sztucznego, drewna oraz z metali lekkich. Urządzenie przeznaczone jest wyłącznie do zastosowań prywatnych w suchych pomieszczeniach. Należy stosować się do zaleceń producenta, dotyczących stosowanych typów brzeszczotów. Jakiekolwiek inne użycie lub modyfikacje urządzenia uważane są za niezgodne z przeznaczeniem i niosą za sobą poważne niebezpieczeństwo wypadku. Producent nie ponosi żadnej odpowiedzialności za szkody powstałe w wyniku użycia urządzenia w sposób niezgodny z jego przeznaczeniem.

Wyposażenie

1. Włącznik/wyłącznik
2. Wyświetlacz LED akumulatora
3. Przyciski zwolnienia blokady
4. Akumulator
5. Reduktor
6. Króciec odciągu
7. Pokrętło regulacji liczby skoków
8. Podstawa
9. Stopa ślizgowa (demontowalna)
10. Przełącznik ruchu wahadłowego brzeszczotu
11. Ochrona przed rozerwaniem powierzchni materiału
12. Rolka prowadząca
13. Brzeszczot
14. Ogranicznik równoległy
15. Otwory do wsuwania ogranicznika (odpowiednio wraz ze śrubą ustalającą)
16. Kabłąk ochronny
17. Osłona
18. Lampka robocza LED
19. Uchwyt szybkomocujący
20. Śruba mocująca
21. Zazębienie
22. Klucz imbusowy

patrz rys. A

23. Szybka ładowarka
24. Dioda kontrolna
25. Wskaźnik LED stanu naładowania akumulatora

Zakres dostawy

1 pilarko-wyrzynarka wraz z króćcem odciągu
1 szybka ładowarka do akumulatora
1 akumulator
1 ogranicznik równoległy
1 reduktor
1 brzeszczot do obróbki metalu (SWISS MADE)
1 brzeszczot do obróbki drewna (SWISS MADE)
1 klucz imbusowy
1 walizka do przenoszenia
1 instrukcja obsługi

Dane techniczne

Akumulatorowa wyrzynarka: PSTKA 12 A1

Napięcie znamionowe: 12 V ⎓ (prąd stały)

Liczba skoków na biegu jałowym:	n_0: 1500 - 2800 min^{-1}
Głębokość cięcia:	drewno / metal: 70 / 3 mm
Długość skoku:	18 mm
Skok wahadłowy:	2 stopnie i ustawienie cięcia precyzyjnego
Cięcie ukosowe:	0°/22,5°/45° strona lewa 0°/15°/30°/45° w prawo

Akumulator: PAP 12 A2

Typ:	Lithium LITOWO-JONOWY
Napięcie znamionowe:	12 V ⎓ (prąd stały)
Pojemność:	2000 mAh / 24 Wh
Ogniwa:	3

Szybka ładowarka do akumulatorów: PLG 12 A2

Wejście:

Napięcie znamionowe:	230 - 240 V~ (prąd przemienny), 50 Hz
Pobór mocy:	38 W

Wyjście:

Napięcie znamionowe:	12,6 V ⎓ (prąd stały)
Prąd znamionowy:	2,4 A
Czas ładowania:	ok. 60 min
Bezpiecznik (wewnętrzny):	2 A T2A
Klasa ochrony:	II / ⧈ (podwójna izolacja)

Informacje dotyczące poziomu hałasu i drgań:

Wartość pomiarowa hałasu określona zgodnie z normą EN 62841. Korygowany współczynnikiem A poziom hałasu elektronarzędzia wynosi z reguły:

Wartość emisji hałasu:

Poziom ciśnienia akustycznego:	L_{pA} =	87,9	dB (A)
Niepewność pomiarów:	K_{PA} =	3	dB
Poziom mocy akustycznej:	L_{WA} =	98,9	dB (A)
Niepewność pomiaru K:	K_{wA} =	3	dB

Nosić ochronniki słuchu!

Całkowite wartości drgań (suma wektorów trzech kierunków) ustalone zgodnie z normą EN 62841:

Wartość całkowita drgań:

Piłowanie płyt wiórowych $a_{h,B}$ = 13,6 m/s²

Niepewność pomiarów K = 1,5 m/s²

Piłowanie blachy $a_{h,M}$ = 10,6 m/s²

Niepewność pomiarów K = 1,5 m/s²

⚠ OSTRZEŻENIE!

- Poziom drgań i wartość emisji hałasu, podane w tych instrukcjach, zostały zmierzone zgodnie z normatywną metodą pomiarową i mogą być używane do porównywania urządzeń. Podane wartości emisji drgań i hałasu mogą posłużyć także do wstępnej oceny stopnia narażenia.
- Emisje drgań i hałasu mogą w czasie korzystania z elektronarzędzia różnić się od wskazanych wartości, zależnie od sposobu użytkowania elektronarzędzia, a w szczególności od rodzaju przedmiotu obrabianego.

WSKAZÓWKA

- Należy starać się, aby obciążenie drganiami było jak najmniejsze. Przykładowe środki mające na celu zmniejszenie narażenia na drgania to noszenie rękawic w trakcie korzystania z narzędzia i ograniczenie czasu pracy. Należy przy tym uwzględnić wszystkie części cyklu pracy (na przykład czas, przez jaki elektronarzędzie pozostaje wyłączone oraz takie, w których jest ono wprawdzie włączone, ale nie pracuje pod obciążeniem).

Ogólne wskazówki bezpieczeństwa dla elektronarzędzi

⚠ OSTRZEŻENIE!

- **Przeczytaj wszystkie wskazówki bezpieczeństwa, instrukcje, zapoznaj się z ilustracjami oraz danymi technicznymi dotyczącymi tego elektronarzędzia.** Nieprzestrzeganie poniższych instrukcji może być przyczyną porażenia prądem elektrycznym, pożaru i/lub ciężkich obrażeń ciała.

Wszystkie wskazówki bezpieczeństwa oraz instrukcje należy zachować do późniejszego wykorzystania.

Użyte we wskazówkach bezpieczeństwa pojęcie „elektronarzędzie” dotyczy narzędzi elektrycznych zasilanych z sieci (przez kabel sieciowy) oraz narzędzi elektrycznych zasilanych akumulatorami (bez kabla sieciowego).

1. Bezpieczeństwo na stanowisku pracy

a) **Stanowisko pracy należy utrzymywać w czystości i dbać o jego dobre oświetlenie.** Nieporządek i niedostateczne oświetlenie mogą być przyczyną wypadków.

b) **Nigdy nie używaj elektronarzędzia w otoczeniu zagrożonym wybuchem, w którym znajdują się łatwopalne ciecze, gazy lub pyły.** Elektronarzędzia wytwarzają iskry, które mogą spowodować zapłon pyłu lub oparów.

c) **W czasie użytkowania elektronarzędzia zwróć uwagę na to, aby w pobliżu nie przebywały dzieci ani żadne inne osoby.** W przypadku odwrócenia uwagi od pracy możesz stracić kontrolę nad elektronarzędziem.

2. Bezpieczeństwo elektryczne

a) **Wtyk przyłączeniowy elektronarzędzia musi pasować do gniazda zasilania. Dokonywanie zmian we wtyku jest zabronione.**
Nigdy nie używaj adapterów wtyków w połączeniu z elektronarzędziami mającymi uziemienie. Oryginalne wtyki oraz pasujące gniazda wtykowe zmniejszają ryzyko porażenia prądem elektrycznym.

b) **Unikaj kontaktu z uziemionymi powierzchniami, takimi jak rury, grzejniki, kuchenki lub lodówki.** Zetknięcie się z uziemionym przedmiotem zwiększa ryzyko porażenia prądem elektrycznym.

c) **Nigdy nie narażaj elektronarzędzia na działanie deszczu lub wilgoci.** Przedostanie się wody do wnętrza elektronarzędzia zwiększa ryzyko porażenia prądem elektrycznym.

d) **Nigdy nie chwytaj za kabel zasilający, np. w celu przeniesienia bądź zawieszenia elektronarzędzia lub wyciągnięcia wtyku z gniazda zasilania. Chroń kabel zasilający przed źródłami gorąca, olejem, ostrymi krawędziami lub poruszającymi się częściami urządzenia.** Uszkodzone lub poplątane kable zasilające zwiększają ryzyko porażenia prądem elektrycznym.

e) **Podczas pracy z elektronarzędziem na zewnątrz stosuj wyłącznie przedłużacze, które są dopuszczone również do użytku na zewnątrz pomieszczeń.** Stosowanie przedłużacza przystosowanego do pracy na zewnątrz pomieszczeń zmniejsza ryzyko porażenia prądem elektrycznym.

f) **Jeśli nie da się uniknąć pracy z elektronarzędziem w wilgotnym otoczeniu, zastosuj wyłącznik różnicowo-prądowy.** Zastosowanie wyłącznika różnicowo-prądowego zmniejsza ryzyko porażenia prądem elektrycznym.

3. Bezpieczeństwo osób

a) **Zawsze zachowuj ostrożność i uważaj na to, co robisz. Praca z elektronarzędziem wymaga także zachowania zasad zdrowego rozsądku. Nie korzystaj z elektronarzędzia w przypadku przemęczenia, bycia pod wpływem narkotyków, alkoholu lub lekarstw.** Nawet chwila nieuwagi podczas korzystania z elektronarzędzia może spowodować poważne obrażenia ciała.

b) **Noś środki ochrony indywidualnej i obowiązkowo okulary ochronne.** Noszenie środków ochrony indywidualnej, np. maski przeciwpyłowej, antypoślizgowego obuwia roboczego, kasku lub ochronników słuchu - w zależności od rodzaju i zastosowania elektronarzędzia - zmniejsza ryzyko odniesienia obrażeń.

c) **Unikaj sytuacji prowadzących do przypadkowego uruchomienia urządzenia. Przed podłączeniem do zasilania sieciowego i/lub akumulatora, przed chwyceniem lub przeniesieniem elektronarzędzia upewnij się, że jest ono wyłączone.** Trzymanie palca na wyłączniku w trakcie przenoszenia elektronarzędzia lub podłączenie elektronarzędzia do zasilania z wciśniętym już wyłącznikiem może doprowadzić do wypadku.

d) **Przed włączeniem elektronarzędzia usuń wszystkie przyrządy regulacyjne lub klucze.** Narzędzie lub klucz pozostawiony w obracającej się części elektronarzędzia może spowodować obrażenia ciała.

e) **Unikaj nienaturalnej postawy ciała. Zadbaj o utrzymanie stabilnej postawy i przez cały czas utrzymuj równowagę.** Pozwoli to na lepszą kontrolę elektronarzędzia w przypadku nieoczekiwanych sytuacji.

f) **Noś odpowiednią odzież. Nie nosić luźnych ubrań ani biżuterii. Włosy i odzież trzymaj z dala od ruchomych części urządzenia.** Ruchome części urządzenia mogą chwycić luźną, odstającą odzież, biżuterię lub długie włosy.

g) **Jeżeli możliwe jest podłączenie odciągu i zbiornika pyłu, należy je podłączyć i używać ich w prawidłowy sposób.** Zastosowanie odciągu pyłowego może zmniejszyć zagrożenia związane z zapyleniem.

h) **Nie ulegaj złudnemu poczuciu bezpieczeństwa i nie ignoruj zasad bezpieczeństwa dla elektronarzędzi, nawet jeśli po wielokrotnym korzystaniu jesteś zaznajomiony z elektronarzędziem.** Nieuwaga może w ciągu ułamków sekund stać się przyczyną poważnych obrażeń.

4. Użytkowanie i obsługa elektronarzędzia

a) **Nie przeciążaj elektronarzędzia. Elektronarzędzia używać zawsze do ściśle określonego zakresu użytkowania.** Z odpowiednim elektronarzędziem pracuje się lepiej i bezpieczniej w podanym zakresie mocy.

b) **Nie używaj elektronarzędzia z uszkodzonym wyłącznikiem.** Elektronarzędzie, którego nie można włączyć ani wyłączyć, stanowi zagrożenie i musi zostać niezwłocznie przekazane do naprawy.

c) **Przed dokonaniem ustawień elektronarzędzia, wymianą narzędzi roboczych lub odłożeniem elektronarzędzia na bok wyciągnij wtyk z gniazda zasilania i/lub wyjmij akumulator.** Takie działanie uniemożliwi przypadkowe uruchomienie elektronarzędzia.

d) **Nieużywane elektronarzędzia przechowuj w miejscu niedostępnym dla dzieci. Nie pozwalaj na używanie elektronarzędzia przez osoby, które nie wiedzą, jak się z nim obchodzić lub nie przeczytały niniejszych instrukcji.** Elektronarzędzia w rękach niepowołanych osób stanowią duże zagrożenie.

e) **Elektronarzędzia i narzędzia robocze wymagają starannej pielęgnacji. Sprawdź, czy ruchome elementy działają prawidłowo i nie blokują się, czy żaden z elementów nie pękł lub nie jest uszkodzony w stopniu uniemożliwiającym prawidłowe działanie elektronarzędzia. Przed zastosowaniem elektronarzędzia zleć naprawę uszkodzonych części.** Przyczyną wielu wypadków z elektronarzędziami jest ich niewłaściwa konserwacja.

f) **Dbaj o to, aby narzędzia skrawające były ostre i czyste.** Zadbane narzędzia skrawające z ostrymi ostrzami rzadziej się blokują i pozwalają się lepiej prowadzić.

g) **Korzystaj z elektronarzędzia, narzędzi roboczych itd. zgodnie z niniejszymi instrukcjami. Uwzględnij przy tym warunki pracy oraz specyfikę wykonywanej czynności.** Używanie elektronarzędzi do celów innych, niż przewiduje to ich przeznaczenie, może doprowadzić do niebezpiecznych sytuacji.

h) **Rękojeść i powierzchnie rękojeści utrzymuj w czystości, w stanie suchym, wolne od olejów i smarów.** Śliskie rękojeści i powierzchnie rękojeści nie dają gwarancji bezpiecznej obsługi i kontroli elektronarzędzia w trudnych do przewidzenia sytuacjach.

5. Stosowanie i obsługa narzędzia akumulatorowego

a) **Akumulatory ładuj wyłącznie za pomocą ładowarek zalecanych przez producenta.** Używanie ładowarki do ładowania akumulatorów innych niż te, do których jest ona przewidziana, stwarza zagrożenie pożarowe.

b) **Stosuj zawsze akumulatory przewidziane do określonego elektronarzędzia.** Używanie innych akumulatorów może doprowadzić do obrażeń i niebezpieczeństwa pożaru.

c) **Nieużywany akumulator przechowuj z dala od spinaczy biurowych, monet, kluczy, gwoździ, śrub lub innych drobnych metalowych przedmiotów, które mogłyby powodować zwarcie styków.** Zwarcie między stykami akumulatora może spowodować oparzenia lub pożar.

d) **Przy nieprawidłowym użytkowaniu z akumulatora może wydostać się ciecz. Należy unikać kontaktu z tą cieczą. W razie przypadkowego kontaktu zmyj wodą. W przypadku przedostania się cieczy do oczu skorzystaj dodatkowo z pomocy lekarza.** Wydostająca się z akumulatora ciecz może powodować podrażnienia skóry lub poparzenia.

e) **Nie wolno używać uszkodzonego lub zmodyfikowanego akumulatora.** Uszkodzone lub zmodyfikowane akumulatory mogą zachowywać się nieprzewidywalnie i doprowadzić do pożaru, eksplozji lub obrażeń.

f) **Nie wystawiaj akumulatora na działanie ognia lub wysokiej temperatury.** Ogień lub temperatury powyżej 130 °C (265 °F) mogą spowodować wybuch.

g) **Przestrzegaj wszystkich instrukcji dotyczących ładowania i nie ładuj akumulatora lub narzędzia akumulatorowego poza wskazanym w instrukcji obsługi zakresem temperatur.** Niewłaściwe ładowanie lub ładowanie poza dopuszczonym zakresem temperatur może spowodować zniszczenie akumulatora oraz zwiększyć zagrożenie pożarowe.

PRZESTROGA! NIEBEZPIECZEŃSTWO WYBUCHU! Nigdy nie ładuj baterii jednorazowych.

Chroń akumulator przed wysoką temperaturą, np. przed ciągłym działaniem promieni słonecznych, ognia, wody i wilgoci. Niebezpieczeństwo eksplozji.

6. Serwis

a) **Naprawę elektronarzędzia powierzaj zawsze wykwalifikowanemu specjaliście i używaj tylko oryginalnych części zamiennych.** Dzięki temu zapewnione jest bezpieczeństwo użytkowania elektronarzędzia.

b) **Nigdy nie wolno naprawiać uszkodzonych akumulatorów.** Każda konserwacja akumulatorów powinna być przeprowadzana wyłącznie przez producenta lub autoryzowany punkt serwisowy.

Szczegółowe wskazówki bezpieczeństwa dotyczące wyrzynarek

- **Podczas prac, w trakcie których można natrafić na ukryte przewody elektryczne, trzymaj elektronarzędzie zawsze za izolowane uchwyty.** Kontakt z przewodem przewodzącym prąd może spowodować pojawienie się napięcia również w metalowych elementach urządzenia i spowodować porażenie prądem.
- Trzymaj ręce z dala od strefy cięcia. Nigdy nie chwytaj pod obrabiany przedmiot. Kontakt z brzeszczotem grozi obrażeniami.
- **Trzymaj ręce z daleka od drążka skokowego oraz uchwytu szybkomocującego.** W przypadku dotknięcia tych elementów istnieje niebezpieczeństwo zmiażdżenia.
- Prowadź elektronarzędzie na element obrabiany, gdy jest już ono włączone. W przeciwnym razie istnieje zagrożenie odbicia.
- Uważaj na to, by podczas piłowania podstawa dobrze przylegała do płaszczyzny.
- Po zakończeniu pracy wyłącz elektronarzędzie i wyjmij brzeszczot z rzazu dopiero wtedy, gdy zatrzyma się on całkowicie. W ten sposób zapobiega się odbiciu i można bezpiecznie odłożyć elektronarzędzie.
- Używaj wyłącznie nieuszkodzonych i niebudzących zastrzeżeń brzeszczotów. Zgięte i tępe brzeszczoty mogą się złamać lub spowodować odbicie.
- Po wyłączeniu nie należy wyhamowywać brzeszczotu przez jego boczne dociskanie. Może dojść do uszkodzenia brzeszczotu, jego złamania lub odbicia.
- Zabezpieczyć obrabiany przedmiot. Do przymocowania obrabianego przedmiotu użyj mocowadeł/imadła. W ten sposób przedmiot obrabiany jest utrzymywany bezpieczniej, niż przy użyciu siły rąk.
- **Przymocować i zabezpieczyć przedmiot obrabiany do stabilnej podstawy za pomocą zacisków lub w inny sposób.** Trzymanie przedmiotu obrabianego tylko ręką lub ciałem powoduje, że przedmiot ten pozostanie niestabilny, co może prowadzić do utraty kontroli nad urządzeniem.
- Nie używać urządzenia do obróbki wilgotnych materiałów ani mokrych powierzchni.
- **Zagrożenie spowodowane pyłem!** Podczas dłuższego obrabiania drewna, a w szczególności materiałów, które powodują powstawanie pyłów szkodliwych dla zdrowia, podłącz urządzenie do odpowiedniego zewnętrznego urządzenia do odciągu pyłów.
- Nosić maskę przeciwpyłową!
- Zadbaj o dostateczną wentylację.

Oryginalne akcesoria i urządzenia dodatkowe

- **Używaj wyłącznie akcesoriów i urządzeń dodatkowych, które zostały wymienione w instrukcji obsługi lub których mocowanie jest kompatybilne z urządzeniem.**

Zasady bezpieczeństwa przy używaniu ładowarek

- To urządzenie może być używane przez dzieci od 8. roku życia oraz przez osoby o zmniejszonych zdolnościach fizycznych, sensorycznych lub umysłowych bądź osoby nieposiadające odpowiedniego doświadczenia i/lub wiedzy, wyłącznie pod nadzorem lub po przeszkoleniu w zakresie bezpiecznego użytkowania urządzenia oraz potencjalnych zagrożeń. Dzieciom nie wolno bawić się urządzeniem. Dzieciom bez opieki osób dorosłych nie wolno czyścić ani konserwować urządzenia.

- W przypadku uszkodzenia kabla zasilającego należy zlecić jego wymianę producentowi, w punkcie serwisowym lub osobie posiadającej odpowiednie kwalifikacje. Dzięki temu unikniemy poważnych zagrożeń.

Ładowarka nadaje się tylko do użytku w zamkniętych pomieszczeniach.

⚠ OSTRZEŻENIE!

- Nie używać urządzenia z uszkodzonym kablem, kablem sieciowym lub wtyczką. Uszkodzone kable sieciowe mogą powodować niebezpieczeństwo śmiertelnego porażenia prądem elektrycznym.

Informacje dotyczące brzeszczotów

Wyposażenie podstawowe wyrzynarki Parkside zawiera już brzeszczoty do głównych zastosowań przy obróbce drewna i metalu.

- 1 brzeszczot do ogólnego cięcia drewna
- 1 brzeszczot do metali lekkich do 3 mm

WSKAZÓWKA

► Możesz jednak używać każdego innego brzeszczotu o pasującym mocowaniu do chwytu (do brzeszczotów typu T).

Typ brzeszczotu	
odpowiedni	nieodpowiedni
	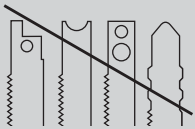

Przed uruchomieniem

Wyjmowanie/ładowanie/wkładanie akumulatora

⚠ PRZESTROGA!

► Przed wyjęciem lub włożeniem akumulatora ❹ do ładowarki wyciągaj zawsze wtyk sieciowy z gniazda zasilania.

WSKAZÓWKA

► Akumulator dostarczany jest w stanie częściowo naładowanym. Przed uruchomieniem należy naładować akumulator - najlepiej przez co najmniej 1 godzinę, używając do tego ładowarki. Pozwoli to na uzyskanie pełnej mocy akumulatora. Akumulator litowy można ładować w każdej chwili i nie będzie to miało żadnego wpływu na jego żywotność. Przerwanie procesu ładowania nie jest szkodliwe dla akumulatora.

► Jeśli podczas pracy akumulator zbytnio się nagrzał, ładowanie go nie jest możliwe. Należy pozostawić go najpierw do ostygnięcia.

- Ładuj akumulator ❹ tylko wtedy, gdy temperatura nie spada poniżej 10 °C lub nie wzrasta powyżej 40 °C.

1. Aby wyjąć akumulator ❹, naciśnij przyciski zwolnienia blokady ❸ i wyjmij akumulator ❹ z urządzenia.
2. Włóż akumulator ❹ do szybkiej ładowarki ㉓.
3. Włóż wtyk sieciowy do gniazda zasilania. Dioda kontrolna LED ㉔ świeci się w kolorze czerwonym.
4. Zielona dioda wskaźnika stanu naładowania akumulatora ㉕ sygnalizuje zakończenie ładowania i gotowość akumulatora ❹ do użytku.
5. Wsuń akumulator ❹ do urządzenia.

Uruchomienie

Montaż / wymiana brzeszczotu

⚠ OSTRZEŻENIE!

► Nosić rękawice ochronne! Niebezpieczeństwo zranienia przez ostre zęby tnące!

► Przed rozpoczęciem jakichkolwiek prac przy urządzeniu należy wyjąć akumulator.

♦ Zdejmij osłonę ⓱.

♦ Obróć uchwyt szybkomocujący ⓳ i przytrzymaj go obrócony.

♦ Wciśnij dany brzeszczot aż do oporu w uchwyt szybkomocujący ⓳.

- Puść uchwyt szybkomocujący ⓳. Musi on powrócić do swojego położenia początkowego. Teraz brzeszczot jest zablokowany.
- Upewnij się, że brzeszczot jest pewnie zamocowany.

■ UWAGA! Zęby brzeszczotu muszą przy tym wskazywać do przodu (patrz rozkładana strona)!

- Załóż ponownie osłonę ⓱ na urządzenie.

Montaż ogranicznika równoległego

Ogranicznik równoległy ⓮ można zamocować po lewej lub po prawej stronie urządzenia.

- Odkręć obie śruby mocujące otworów do wsuwania ogranicznika ⓯.
- Wsuń ogranicznik równoległy ⓮ w otwory do wsuwania ogranicznika ⓯.
- Ponownie przykręć obie śruby mocujące.

Podłączanie odciągu wiórów

- Włóż reduktor ❺ w króciec odciągu ❻, aż się zablokuje.
- Odpowiednio dopuszczony odciąg pyłu i wiórów podłącz do reduktora ❺ lub bezpośrednio do ❻ króćca odciągu.

Montaż ochrony przed rozerwaniem

Ochrona przed rozerwaniem ⓫ może zapobiegać wyrwaniu powierzchni podczas piłowania drewna. Ochrona przed rozerwaniem ⓫ może być stosowana wyłącznie w przypadku określonych typów brzeszczotów i przy kącie cięcia 0°.

- Wciśnij ochronę przed rozerwaniem ⓫ od dołu w stopę ślizgową ❾, aż się wyraźnie zatrzaśnie (strzałka do góry). Zaznaczenie ▲ ochrony przed rozerwaniem ⓫ wskazuje w stronę przodu urządzenia (patrz też rys. 1).

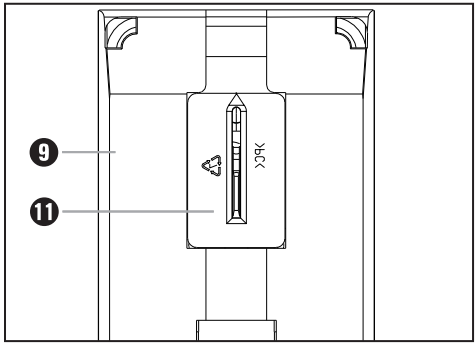

Rys. 1: Montaż ochrony przed rozerwaniem

Montaż stopy ślizgowej

Podczas obróbki wrażliwych powierzchni można zamontować stopę ślizgową ❾ na płytę podstawy ❽, by zapobiec zadrapaniu powierzchni.

- Zaczep stopę ślizgową ❾ z przodu podstawy ❽ i naciśnij z tyłu do góry, aż zatrzaśnie się na podstawie ❽.
- Aby zdjąć stopę ślizgową ❾, odłącz ją w tylnej części podstawy ❽ i zdejmij do przodu.

Obsługa

Ustawianie kąta cięcia

- Naciśnij kciukiem miejsce zaznaczone na rys. 2, by odryglować króciec odciągu ❻. Drugą ręką wyciągnij króciec odciągu ❻ w kierunku strzałki z urządzenia.

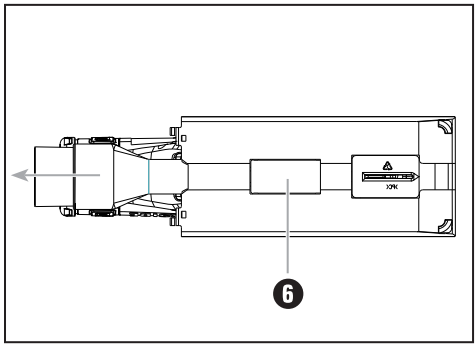

Rys. 2: Demontaż króćca wyciągu

- Odkręć śruby mocujące ⓴ dołączonym kluczem imbusowym ㉒ i wyciągnij podstawę ❽ do tyłu.

- Ustaw kąt cięcia 0°/ 15°/22,5°/ 30°/ 45° korzystając z oznaczeń znajdujących się na podstawie ❽. Wsuń podstawę ❽ do przodu, aż w zazębieniu ㉑ zatrzaśnie się trzpień blokujący.
- Przykręć śruby zaciskowe ⑳ kluczem imbusowym ㉒.

WSKAZÓWKA

- Przy kącie cięcia wynoszącym 15°/22,5°/ 30°/45°, konieczne jest uprzednie zdemontowanie ochrony przed rozerwaniem ⑪.
- Przy kącie cięcia wynoszącym 45° konieczne jest uprzednie zdemontowanie ochrony przed rozerwaniem ⑰.
- Przy kącie cięcia wynoszącym 15°/22,5°/ 30° nie jest konieczne uprzednie zdemontowanie ochrony przed rozerwaniem ⑰. Upewnij się tylko, że śruby blokujące otwory do wsuwania ⑮ znajdują się w optymalnym położeniu. Śruby blokujące otwory do wsuwania ⑮ nie mogą kolidować z osłoną ⑰.

Ustawianie liczby skoków

- Pokrętłem regulacji liczby skoków ❼ ustaw żądaną liczbę skoków.

Ustawianie skoku wahadłowego

- Przełącznikiem ruchu wahadłowego ❿ można ustawiać ruch wahadłowy brzeszczotu ⑬. Bez ruchu wahadłowego (pozycja „0“) uzyskuje się łagodne i czyste krawędzie cięcia. W przypadku cienkich przedmiotów należy wyłączyć funkcję skoków wahadłowych. Przy włączonej funkcji skoków wahadłowych (pozycja 1 - 2) uzyskuje się szybszy postęp w pracy.

Włączanie / wyłączanie

Włączanie urządzenia:

Przesunąć włącznik/wyłącznik ❶ do położenia „I“. Dioda kontrolna pracy ⑱ i wyświetlacz LED akumulatora ❷ świecą się.

Wyłączanie urządzenia:

Przesunąć włącznik/wyłącznik ❶ do położenia „0“. Dioda kontrolna pracy ⑱ i wyświetlacz LED akumulatora ❷ gasną.

Stan naładowania akumulatora

- Stan naładowania wskazany jest na wyświetlaczu LED akumulatora ❷ w następujący sposób:

CZERWONY / POMARAŃCZOWY / ZIELONY = maksymalny poziom naładowania
CZERWONY / POMARAŃCZOWY = średni poziom naładowania
CZERWONY = słabe naładowanie - naładuj akumulator

Konserwacja i czyszczenie

OSTRZEŻENIE! NIEBEZPIECZEŃSTWO OBRAŻEŃ! Przed rozpoczęciem jakichkolwiek prac przy urządzeniu należy wyjąć akumulator.

- Urządzenie musi być zawsze czyste, suche i niezabrudzone olejem ani smarem.
- Do czyszczenia obudowy używaj suchej ściereczki.
- Wymień brzeszczot ⑬, gdy jego uzębienie zrobi się tępe, ponieważ jego dalsze użytkowanie nie zapewnia prawidłowej pracy za pomocą wyrzynarki.
- Po zakończeniu pracy z użyciem wyrzynarki wyczyść ją.
- Usuń zanieczyszczenia (np. wióry). W razie potrzeby oczyścić uchwyt brzeszczotu i króciec wyciągu ❻ pędzlem lub przedmuchaj sprężonym powietrzem.
- W przypadku dłuższego przechowywania akumulatora litowego należy regularnie kontrolować jego poziom naładowania. Optymalny stan naładowania wynosi pomiędzy 50% a 80%. Optymalne warunki przechowywania to chłodne i suche miejsce.

WSKAZÓWKA

- Niewymienione tutaj części zamienne (np. akumulatory, ładowarka) można zamówić za pośrednictwem naszej infolinii serwisowej.

Gwarancja Kompernaß Handels GmbH

Szanowny Kliencie,

To urządzenie objęte jest 3-letnią gwarancją, licząc od daty zakupu. W przypadku wad tego produktu, masz gwarantowane ustawowo prawa w stosunku sprzedawcy. Te ustawowe prawa nie są ograniczone przez nasze opisane poniżej warunki gwarancji.

Warunki gwarancji

Okres gwarancji rozpoczyna się od daty zakupu. Należy zachować oryginalny paragon (dowód zakupu) na przyszłość. Ten dokument jest wymagany jako dowód zakupu.

Jeżeli w ciągu trzech lat od daty zakupu produktu ujawni się wada materiałowa lub produkcyjna, produkt zostanie wedle naszego uznania nieodpłatnie naprawiony lub wymieniony na nowy. Warunkiem spełnienia tego świadczenia gwarancyjnego jest dostarczenie uszkodzonego urządzenia wraz z dowodem zakupu (paragonem fiskalnym) oraz krótkim opisem, na czym polega wada oraz kiedy wystąpiła.

Jeżeli wada jest objęta naszą gwarancją, otrzymasz z powrotem naprawiony lub nowy produkt. Wykonanie naprawy lub wymiana produktu nie rozpoczyna biegu nowego okresu gwarancji.

Okres gwarancji i ustawowe roszczenia gwarancyjne

Wykonanie usługi gwarancyjnej nie przedłuża okresu gwarancji. Dotyczy to również wymienionych i naprawionych części. Wszelkie szkody i wady wykryte w chwili zakupu należy zgłosić bezpośrednio po rozpakowaniu urządzenia. Po upływie okresu gwarancji wszelkie naprawy są wykonywane odpłatnie.

Zakres gwarancji

Urządzenie zostało starannie wyprodukowane i poddane przed wysyłką skrupulatnej kontroli jakości.

Gwarancja dotyczy wad materiałowych lub produkcyjnych. Niniejsza gwarancja nie obejmuje części produktów, które są narażone na normalne zużycie, a zatem mogą być uważane za części ulegające zużyciu, ani uszkodzeń części łatwo łamliwych, np. przełączniki, akumulatory, formy do pieczenia lub części wykonane ze szkła.

Niniejsza gwarancja traci swoją ważność, jeśli produkt został uszkodzony, nie używano go prawidłowo lub nie serwisowano należycie. W celu zapewnienia prawidłowego stosowania produktu należy ściśle przestrzegać wszystkich instrukcji wymienionych w instrukcjach obsługi. Należy bezwzględnie unikać zastosowania oraz postępowania, których odradza się w instrukcji obsługi lub przed którymi się w niej ostrzega.

Produkt przeznaczony jest wyłącznie do użytku domowego, a nie do zastosowań komercyjnych. Niewłaściwe użytkowanie urządzenia, używanie go w sposób niezgodny z jego przeznaczeniem, użycie siły lub ingerencja w urządzenie, dokonywana poza naszymi autoryzowanymi punktami serwisowymi, powodują utratę gwarancji.

Realizacja zobowiązań gwarancyjnych

W celu zapewnienia szybkiego załatwienia sprawy, postępuj zgodnie z poniższymi wskazówkami:

- W przypadku wszelkich pytań przygotuj paragon fiskalny oraz numer artykułu (np. IAN 12345) jako dowód zakupu.
- Numer artykuł można znaleźć na grawerowanej tabliczce znamionowej, umieszczonej na stronie tytułowej instrukcji (poniżej po lewej) lub na naklejce z tyłu albo na spodzie.
- W przypadku wystąpienia błędów działania lub innych wad, prosimy o kontakt z odpowiednim działem serwisu **telefonicznie** lub **przez e-mail**.
- Zarejestrowany jako wadliwy produkt możesz wtedy wraz z dołączonym dowodem zakupu (paragonem) oraz opisem i datą wystąpienia usterki wysłać nieodpłatnie na przekazany wcześniej adres serwisu.

Na stronie www.lidl-service.com możesz pobrać te i wiele innych instrukcji, filmów o produktach oraz oprogramowanie.

Serwis

PL Serwis Polska
Tel.: 22 397 4996
E-Mail: kompernass@lidl.pl

IAN 306438

Importer

Pamiętaj, że poniższy adres nie jest adresem serwisu. Skontaktuj się najpierw z odpowiednim punktem serwisowym.

KOMPERNASS HANDELS GMBH
BURGSTRASSE 21
DE-44867 BOCHUM
NIEMCY
www.kompernass.com

Utylizacja

Opakowanie urządzenia wykonane jest z materiałów przyjaznych dla środowiska naturalnego, które można oddać w lokalnych punktach zbiórki.

Elektronarzędzi nie wolno wyrzucać razem z odpadami domowymi!

Zgodnie z dyrektywą europejską 2012/19/EU zużyte elektronarzędzia należy zbierać oddzielnie i poddawać procesowi odzysku z poszanowaniem zasad ochrony środowiska naturalnego.

O informacje na temat utylizacji zużytego urządzenia należy zapytać w najbliższym urzędzie gminy lub miasta.

Li-ion

Akumulatorów nie wolno wyrzucać razem z odpadami domowymi!

⚠ OSTRZEŻENIE!

► Przed utylizacją urządzenia wyjmij z niego akumulatory.

Uszkodzone lub zużyte akumulatory należy poddać procesowi recyklingu zgodnie z dyrektywą 2006/66/EC. Akumulatory i/lub urządzenie należy oddać we właściwym punkcie zbiórki odpadów.
W celu uzyskania informacji na temat możliwości utylizacji zużytych narzędzi elektrycznych / akumulatorów należy skontaktować się z lokalnym urzędem gminy lub miasta.

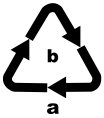

Opakowania należy utylizować w sposób przyjazny dla środowiska. Przestrzegać oznaczeń na różnych materiałach opakowaniowych i w razie potrzeby utylizować je zgodnie z zasadami segregacji odpadów. Materiały opakowaniowe są oznaczone skrótami (a) i cyframi (b) w następujący sposób:

1 – 7: tworzywa sztuczne,

20 – 22: papier i tektura,

80 – 98: kompozyty

Informacje na temat możliwości utylizacji wysłużonego urządzenia można uzyskać w urzędzie gminy lub miasta.

Tłumaczenie oryginalnej deklaracji zgodności

Firma KOMPERNASS HANDELS GMBH, osoba odpowiedzialna za sporządzenie dokumentacji:
Semi Uguzlu, BURGSTR. 21, DE - 44867 BOCHUM, NIEMCY, oświadcza niniejszym, że produkt ten jest zgodny z następującymi normami, dokumentami normatywnymi oraz dyrektywami WE:

Dyrektywa maszynowa
(2006/42/EC)

Dyrektywa w sprawie kompatybilności elektromagnetycznej
(2014/30/EU)

Dyrektywa w sprawie stosowania substancji szkodliwych dla zdrowia (RoHS)
(2011/65/EU)*

*Wyłączną odpowiedzialność za wystawienie niniejszej deklaracji zgodności ponosi producent. Opisany powyżej przedmiot oświadczenia spełnia wymagania przepisów dyrektywy 2011/65/EU Parlamentu Europejskiego i Rady z 8 czerwca 2011 w sprawie ograniczenia stosowania określonych substancji niebezpiecznych w urządzeniach elektrycznych i elektronicznych.

Zastosowane normy zharmonizowane:

EN 62841-1:2015

EN 62841-2-11:2016

EN 55014-1:2017

EN 55014-2:2015

EN 60335-1:2012/A11:2014+A13:2017

EN 60335-2-29:2004/A2:2010

EN 62233:2008

EN 55014-1:2006+A1:2009+A2:2011

EN 61000-3-2: 2014

EN 61000-3-3: 2013

EN 50581:2012

Oznaczenie typu maszyny: Akumulatorowa wyrzynarka PSTKA 12 A1

Rok produkcji: 04-2018

Numer seryjny: IAN 306438

Bochum, dnia 03.04.2018 r.

CE

Semi Uguzlu

- dyrektor ds. jakości -

Zastrzegamy sobie prawo do wprowadzania zmian technicznych w ramach procesu udoskonalania urządzenia.

Turinys

Įžanga 30
Naudojimas pagal paskirtį 30
Dalys 30
Tiekiamas rinkinys 30
Techniniai duomenys 30

Bendrieji elektrinių įrankių naudojimo saugos nurodymai 31
1. Darbo vietos sauga 31
2. Elektros sauga 32
3. Žmonių sauga 32
4. Elektrinio įrankio naudojimas ir elgsena su juo 33
5. Akumuliatorinio įrankio naudojimas ir elgsena su juo 33
6. Klientų aptarnavimas 34
Specialieji saugos nurodymai dirbant su siaurapjūkliais 34
Originalūs priedai ir papildoma įranga 35
Krovikliams taikomi saugos nurodymai 35

Prieš pradedant naudoti 35
Akumuliatoriaus bloko išėmimas / įkrovimas / įdėjimas 35

Naudojimo pradžia 36
Pjūklo geležtės įdėjimas ir keitimas 36
Lygiagrečiojo ribotuvo surinkimas 36
Drožlių siurbimo įrenginio prijungimas 36
Apsaugo nuo pleišėjimo surinkimas 36
Šliaužiklio surinkimas 37

Naudojimas 37
Pjūvio kampo nustatymas 37
Eigos dažnio nustatymas 37
Švytuoklinės eigos nustatymas 37
Įjungimas / išjungimas 37
Akumuliatoriaus įkrovos lygis 38

Techninė priežiūra ir valymas 38

Kompernaß Handels GmbH garantija 38

Priežiūra 39

Importuotojas 39

Šalinimas 40

Atitikties deklaracijos originalo vertimas 41

AKUMULIATORINIS SIAURAPJŪKLIS PSTKA 12 A1

Įžanga

Sveikiname įsigijus naują įrankį. Pasirinkote kokybišką gaminį. Naudojimo instrukcija yra šio gaminio dalis. Joje pateikta svarbių saugos, naudojimo ir šalinimo nurodymų. Prieš naudodami gaminį, susipažinkite su visais naudojimo ir saugos nurodymais. Gaminį naudokite tik taip, kaip aprašyta, ir tik nurodytais naudojimo tikslais. Perduodami gaminį tretiesiems asmenims, kartu perduokite ir visus dokumentus.

Naudojimas pagal paskirtį

Įrankiu galima daryti tiesius ir lenktus bei skersinius iki 45° laipsnių pjūvius briaunotuose plastiko, smulkinių plokštės ir lengvųjų metalų ruošiniuose. Įrankį galima naudoti tik privačioms reikmėms ir tik sausose patalpose. Vadovaukitės informacija apie pjūklo geležčių tipus. Bet koks kitoks įrankio naudojimas ar keitimas laikomi naudojimu ne pagal paskirtį ir gali kelti didelį pavojų. Gamintojas neprisiima jokios atsakomybės už žalą, atsiradusią naudojant įrankį ne pagal paskirtį.

Dalys

1. ĮJUNGIMO / IŠJUNGIMO įungiklis
2. Akumuliatoriaus šviesos diodų indikatoriai
3. Atlaisvinimo mygtukai
4. Akumuliatoriaus blokas
5. Tarpinė mova
6. Siurbimo atvamzdis
7. Eigos dažnio reguliatorius
8. Atraminė plokštė
9. Šliaužiklis (nuimamas)
10. Švytuoklinės eigos įungiklis
11. Apsaugas nuo pleišėjimo
12. Kreipiamasis ritinėlis
13. Pjūklo geležtė
14. Lygiagretusis ribotuvas
15. Įkišimo angos (kiekviena su fiksavimo varžtu)
16. Apsauginis lankas
17. Apsauginis gaubtas
18. Šviesos diodų darbinė lemputė
19. Sparčiojo tvirtinimo griebtuvas
20. Priveržimo varžtas
21. Dantukai
22. Šešiabriaunis raktas

(žr. A pav.):

23. Spartusis kroviklis
24. Kontrolinis šviesos diodas
25. Įkrovos lygio šviesos diodų indikatorius

Tiekiamas rinkinys

1 švytuoklinis siaurapjūklis su siurbimo atvamzdžiu
1 spartusis akumuliatorių kroviklis
1 akumuliatoriaus blokas
1 lygiagretusis ribotuvas
1 tarpinė mova
1 pjūklo geležtė metalui apdirbti (SWISS MADE)
1 pjūklo geležtė medienai apdirbti (SWISS MADE)
1 šešiabriaunis raktas
1 lagaminas
1 naudojimo instrukcija

Techniniai duomenys

Akumuliatorinis siaurapjūklis: PSTKA 12 A1

Vardinė įtampa:	12 V ⎓ (nuolatinė srovė)
Eigos dažnis tuščiąja veika:	n_0: 1 500–2 800 min^{-1}
Pjūvio gylis:	medienoje / metale: 70 / 3 mm
Eiga:	18 mm
Švytuoklinė eiga:	2 nustatymo padėtys ir tiksliojo pjovimo padėtis
Nuožulnūs pjūviai:	0° / 22,5° / 45° kairėje 0° / 15° / 30° / 45° dešinėje

Akumuliatorius: PAP 12 A2

Tipas:	Lithium LIČIO JONŲ
Vardinė įtampa:	12 V ⎓ (nuolatinė srovė)
Talpa:	2 000 mAh / 24 Wh
Elementų skaičius:	3

Spartusis akumuliatorių kroviklis: PLG 12 A2

ĮĖJIMAS / „Input“:

Vardinė įtampa:	230–240 V ~ (kintamoji srovė), 50 Hz
Galia:	38 W

IŠĖJIMAS / „Output“:

Vardinė įtampa:	12,6 V ⎓ (nuolatinė srovė)
Vardinė srovė:	2,4 A
Įkrovimo trukmė:	apie 60 min
Saugiklis (viduje):	2 A T2A
Apsaugos klasė:	II / ⧈ (dviguba izoliacija)

Informacija apie skleidžiamą triukšmą ir vibraciją

Triukšmo išmatuotoji vertė nustatyta pagal EN 62841 standartą. Elektrinio įrankio paprastai skleidžiamas A svertinis triukšmo lygis nurodytas toliau.

Spinduliuojamojo triukšmo vertė

Garso slėgio lygis:	L_{pA} =	87,9	dB (A)
Neapibrėžtis K:	K_{pA} =	3	dB
Garso galios lygis:	L_{wA} =	98,9	dB (A)
Neapibrėžtis K:	K_{wA} =	3	dB

Dėvėkite klausos apsaugos priemonę!

Vibracijų bendrosios vertės (trijų krypčių vektorių suma) nustatytos pagal standartą EN 62841.

Bendroji vibracijos vertė:

Pjaunant smulkinių plokštes $a_{h,B}$ = 13,6 m/s^2

Neapibrėžtis K = 1,5 m/s ^{2}

Pjaunant lakštinį metalą $a_{h,M}$ = 10,6 m/s^2

Neapibrėžtis K = 1,5 m/s ^{2}

⚠ĮSPĖJIMAS!

- Šiuose nurodymuose deklaruotos vibracijų spinduliuotės ir spinduliuojamojo triukšmo vertės išmatuotos standartiniu matavimo metodu ir gali būti naudojamos vienam įrankiui su kitu palyginti. Nurodytomis vibracijų spinduliuotės ir spinduliuojamojo triukšmo vertėmis taip pat galima vadovautis vertinant pirminį poveikį.
- Praktiškai naudojant elektrinį įrankį, vibracijų spinduliuotė ir spinduliuojamasis triukšmas gali skirtis nuo nurodytųjų verčių – tai priklauso nuo elektrinio įrankio naudojimo būdo, o ypač nuo apdirbamo ruošinio rūšies.

NURODYMAS

- Stenkitės kuo labiau sumažinti vibracinį poveikį. Vibracinį poveikį galima sumažinti, pavyzdžiui, mūvint pirštines, kai dirbate su įrankiu, ir ribojant darbo laiko trukmę. Taip pat būtina atsižvelgti į visas įrankio naudojimo ciklo dalis (pvz., laikotarpius, kai elektrinis įrankis yra išjungtas, ir laikotarpius, kai įrankis įjungtas, tačiau veikia nenaudojamas).

Bendrieji elektrinių įrankių naudojimo saugos nurodymai

⚠ĮSPĖJIMAS!

- **Perskaitykite visus saugos ir kitus nurodymus, susipažinkite su paveikslėliais ir techniniais duomenimis, pridedamais prie šio elektrinio įrankio.** Nesilaikant toliau pateikiamų nurodymų kyla pavojus patirti elektros smūgį, sukelti gaisrą ir (arba) sunkiai susižaloti.

Išsaugokite visus saugos ir kitus nurodymus – jų gali prireikti vėliau.

Aprašant saugos nurodymus vartojama sąvoka „elektrinis įrankis“ reiškia į elektros tinklą (maitinimo laidu) įjungiamus ir akumuliatoriais (be maitinimo laido) maitinamus elektrinius įrankius.

1. Darbo vietos sauga

a) **Darbo zona turi būti švari ir gerai apšviesta.** Jei darbo zona netvarkinga ar neapšviesta, gali įvykti nelaimingas atsitikimas.

b) **Nenaudokite elektrinio įrankio sprogioje aplinkoje, kurioje yra degių skysčių, dujų ar dulkių.** Elektriniai įrankiai įskelia kibirkščių ir jos gali dulkes ar garus uždegti.

c) **Dirbdami su elektriniu įrankiu, neleiskite artintis vaikams ar kitiems asmenims.** Atitraukus dėmesį, elektrinis įrankis gali tapti nevaldomas.

2. Elektros sauga

a) **Elektrinio įrankio įungiamasis kištukas turi tikti elektros lizdui. Jokiu būdu nekeiskite kištuko. Jei elektrinis įrankis įžemintas, nenaudokite adapterių.** Naudojant originalius kištukus ir tinkamus elektros lizdus, sumažėja elektros smūgio pavojus.

b) **Stenkitės nesiliesti prie įžemintų paviršių, pavyzdžiui, vamzdžių, šildymo įrenginių, viryklių ir šaldytuvų.** Kai kūnas įžemintas, padidėja elektros smūgio pavojus.

c) **Saugokite elektrinius įrankius nuo lietaus ar drėgmės.** Į elektrinio įrankio vidų patekus vandens, padidėja elektros smūgio pavojus.

d) **Jungiamasis laidas neskirtas elektriniam įrankiui nešti, kabinti, taip pat traukti norint iš elektros lizdo ištraukti kištuką. Saugokite įungiamąjį laidą nuo karščio, aštrių briaunų ir slankiųjų dalių, neištepkite jo alyva.** Apgadinus arba suraizgius įungiamuosius laidus, padidėja elektros smūgio pavojus.

e) **Dirbdami su elektriniu įrankiu lauke, naudokite tik darbui lauke skirtus ilginamuosius laidus.** Naudojant darbui lauke tinkamą ilginamąjį laidą sumažėja elektros smūgio pavojus.

f) **Jei elektrinis įrankis neišvengiamai turi būti naudojamas drėgnoje aplinkoje, naudokite pažaidos srove valdomą įungtuvą.** Naudojant pažaidos srove valdomą įungtuvą, sumažėja elektros smūgio pavojus.

3. Žmonių sauga

a) **Visada būkite atidūs, sutelkę dėmesį į tai, ką darote, ir laikykitės įprastų darbo su elektriniu įrankiu taisyklių. Nenaudokite elektrinių įrankių, jei įaučiate nuovargį, vartojote narkotinių medžiagų, alkoholio ar vaistų.** Menkiausias neapdairumas dirbant su elektriniu įrankiu gali būti sunkių sužalojimų priežastis.

b) **Naudokite asmenines apsaugos priemones ir būtinai užsidėkite apsauginius akinius.** Elektrinio įrankio tipui ir jo naudojimo būdui tinkamos asmeninės apsaugos priemonės, pavyzdžiui, kaukė nuo dulkių, neslystanti saugi avalynė, apsauginis šalmas ar klausos apsaugos priemonė, sumažina pavojų susižaloti.

c) **Saugokitės, kad netyčia neįjungtumėte įrankio. Prieš elektrinį įrankį įungdami į elektros tinklą ir (arba) prie akumuliatoriaus, prieš jį pakeldami ar nešdami įsitikinkite, kad įrankis yra išjungtas.** Jei nešdami elektrinį įrankį pirštą laikysite ant įungiklio ar į elektros tinklą įjungsite jau įjungtą elektrinį įrankį, gali įvykti nelaimingas atsitikimas.

d) **Prieš įjungdami elektrinį įrankį, pašalinkite reguliavimo įrankius arba veržliarakčius.** Besisukančioje elektrinio įrankio dalyje esantis įrankis ar raktas gali sužaloti.

e) **Venkite nenatūralios kūno padėties. Pasirūpinkite, kad stovėtumėte stabiliai, visada išlaikykite pusiausvyrą.** Taip geriau galėsite kontroliuoti elektrinį įrankį nenumatytomis aplinkybėmis.

f) **Vilkėkite tinkamus drabužius. Nevilkėkite plačių drabužių, būkite be papuošalų. Plaukus ir drabužius saugokite nuo slankiųjų dalių.** Slankiosios dalys gali įtraukti laisvus drabužius, papuošalus ar ilgus plaukus.

g) **Jei prie įrankio galima prijungti dulkių siurbimo ar dulkių surinkimo įrenginių, juos reikia prijungti ir tinkamai naudoti.** Susiurbus dulkes, sumažėja dulkių keliamas pavojus.

h) **Nesijauskite nepagrįstai saugūs ir būtinai laikykitės elektrinių įrankių naudojimo saugos taisyklių, net jei elektrinį įrankį naudojote daug kartų ir gerai mokate su juo dirbti.** Nerūpestingai elgdamiesi greitai galite sunkiai susižaloti.

4. Elektrinio įrankio naudojimas ir elgsena su juo

a) **Venkite elektrinio įrankio perkrovų. Naudokite darbui tinkamą elektrinį įrankį.** Tinkamu elektriniu įrankiu darbą nurodytoje įrankio naudojimo srityje atliksite geriau ir saugiau.

b) **Nenaudokite elektrinio įrankio, jei sugedo jo įungiklis.** Neįsijungiantis arba neišsijungiantis elektrinis įrankis kelia pavojų ir jį reikia sutaisyti.

c) **Prieš reguliuodami, padėdami elektrinį įrankį ar keisdami papildomus įrankius, ištraukite iš elektros lizdo kištuką ir (arba) išimkite išimamąjį akumuliatorių.** Ši atsargumo priemonė neleis elektriniam įrankiui netyčia įsijungti.

d) **Nenaudojamus elektrinius įrankius laikykite vaikams nepasiekiamoje vietoje. Neleiskite elektrinio įrankio naudoti su juo nesusipažinusiems ar šių nurodymų neperskaičiusiems žmonėms.** Elektriniai įrankiai kelia pavojų, jei juos naudoja patirties neturintys žmonės.

e) **Rūpestingai prižiūrėkite elektrinius ir papildomus darbo įrankius. Patikrinkite, ar tinkamai veikia ir ar neužsikirtusios slankiosios dalys, ar nėra elektrinio įrankio veikimą bloginančių sulūžusių arba apgadintų dalių. Prieš naudodami elektrinį įrankį pasirūpinkite, kad sugadintos dalys būtų pataisytos.** Daug nelaimingų atsitikimų įvyksta dėl netinkamai prižiūrimų elektrinių įrankių.

f) **Pjovimo įrankiai turi būti aštrūs ir švarūs.** Rūpestingai prižiūrimi pjovimo įrankiai su aštriais ašmenimis rečiau įstringa, juos lengviau valdyti.

g) **Elektrinį įrankį, priedus, papildomus darbo įrankius ir kt. naudokite vadovaudamiesi šiais nurodymais. Taip pat įvertinkite darbo sąlygas ir atliktiną darbą.** Elektrinius įrankius naudojant nenumatytiems tikslams gali susiklostyti pavojingų situacijų.

h) **Rankenos ir suimamieji paviršiai turi būti sausi, švarūs ir neištepti alyva ar tepalu.** Jei rankenos ar suimamieji paviršiai slidūs, elektrinio įrankio negalėsite saugiai naudoti ir valdyti nenumatytomis situacijomis.

5. Akumuliatorinio įrankio naudojimas ir elgsena su juo

a) **Akumuliatorius įkraukite tik gamintojo rekomenduojamais krovikliais.** Tam tikro tipo akumuliatoriams skirtą kroviklį naudojant kitokiems akumuliatoriams įkrauti gali kilti gaisras.

b) **Elektriniuose įrankiuose naudokite tik jiems numatytus akumuliatorius.** Naudojant kitokius akumuliatorius, kyla pavojus susižaloti arba sukelti gaisrą.

c) **Nenaudojamą akumuliatorių laikykite atokiai nuo sąvaržėlių, monetų, raktų, vinių, varžtų ar kitokių nedidelių metalinių daiktų, galinčių sujungti kontaktus.** Įvykus akumuliatoriaus kontaktų trumpajam jungimui, kyla pavojus nusideginti arba sukelti gaisrą.

d) **Iš netinkamai naudojamo akumuliatoriaus gali ištekėti skysčio. Venkite prisiliesti prie skysčio. Jei taip netyčia atsitiktų, nuplaukite jį vandeniu. Jei skysčio patektų į akis, papildomai kreipkitės į gydytoją.** Ištekėjęs akumuliatoriaus skystis gali sudirginti odą arba nudeginti.

e) **Nenaudokite apgadinto arba pakeisto akumuliatoriaus.** Apgadintų arba pakeistų akumuliatorių veikimo neįmanoma numatyti, jie gali sukelti gaisrą, sprogti arba sužaloti.

f) **Saugokite akumuliatorių nuo ugnies arba per aukštos temperatūros.** Ugnis arba aukštesnė nei 130 °C (265 °F) temperatūra gali sukelti sprogimą.

g) **Vadovaukitės visais įkrovimo nurodymais ir niekada nekraukite akumuliatoriaus ar akumuliatorinio įrankio, jei temperatūra nėra naudojimo instrukcijoje nurodytose ribose.** Kraunant netinkamai arba neatsižvelgiant į leidžiamąsias temperatūros ribas, akumuliatorius gali sugesti, taip pat padidėja gaisro pavojus.

ATSARGIAI! SPROGIMO PAVOJUS! Niekada nebandykite įkrauti neįkraunamųjų baterijų.

Saugokite akumuliatorių nuo karščio, taip pat, pavyzdžiui, nuo nuolatinių tiesioginių saulės spindulių, ugnies, vandens ir drėgmės.
Kyla sprogimo pavojus.

6. Klientų aptarnavimas

a) **Elektrinį įrankį gali taisyti tik kvalifikuoti specialistai ir tik naudodami originalias atsargines dalis.** Taip užtikrinama, kad elektrinis įrankis išliks saugus.

b) **Niekada netvarkykite sugedusių akumuliatorių.** Bet kokią akumuliatorių techninę priežiūrą gali atlikti tik gamintojas arba gamintojo įgaliotos klientų aptarnavimo tarnybos.

Specialieji saugos nurodymai dirbant su siaurapjūkliais

- **Elektrinį įrankį laikykite tik už izoliuotų suimamųjų paviršių, jei dirbant papildomas darbo įrankis gali užkliudyti paslėptus elektros laidus.** Prisilietus prie laido su įtampa, įtampa gali persiduoti metalinėms įrankio dalims ir sukelti elektros smūgį.
- Rankas laikykite atokiai nuo pjovimo srities. Nekiškite rankų po ruošiniu. Prisilietus prie pjūklo geležtės kyla pavojus susižaloti.
- **Rankas laikykite atokiai nuo kilnojamojo strypo ir sparčiojo tvirtinimo griebtuvo.** Prisilietus prie įrankio dalių, šios gali prispausti.
- Prie ruošinio glauskite tik įjungtą elektrinį įrankį. Antraip kils atatrankos pavojus.
- Įsitikinkite, kad atraminė plokštė pjaunant yra prigludusi.
- Baigę pjauti, išjunkite elektrinį įrankį, o pjūklo geležtę iš pjūvio vietos ištraukite tik tada, kai ji sustos. Taip išvengsite atatrankos ir galėsite saugiai padėti elektrinį įrankį.
- Naudokite tik nepažeistas ir nepriekaištingos būklės pjūklo geležtes. Sulinkusios ar atšipusios pjūklo geležtės gali lūžti arba sukelti atatranką.
- Išjungę įrankį nestabdykite pjūklo geležtės prispausdami ją šonu prie kokio nors paviršiaus. Taip galite apgadinti pjūklo geležtę, ši gali lūžti arba sukelti atatranką.
- Įtvirtinkite ruošinį. Ruošiniams įtvirtinti naudokite tvirtinimo įtaisus / spaustuvus. Taip ruošinys bus laikomas tvirčiau, nei jūsų ranka.
- **Ruošinį prie stabilaus pagrindo pritvirtinkite ir saugiai priveržkite veržtuvais ar kitomis priemonėmis.** Jei ruošinį laikysite vien ranka ar prieš save, jis išliks paslankus ir gali tapti nevaldomas.
- Nepjaukite sudrėkintų medžiagų ar drėgnų paviršių.
- **Dulkių keliamas pavojus!** Ilgesnį laiką apdirbdami medieną, o ypač medžiagas, dėl kurių susidaro sveikatai pavojingų dulkių, prijunkite įrankį prie tinkamo dulkių siurbimo įrenginio.
- Dėvėkite kaukę nuo dulkių!
- Pasirūpinkite pakankamu vėdinimu.

Originalūs priedai ir papildoma įranga

- **Naudokite tik naudojimo instrukcijoje nurodytus priedus, papildomą įrangą ir (arba) tokius priedus, kurių laikiklis tinka įrankiui.**

Krovikliams taikomi saugos nurodymai

- 8 metų amžiaus ir vyresni vaikai, taip pat silpnesnių fizinių, juslinių arba protinių gebėjimų ar mažai patirties ir žinių turintys asmenys šį prietaisą gali naudoti tik prižiūrimi arba jei yra išmokyti prietaisą saugiai naudoti ir supranta jo keliamą pavojų. Vaikams su prietaisu žaisti draudžiama. Neprižiūrimiems vaikams neleidžiama atlikti valymo ir naudotojo atliekamų techninės priežiūros darbų.
- Kad išvengtumėte pavojų, kai pažeistas šio įrankio įjungimo į tinklą laidas, jį turi pakeisti gamintojas arba jo klientų aptarnavimo tarnyba, arba reikiamą kvalifikaciją turintis asmuo.

Kroviklį galima naudoti tik patalpose.

⚠ ĮSPĖJIMAS!

- Nenaudokite įrankio, jei pažeistas laidas, maitinimo laidas ar tinklo kištukas. Pažeisti maitinimo laidai kelia mirtiną elektros smūgio pavojų.

Informacija apie pjūklo geležtes

„Parkside“ pagrindiniame rinkinyje jau yra pagrindinės paskirties pjūklo geležtės medienai ir metalui pjauti.

- 1 pjūklo geležtė bendriesiems medienos pjovimo darbams
- 1 pjūklo geležtė lengviesiems metalams iki 3 mm pjauti

NURODYMAS

► Galima naudoti bet kokią pjūklo geležtę, tačiau ji turi būti su tinkamu laikikliu (T formos kotu).

Pjūklo geležtės tipas	
tinkama	netinkama
	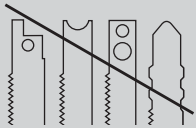

Prieš pradedant naudoti

Akumuliatoriaus bloko išėmimas / įkrovimas / įdėjimas

⚠ ATSARGIAI!

► Kas kartą prieš išimdami akumuliatoriaus bloką ❹ iš kroviklio ir (arba) įdėdami į jį, ištraukite tinklo kištuką.

NURODYMAS

► Akumuliatoriaus blokas tiekiamas iš dalies įkrautas. Geriausia, jei, prieš pradėdami naudoti įrankį, akumuliatoriaus bloką krovikliu krautumėte ne trumpiau kaip 1 valandą. Tada akumuliatoriaus blokas veiks visa galia. Ličio jonų akumuliatorių galima bet kada įkrauti. Dėl to jo naudojimo trukmė nesutrumpėja. Nutraukus įkrovimą, akumuliatoriaus blokas negadinamas.

► Jei naudojant įrankį akumuliatoriaus blokas per daug įkaito, jo įkrauti negalima. Pirmiausia palaukite, kol jis atvės.

■ Nebandykite įkrauti akumuliatoriaus bloko ❹, jei aplinkos temperatūra yra žemesnė nei 10 °C arba aukštesnė nei 40 °C.

1. Kai norite išimti akumuliatoriaus bloką ❹, paspauskite atlaisvinimo mygtukus ❸ ir ištraukite akumuliatoriaus bloką ❹ iš įrankio.
2. Akumuliatoriaus bloką ❹ įdėkite į spartųjį kroviklį ㉓.
3. Tinklo kištuką įkiškite į elektros lizdą. Kontrolinis šviesos diodas ㉔ šviečia raudonai.
4. Žalias įkrovos lygio šviesos diodų indikatorius ㉕ rodo, kad akumuliatoriaus blokas ❹ įkrautas ir paruoštas naudoti.
5. Akumuliatoriaus bloką ❹ įdėkite į įrankį.

Naudojimo pradžia

Pjūklo geležtės įdėjimas ir keitimas

⚠ ĮSPĖJIMAS!

► Mūvėkite apsaugines pirštines! Aštrūs pjūklo dantys gali sužeisti!

► Prieš tvarkydami įrankį kas kartą išimkite akumuliatoriaus bloką.

♦ Nuimkite apsauginį gaubtą ⓱.

♦ Pasukite sparčiojo tvirtinimo griebtuvą ⓳ ir laikykite jį pasuktą.

♦ Reikiamą pjūklo geležtę iki galo įkiškite į sparčiojo tvirtinimo griebtuvą ⓳.

♦ Atleiskite sparčiojo tvirtinimo griebtuvą ⓳ – jis turi grįžti į pradinę padėtį. Dabar pjūklo geležtė įtvirtinta.

♦ Patikrinkite, ar pjūklo geležtė tvirtai laikosi.

■ DĖMESIO! Geležtės dantys turi būti nukreipti į priekį (žr. išskleidžiamąjį puslapį)!

♦ Vėl uždėkite apsauginį gaubtą ⓱ ant įrankio.

Lygiagrečiojo ribotuvo surinkimas

Lygiagretųjį ribotuvą ⓮ galima tvirtinti įrankio kairėje arba dešinėje pusėje.

♦ Atlaisvinkite abu įkišimo angų ⓯ fiksavimo varžtus.

♦ Lygiagretųjį ribotuvą ⓮ įkiškite į įkišimo angas ⓯.

♦ Vėl prisukite abu fiksavimo varžtus.

Drožlių siurbimo įrenginio prijungimas

♦ Tarpinę movą ❺ kiškite į siurbimo atvamzdį ❻, kol ji užsifiksuos.

♦ Prijunkite leidžiamą naudoti dulkių ir drožlių siurbimo įrenginį prie tarpinės movos ❺ arba tiesiai prie siurbimo atvamzdžio ❻.

Apsaugo nuo pleišėjimo surinkimas

Apsaugas nuo pleišėjimo ⓫ saugo medienos paviršių nuo supleišėjimo pjaunant. Apsaugą nuo pleišėjimo ⓫ galima naudoti tik su tam tikro tipo pjūklo geležtėmis ir tik pjaunant 0° kampu.

♦ Apsaugą nuo pleišėjimo ⓫ iš apačios spauskite į šliaužiklį ❾, kol apsaugas įuntamai užsifiksuos (rodyklė nukreipta į viršų). ▲ ženklas ant apsaugo nuo pleišėjimo ⓫ nukreiptas į įrankio priekį (žr. ir 1 pav.).

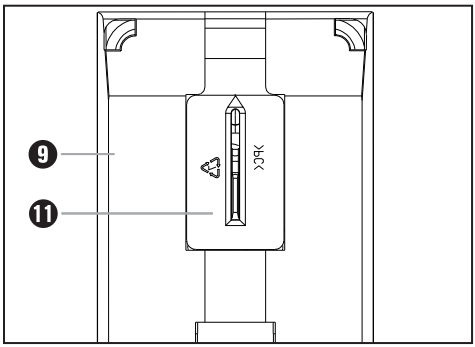

1 pav. Apsaugo nuo pleišėjimo surinkimas

Šliaužiklio surinkimas

Apdirbdami neatsparius paviršius, ant atraminės plokštės ❽ galite uždėti šliaužiklį ❾, kad nesibraižytų paviršius.

- Šliaužiklį ❾ priekyje užkabinkite ant atraminės plokštės ❽ ir spauskite gale aukštyn, kol jis užsifiksuos ant atraminės plokštės ❽.
- Kai norite šliaužiklį ❾ nuimti, atlaisvinkite jį atraminės plokštės ❽ galinėje dalyje ir nuimkite stumdami į priekį.

Naudojimas

Pjūvio kampo nustatymas

- Nykščiu spausdami 2 pav. pažymėtą vietą, atlaisvinkite siurbimo atvamzdį ❻. Tuo pat metu kita ranka siurbimo atvamzdį ❻ rodyklės kryptimi ištraukite iš įrankio.

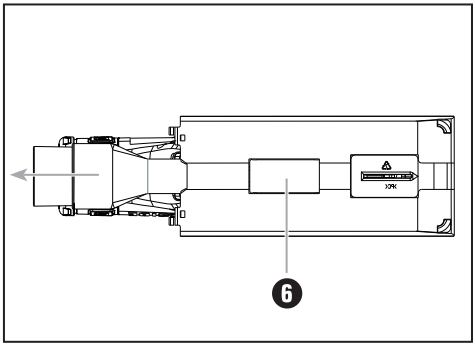

2 pav. Siurbimo atvamzdžio išėmimas

- Atsukite priveržimo varžtus ⓴ rinkinyje esančiu šešiabriauniu raktu ㉒ ir atraminę plokštę ❽ nutraukite atgal.
- Pagal žymes atraminėje plokštėje ❽ nustatykite 0°/ 15° / 22,5°/ 30° / 45° pjovimo kampą. Atraminę plokštę ❽ pastumkite į priekį, kad fiksavimo kaištis užsifiksuotų dantukuose ㉑.
- Priveržkite priveržimo varžtus ⓴ šešiabriauniu raktu ㉒.

NURODYMAS

- ► Norint pjauti 15° / 22,5° / 30° / 45° kampu, prieš tai reikia nuimti apsaugą nuo pleišėjimo ⓫.
- ► Norint pjauti 45° kampu, taip pat prieš tai reikia nuimti apsauginį gaubtą ⓱.
- ► Pjaunant 15° / 22,5° / 30° kampu apsauginis gaubtas ⓱ gali likti uždėtas ant įrankio. Tereikia tiesiog atkreipti dėmesį, kad įkišimo angų ⓯ fiksavimo varžtai būtų tinkamiausioje padėtyje. Įkišimo angų ⓯ fiksavimo varžtai neturi trukdyti apsauginiam gaubtui ⓱ .

Eigos dažnio nustatymas

- Eigos dažnio reguliatoriumi ❼ nustatykite norimą eigos dažnį.

Švytuoklinės eigos nustatymas

- Švytuoklinės eigos įungikliu ❿ galite nustatyti pjūklo geležtės ⓭ švytuoklinę eigą. Neįjungus švytuoklinės eigos (0 padėtis) pjūvio kraštai bus tikslūs ir lygūs. Apdirbdami plonus ruošinius švytuoklinę eigą išjunkite. Įjungę švytuoklinę eigą (1 – 2 padėtys) galėsite dirbti vis sparčiau.

Įjungimas / išjungimas

Įrankio įjungimas

ĮJUNGIMO / IŠJUNGIMO įungiklį ❶ pastumkite į padėtį I. Šviesos diodų darbinė lemputė ⓲ ir akumuliatoriaus šviesos diodų indikatoriai ❷ šviečia.

Įrankio išjungimas

ĮJUNGIMO / IŠJUNGIMO įjungiklį ❶ pastumkite į padėtį 0. Šviesos diodų darbinė lemputė ⓲ ir akumuliatoriaus šviesos diodų indikatoriai ❷ užgęsta.

Akumuliatoriaus įkrovos lygis

- ♦ Įkrovos lygį akumuliatoriaus šviesos diodų indikatoriai ❷ parodo taip:

RAUDONAS / ORANŽINIS / ŽALIAS = didžiausia įkrova
RAUDONAS / ORANŽINIS = vidutinė įkrova
RAUDONAS = maža įkrova – akumuliatorių būtina įkrauti

Techninė priežiūra ir valymas

ĮSPĖJIMAS! PAVOJUS SUSIŽALOTI! Prieš tvarkydami, įrankį kas kartą išjunkite ir išimkite akumuliatoriaus bloką.

- Įrankis visada turi būti švarus, sausas, neišteptas alyva ar tepalu.
- Korpusą valykite sausa šluoste.
- Pakeiskite pjūklo geležtę ⓭, kai tik dantys atšips ir ja nebebus galima kokybiškai pjauti.
- Baigę pjovimo darbus, išvalykite įrankį.
- Pašalinkite nuo įrankio nešvarumus (pvz., pjovimo drožles). Prireikus, pjūklo geležtės laikiklį ir siurbimo atvamzdį ❻ išvalykite šepetėliu arba išpūskite suslėgtuoju oru.
- Ilgesnį laiką laikant nenaudojamą ličio jonų akumuliatorių, reikia reguliariai tikrinti jo įkrovos lygį. Optimalus įkrovos lygis yra nuo 50 iki 80 %. Geriausia laikyti vėsioje ir sausoje aplinkoje.

NURODYMAS

► Neišvardytų atsarginių dalių (pvz., akumuliatorių, kroviklių) galite užsisakyti paskambinę mūsų klientų aptarnavimo tarnybos karštąja linija.

Kompernaß Handels GmbH garantija

Gerb. kliente,

Šiam prietaisui nuo įsigijimo datos suteikiama 3 metų garantija. Išryškėjus šio gaminio trūkumams, gaminio pardavėjas užtikrina jums teisės aktais reglamentuojamas teises. Toliau išdėstytos garantijos teikimo sąlygos šių jūsų teisės aktais reglamentuojamų teisių neapriboja.

Garantijos teikimo sąlygos

Garantijos teikimo laikotarpis skaičiuojamas nuo pirkimo datos. Prašome išsaugoti originalų kasos čekį. Jis reikalingas kaip pirkimo dokumentas.

Jei per trejus metus nuo šio gaminio pirkimo datos išryškėtų medžiagų ar gamybos trūkumų, gaminį savo nuožiūra nemokamai sutaisysime arba pakeisime. Norint pasinaudoti garantija, sugedusį prietaisą ir pirkimo dokumentą (kasos čekį) būtina pateikti trejų metų laikotarpiu trumpai aprašius trūkumą bei nurodžius trūkumo atsiradimo laiką.

Jei trūkumui taikoma mūsų garantija, jums grąžinsime sutaisytą arba pristatysime naują gaminį. Sutaisius ar pakeitus gaminį, garantijos teikimo laikotarpis nepratęsiamas.

Garantijos teikimo laikotarpis ir teisės aktais reglamentuojama trūkumų pašalinimo garantija

Garantijos teikimo laikotarpiu suteikus garantinių paslaugų, garantijos teikimo laikotarpis nepratęsiamas. Ta pati sąlyga taikoma ir pakeistoms bei sutaisytoms dalims. Apie įsigyto gaminio pažeidimus ir trūkumus būtina pranešti vos išpakavus gaminį. Pasibaigus garantijos teikimo laikotarpiui už remonto darbus imamas mokestis.

Garantijos aprėptis

Prietaisas kruopščiai pagamintas vadovaujantis griežtomis kokybės gairėmis ir prieš pristatant buvo išbandytas.

Garantija taikoma tik medžiagų arba gamybos trūkumams. Garantija netaikoma įprastai dylančiomis gaminio dalims, priskiriamoms susidėvinčių dalių kategorijai, arba lūžtančių (dužių) dalių, pavyzdžiui, jungiklių, akumuliatorių, kepimo formų ar iš stiklo pagamintų dalių pažeidimams.

Garantija netaikoma, jei gaminys apgadinamas, netinkamai naudojamas ar netinkamai prižiūrimas. Gaminys tinkamai naudojamas tik tada, jei tiksliai laikomasi visų naudojimo instrukcijoje pateiktų nurodymų. Gaminį draudžiama naudoti tokiems tikslams ar tokiu būdu, kurie nerekomenduojami naudojimo instrukcijoje arba dėl kurių joje įspėjama.

Gaminys skirtas tik buitinio, o ne komercinio naudojimo reikmėms. Garantija netaikoma piktnaudžiavimo, netinkamo naudojimo atvejais, jei naudojama jėga ir jei remontuoja ne mūsų įgaliotoji klientų aptarnavimo tarnyba.

Garantinių įsipareigojimų vykdymas

Kad galėtume greitai sutvarkyti jūsų prašymą, prašome vadovautis toliau nurodytais nurodymais:

- Kreipdamiesi bet kokiu klausimu dėl gaminio, turėkite kasos čekį kaip pirkimo dokumentą ir gaminio numerį (pvz., IAN 12345).
- Gaminio numerį rasite prietaiso duomenų lentelėje, išgraviruotą ant naudojimo instrukcijos viršelio (apačioje kairėje) arba užklijuotą prietaiso užpakalinėje pusėje ar apačioje.
- Jei išryškėtų prietaiso veikimo ar kitokių trūkumų, pirmiausia **telefonu** arba **elektroniniu paštu** kreipkitės į toliau nurodytą klientų aptarnavimo skyrių.
- Tada sugedusiu pripažintą gaminį, pridėję pirkimo dokumentą (kasos čekį) ir nurodę trūkumą bei jo atsiradimo laiką, nemokamai galėsite išsiųsti jums nurodytu techninės priežiūros tarnybos adresu.

Svetainėje www.lidl-service.com galite atsisiųsti šį ir daugiau žinynų, gaminių vaizdo įrašų ir programinės įrangos.

Priežiūra

LT **Priežiūra Lietuva**
Tel. 880 033 144
Elektroninio pašto adresas
kompernass@lidl.lt

IAN 306438

Importuotojas

Atminkite, kad šis adresas nėra techninės priežiūros tarnybos adresas. Pirmiausia susisiekite su nurodyta klientų aptarnavimo tarnyba.

KOMPERNASS HANDELS GMBH
BURGSTRASSE 21
DE-44867 BOCHUM
VOKIETIJA
www.kompernass.com

Šalinimas

Pakuotė pagaminta iš aplinką tausojančių medžiagų, kurias galite pristatyti į vietos perdirbimo įmones.

Elektrinių įrankių neišmeskite kartu su buitinėmis atliekomis!

Pagal Europos Sąjungos Direktyvą 2012/19/EU panaudoti elektriniai įrankiai turi būti surenkami atskirai ir atiduodami perdirbti nekenkiant aplinkai.

Kaip išmesti nebenaudojamą įrankį, sužinosite savo savivaldybės arba miesto administracijoje.

Akumuliatorių neišmeskite kartu su buitinėmis atliekomis!

⚠ ĮSPĖJIMAS!

- Prieš išmesdami įrankį, išimkite iš jo akumuliatorių.

Sugedę arba panaudoti akumuliatoriai pagal Direktyvą 2006/66/EC turi būti perdirbami. Akumuliatoriaus bloką ir (arba) prietaisą nugabenkite į rekomenduojamą surinkimo vietą.
Informacijos, kaip šalinti nenaudojamus elektrinius įrankius / akumuliatoriaus bloką, teiraukitės savivaldybės ar miesto administracijoje.

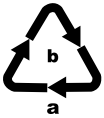

Pakuotę išmeskite saugodami aplinką. Atsižvelkite į skirtingų pakuotės medžiagų ženklinimą ir prireikus jas surūšiuokite. Pakuotės medžiagos ženklinamos toliau nurodytais trumpiniais (a) ir skaičiais (b):
1 – 7: plastikai,
20 – 22: popierius ir kartonas,
80 – 98: sudėtinės medžiagos.

Kaip išmesti nenaudojamą gaminį, sužinosite savo savivaldybės arba miesto administracijoje.

Atitikties deklaracijos originalo vertimas

Mes, KOMPERNASS HANDELS GMBH ir už dokumento pateikimą atsakingas asmuo Semi Uguzlu, BURGSTR. 21, DE – 44867 BOCHUMAS, VOKIETIJA, pareiškiame, kad šis gaminys atitinka toliau nurodytus standartus, norminius dokumentus ir EB direktyvas:

Mašinų direktyvą
(2006/42/ EC)

Elektromagnetinio suderinamumo direktyvą
(2014/30/EU)

Pavojingų medžiagų naudojimo ribojimo direktyvą
(2011/65/ EU)*

*Už šios atitikties deklaracijos parengimą atsakingas tik gamintojas. Pirmiau aprašytas deklaracijoje nurodytas gaminys atitinka 2011 m. birželio 8 d. Europos Parlamento ir Tarybos direktyvą 2011/65/EU dėl tam tikrų pavojingų medžiagų naudojimo elektros ir elektroninėje įrangoje apribojimo.

Taikomi darnieji standartai:

EN 62841-1:2015

EN 62841-2-11:2016

EN 55014-1:2017

EN 55014-2:2015

EN 60335-1:2012/A11:2014+A13:2017

EN 60335-2-29:2004/A2:2010

EN 62233:2008

EN 55014-1:2006+A1:2009+A2:2011

EN 61000-3-2: 2014

EN 61000-3-3: 2013

EN 50581:2012

Įrankio tipas: Akumuliatorinis siaurapjūklis PSTKA 12 A1

Pagaminimo metai: 2018-04

Serijos numeris: IAN 306438

Bochumas, 2018-04-03

Semi Uguzlu

- Kokybės vadovas -

Galimi techniniai pakeitimai tobulinant gaminį.

Inhaltsverzeichnis

Einleitung 44
Bestimmungsgemäßer Gebrauch 44
Ausstattung 44
Lieferumfang 44
Technische Daten 44

Allgemeine Sicherheitshinweise für Elektrowerkzeuge 45
1. Arbeitsplatzsicherheit 45
2. Elektrische Sicherheit 46
3. Sicherheit von Personen 46
4. Verwendung und Behandlung des Elektrowerkzeugs 47
5. Verwendung und Behandlung des Akkuwerkzeugs 47
6. Service 48
Gerätespezifische Sicherheitshinweise für Stichsägen 48
Originalzubehör / -zusatzgeräte 49
Sicherheitshinweise für Ladegeräte 49

Vor der Inbetriebnahme 49
Akku-Pack entnehmen/laden/einsetzen 49

Inbetriebnahme 50
Sägeblatt montieren / wechseln 50
Parallelanschlag montieren 50
Spanabsaugung anschließen 50
Spanreißschutz montieren 50
Gleitschuh montieren 51

Bedienung 51
Schnittwinkel einstellen 51
Hubzahl einstellen 51
Pendelhub einstellen 51
Einschalten / Ausschalten 51
Akkuzustand 52

Wartung und Reinigung 52

Garantie der Kompernaß Handels GmbH 52

Service 53

Importeur 53

Entsorgung 54

Original-Konformitätserklärung 55

AKKU-STICHSÄGE PSTKA 12 A1

Einleitung

Wir beglückwünschen Sie zum Kauf Ihres neuen Gerätes. Sie haben sich damit für ein hochwertiges Produkt entschieden. Die Bedienungsanleitung ist Teil dieses Produkts. Sie enthält wichtige Hinweise für Sicherheit, Gebrauch und Entsorgung. Machen Sie sich vor der Benutzung des Produkts mit allen Bedien- und Sicherheitshinweisen vertraut. Benutzen Sie das Produkt nur wie beschrieben und für die angegebenen Einsatzbereiche. Händigen Sie alle Unterlagen bei Weitergabe des Produkts an Dritte mit aus.

Bestimmungsgemäßer Gebrauch

Das Gerät ist für gerade und kurvige Schnitte sowie Gehrungsschnitte bis 45° an kantigen Werkstücken aus Kunststoff, Spanplatten und Leichtmetall geeignet. Das Gerät ist ausschließlich für den privaten Gebrauch in trockenen Räumen zugelassen. Beachten Sie die Hinweise zu Sägeblatttypen. Jede andere Verwendung oder Veränderung des Gerätes gilt als nicht bestimmungsgemäß und birgt erhebliche Unfallgefahren. Für aus bestimmungswidriger Verwendung entstandene Schäden übernimmt der Hersteller keine Haftung.

Ausstattung

1 EIN-/AUS-Schalter
2 Akku-Display-LED
3 Entriegelungstasten
4 Akku-Pack
5 Reduzierstück
6 Absaugstutzen
7 Stellrad Hubzahlvorwahl
8 Fußplatte
9 Gleitschuh (abnehmbar)
10 Pendelhubschalter
11 Spanreißschutz
12 Führungsrolle
13 Sägeblatt
14 Parallelanschlag
15 Einschuböffnungen (jeweils inkl. Feststellschraube)
16 Schutzbügel
17 Schutzhaube
18 LED-Arbeitsleuchte
19 Schnellspannfutter
20 Klemmschraube
21 Verzahnung
22 Sechskantschlüssel

siehe Abb. A

23 Schnell-Ladegerät
24 Kontroll-LED
25 Ladezustandsanzeige-LED

Lieferumfang

1 Pendelhubstichsäge inkl. Absaugstutzen
1 Akku-Schnellladegerät
1 Akku-Pack
1 Parallelanschlag
1 Reduzierstück
1 Sägeblatt zur Metallbearbeitung (SWISS MADE)
1 Sägeblatt zur Holzbearbeitung (SWISS MADE)
1 Sechskantschlüssel
1 Tragekoffer
1 Betriebsanleitung

Technische Daten

Akku-Stichsäge:	**PSTKA 12 A1**
Bemessungsspannung:	12 V ⎓ (Gleichstrom)
Leerlauf-Hubzahl:	n_0: 1500 - 2800 min^{-1}
Schnitttiefe:	Holz / Metall: 70 / 3 mm
Hub:	18 mm
Pendelhub:	2 Stufen und Feinschnitt-Einstellung
Schrägschnitte:	0°/22,5°/45° links 0°/15°/30°/45° rechts

Akku: PAP 12 A2

Typ:	Lithium LITHIUM-IONEN
Bemessungsspannung:	12 V ⎓ (Gleichstrom)
Kapazität:	2000 mAh / 24 Wh
Zellen:	3

Akku-Schnellladegerät: PLG 12 A2

EINGANG / Input:	
Bemessungsspannung:	230 - 240V~ (Wechselstrom), 50 Hz
Leistungsaufnahme:	38 W
AUSGANG / Output:	
Bemessungsspannung:	12,6 V ⎓ (Gleichstrom)

Bemessungsstrom:	2,4 A
Ladedauer:	ca. 60 min
Sicherung (innen):	2 A T2A
Schutzklasse:	II / ⧈ (Doppelisolierung)

Geräusch- und Vibrationsinformationen:

Messwert für Geräusch ermittelt entsprechend EN 62841. Der A-bewertete Geräuschpegel des Elektrowerkzeugs beträgt typischerweise:

Geräuschemissionswert:

Schalldruckpegel:	L_{pA} = 87,9 dB (A)
Unsicherheit K:	K_{pA} = 3 dB
Schallleistungspegel:	L_{wA} = 98,9 dB (A)
Unsicherheit K:	K_{wA} = 3 dB

Gehörschutz tragen!

Schwingungsgesamtwerte (Vektorsumme dreier Richtungen) ermittelt entsprechend EN 62841:

Schwingungsgesamtwert:

Sägen von Spannplatten $a_{h,B}$ = 13,6 m/s²

Unsicherheit K = 1,5 m/s²

Sägen von Metallblech $a_{h,M}$ = 10,6 m/s²

Unsicherheit K = 1,5 m/s²

⚠ WARNUNG!

- Die in diesen Anweisungen angegebenen Schwingungsemissionswerte und Geräuschemissionswerte sind entsprechend einem genormten Prüfverfahren gemessen worden und können für den Gerätevergleich verwendet werden. Die angegebenen Schwingungsemissionswerte und die Geräuschemissionswerte können auch zu einer einleitenden Einschätzung der Belastung verwendet werden.
- Die Schwingungs- und Geräuschemissionen können während der tatsächlichen Benutzung des Elektrowerkzeugs von den Angabewerten abweichen, abhängig von der Art und Weise, in der das Elektrowerkzeug verwendet wird, insbesondere, welche Art von Werkstück bearbeitet wird.

HINWEIS

- Versuchen Sie, die Belastung durch Vibrationen so gering wie möglich zu halten. Beispielhafte Maßnahmen zur Verringerung der Vibrationsbelastung sind das Tragen von Handschuhen beim Gebrauch des Werkzeugs und die Begrenzung der Arbeitszeit. Dabei sind alle Anteile des Betriebszyklus zu berücksichtigen (beispielsweise Zeiten, in denen das Elektrowerkzeug abgeschaltet ist, und solche, in denen es zwar eingeschaltet ist, aber ohne Belastung läuft).

Allgemeine Sicherheitshinweise für Elektrowerkzeuge

⚠ WARNUNG!

- **Lesen Sie alle Sicherheitshinweise, Anweisungen, Bebilderungen und technischen Daten, mit denen dieses Elektrowerkzeug versehen ist.** Versäumnisse bei der Einhaltung der nachfolgenden Anweisungen können elektrischen Schlag, Brand und/oder schwere Verletzungen verursachen.

Bewahren Sie alle Sicherheitshinweise und Anweisungen für die Zukunft auf.

Der in den Sicherheitshinweisen verwendete Begriff „Elektrowerkzeug“ bezieht sich auf netzbetriebene Elektrowerkzeuge (mit Netzleitung) und auf akkubetriebene Elektrowerkzeuge (ohne Netzleitung).

1. Arbeitsplatzsicherheit

a) **Halten Sie Ihren Arbeitsbereich sauber und gut beleuchtet.** Unordnung und unbeleuchtete Arbeitsbereiche können zu Unfällen führen.

b) **Arbeiten Sie mit dem Elektrowerkzeug nicht in explosionsgefährdeter Umgebung, in der sich brennbare Flüssigkeiten, Gase oder Stäube befinden.** Elektrowerkzeuge erzeugen Funken, die den Staub oder die Dämpfe entzünden können.

c) **Halten Sie Kinder und andere Personen während der Benutzung des Elektrowerkzeugs fern.** Bei Ablenkung können Sie die Kontrolle über das Elektrowerkzeug verlieren.

2. Elektrische Sicherheit

a) **Der Anschlussstecker des Elektrowerkzeugs muss in die Steckdose passen. Der Stecker darf in keiner Weise verändert werden. Verwenden Sie keine Adapterstecker gemeinsam mit schutzgeerdeten Elektrowerkzeugen.** Unveränderte Stecker und passende Steckdosen verringern das Risiko eines elektrischen Schlages.

b) **Vermeiden Sie Körperkontakt mit geerdeten Oberflächen wie von Rohren, Heizungen, Herden und Kühlschränken.** Es besteht ein erhöhtes Risiko durch elektrischen Schlag, wenn Ihr Körper geerdet ist.

c) **Halten Sie Elektrowerkzeuge von Regen oder Nässe fern.** Das Eindringen von Wasser in ein Elektrowerkzeug erhöht das Risiko eines elektrischen Schlages.

d) **Zweckentfremden Sie die Anschlussleitung nicht, um das Elektrowerkzeug zu tragen, aufzuhängen oder um den Stecker aus der Steckdose zu ziehen. Halten Sie die Anschlussleitung fern von Hitze, Öl, scharfen Kanten oder sich bewegenden Teilen.** Beschädigte oder verwickelte Anschlussleitungen erhöhen das Risiko eines elektrischen Schlages.

e) **Wenn Sie mit einem Elektrowerkzeug im Freien arbeiten, verwenden Sie nur Verlängerungsleitungen, die auch für den Außenbereich zugelassen sind.** Die Anwendung einer für den Außenbereich geeigneten Verlängerungsleitung verringert das Risiko eines elektrischen Schlages.

f) **Wenn der Betrieb des Elektrowerkzeugs in feuchter Umgebung nicht vermeidbar ist, verwenden Sie einen Fehlerstromschutzschalter.** Der Einsatz eines Fehlerstromschutzschalters vermindert das Risiko eines elektrischen Schlages.

3. Sicherheit von Personen

a) **Seien Sie aufmerksam, achten Sie darauf, was Sie tun, und gehen Sie mit Vernunft an die Arbeit mit einem Elektrowerkzeug. Benutzen Sie kein Elektrowerkzeug, wenn Sie müde sind oder unter dem Einfluss von Drogen, Alkohol oder Medikamenten stehen.** Ein Moment der Unachtsamkeit beim Gebrauch des Elektrowerkzeugs kann zu ernsthaften Verletzungen führen.

b) **Tragen Sie persönliche Schutzausrüstung und immer eine Schutzbrille.** Das Tragen persönlicher Schutzausrüstung, wie Staubmaske, rutschfeste Sicherheitsschuhe, Schutzhelm oder Gehörschutz, je nach Art und Einsatz des Elektrowerkzeugs, verringert das Risiko von Verletzungen.

c) **Vermeiden Sie eine unbeabsichtigte Inbetriebnahme. Vergewissern Sie sich, dass das Elektrowerkzeug ausgeschaltet ist, bevor Sie es an die Stromversorgung und / oder den Akku anschließen, es aufnehmen oder tragen.** Wenn Sie beim Tragen des Elektrowerkzeugs den Finger am Schalter haben oder das Elektrowerkzeug eingeschaltet an die Stromversorgung anschließen, kann dies zu Unfällen führen.

d) **Entfernen Sie Einstellwerkzeuge oder Schraubenschlüssel, bevor Sie das Elektrowerkzeug einschalten.** Ein Werkzeug oder Schlüssel, der sich in einem drehenden Teil des Elektrowerkzeugs befindet, kann zu Verletzungen führen.

e) **Vermeiden Sie eine abnormale Körperhaltung. Sorgen Sie für einen sicheren Stand und halten Sie jederzeit das Gleichgewicht.** Dadurch können Sie das Elektrowerkzeug in unerwarteten Situationen besser kontrollieren.

f) **Tragen Sie geeignete Kleidung. Tragen Sie keine weite Kleidung oder Schmuck. Halten Sie Haare und Kleidung fern von sich bewegenden Teilen.** Lockere Kleidung, Schmuck oder lange Haare können von sich bewegenden Teilen erfasst werden.

g) **Wenn Staubabsaug- und -auffangeinrichtungen montiert werden können, sind diese anzuschließen und richtig zu verwenden.** Die Verwendung einer Staubabsaugung kann Gefährdungen durch Staub verringern.

h) **Wiegen Sie sich nicht in falscher Sicherheit und setzen Sie sich nicht über die Sicherheitsregeln für Elektrowerkzeuge hinweg, auch wenn Sie nach vielfachem Gebrauch mit dem Elektrowerkzeug vertraut sind.** Achtloses Handeln kann binnen Sekundenbruchteilen zu schweren Verletzungen führen.

4. Verwendung und Behandlung des Elektrowerkzeugs

a) **Überlasten Sie das Elektrowerkzeug nicht. Verwenden Sie für Ihre Arbeit das dafür bestimmte Elektrowerkzeug.** Mit dem passenden Elektrowerkzeug arbeiten Sie besser und sicherer im angegebenen Leistungsbereich.

b) **Benutzen Sie kein Elektrowerkzeug, dessen Schalter defekt ist.** Ein Elektrowerkzeug, das sich nicht mehr ein- oder ausschalten lässt, ist gefährlich und muss repariert werden.

c) **Ziehen Sie den Stecker aus der Steckdose und / oder entfernen Sie den abnehmbaren Akku, bevor Sie Geräteeinstellungen vornehmen, Einsatzwerkzeugteile wechseln oder das Elektrowerkzeug weglegen.** Diese Vorsichtsmaßnahme verhindert den unbeabsichtigten Start des Elektrowerkzeugs.

d) **Bewahren Sie unbenutzte Elektrowerkzeuge außerhalb der Reichweite von Kindern auf. Lassen Sie keine Personen das Elektrowerkzeug benutzen, die mit diesem nicht vertraut sind oder diese Anweisungen nicht gelesen haben.** Elektrowerkzeuge sind gefährlich, wenn sie von unerfahrenen Personen benutzt werden.

e) **Pflegen Sie Elektrowerkzeuge und Einsatzwerkzeug mit Sorgfalt. Kontrollieren Sie, ob bewegliche Teile einwandfrei funktionieren und nicht klemmen, ob Teile gebrochen oder so beschädigt sind, dass die Funktion des Elektrowerkzeugs beeinträchtigt ist. Lassen Sie beschädigte Teile vor dem Einsatz des Elektrowerkzeuges reparieren.** Viele Unfälle haben ihre Ursache in schlecht gewarteten Elektrowerkzeugen.

f) **Halten Sie Schneidwerkzeuge scharf und sauber.** Sorgfältig gepflegte Schneidwerkzeuge mit scharfen Schneidkanten verklemmen sich weniger und sind leichter zu führen.

g) **Verwenden Sie Elektrowerkzeug, Einsatzwerkzeug, Einsatzwerkeuge usw. entsprechend diesen Anweisungen. Berücksichtigen Sie dabei die Arbeitsbedingungen und die auszuführende Tätigkeit.** Der Gebrauch von Elektrowerkzeugen für andere als die vorgesehenen Anwendungen kann zu gefährlichen Situationen führen.

h) **Halten Sie Griffe und Griffflächen trocken, sauber und frei von Öl und Fett.** Rutschige Griffe und Griffflächen erlauben keine sichere Bedienung und Kontrolle des Elektrowerkzeugs in unvorhergesehenen Situationen.

5. Verwendung und Behandlung des Akkuwerkzeugs

a) **Laden Sie die Akkus nur mit Ladegeräten auf, die vom Hersteller empfohlen werden.** Durch ein Ladegerät, das für eine bestimmte Art von Akkus geeignet ist, besteht Brandgefahr, wenn es mit anderen Akkus verwendet wird.

b) **Verwenden Sie nur die dafür vorgesehenen Akkus in den Elektrowerkzeugen.** Der Gebrauch von anderen Akkus kann zu Verletzungen und Brandgefahr führen.

c) **Halten Sie den nicht benutzten Akku fern von Büroklammern, Münzen, Schlüsseln, Nägeln, Schrauben oder anderen kleinen Metallgegenständen, die eine Überbrückung der Kontakte verursachen könnten.** Ein Kurzschluss zwischen den Akkukontakten kann Verbrennungen oder Feuer zur Folge haben.

d) **Bei falscher Anwendung kann Flüssigkeit aus dem Akku austreten. Vermeiden Sie den Kontakt damit. Bei zufälligem Kontakt mit Wasser abspülen. Wenn die Flüssigkeit in die Augen kommt, nehmen Sie zusätzlich ärztliche Hilfe in Anspruch.** Austretende Akkuflüssigkeit kann zu Hautreizungen oder Verbrennungen führen.

e) **Benutzen Sie keinen beschädigten oder veränderten Akku.** Beschädigte oder veränderte Akkus können sich unvorhersehbar verhalten und zu Feuer, Explosion oder Verletzungsgefahr führen.

f) **Setzen Sie einen Akku keinem Feuer oder zu hohen Temperaturen aus.** Feuer oder Temperaturen über 130 °C (265 °F) können eine Explosion hervorrufen.

g) **Befolgen Sie alle Anweisungen zum Laden und laden Sie den Akku oder das Akkuwerkzeug niemals außerhalb des in der Betriebsanleitung angegebenen Temperaturbereichs.** Falsches Laden oder Laden außerhalb des zugelassenen Temperaturbereichs kann den Akku zerstören und die Brandgefahr erhöhen.

VORSICHT! EXPLOSIONSGEFAHR! Laden Sie nicht aufladbare Batterien niemals auf.

Schützen Sie den Akku vor Hitze, z. B. auch vor dauernder Sonneneinstrahlung, Feuer, Wasser und Feuchtigkeit. Es besteht Explosionsgefahr.

6. Service

a) **Lassen Sie Ihr Elektrowerkzeug nur von qualifiziertem Fachpersonal und nur mit Original Ersatzteilen reparieren.** Damit wird sichergestellt, dass die Sicherheit des Elektrowerkzeugs erhalten bleibt.

b) **Warten Sie niemals beschädigte Akkus.** Sämtliche Wartung von Akkus sollte nur durch den Hersteller oder bevollmächtigte Kundendienststellen erfolgen.

Gerätespezifische Sicherheitshinweise für Stichsägen

- **Halten Sie das Elektrowerkzeug an den isolierten Griffflächen, wenn Sie Arbeiten ausführen, bei denen das Einsatzwerkzeug verborgene Stromleitungen treffen kann.** Der Kontakt mit einer spannungsführenden Leitung kann auch metallene Geräteteile unter Spannung setzen und zu einem elektrischen Schlag führen.
- Halten Sie die Hände vom Sägebereich fern. Greifen Sie nicht unter das Werkstück. Bei Kontakt mit dem Sägeblatt besteht Verletzungsgefahr.
- **Halten Sie die Hände von der Hubstange und dem Schnellspannfutter fern.** Bei Kontakt mit den Bauteilen besteht Quetschungsgefahr.
- Führen Sie das Elektrowerkzeug nur eingeschaltet gegen das Werkstück. Es besteht sonst die Gefahr eines Rückschlages.
- Achten Sie darauf, dass die Fußplatte beim Sägen aufliegt.
- Schalten Sie nach Beendigung des Arbeitsvorgangs das Elektrowerkzeug aus und ziehen Sie das Sägeblatt erst dann aus dem Schnitt, wenn dieses zum Stillstand gekommen ist. So vermeiden Sie einen Rückschlag und können das Elektrowerkzeug sicher ablegen.
- Verwenden Sie nur unbeschädigte und einwandfreie Sägeblätter. Verbogene und stumpfe Sägeblätter können brechen oder einen Rückschlag verursachen.
- Bremsen Sie das Sägeblatt nach dem Ausschalten nicht durch seitliches Gegendrücken ab. Das Sägeblatt kann beschädigt werden, brechen oder einen Rückschlag verursachen.
- Sichern Sie das Werkstück. Benutzen Sie Spannvorrichtungen/Schraubstock, um das Werkstück festzuhalten. Es ist damit sicherer gehalten, als mit Ihrer Hand.
- **Befestigen und sichern Sie das Werkstück mittels Zwingen oder auf eine andere Art und Weise an einer stabilen Unterlage.** Wenn Sie das Werkstück nur mit der Hand oder gegen Ihren Körper halten, bleibt es labil, was zum Verlust der Kontrolle führen kann.
- Bearbeiten Sie keine angefeuchteten Materialien oder feuchte Flächen.

- **Gefährdung durch Staub!** Schließen Sie bei längerem Bearbeiten von Holz und insbesondere wenn Materialien bearbeitet werden, bei denen gesundheitsgefährdende Stäube entstehen, das Gerät an eine geeignete Staubabsaugvorrichtung an.
- Tragen Sie eine Staubschutzmaske!
- Sorgen Sie für ausreichende Belüftung.

Originalzubehör / -zusatzgeräte

- **Benutzen Sie nur Zubehör und Zusatzgeräte, die in der Bedienungsanleitung angegeben sind bzw. deren Aufnahme mit dem Gerät kompatibel ist.**

Sicherheitshinweise für Ladegeräte

- Dieses Gerät kann von Kindern ab 8 Jahren und darüber sowie von Personen mit verringerten physischen, sensorischen oder mentalen Fähigkeiten oder Mangel an Erfahrung und Wissen benutzt werden, wenn sie beaufsichtigt oder bezüglich des sicheren Gebrauchs des Gerätes unterwiesen wurden und die daraus resultierenden Gefahren verstehen. Kinder dürfen nicht mit dem Gerät spielen. Reinigung und Benutzer-Wartung dürfen nicht von Kindern ohne Beaufsichtigung durchgeführt werden.
- Wenn die Netzanschlussleitung dieses Gerätes beschädigt wird, muss sie durch den Hersteller oder seinen Kundendienst oder eine ähnlich qualifizierte Person ersetzt werden, um Gefährdungen zu vermeiden.

Das Ladegerät ist nur für den Betrieb im Innenbereich geeignet.

⚠ WARNUNG!

- Betreiben Sie das Gerät nicht mit beschädigtem Kabel, Netzkabel oder Netzstecker. Beschädigte Netzkabel bedeuten Lebensgefahr durch elektrischen Schlag.

Informationen zu Sägeblättern

Die Parkside-Grundausstattung beinhaltet bereits Sägeblätter für Hauptanwendungen in Holz und Metall.

- 1 Sägeblätter für allgemeine Holzschnitte
- 1 Sägeblatt für Leichtmetalle bis 3 mm

HINWEIS

► Sie können jedes Sägeblatt verwenden, vorausgesetzt, es ist mit der passenden Aufnahme (Einnockenschaft) versehen.

Sägeblattyp	
geeignet	ungeeignet
	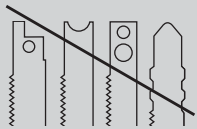

Vor der Inbetriebnahme

Akku-Pack entnehmen/laden/einsetzen

⚠ VORSICHT!

► Ziehen Sie immer den Netzstecker, bevor Sie den Akku-Pack ❹ aus dem Ladegerät nehmen bzw. einsetzen.

HINWEIS

- ► Das Akku-Pack wird teilgeladen ausgeliefert. Laden Sie den Akku-Pack vor der Inbetriebnahme idealerweise mindestens 1 Stunde im Ladegerät auf. So gewährleisten Sie die volle Leistung des Akku-Packs. Sie können den Li-Ionen-Akku jederzeit aufladen, ohne die Lebensdauer zu verkürzen. Eine Unterbrechung des Ladevorgangs schädigt den Akku-Pack nicht.
- ► Falls sich das Akku-Pack im Betrieb zu stark erwärmt hat, ist ein Laden nicht möglich. Lassen Sie ihn zuerst abkühlen.

■ Laden Sie den Akku-Pack ❹ nie, wenn die Umgebungstemperatur unterhalb 10 °C oder oberhalb 40 °C liegt.

1. Zur Entnahme des Akku-Packs ❹ drücken Sie die Entriegelungstasten ❸ und ziehen den Akku-Pack ❹ aus dem Gerät.
2. Stecken Sie den Akku-Pack ❹ in das Schnell-Ladegerät ㉓.
3. Stecken Sie den Netzstecker in die Steckdose. Die Kontroll-LED ㉔ leuchtet rot.
4. Die grüne Ladezustandsanzeige-LED ㉕ signalisiert Ihnen, dass der Ladevorgang abgeschlossen und der Akku-Pack ❹ einsatzbereit ist.
5. Schieben Sie den Akku-Pack ❹ in das Gerät ein.

Inbetriebnahme

Sägeblatt montieren / wechseln

⚠ WARNUNG!

- ► Tragen Sie Schutzhandschuhe! Verletzungsgefahr besteht durch die scharfen Schneidezähne!
- ► Entfernen Sie vor allen Arbeiten am Gerät das Akku-Pack.

♦ Entfernen Sie die Schutzhaube ⓱.

♦ Drehen Sie das Schnellspannfutter ⓳ und halten Sie es gedreht.

♦ Drücken Sie das benötigte Sägeblatt bis zum Anschlag in das Schnellspannfutter ⓳.

♦ Lassen Sie das Schnellspannfutter ⓳ los, es muss in seine Ausgangsposition zurückkehren. Das Sägeblatt ist nun verriegelt.

♦ Überprüfen Sie, ob das Sägeblatt fest sitzt.

■ ACHTUNG! Die Zähne des Sägeblattes müssen dabei nach vorne zeigen (Siehe Ausklappseite)!

♦ Setzen Sie die Schutzhaube ⓱ wieder auf das Gerät.

Parallelanschlag montieren

Der Parallelanschlag ⓮ kann links oder rechts am Gerät befestigt werden.

♦ Lösen Sie die beiden Feststellschrauben der Einschuböffnungen ⓯.

♦ Schieben Sie den Parallelanschlag ⓮ in die Einschuböffnungen ⓯.

♦ Schrauben Sie die beiden Feststellschrauben wieder fest.

Spanabsaugung anschließen

♦ Stecken Sie das Reduzierstück ❺ in den Absaugstutzen ❻ bis dieses festklemmt.

♦ Schließen Sie eine zugelassene Staub- und Spanabsaugung an das Reduzierstück ❺ oder direkt an den Absaugstutzen ❻ an.

Spanreißschutz montieren

Der Spanreißschutz ⓫ kann ein Ausreißen der Oberfläche beim Sägen von Holz verhindern. Der Spanreißschutz ⓫ kann nur bei bestimmten Sägeblatttypen und nur bei einem Schnittwinkel von 0° verwendet werden.

♦ Drücken Sie den Spanreißschutz ⓫ von unten in in den Gleitschuh ❾, bis er spürbar einrasted (Pfeil nach oben). Die ▲ - Markierung des Spanreißschutzes ⓫ weist in Richtung der Vorderseite des Gerätes (siehe auch Abb. 1).

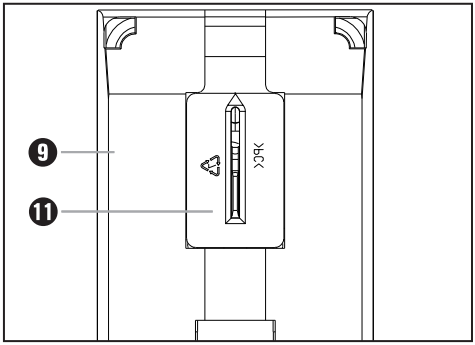

Abb. 1: Spanreißschutz montieren

Gleitschuh montieren

Bei der Bearbeitung von empfindlichen Oberflächen können Sie den Gleitschuh ❾ auf die Fußplatte ❽ aufsetzen, um ein Verkratzen der Oberfläche zu vermeiden.

- Hängen Sie den Gleitschuh ❾ vorne an die Fußplatte ❽ ein und drücken Sie ihn hinten hoch, bis er an der Fußplatte ❽ einrastet.
- Zum Abnehmen des Gleitschuhs ❾, lösen Sie ihn am hinteren Teil der Fußplatte ❽ und nehmen ihn nach vorne hin ab.

Bedienung

Schnittwinkel einstellen

- Üben Sie mit dem Daumen auf die in Abb. 2 markierte Stelle Druck aus, um den Absaugstutzen ❻ zu entriegeln. Ziehen Sie gleichzeitig mit der anderen Hand den Absaugstutzen ❻ in Pfeilrichtung aus dem Gerät heraus.

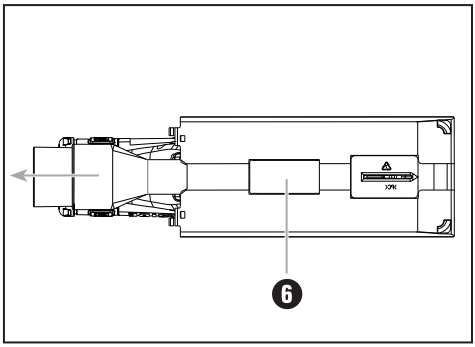

Abb. 2: Absaugstutzen entfernen

- Lösen Sie die Klemmschrauben ⓴ mit dem mitgelieferten Sechskantschlüssel ㉒ und ziehen die Fußplatte ❽ nach hinten.
- Stellen Sie den Schnittwinkel 0°/ 15°/22,5°/ 30°/ 45° mit Hilfe der Markierungen an der Fußplatte ❽ ein. Schieben Sie die Fußplatte ❽ nach vorne, damit der Arretierstift in die Verzahnung ㉑ einrastet.
- Spannen Sie die Klemmschrauben ⓴ mit dem Sechskantschlüssel ㉒.

HINWEIS

- Bei einem Schnittwinkel von 15°/22,5°/ 30°/ 45° muss der Spanreißschutz ⓫ vorher entfernt werden.
- Bei einem Schnittwinkel von 45° muss die Schutzhaube ⓱ ebenfalls vorher entfernt werden.
- Bei einem Schnittwinkel von 15°/22,5°/ 30° kann die Schutzhaube ⓱ am Gerät verbleiben. Achten Sie lediglich auf die optimale Stellung der Feststellschrauben der Einschuböffnungen ⓯. Die Feststellschrauben der Einschuböffnungen ⓯ dürfen die Schutzhaube ⓱ nicht behindern.

Hubzahl einstellen

- Stellen Sie mit dem Stellrad Hubzahlvorwahl ❼ die gewünschte Hubzahl ein.

Pendelhub einstellen

- Sie können mit dem Pendelhubschalter ❿ die Pendelbewegung des Sägeblattes ⓭ einstellen. Ohne Pendelbewegung (Stellung „0“) erzielen Sie feine und saubere Schnittkanten. Stellen Sie bei dünnen Werkstücken den Pendelhub ab. Mit aktiviertem Pendelhub (Stellung 1 - 2) erzielen Sie einen zunehmend schnelleren Arbeitsfortschritt.

Einschalten / Ausschalten

Gerät einschalten:

Schieben Sie den EIN-/AUS-Schalter ❶ in die Position „I“. Die LED-Arbeitsleuchte ⓲ und die Akku-Display-LED ❷ leuchten.

Gerät ausschalten:

Schieben Sie den EIN-/AUS-Schalter ❶ in die Position „0“. Die LED-Arbeitsleuchte ⓭ und die Akku-Display-LED ❷ erlöschen.

Akkuzustand

- Der Zustand wird in der Akku-Display-LED ❷ wie folgt angezeigt:

ROT / ORANGE / GRÜN = maximale Ladung
ROT / ORANGE = mittlere Ladung
ROT = schwache Ladung – Akku aufladen

Wartung und Reinigung

WARNUNG! VERLETZUNGSGEFAHR! Schalten Sie vor allen Arbeiten am Gerät das Gerät aus und entfernen Sie das Akku-Pack.

- Das Gerät muss stets sauber, trocken und frei von Öl oder Schmierfetten sein.
- Verwenden Sie zum Reinigen des Gehäuses ein trockenes Tuch.
- Wechseln Sie das Sägeblatt ⓭ aus, sobald dessen Zahnung stumpf ist und damit keine einwandfreie Sägearbeit mehr durchführbar ist.
- Führen Sie die Reinigung des Gerätes im Anschluss an Ihre Sägearbeit durch.
- Entfernen Sie Verschmutzungen (z.B. durch Sägespäne). Reinigen Sie die Sägeblattaufnahme und den Absaugstutzen ❻ ggf. mit einem Pinsel oder durch Ausblasen mit Druckluft.
- Soll ein Lithium-Ionen-Akku längere Zeit gelagert werden, muss regelmäßig der Ladezustand kontrolliert werden. Der optimale Ladezustand liegt zwischen 50 % und 80 %. Das optimale Lagerungsklima ist kühl und trocken.

HINWEIS

► Nicht aufgeführte Ersatzteile (wie z. B. Akku, Ladegerät) können Sie über unsere Service - Hotline bestellen.

Garantie der Kompernaß Handels GmbH

Sehr geehrte Kundin, sehr geehrter Kunde,

Sie erhalten auf dieses Gerät 3 Jahre Garantie ab Kaufdatum. Im Falle von Mängeln dieses Produkts stehen Ihnen gegen den Verkäufer des Produkts gesetzliche Rechte zu. Diese gesetzlichen Rechte werden durch unsere im Folgenden dargestellte Garantie nicht eingeschränkt.

Garantiebedingungen

Die Garantiefrist beginnt mit dem Kaufdatum. Bitte bewahren Sie den Original-Kassenbon gut auf. Diese Unterlage wird als Nachweis für den Kauf benötigt.

Tritt innerhalb von drei Jahren ab dem Kaufdatum dieses Produkts ein Material- oder Fabrikationsfehler auf, wird das Produkt von uns – nach unserer Wahl – für Sie kostenlos repariert oder ersetzt. Diese Garantieleistung setzt voraus, dass innerhalb der Drei-Jahres-Frist das defekte Gerät und der Kaufbeleg (Kassenbon) vorgelegt und schriftlich kurz beschrieben wird, worin der Mangel besteht und wann er aufgetreten ist.

Wenn der Defekt von unserer Garantie gedeckt ist, erhalten Sie das reparierte oder ein neues Produkt zurück. Mit Reparatur oder Austausch des Produkts beginnt kein neuer Garantiezeitraum.

Garantiezeit und gesetzliche Mängelansprüche

Die Garantiezeit wird durch die Gewährleistung nicht verlängert. Dies gilt auch für ersetzte und reparierte Teile. Eventuell schon beim Kauf vorhandene Schäden und Mängel müssen sofort nach dem Auspacken gemeldet werden. Nach Ablauf der Garantiezeit anfallende Reparaturen sind kostenpflichtig.

Garantieumfang

Das Gerät wurde nach strengen Qualitätsrichtlinien sorgfältig produziert und vor Auslieferung gewissenhaft geprüft.

Die Garantieleistung gilt für Material- oder Fabrikationsfehler. Diese Garantie erstreckt sich nicht auf Produktteile, die normaler Abnutzung ausgesetzt sind und daher als Verschleißteile angesehen werden können oder für Beschädigungen an zerbrechlichen Teilen, z. B. Schalter, Akkus, Backformen oder Teile, die aus Glas gefertigt sind.

Diese Garantie verfällt, wenn das Produkt beschädigt, nicht sachgemäß benutzt oder gewartet wurde. Für eine sachgemäße Benutzung des Produkts sind alle in der Bedienungsanleitung aufgeführten Anweisungen genau einzuhalten. Verwendungszwecke und Handlungen, von denen in der Bedienungsanleitung abgeraten oder vor denen gewarnt wird, sind unbedingt zu vermeiden.

Das Produkt ist nur für den privaten und nicht für den gewerblichen Gebrauch bestimmt. Bei missbräuchlicher und unsachgemäßer Behandlung, Gewaltanwendung und bei Eingriffen, die nicht von unserer autorisierten Service-Niederlassung vorgenommen wurden, erlischt die Garantie.

Abwicklung im Garantiefall

Um eine schnelle Bearbeitung Ihres Anliegens zu gewährleisten, folgen Sie bitte den folgenden Hinweisen:

- Bitte halten Sie für alle Anfragen den Kassenbon und die Artikelnummer (z. B. IAN 12345) als Nachweis für den Kauf bereit.
- Die Artikelnummer entnehmen Sie bitte dem Typenschild, einer Gravur, auf dem Titelblatt Ihrer Anleitung (unten links) oder als Aufkleber auf der Rück- oder Unterseite.
- Sollten Funktionsfehler oder sonstige Mängel auftreten, kontaktieren Sie zunächst die nachfolgend benannte Serviceabteilung **telefonisch** oder per **E-Mail**.
- Ein als defekt erfasstes Produkt können Sie dann unter Beifügung des Kaufbelegs (Kassenbon) und der Angabe, worin der Mangel besteht und wann er aufgetreten ist, für Sie portofrei an die Ihnen mitgeteilte Serviceanschrift übersenden.

Auf www.lidl-service.com können Sie diese und viele weitere Handbücher, Produktvideos und Software herunterladen.

Service

DE **Service Deutschland**
Tel.: 0800 5435 111 (Kostenfrei aus dem dt. Festnetz/Mobilfunknetz)
E-Mail: kompernass@lidl.de

AT **Service Österreich**
Tel.: 0820 201 222 (0,15 EUR/Min.)
E-Mail: kompernass@lidl.at

CH **Service Schweiz**
Tel.: 0842 665566 (0,08 CHF/Min., Mobilfunk max. 0,40 CHF/Min.)
E-Mail: kompernass@lidl.ch

IAN 306438

Importeur

Bitte beachten Sie, dass die folgende Anschrift keine Serviceanschrift ist. Kontaktieren Sie zunächst die benannte Servicestelle.

KOMPERNASS HANDELS GMBH
BURGSTRASSE 21
DE-44867 BOCHUM
DEUTSCHLAND
www.kompernass.com

Entsorgung

Die Verpackung besteht aus umweltfreundlichen Materialien, die Sie über die örtlichen Recyclingstellen entsorgen können.

Werfen Sie Elektrowerkzeuge nicht in den Hausmüll!

Gemäß Europäischer Richtlinie 2012/19/EU müssen verbrauchte Elektrowerkzeuge getrennt gesammelt und einer umweltgerechten Wiederverwertung zugeführt werden.

Möglichkeiten zur Entsorgung des ausgedienten Gerätes erfahren Sie bei Ihrer Gemeinde- oder Stadtverwaltung.

Werfen Sie Akkus nicht in den Hausmüll!

⚠ WARNUNG!

- Entnehmen Sie vor der Entsorgung die Akkus aus dem Gerät.

Defekte oder verbrauchte Akkus müssen gemäß Richtlinie 2006/66/EC recycelt werden. Geben Sie Akku-Pack und / oder das Gerät über die angebotenen Sammeleinrichtungen zurück.
Über Entsorgungsmöglichkeiten für ausgediente Elektrowerkzeuge / Akku-Pack informieren Sie sich bitte bei Ihrer Gemeinde- oder Stadtverwaltung.

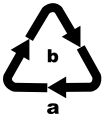

Entsorgen Sie die Verpackung umweltgerecht.
Beachten Sie die Kennzeichnung auf den verschiedenen Verpackungsmaterialien und trennen Sie diese gegebenenfalls gesondert. Die Verpackungsmaterialien sind gekennzeichnet mit Abkürzungen (a) und Ziffern (b) mit folgender Bedeutung:
1 – 7: Kunststoffe,
20 – 22: Papier und Pappe,
80 – 98: Verbundstoffe

Möglichkeiten zur Entsorgung des ausgedienten Produkts erfahren Sie bei Ihrer Gemeinde- oder Stadtverwaltung.

Original-Konformitätserklärung

Wir, KOMPERNASS HANDELS GMBH, Dokumentenverantwortlicher: Herr Semi Uguzlu, BURGSTR. 21, DE - 44867 BOCHUM, DEUTSCHLAND, erklären hiermit, dass dieses Produkt mit den folgenden Normen, normativen Dokumenten und EG-Richtlinien übereinstimmt:

Maschinenrichtlinie
(2006 / 42 / EG)
Elektromagnetische Verträglichkeit
(2014 / 30 / EU)

RoHS Richtlinie
(2011 / 65 / EU)*

*Die alleinige Verantwortung für die Ausstellung dieser Konformitätserklärung trägt der Hersteller. Der oben beschriebene Gegenstand der Erklärung erfüllt die Vorschriften der Richtlinie 2011/65/EU des Europäischen Parlaments und des Rates vom 8. Juni 2011 zur Beschränkung der Verwendung bestimmter gefährlicher Stoffe in Elektro- und Elektronikgeräten.

Angewandte harmonisierte Normen:

EN 62841-1:2015

EN 62841-2-11:2016

EN 55014-1:2017

EN 55014-2:2015

EN 60335-1:2012/A11:2014+A13:2017

EN 60335-2-29:2004/A2:2010

EN 62233:2008

EN 55014-1:2006+A1:2009+A2:2011

EN 61000-3-2: 2014

EN 61000-3-3: 2013

EN 50581:2012

Typbezeichnung der Maschine: Akku-Stichsäge PSTKA 12 A1

Herstellungsjahr: 04-2018

Seriennummer: IAN 306438

Bochum, 03.04.2018

Semi Uguzlu

- Qualitätsmanager -

Technische Änderungen im Sinne der Weiterentwicklung sind vorbehalten.

KOMPERNASS HANDELS GMBH
BURGSTRASSE 21
DE-44867 BOCHUM
GERMANY
www.kompernass.com

Informationsstatus · Stan informacji
Informacijos data · Stand der Informationen:
07/2018 · Ident.-No.: PSTKA12A1-042018-2

IAN 306438