PARKSIDE

www.lidl-service.com

CORDLESS NAILER/STAPLER PAT 20-LI A1

HU

AKKUS TŰZŐGÉP

Az originál használati utasítás fordítása

CZ

AKU SPONKOVAČKA

Překlad originálního provozního návodu

DE AT CH

AKKU-TACKER

Originalbetriebsanleitung

SI

AKUMULATORSKI SPENJALNIK

Prevod originalnega navodila za uporabo

SK

AKUMULÁTOROVÝ SPONKOVAČ

Preklad originálneho návodu na obsluhu

IAN 292298

HU SI CZ SK

HU

Olvasás előtt kattintson az ábrát tartalmazó oldalra és végezetül ismerje meg a készülék mindegyik funkcióját.

SI

Pred branjem odprite stran s slikami in se nato seznanite z vsemi funkcijami naprave.

CZ

Před čtením si otevřete stranu s obrázky a potom se seznamte se všemi funkcemi přístroje.

SK

Pred čítaním si odklopte stranu s obrázkami a potom sa oboznámte so všetkými funkciami prístroja.

DE AT CH

Klappen Sie vor dem Lesen die Seite mit den Abbildungen aus und machen Sie sich anschließend mit allen Funktionen des Gerätes vertraut.

HU	Az originál használati utasítás fordítása	Oldal	1
SI	Prevod originalnega navodila za uporabo	Stran	13
CZ	Překlad originálního provozního návodu	Strana	25
SK	Preklad originálneho návodu na obsluhu	Strana	37
DE / AT / CH	Originalbetriebsanleitung	Seite	49

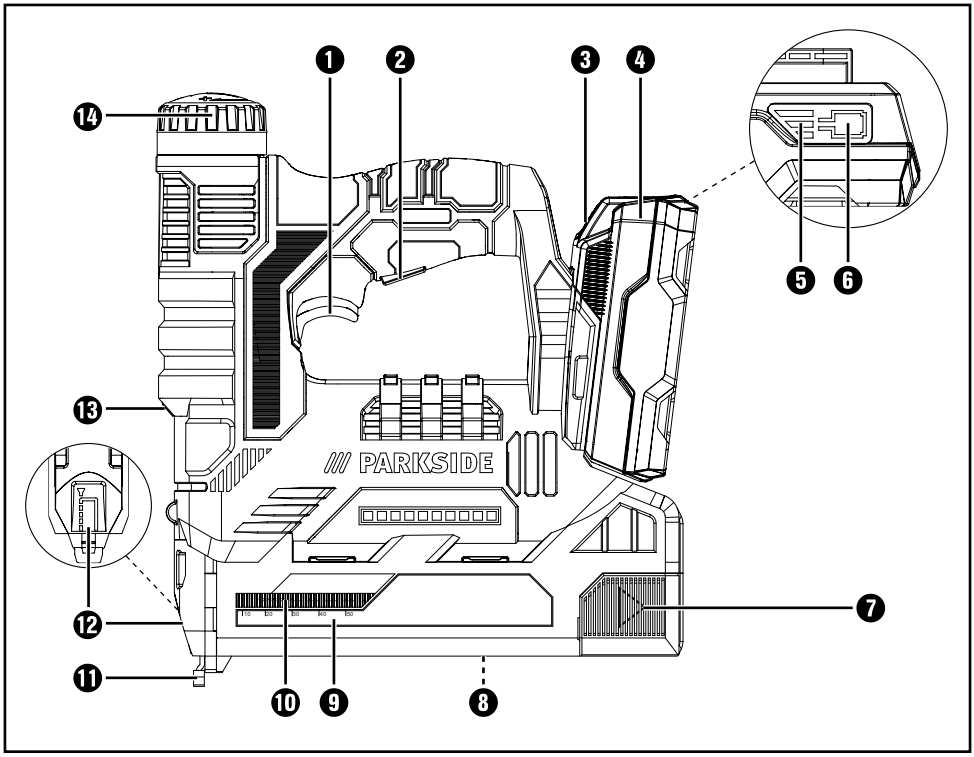
1
2
3
4
5
6
7
8
9
10
11
12
13
14
PARKSIDE

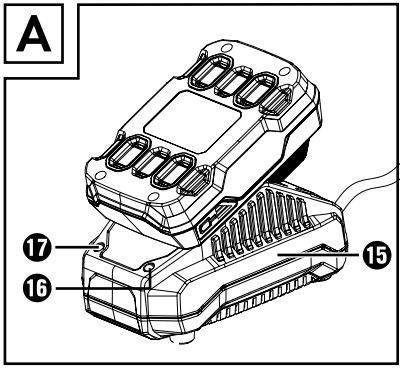
A
15
16
17

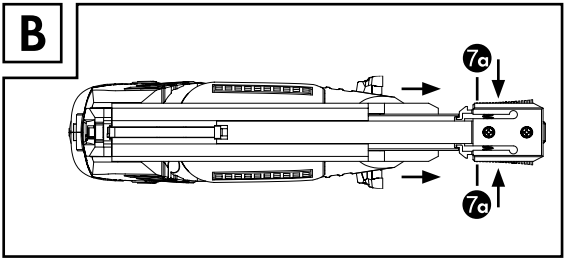
B
7c
7c

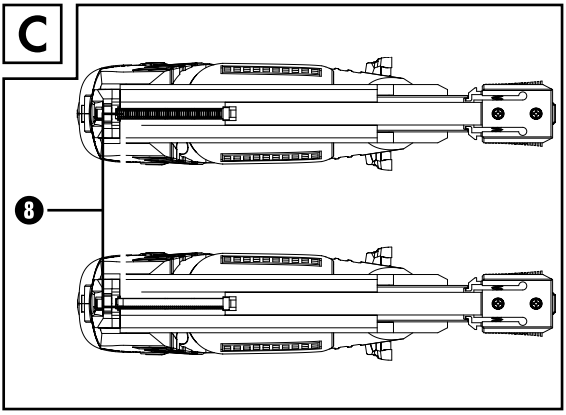
C
8

PARKSIDE X 20V TEAM

BATTERY COMPATIBLE WITH ALL DEVICES OF THE SERIES „PARKSIDE X 20V TEAM“

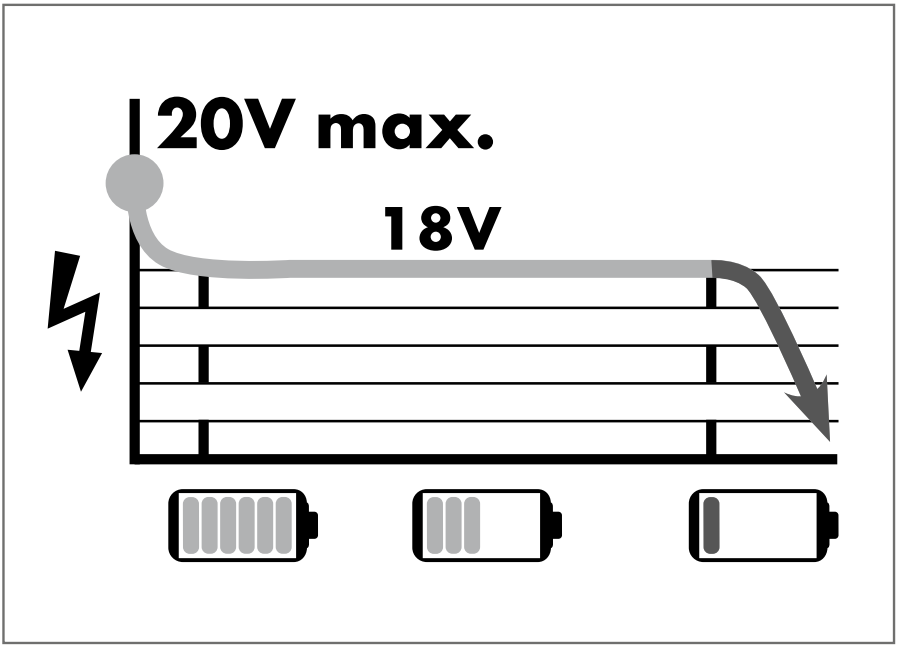

Tartalomjegyzék

Bevezető 2
Rendeltetésszerű használat 2
Felszereltség 2
A csomag tartalma 2
Műszaki adatok 2

Általános biztonsági utasítások elektromos kéziszerszámokhoz 3
1. Munkahelyi biztonság 3
2. Elektromos biztonság 3
3. Személyi biztonság 4
4. Az elektromos kéziszerszám használata és kezelése 4
5. Az akkumulátoros kéziszerszám használata és kezelése 5
Tűzőgépekre vonatkozó készülékspecifikus biztonsági utasítások 5
Töltőkre vonatkozó biztonsági utasítások 6
Eredeti tartozékok / kiegészítő eszközök 6

Üzembe helyezés előtt 7
Akkumulátor-telep töltése (lásd az A ábrát) 7
Akkumulátor-telep behelyezése a készülékbe / kivétele a készülékből 7
Akkumulátor állapotának ellenőrzése 7
Kapocstár betöltése 7
Ütőerő beállítása 8

Üzembe helyezés 8
Bekapcsolás 8
LED-munkafények bekapcsolása 8
Hibaelhárítás 8

Karbantartás és tisztítás 8

JÓTÁLLÁSI TÁJÉKOZTATÓ 9

Ártalmatlanítás 11

Az eredeti megfelelőségi nyilatkozat fordítása 11

Pót-akkumulátor rendelése 12
Online rendelés 12
Telefonos rendelés 12

AKKUS TŰZŐGÉP PAT 20-Li A1

Bevezető

Gratulálunk új készüléke megvásárlásához. Vásárlásával kiváló minőségű termék mellett döntött. A használati útmutató a termék része. Fontos tudnivalókat tartalmaz a biztonságra, használatra és ártalmatlanításra vonatkozóan. A termék használata előtt ismerkedjen meg valamennyi használati és biztonsági utasítással. A terméket csak a leírtak szerint és a megadott célokra használja. A termék harmadik személynek történő továbbadása esetén adja át a készülékhez tartozó valamennyi leírást is.

Rendeltetésszerű használat

A készülék karton, szigetelőanyagok, bőr, anyag (textil, illetve natúr szövet), vagy ehhez hasonló anyagok keményfára, puhafára, faforgácslapra vagy fához hasonló anyagokra tűzésére, magáncélra használható. Kizárólag száraz helyiségekben használható. Minden egyéb felhasználási mód vagy a gép módosítása rendeltetésellenesnek minősül és jelentős balesetveszélyt rejt magában.
A nem rendeltetésszerű használatból eredő károkért a gyártó nem vállal felelősséget.
Nem alkalmas ipari használatra.

Felszereltség

❶ kioldó
❷ LED-munkafény gomb
❸ gomb az akkumulátor-telep kireteszeléséhez
❹ akkumulátor-telep
❺ akkumulátor-kijelző LED
❻ akkumulátor állapotkijelző gomb
❼ kapocstár tolózárja
❼a kireteszelő
❽ kapocstár
❾ skálabeosztás
❿ szintjelző (finomhuzalú kapocs)
⓫ tűzőorr
⓬ előlap
⓭ LED-munkafény
⓮ ütőerő-szabályozó
⓯ gyorstöltő
⓰ piros töltésjelző LED
⓱ zöld töltésjelző LED

A csomag tartalma

1 akkus tűzőgép
1 akkumulátor-gyorstöltő
1 akkumulátor-telep
500 kapocs, 20 mm
500 szög, 20 mm
1 használati útmutató

Műszaki adatok

Akkus tűzőgép:	**PAT 20-Li A1**
Névleges feszültség:	20 V ⎓ (egyenáram)
Munkafolyamat:	max. 30 ütés/perc
Kapocstár kapacitása:	50 darab

Akkumulátor-telep: PAP 20 A1

Típus:	LÍTIUM-ION
Névleges feszültség:	20 V ⎓ (egyenáram)
Kapacitás:	2,0 Ah
Cellaszám:	5

Akkumulátor-gyorstöltőt : PLG 20 A1

BEMENET/input:	
Névleges feszültség:	230 - 240 V ~, 50 Hz (váltóáram)
Névleges teljesítmény-felvétel:	65 W
Biztosíték (belső):	3,15 A T3.15A
KIMENET/output:	
Névleges feszültség:	21,5 V ⎓ (egyenáram)
Névleges áramerősség:	2,4 A
Töltési idő:	kb. 60 perc
Védelmi osztály:	II / ⧈ (dupla szigetelés)

Finomhuzalú kapcsok:

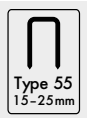

Kapocsszélesség:	6 mm
Kapocshossz:	15 - 25 mm

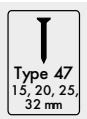

Szöghossz:	15, 20, 25, 32 mm

Zajkibocsátási érték:

A zaj mért értéke az EN 60745 szabványnak megfelelően került meghatározásra. Az elektromos kéziszerszám A-súlyozott zajszintjének jellemző értéke:

Hangnyomásszint:	L_{pA} =	84,1	dB (A)
Bizonytalansági érték:	K_{pA} =	3	dB
Hangerőszint:	L_{WA} =	95,1	dB (A)
Bizonytalansági érték:	K_{WA} =	3	dB

Viseljen hallásvédőt!

Rezgés összértéke:

Az EN ISO 60745 szabvány szerint meghatározott rezgés összérték:

Rezgés kibocsátási érték a_h = 2,879 m/s²

Bizonytalansági érték K = 1,5 m/s²

TUDNIVALÓ

- A jelen használati útmutatóban megadott rezgés-kibocsátási érték szabványos mérési eljárással lett meghatározva és felhasználható a készülékek összehasonlítására. A megadott rezgés-kibocsátási érték a kitettség előzetes megbecsüléséhez is használható.

⚠ FIGYELMEZTETÉS!

- A rezgés-kibocsátási szint az elektromos kéziszerszám alkalmazásától függően változik és egyes esetekben a jelen útmutatókban megadott érték felett lehet. A rezgésterhelés alulbecsült lehet, ha az elektromos kéziszerszámot rendszeresen így használják. Próbálja a rezgésterhelést a lehető legalacsonyabb szinten tartani. A rezgésterhelés csökkentésére tett intézkedések például a kesztyű viselése a szerszám használata során és a munkaidő korlátozása. Ebben az esetben a működési ciklus minden részét figyelembe kell venni (például amikor az elektromos kéziszerszám ki van kapcsolva, és amikor bár be van kapcsolva, de terhelés nélkül fut).

Általános biztonsági utasítások elektromos kéziszerszámokhoz

⚠ FIGYELMEZTETÉS!

- Olvassa el az összes biztonsági előírást és utasítást. A biztonsági előírások és utasítások figyelmen kívül hagyása áramütést, tüzet és/vagy súlyos sérüléseket okozhat.

Őrizze meg az összes biztonsági előírást és utasítást későbbi használatra.

A biztonsági előírásokban használt „elektromos kéziszerszám" kifejezés hálózatról (hálózati kábelen át) üzemeltetett elektromos kéziszerszámokra és akkumulátoros elektromos kéziszerszámokra (hálózati kábel nélkül) vonatkozik.

1. Munkahelyi biztonság

a) **Tartsa tisztán és jól megvilágítva a munkaterületét.** A rendetlenség és a rosszul megvilágított munkaterület balesetet okozhat.

b) **Ne dolgozzon az elektromos kéziszerszámmal olyan robbanásveszélyes környezetben, ahol gyúlékony folyadékok, gázok vagy porok vannak.** Az elektromos kéziszerszámok szikráznak, a szikra pedig meggyújthatja a port vagy gőzöket.

c) **Az elektromos kéziszerszám használata közben ne engedjen közel gyermekeket és más személyeket.** Ha elterelik a figyelmét, elveszítheti uralmát a készülék felett.

2. Elektromos biztonság

a) **Az elektromos kéziszerszám csatlakozódugójának illeszkednie kell a csatlakozóaljzatba. A csatlakozót semmilyen módon nem szabad megváltoztatni.**
A földelt elektromos kéziszerszámokat ne használja adapterrel. A módosítatlan csatlakozó és a megfelelő csatlakozóaljzat használata csökkenti az áramütés veszélyét.

b) **Ügyeljen arra, hogy teste ne érintkezzen földelt felülettel, mint például csővezeték, fűtőtest, tűzhely vagy hűtőszekrény felületével.** Az áramütés kockázata nagyobb, ha teste földelve van.

c) **Óvja az elektromos kéziszerszámot esőtől vagy nedvességtől.** Növeli az áramütés kockázatát, ha víz kerül az elektromos készülékbe.

d) **Ne használja a vezetéket rendeltetésellenes célra, ne hordozza és ne akassza fel az elektromos kéziszerszámot a kábelnél fogva, és ne a vezetéknél fogva húzza ki a csatlakozódugót az aljzatból. Tartsa távol a vezetéket hőtől, olajtól, éles szegélyektől vagy mozgó alkatrészektől.** A sérült vagy összecsavarodott vezeték növeli az áramütés kockázatát.

e) **Ha a szabadban dolgozik az elektromos kéziszerszámmal, akkor csak olyan hosszabbító kábelt használjon, ami kültéren is engedélyezett.** A kültéri használatra alkalmas hosszabbító kábellel csökkentheti az áramütés veszélyét.

f) **Ha az elektromos kéziszerszám nedves helyen történő használata elkerülhetetlen, akkor használjon hibaáram védőkapcsolót.**
A hibaáram védőkapcsoló használata csökkenti az áramütés veszélyének kockázatát.

3. Személyi biztonság

a) **Legyen mindig figyelmes, ügyeljen arra, amit csinál, és megfontoltan végezze a munkát az elektromos kéziszerszámmal. Ne használjon elektromos kéziszerszámot, ha fáradt, vagy ha kábítószer, alkohol vagy gyógyszer hatása alatt áll.** Az elektromos kéziszerszám használatakor már egy pillanatnyi figyelmetlenség is komoly sérüléseket okozhat.

b) **Viseljen egyéni védőeszközt és mindig vegyen fel védőszemüveget.** Az elektromos kéziszerszám jellegének és használatának megfelelő egyéni védőeszköz, például pormaszk, csúszásmentes biztonsági cipő, védősisak vagy hallásvédő csökkenti a személyi sérülések veszélyét.

c) **Előzze meg a készülék véletlenszerű bekapcsolását. Győződjön meg arról, hogy az elektromos kéziszerszám ki legyen kapcsolva, mielőtt az elektromos hálózatra és/vagy az akkumulátorra csatlakoztatja, illetve kézbe veszi vagy viszi.** Balesetet okozhat, ha a készülék hordozása közben az ujja a BE/KI kapcsolón van vagy a készülék már bekapcsolt állapotban van, amikor csatlakoztatja az áramellátásra.

d) **Távolítsa el a beállításhoz használt szerszámokat vagy csavarkulcsokat az elektromos kéziszerszám bekapcsolása előtt.** A készülék forgó részében maradt szerszám vagy kulcs balesetet okozhat.

e) **Kerülje a normálistól eltérő testtartást. Vegyen fel biztonságos álló helyzetet és tartsa meg folyamatosan az egyensúlyát.** Ily módon váratlan helyzetekben is jobban úrrá tud lenni az elektromos kéziszerszámon.

f) **Viseljen alkalmas ruházatot. Ne viseljen bő ruházatot vagy ékszert. Tartsa távol a haját, ruháját és kesztyűjét a mozgó részektől.**
A laza ruházat, az ékszer vagy a hosszú haj beleakadhat a mozgó részekbe.

g) **Amennyiben a készülékhez porelszívó és porgyűjtő berendezés is szerelhető, akkor győződjön meg arról, hogy azok csatlakoztatva vannak és használatuk helyesen történik.**
A porelszívó alkalmazása csökkentheti a por általi veszélyeztetést.

4. Az elektromos kéziszerszám használata és kezelése

a) **Ne terhelje túl a készüléket. A munkájának megfelelő elektromos kéziszerszámot használja.** A megfelelő elektromos kéziszerszámmal jobban és biztonságosabban tud dolgozni az adott teljesítmény-tartományban.

b) **Ne használjon olyan elektromos kéziszerszámot, amelyiknek hibás a kapcsolója.** A nem be- és kikapcsolható elektromos kéziszerszám használata veszélyes és meg kell javíttatni.

c) **Húzza ki a csatlakozót az aljzatból és/vagy vegye le az akkumulátort, mielőtt beállításokat végez a készüléken, tartozékokat cserél vagy a készüléket elteszi.** Ezzel a megelőző biztonsági intézkedéssel megakadályozható az elektromos kéziszerszám véletlen bekapcsolása.

d) **A nem használt elektromos kéziszerszámot gyermekektől elzárva tárolja. Ne engedje, hogy olyan személyek használják a készüléket, akik nem ismerik annak használatát, vagy nem olvasták az erre vonatkozó utasításokat.** Az elektromos kéziszerszámok veszélyesek, ha tapasztalatlan személyek használják.

e) **Gondosan ápolja az elektromos kéziszerszámokat. Ellenőrizze, hogy a mozgó részek tökéletesen működnek és nincsenek beszorulva, részei nincsenek eltörve vagy olyannyira megsérülve, hogy az befolyásolná az elektromos kéziszerszám működését. A készülék használata előtt javíttassa meg a sérült részeket.** Sok balesetet a rosszul karbantartott elektromos kéziszerszámok okoznak.

f) **A vágószerszámokat tartsa mindig élesen és tisztán.** A gondosan karbantartott éles vágóeszközök kisebb valószínűséggel szorulnak be és könnyebben irányíthatók.

g) **Az elektromos kéziszerszámot, a tartozékokat, a betétszerszámokat stb. a használati útmutatónak megfelelően használja. Vegye figyelembe a munkakörülményeket és az elvégzendő feladatot.** Az elektromos kéziszerszám nem rendeltetésszerű használata veszélyes helyzeteket teremthet.

5. Az akkumulátoros kéziszerszám használata és kezelése

a) **Az akkumulátort csak a gyártó által ajánlott töltővel töltse.** Olyan töltő esetén, amely egy bizonyos típusú akkumulátor töltésére alkalmas, tűzveszély áll fenn, ha másfajta akkumulátorral használják.

b) **Csak az elektromos kéziszerszámba való akkumulátort használja.** Más akkumulátorok használata sérülést okozhat és tűzveszélyes.

c) **A nem használt akkumulátort tartsa megfelelő távolságban gémkapcsoktól, érméktől, kulcsoktól, szögektől, csavaroktól vagy más apró fémtárgyaktól, amelyek rövidzárlatot okozhatnak.** Az akkumulátor érintkezői közötti rövidzárlat égési sérülést vagy tüzet okozhat.

d) **Helytelen alkalmazás esetén folyadék szivároghat ki az akkumulátorból. Ne érjen hozzá. Ha véletlenül mégis hozzáér, öblítse le vízzel. Ha a folyadék szembe kerül, forduljon orvoshoz.** A kiszivárgó folyadék bőrirritációt vagy égési sérülést okozhat.

VIGYÁZAT! ROBBANÁSVESZÉLY! Soha ne töltsön fel egyszer használatos elemeket.

Védje az akkumulátort hőségtől, például tartós napsütéstől, tűztől, víztől és nedvességtől. Robbanásveszély áll fenn.

6. Szerviz

a) **Az elektromos kéziszerszámot csak képzett szakemberrel és csak eredeti cserealkatrészekkel javíttassa.** Ezzel biztosíthatja az elektromos kéziszerszám hosszan tartó, biztonságos működését.

Tűzőgépekre vonatkozó készülékspecifikus biztonsági utasítások

- **Mindig gondoljon arra, hogy kapocs lehet az elektromos kéziszerszámban.** A tűzőgép figyelmetlen használata esetén váratlanul kilövődhet egy kapocs és súlyos sérüléseket okozhat.
- **Az elektromos kéziszerszámot soha ne irányítsa saját magára vagy a közelben tartózkodó más személyekre.** Váratlan kioldása esetén a készülék kilő egy kapcsot, ami sérüléseket okozhat.

- **Ne működtesse az elektromos kéziszerszámot addig, amíg stabilan rá nem helyezte a munkadarabra.** Ha az elektromos kéziszerszám nem ér hozzá a munkadarabhoz, akkor a kapocs visszapattanhat a rögzítési helyről.
- **Válassza le az elektromos kéziszerszámot a hálózatról vagy az akkumulátorról, ha a kapocs megakadt az elektromos kéziszerszámban.** Ha a tűzőgép csatlakoztatva van, akkor véletlenül működésbe léphet a beszorult kapocs eltávolítása közben.
- **Legyen óvatos a beszorult kapcsok eltávolítása során.** A rendszer feszültség alatt állhat és erősen kilökheti a kapcsot, miközben Ön megpróbálja megszüntetni az akadást.
- **Ne használja a tűzőgépet elektromos vezetékek rögzítésére.** A készülék nem alkalmas elektromos vezetékek szerelésére, ugyanis megsértheti az elektromos vezetékek szigetelését és áramütést, valamint tüzet okozhat.

Töltőkre vonatkozó biztonsági utasítások

- A készüléket 8 éves kor feletti gyermekek és csökkent fizikai, érzékszervi vagy szellemi képességű vagy tapasztalattal, illetve ismeretekkel nem rendelkező személyek felügyelet mellett használhatják, vagy ha felvilágosították őket a készülék biztonságos használatáról és megértették az ebből eredő veszélyeket. Gyermekek nem játszhatnak a készülékkel. Tisztítást és a felhasználó által végzendő karbantartást felügyelet nélküli gyermekek nem végezhetnek.

A töltő kizárólag beltéri használatra alkalmas.

⚠ FIGYELMEZTETÉS!

- Amennyiben a csatlakozóvezeték cseréje szükséges, azt a biztonság veszélyeztetésének elkerülése érdekében a gyártónak vagy képviselőjének kell elvégeznie.

Eredeti tartozékok / kiegészítő eszközök

- **Csak a használati útmutatóban megadott tartozékokat és kiegészítő eszközöket használja, ill. amelyek befogója kompatibilis a készülékkel.**

Üzembe helyezés előtt

Akkumulátor-telep töltése (lásd az A ábrát)

⚠ VIGYÁZAT!

► Mindig húzza ki a hálózati csatlakozódugót, mielőtt az akkumulátor-telepet kiveszi a töltőből vagy belehelyezi.

TUDNIVALÓ

► Soha ne töltse az akkumulátor-telepet akkor, ha a környezet hőmérséklete 10 °C alatt vagy 40 °C felett van. A lítium-ion akkumulátor hosszabb tárolása esetén rendszeresen ellenőrizni kell az akkumulátor töltöttségét. Az optimális töltöttségi állapot 50% és 80% között van. Hűvös, száraz helyen, 0 °C és 50 °C közötti hőmérsékleten kell tárolni.

- Helyezze be az akkumulátor-telepet ❹ a gyorstöltőbe ⓯ (lásd az A ábrát).
- Csatlakoztassa a hálózati csatlakozódugót a csatlakozóaljzatba. A töltésjelző LED ⓰ pirosan világít.
- A zöld töltésjelző LED ⓱ jelzi, hogy a töltési folyamat lezárult és az akkumulátor-telep ❹ üzemkész.

⚠ FIGYELEM!

- Ha a piros ellenőrző LED ⓰ villog, akkor az akkumulátor-telep ❹ túlhevült és nem tölthető.
- Ha a piros és a zöld töltésjelző LED ⓰ ⓱ is villog, akkor az akkumulátor-telep ❹ hibás.

- Helyezze be az akkumulátor-telepet ❹ a készülékbe.
- Az egymást követő töltések között kapcsolja ki a töltőt legalább 15 percre.
  Ehhez húzza ki a hálózati csatlakozódugót.

Akkumulátor-telep behelyezése a készülékbe / kivétele a készülékből

Az akkumulátor-telep behelyezése:

- Kattintsa be az akkumulátor-telepet ❹ a készülékbe.

Az akkumulátor-telep kivétele:

- Nyomja meg a kireteszelő gombot ❸ és vegye ki az akkumulátor-telepet ❹.

Akkumulátor állapotának ellenőrzése

- Az akkumulátor állapotának ellenőrzéséhez nyomja meg az akkumulátor állapotkijelző gombot ❻ (lásd a fő ábrát is).
  Az állapot az alábbiak szerint jelenik meg az akkumulátor-kijelző LED-en ❺ :
- PIROS / NARANCSSÁRGA / ZÖLD = maximális töltés /
  PIROS / NARANCSSÁRGA = közepes töltés
  PIROS = gyenge töltés – akkumulátor töltése szükséges

Kapocstár betöltése

Az elektromos kéziszerszámon történő munkavégzés (pl. karbantartás, szerszámcsere, stb.), valamint a készülék szállítása és tárolása előtt vegye ki az akkumulátort az elektromos kéziszerszámból.

A kioldó véletlen működtetése esetén sérülésveszély áll fent.

- Vegye ki az akkumulátor-telepet ❹ a készülékből.
- Fordítsa meg a készüléket.
- Nyomja össze a kireteszelőt ❼a (lásd a B ábrát).
- Húzza hátra a kapocstár tolózárját ❼ (lásd a B ábrát).
- Töltse meg a kapocstárat ❽ kapcsokkal vagy szögekkel (lásd a C ábrát).

TUDNIVALÓ

► Vegye figyelembe a szögek megfelelő helyzetét (lásd fő ábra, előlap ⓬ a készüléken).

- A betöltést követően tolja a kireteszelőt ❼a ütközésig a kapocstárba ❽, amíg be nem kattan.

TUDNIVALÓ

► A szintjelzőn ⑩ jól látható, hogy van-e még kapocs a kapocstárban.

Ütőerő beállítása

TUDNIVALÓ

► Válassza a legkisebb ütőerőt, amire a tűzéshez szüksége van. Vegye figyelembe a használt kapcsok vagy szögek hosszát, valamint a megmunkálandó anyag keménységét.

Ütőerő növelése:

♦ Forgassa el az ütőerő-szabályozót ⑭ az óramutató járásával megegyező irányba.

Ütőerő csökkentése:

♦ Forgassa el az ütőerő-szabályozót ⑭ az óramutató járásával ellentétes irányba.

Üzembe helyezés

Bekapcsolás

♦ Nyomja a tűzőorrot ⑪ arra a helyre az anyagon, amelyet össze szeretne tűzni, amíg néhány milliméterre benyomódik.

♦ Nyomja meg a kioldót ❶.

LED-munkafények bekapcsolása

♦ Nyomja meg a LED munkafény gombját ❷, hogy kedvezőtlen fényviszonyok esetén lehetővé tegye a munkahely kivilágítását.

Hibaelhárítás

Ok:

Egy kapocs blokkolja a készüléket.

Megoldás:

♦ Vegye ki az akkumulátor-telepet ❹ a készülékből.

♦ Fordítsa meg a készüléket.

♦ Nyomja össze a kireteszelőt ❼a (lásd a B ábrát).

♦ Húzza hátra a kapocstár tolózárját ❼ (lásd a B ábrát). Ezzel oldja az előfeszítést.

♦ Távolítsa el a kapcsot.

⚠ FIGYELMEZTETÉS!

■ Az elektromos kéziszerszámot ne a kioldónál ❶ tartsa, ha a kapocs az elektromos kéziszerszámban szorul. Előfordulhat, hogy a beszorult kapocs eltávolítása során véletlenül megnyomja a kioldót ❶.

Karbantartás és tisztítás

FIGYELMEZTETÉS! SÉRÜLÉSVESZÉLY! A készüléken végzendő bármely művelet előtt kapcsolja ki a készüléket és vegye ki az akkumulátort.

■ A készülék nem igényel karbantartást.

■ A készüléknek mindig tisztának, száraznak és olaj- vagy kenőanyagmentesnek kell lenni.

■ A készülékház tisztításához használjon száraz törlőkendőt.

■ Ne hagyja, hogy folyadék kerüljön a készülék belsejébe.

■ A lítium-ion akkumulátor hosszabb tárolása esetén rendszeresen ellenőrizni kell az akkumulátor töltöttségét. Az optimális töltöttségi állapot 50% és 80% között van. Az optimális tárolási környezet hűvös és száraz.

TUDNIVALÓ

► A felsorolásban nem szereplő alkatrészeket (mint pl. kapcsoló) ügyfélszolgálati forródrótunkon keresztül rendelheti meg.

HU

JÓTÁLLÁSI TÁJÉKOZTATÓ

A termék megnevezése: Akkus tűzőgép	Gyártási szám: 292298
A termék típusa: PAT 20-Li A1	A termék azonosításra alkalmas részeinek meghatározása:
A gyártó cégneve és címe: KOMPERNASS HANDELS GMBH BURGSTRASSE 21 DE-44867 BOCHUM NÉMETORSZÁG	A szerviz neve, címe és telefonszáma: Szerviz Magyarország / Hornos Ltd. Zrinyi Utca 39, 2600 Vac, Tel.: 06800 21225
Az importáló és forgalmazó cégneve és címe: Lidl Magyarország Kereskedelmi Bt., H-1037 Budapest, Rádl árok 6.	

1. A jótállási idő a Magyar Köztársaság területén, Lidl Magyarország Kereskedelmi Bt. üzletében történt vásárlás napjától számított 3 év.
2. A jótállási igény a jótállási jeggyel érvényesíthető. A jótállási jegy szabálytalan kiállítása, vagy átadásának elmaradása nem érinti a jótállási kötelezettség-vállalás érvényességét. Kérjük, hogy a vásárlás tényének és időpontjának bizonyítására őrizze meg a pénztári fizetésnél kapott jótállási jegyet (nyugtát).
3. A vásárlástól számított három napon belül érvényesített csereigény esetén a forgalmazó köteles a terméket kicserélni, feltéve ha a hiba a rendeltetésszerű használatot akadályozza. A jótállási jogokat a termék tulajdonosaként a fogyasztó érvényesítheti az áruházakban, valamint a jótállási tájékoztatóban feltüntetett szervizekben.

   A fogyasztó jótállási kifogásáról a forgalmazó (szerviz) jegyzőkönyvet köteles felvenni, amelyben rögzíteni kell a fogyasztó nevét, címét, a fogyasztási cikk (termék) megnevezését, vételárát, a vásárlás időpontját, a hiba bejelentésének időpontját, a hiba leírását, a fogyasztó által érvényesíteni kívánt igényt, a kifogás rendezésének módját. Amennyiben a kifogás rendezésének módja a fogyasztó igényétől eltér, ennek indokolását a jegyzőkönyvben meg kell adni. A jegyzőkönyv másolatát a fogyasztónak át kell adni. Ha a kötelezett a fogyasztó igényének teljesíthetőségéről annak bejelentésekor nem tud nyilatkozni, álláspontjáról legkésőbb három munkanapon belül köteles értesíteni a fogyasztót.

   A jótállás ideje alatt a fogyasztó kérheti a termék kijavítását, kicserélését, vagy ha a termék nem javítható vagy cserélhető, árleszállítást kérhet, vagy elállhat a szerződéstől és visszakérheti a vételárat. Ha a forgalmazó, vagy szerviz a termék kijavítását megfelelő határidőre nem vállalja, vagy nem végzi el, a fogyasztó a hibát a forgalmazó költségére kijavíthatja, vagy mással kijavíttathatja. A kijavítás során a termékbe csak új alkatrész kerülhet beépítésre.

4. A fogyasztó a hiba felfedezésé után a lehető legrövidebb időn belül köteles a hibát bejelenteni és a terméket a jótállási jogok érvényesítése céljából átadni. A hiba felfedezésétől számított két hónapon belül bejelentett jótállási igényt időben közöltnek kell tekinteni. A közlés elmaradásából eredő kárért a fogyasztó felelős. A jótállási igény érvényesíthetőségének határideje a termék, vagy fődarabjának kicserélése, kijavítása esetén a kicserélt, vagy kijavított termékre, illetve alkatrészre újra kezdődik.
5. A rögzített bekötésű, illetve a 10 kg-nál súlyosabb, vagy tömegközlekedési eszközön nem szállítható terméket az üzemeltetés helyén kell megjavítani. Abban az esetben, ha a javítás a helyszínen nem végezhető el, a termék ki- és visszaszereléséről, valamint szállításáról a forgalmazónak kell gondoskodnia.
6. A jótállás nem áll fenn, ha a hiba a nem rendeltetésszerű használatból, átalakításból, helytelen tárolásból, vagy a használati utasítástól eltérő kezelésből, vagy bármely a vásárlást követő behatásból fakad, vagy elemi kár okozta, és azt a forgalmazó, vagy a szerviz bizonyítja. A jótállás nem vonatkozik a mozgó kopó alkatrészek (világítótestek, gumiabroncsok stb.) rendeltetésszerű elhasználódására. A szerviz és a forgalmazó a kijavítás során nem felel a terméken a fogyasztó vagy harmadik személyek által tárolt adatokért vagy beállításokért.

A jótállás a fogyasztó törvényből eredő szavatossági jogait és azok érvényesíthetőségét nem érinti.

A jótállási igény bejelentésének és javításra átvételi időpontja:	A hiba oka:
A fogyasztó részére történő visszaadás időpontja:	A hiba javításának módja:
A szerviz bélyegzője, kelt és aláírása:	A javításra tekintettel a jótállás új határideje:

⚠ FIGYELMEZTETÉS!

- ► **A készüléket szervizben vagy villamossági szakemberrel és kizárólag eredeti alkatrészek felhasználásával javíttassa.** Ezzel biztosítható a készülék hosszan tartó biztonsága.
- ► **A csatlakozódugót és a hálózati vezetéket mindig a készülék gyártójával vagy ügyfélszolgálatával cseréltesse ki.** Ezzel biztosítható a készülék hosszan tartó biztonsága.

Ártalmatlanítás

A csomagolás környezetbarát anyagokból készült, amit a helyi hulladékhasznosítónál adhat le ártalmatlanításra.

Ne dobjon elektromos kéziszerszámot a háztartási hulladékba!

A 2012/19/EU európai irányelv értelmében az elektromos kéziszerszámokat elkülönítve kell gyűjteni és környezetbarát módon kell újrahasznosítani.

Ne dobjon akkumulátort a háztartási hulladékba!

A hibás vagy elhasználódott akkumulátorokat a 2006/66/EC irányelv szerint újra kell hasznosítani. Az akkumulátor-telepet és/vagy a készüléket a rendelkezésre álló gyűjtőhelyeken adhatja vissza. Az elhasznált elektromos kéziszerszámok/akkumulátor-telepek ártalmatlanítási lehetőségeiről tájékozódjon települése vagy városa önkormányzatánál.

Az eredeti megfelelőségi nyilatkozat fordítása

Mi, a KOMPERNASS HANDELS GMBH – a dokumentációért felelős: Semi Uguzlu, BURGSTR. 21, DE – 44867 BOCHUM, NÉMETORSZÁG –, ezennel igazoljuk, hogy ez a termék megfelel az alábbi szabványoknak, normatív dokumentumoknak és EK-irányelveknek:

Gépek irányelv (2006/42/EC)

EK Alacsony feszültség irányelv (2014/35/EU)

Elektromágneses összeférhetőség (2014/30/EU)

RoHS irányelv (2011/65/EU)*

*A kiállított megfelelőségi nyilatkozat tekintetében kizárólag a gyártó felel. A nyilatkozat fenti tárgya megfelel az Európa Parlament és Tanács 2011. június 8-i, egyes veszélyes anyagok elektromos és elektronikus berendezésekben való alkalmazásának korlátozásáról szóló 2011/65/EU irányelvnek.

Alkalmazott harmonizált szabványok:
EN 60745-1:2009+A11
EN 60745-2-16:2010
EN 55014-1:2006+A1+A2
EN 55014-2:2015
EN 60335-1:2012 + A11:2014
EN 60335-2-29:2004 + A2:2010
EN 61000-3-2:2014
EN 61000-3-3:2013

A gép típusmegjelölése:
Akkus tűzőgép PAT 20-Li A1
Gyártási év: 2017.11.
Sorozatszám: IAN 292298
Bochum, 2017.11.29.

Semi Uguzlu
– minőségbiztosítási vezető –

A továbbfejlesztés érdekében a műszaki változtatások jogát fenntartjuk.

Pót-akkumulátor rendelése

Készülékéhez kényelmesen rendelhet pót-akkumulátort a www.kompernass.com internetoldalon vagy telefonon.
A pót-akkumulátor ára 20 euró, ami az áfát és a postaköltséget is tartalmazza. A korlátozott raktárkészlet miatt ez a termék adott esetben rövid időn belül elfogyhat.

Online rendelés

Pót-akkumulátor rendelése a tartozékboltban:

- Internetes böngészőjében nyissa meg a www.kompernass.com oldalt.
- A megfelelő országot és nyelvet a képernyő bal felső részén lévő zászlóra kattintva választhatja ki.
- Megfelelő pótakkumulátor vásárlásához kattintson a „Parkside” márkára és válassza ki a készülékét.
- Miután a pót-akkumulátort a kosárba helyezte, kattintson a „Pénztár” gombra és a rendelés befejezéséhez kövesse a képernyőn megjelenő utasításokat.

TUDNIVALÓ

► A pótalkatrészek rendelése egyes országokban nem lehetséges interneten keresztül. Ebben az esetben forduljon szerviz-ügyfélszolgálatunkhoz.

- Az akció egy akkumulátor/vevő, ill. készülék mennyiségre, valamint az akció időtartamát követő két hónapra korlátozott. Ezt követően a pót-akkumulátor pótalkatrészként más feltételekkel rendelhető meg.

Telefonos rendelés

(HU) **Szerviz Magyarország**
Tel.: 06800 21225
E-Mail: kompernass@lidl.hu

A rendelés gyors feldolgozása érdekében megkeresése során tartsa készenlétben készüléke cikkszámát (pl. IAN 292298). A cikkszám a típustáblán vagy a jelen használati útmutató címoldalán található.

Kazalo

Uvod 14
Predvidena uporaba. 14
Oprema 14
Vsebina kompleta. 14
Tehnični podatki 14

Splošna varnostna navodila za električna orodja 15
1. Varstvo pri delu 15
2. Električna varnost. 15
3. Varnost oseb 16
4. Uporaba in ravnanje z električnim orodjem. 16
5. Uporaba in ravnanje z akumulatorskim orodjem. 17
Posebna varnostna navodila za pribijalne naprave. 17
Varnostna navodila za polnilnike. 18
Originalni pribor/dodatne naprave. 18

Pred prvo uporabo. 18
Polnjenje akumulatorja (glejte sliko A) 18
Vstavljanje/odstranjevanje akumulatorja 19
Preverjanje stanja akumulatorja 19
Polnjenje zalogovnika. 19
Nastavitev udarne sile 19

Začetek uporabe 19
Vklop 19
Vklop delovne lučke LED 19
Odpravljanje napak. 20

Vzdrževanje in čiščenje 20

Proizvajalec 20

Pooblaščeni serviser. 20

Garancijski list 20

Odstranjevanje med odpadke 21

Prevod izvirne izjave o skladnosti 22

Naročanje nadomestnega akumulatorja. 23
Spletno naročilo 23
Telefonsko naročilo. 23

AKUMULATORSKI SPENJALNIK PAT 20-Li A1

Uvod

Iskrene čestitke ob nakupu nove naprave. Odločili ste se za kakovosten izdelek. Navodila za uporabo so sestavni del tega izdelka. Vsebujejo pomembna navodila za varnost, uporabo in odlaganje izdelka med odpadke. Preden začnete izdelek uporabljati, se seznanite z vsemi navodili za uporabo in varnost. Izdelek uporabljajte le tako, kot je opisano, in samo za navedena področja uporabe. Ob predaji izdelka tretji osebi zraven priložite vso dokumentacijo.

Predvidena uporaba

Naprava je primerna za zasebno uporabo za pripenjanje kartona, izolacijskega materiala, usnja, blaga (tekstilnih oz. naravnih vlaken) ter podobnih materialov na trd, mehek in vezan les ali lesu podoben material. Uporablja se lahko samo v suhih prostorih. Vsaka druga uporaba ali sprememba naprave velja za nepredvideno in pomeni bistveno nevarnost nezgod. Proizvajalec ne prevzema nobene odgovornosti za škodo, nastalo zaradi nepredvidene uporabe.
Naprava ni predvidena za poslovno uporabo.

Oprema

❶ Sprožilo
❷ Tipka za delovno lučko LED
❸ Tipka za sprostitev akumulatorja
❹ Akumulator
❺ Lučka LED akumulatorja
❻ Tipka za stanje akumulatorja
❼ Zasun zalogovnika
❼a Nastavek za sprostitev
❽ Prostor zalogovnika
❾ Skaliranje
❿ Prikaz napolnjenosti (fine žičnate sponke)
⓫ Spenjalni nastavek
⓬ Sprednja plošča
⓭ Delovna lučka LED
⓮ Regulator udarne sile
⓯ Hitri polnilnik
⓰ Rdeča lučka LED za polnjenje
⓱ Zelena lučka LED nadzora polnjenja

Vsebina kompleta

1 akumulatorski spenjalnik
1 hitri polnilnik akumulatorjev
1 akumulator
500 sponk velikosti 20 mm
500 žebljev velikosti 20 mm
1 navodila za uporabo

Tehnični podatki

Akumulatorski spenjalnik: PAT 20-Li A1

Nazivna napetost:	20 V ⎓ (enosmerni tok)
Delovni postopki:	do 30 udarcev na minuto
Kapaciteta zalogovnika:	50 kosov

Akumulator: PAP 20 A1

Tip:	LITIJ-IONSKI
Nazivna napetost:	20 V ⎓ (enosmerni tok)
Kapaciteta:	2,0 Ah
Celic:	5

Hitri polnilnik: PLG 20 A1

VHOD/Input:

Nazivna napetost:	230–240 V~, 50 Hz (izmenični tok)
Nazivna vhodna moč:	65 W
Varovalka (notranja):	3,15 A T3.15A

IZHOD/Output:

Nazivna napetost:	21,5 V ⎓ (enosmerni tok)
Nazivni tok:	2,4 A
Trajanje polnjenja:	pribl. 60 min
Razred zaščite:	II/⧈ (dvojna izolacija)

Fine žičnate sponke:

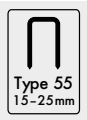

Širina sponk:	6 mm
Dolžine sponk:	15–25 mm

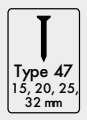

Dolžine žebljev:	15, 20, 25, 32 mm

Vrednost emisij hrupa:

Izmerjena vrednost hrupa je določena po standardu EN 60745. A-vrednotena raven hrupa električnega orodja tipično znaša:

Raven zvočnega tlaka:	L_{pA} =	84,1	dB (A)
Negotovost:	K_{pA} =	3	dB
Raven zvočne moči:	L_{WA}=	95,1	dB (A)
Negotovost:	K_{WA} =	3	dB

Nosite zaščito sluha!

Skupna vrednost tresljajev:

Skupne vrednosti tresljajev so pridobljene po standardu EN ISO 60745:

Vrednost emisij tresljajev:a_h = 2,879 m/s^2

Negotovost K = 1,5 m/s^2

OPOMBA

► Vrednost emisij tresljajev, navedena v teh navodilih, je bila izmerjena v skladu s standardiziranim merilnim postopkom in se lahko uporablja za primerjavo naprav. Navedena vrednost emisij tresljajev se lahko uporablja tudi za uvodno oceno izpostavljenosti.

⚠ OPOZORILO!

► Vrednost emisij tresljajev se spreminja v skladu z uporabo električnega orodja in je lahko v določenih primerih tudi nad vrednostjo v teh navodilih. Obremenitev zaradi tresljajev je mogoče podcenjevati, če se električno orodje dlje časa uporablja na določen način. Obremenitev z vibracijami poskušajte ohraniti na čim nižji stopnji. Primera ukrepov za zmanjšanje obremenitve z vibracijami sta nošenje rokavic pri uporabi orodja in omejitev delovnega časa. Ob tem je treba upoštevati vse dele obratovalnega cikla (na primer čase, ko je električno orodje izklopljeno, ter čase, v katerih je vklopljeno, vendar obratuje brez obremenitve).

Splošna varnostna navodila za električna orodja

⚠ OPOZORILO!

► Preberite vsa varnostna navodila in druga navodila. Nedoslednost pri upoštevanju varnostnih navodil in drugih navodil lahko povzroči električni udar, požar in/ali težke telesne poškodbe.

Vsa varnostna navodila in druga navodila shranite za prihodnjo uporabo.

Izraz »električno orodje«, ki se uporablja v varnostnih navodilih, se nanaša na električna orodja z napajanjem iz električnega omrežja (z električnim kablom) in na električna orodja z akumulatorskim napajanjem (brez električnega kabla).

1. Varstvo pri delu

a) **Svoje delovno območje ohranjajte čisto in dobro osvetljeno.** Nered in neosvetljena delovna območja lahko privedejo do nezgod.

b) **Električnega orodja ne uporabljajte v okoljih, kjer je prisotna nevarnost eksplozije in kjer so prisotni vnetljivi plini, tekočine ali prah.** Električna orodja povzročajo iskre, ki lahko povzročijo vnetje prahu ali hlapov.

c) **Otrokom in drugim osebam med uporabo električnega orodja ne pustite blizu.** Zaradi odvračanja pozornosti lahko izgubite nadzor nad napravo.

2. Električna varnost

a) **Priključni vtič električnega orodja mora biti primeren za vtičnico. Vtiča ni dovoljeno spreminjati na noben način.**
Skupaj z zaščitno ozemljenimi električnimi orodji ne uporabljajte vtičev za prilagoditev. Nespremenjeni vtiči in primerne vtičnice zmanjšajo tveganje električnega udara.

b) **Izogibajte se telesnemu stiku z ozemljenimi površinami, kot so cevi, radiatorji, štedilniki in hladilniki.** Če je vaše telo ozemljeno, obstaja povečano tveganje zaradi električnega udara.

c) **Električnega orodja ne izpostavljajte dežju ali vlagi.** Vdor vode v električno napravo poveča tveganje električnega udara.

d) **Kabla ne uporabljajte za druge namene, na primer za prenašanje ali obešanje električnega orodja za kabel ali za vlečenje vtiča iz vtičnice. Kabla ne približujte virom vročine, olju, ostrim robovom ali premikajočim se delom naprave.** Poškodovani ali zasukani kabli povečajo tveganje električnega udara.

e) **Če delate z električnim orodjem na prostem, uporabljajte samo podaljške kablov, ki jih je dovoljeno uporabljati na prostem.** Uporaba podaljška kabla, primernega za uporabo na prostem, zmanjša tveganje električnega udara.

f) **Če uporabe električnega orodja v vlažni okolici ni mogoče preprečiti, uporabite zaščitno stikalo za okvarni tok.** Uporaba zaščitnega stikala za okvarni tok zmanjša tveganje električnega udara.

3. Varnost oseb

a) **Bodite vedno pozorni, pazite, kaj počnete, dela z električnim orodjem se lotite premišljeno. Električnega orodja ne uporabljajte, ko ste utrujeni ali pod vplivom drog, alkohola ali zdravil.** Že en sam trenutek nepazljivosti pri uporabi električnega orodja lahko privede do resnih telesnih poškodb.

b) **Nosite osebno zaščitno opremo in zmeraj uporabljajte tudi zaščitna očala.** Uporaba osebne zaščitne opreme, kot je maska za zaščito pred prahom, nedrseči zaščitni čevlji, zaščitna čelada ali zaščita sluha, odvisno od vrste in uporabe električnega orodja zmanjša tveganje poškodb.

c) **Izogibajte se nehotenemu zagonu naprave. Prepričajte se, da je električno orodje izključeno, preden ga priključite na vir električnega toka in/ali akumulator, ga dvignete ali prenašate.** Če pri prenašanju električnega orodja s prstom pritiskate na stikalo ali že vklopljeno napravo priključite na oskrbo s tokom, lahko to privede do nezgod.

d) **Pred vklopom električnega orodja odstranite nastavitvena orodja ali izvijače.** Orodje ali izvijač v vrtečem se delu naprave lahko privede do poškodb.

e) **Izogibajte se neobičajni drži telesa. Poskrbite za varen položaj in vedno ohranjajte ravnotežje.** Tako lahko električno orodje še posebej v nepričakovanih situacijah bolje nadzorujete.

f) **Nosite primerna oblačila. Ne nosite ohlapnih oblačil ali nakita. Lase, oblačila in rokavice imejte zunaj dosega premikajočih se delov.** Premikajoči se deli lahko zagrabijo ohlapna oblačila, nakit ali dolge lase.

g) **Če lahko vgradite naprave za sesanje ali prestrezanje praha, se prepričajte, da so te priključene in se pravilno uporabljajo.** Uporaba naprave za sesanje prahu lahko zmanjša nevarnost zaradi prahu.

4. Uporaba in ravnanje z električnim orodjem

a) **Naprave ne preobremenjujte. Za svoje delo uporabljajte zanj namenjeno električno orodje.** Delo s primernim električnim orodjem v navedenem območju moči je boljše in varnejše.

b) **Ne uporabljajte električnih orodij z okvarjenim stikalom.** Električno orodje, ki ga ni mogoče vklopiti in izklopiti, je nevarno in ga je treba popraviti.

c) **Potegnite vtič iz vtičnice in/ali odstranite akumulator, preden začnete izvajati nastavitve naprave, menjavati njene dele in preden napravo odložite.** Ta previdnostni ukrep prepreči nehoteni zagon električnega orodja.

d) **Ko električnih orodij ne uporabljate, jih hranite zunaj dosega otrok. Naprave naj ne uporabljajo osebe, ki z uporabo niso seznanjene ali niso prebrale teh navodil.** Električna orodja so nevarna, če jih uporabljajo neizkušene osebe.

e) **Električna orodja skrbno vzdržujte. Preverjajte, ali premični deli naprave delujejo brezhibno in niso zataknjeni, ali deli niso odlomljeni ali tako poškodovani, da je ovirano delovanje električnega orodja. Pred uporabo naprave poskrbite za popravilo poškodovanih delov.**

Veliko nezgod nastane zaradi slabo vzdrževanih električnih orodij.

f) **Rezalna orodja vzdržujte ostra in čista.** Skrbno vzdrževana rezalna orodja z ostrimi rezili se manj zatikajo in so lažje vodljiva.

g) **Električno orodje, pribor, delovno orodje itd. uporabljajte v skladu s temi navodili. Pri tem upoštevajte delovne pogoje in vrsto opravila, ki ga izvajate.** Uporaba električnih orodij za nepredvidene namene lahko privede do nevarnih situacij.

5. Uporaba in ravnanje z akumulatorskim orodjem

a) **Akumulatorje vstavite samo v polnilnike, ki jih priporoča proizvajalec.** Če polnilnik, ki je namenjen za določeno vrsto akumulatorjev, uporabljate z drugimi vrstami akumulatorjev, obstaja nevarnost požara.

b) **V električnih orodjih zato uporabljajte samo zanje predvidene akumulatorje.** Uporaba drugih akumulatorjev lahko privede do poškodb in nevarnosti požara.

c) **Akumulator, ki ga ne uporabljate, hranite stran od pisarniških sponk, kovancev, ključev, žebljev, vijakov ali drugih manjših kovinskih predmetov, ki bi lahko povzročili premostitev kontaktov.** Kratki stik med kontakti akumulatorja lahko povzroči opekline ali ogenj.

d) **Ob napačni uporabi lahko iz akumulatorja izteče tekočina. Preprečite stik s to tekočino. Ob nenamernem stiku mesto sperite z vodo. Če pride tekočina v stik z očmi, poiščite zdravniško pomoč.** Iztekajoča tekočina iz akumulatorja lahko draži kožo ali povzroči opekline.

POZOR! NEVARNOST EKSPLOZIJE! Nikoli ne polnite baterij, ki niso primerne za dodatno polnjenje.

Akumulator zaščitite pred vročino, na primer tudi pred dolgotrajno neposredno sončno svetlobo, in ognjem, vodo ter vlago. Obstaja nevarnost eksplozije.

6. Servis

a) **Električno orodje dajte v popravilo samo usposobljenemu strokovnemu osebju, ki naj uporablja izključno originalne nadomestne dele.** S tem zagotovite, da se ohrani varnost električnega orodja.

Posebna varnostna navodila za pribijalne naprave

- **Vedno izhajajte iz tega, da električno orodje vsebuje sponke.** Malomarno ravnanje s pribijalnimi napravami lahko privede do nepričakovanega izmeta sponk in vas poškoduje.
- **Električnega orodja ne usmerite proti sebi ali v druge osebe v svoji bližini.** Nenamerna sprožitev privede do izmeta sponke, kar lahko povzroči telesne poškodbe.
- **Električnega orodja ne sprožite, preden ni trdno nameščeno na obdelovanec.** Če električno orodje nima več stika z obdelovancem, se lahko sponka odbije od mesta za pritrjevanje.
- **Če se v električnem orodju zatakne sponka, orodje ločite od električnega napajanja iz omrežja ali akumulatorja.** Če je pribijalna naprava priključena, se lahko pri odstranjevanju zataknjene sponke nehote sproži.
- **Pri odstranjevanju zataknjene sponke bodite previdni.** Sistem je lahko napet in sponko močno izvrže, ko poskušate odpraviti zagozditev.

- **Te pribijalne naprave ne uporabljajte za pritrjevanje električnih napeljav.** Naprava ni primerna za namestitev električnih napeljav, lahko poškoduje izolacijo električnih kablov in tako povzroči električni udar ter nevarnost požara.

Varnostna navodila za polnilnike

- Otroci od 8. leta starosti naprej in osebe z zmanjšanimi telesnimi, zaznavnimi ali duševnimi sposobnostmi ali s pomanjkljivimi izkušnjami in znanjem napravo lahko uporabljajo le pod nadzorom ali če so bili poučeni o varni uporabi naprave in so razumeli nevarnosti, ki izhajajo iz njene uporabe. Otroci se z napravo ne smejo igrati. Otroci brez nadzora ne smejo čistiti ali opravljati uporabniškega vzdrževanja naprave.

Polnilnik je primeren samo za uporabo v notranjih prostorih.

⚠ OPOZORILO!

- Če je treba zamenjati priključno napeljavo, mora to izvesti proizvajalec ali njegov zastopnik, da ne pride do ogrožanja varnosti.

Originalni pribor/dodatne naprave

- **Uporabljajte samo pribor in dodatne naprave, ki so navedeni v navodilih za uporabo oziroma imajo pritrdilne nastavke, skladne z napravo.**

Pred prvo uporabo

Polnjenje akumulatorja (glejte sliko A)

⚠ PREVIDNO!

► Preden akumulator vzamete iz polnilnika oz. ga vstavite vanj, zmeraj potegnite električni vtič iz vtičnice.

OPOMBA

► Akumulatorja nikoli ne polnite, če je temperatura okolice pod 10 °C ali nad 40 °C. Če litij-ionski akumulator hranite dlje časa, morate redno preverjati njegovo napolnjenost. Najprimernejša napolnjenost je med 50 in 80 %. Akumulator naj bo shranjen na hladnem in suhem mestu pri temperaturi okolice med 0 °C ter 50 °C.

- Vtaknite akumulator ❹ v hitri polnilnik ⓯ (glejte sliko A).
- Električni vtič priključite v vtičnico. Nadzorna lučka LED ⓰ sveti rdeče.
- Zelena lučka LED nadzora polnjenja ⓱ vam sporoča, da je postopek polnjenja zaključen in je akumulator ❹ pripravljen za uporabo.

⚠ POZOR!

- Če rdeča lučka LED nadzora polnjenja ⓰ utripa, je akumulator ❹ pregret in ga ni mogoče napolniti.
- Če rdeča in zelena lučka LED nadzora polnjenja ⓰ ⓱ utripata skupaj, je akumulator ❹ okvarjen.

- Akumulator ❹ vstavite v napravo.
- Polnilnik med dvema zaporednima postopkoma polnjenja izklopite za najmanj 15 minut. V ta namen električni vtič potegnite iz vtičnice.

Vstavljanje/odstranjevanje akumulatorja

Vstavljanje akumulatorja:

- Vstavite akumulator ❹ v napravo, tako da se zaskoči.

Odstranitev akumulatorja:

- Pritisnite tipko za sprostitev akumulatorja ❸ in akumulator ❹ odstranite.

Preverjanje stanja akumulatorja

- Za preverjanje stanja akumulatorja pritisnite tipko za stanje akumulatorja ❻ (glejte tudi glavno sliko).
  Stanje se prikaže na lučki LED akumulatorja ❺:
- RDEČA/ORANŽNA/ZELENA = povsem napolnjen/
  RDEČA/ORANŽNA = napolnjen do polovice
  RDEČA = skoraj prazen – akumulator napolnite

Polnjenje zalogovnika

Pred vsemi deli na električnem orodju (npr. vzdrževanju, menjavi orodja itd.) ter pri prevozu in shranjevanju vzemite akumulator iz električnega orodja.
Pri nehotenem pritisku sprožila obstaja nevarnost telesnih poškodb.

- Akumulator ❹ vzemite iz naprave.
- Napravo obrnite.
- Stisnite nastavek za sprostitev ❼a skupaj (glejte sliko B).
- Povlecite zasun zalogovnika ❼ nazaj (glejte sliko B).
- Prostor zalogovnika ❽ napolnite s sponkami ali žeblji (glejte sliko C).

OPOMBA

► Pri tem pazite na pravilen položaj za žeblje (glejte glavno sliko, sprednja plošča ⓬ na napravi).

- Po koncu polnjenja nastavek za sprostitev ❼a do konca potisnite v zalogovnik ❽, tako da se zaskoči.

OPOMBA

► S prikazom napolnjenosti ❿ lahko preverite, ali zalogovnik še vsebuje sponke.

Nastavitev udarne sile

OPOMBA

► Izberite najmanjšo udarno silo, ki jo potrebujete za spenjanje. Pri tem upoštevajte dolžino uporabljenih sponk ali žebljev in trdnost obdelovalnega materiala.

Povečanje udarne sile:

- Zavrtite regulator udarne sile ⓮ v smeri urnega kazalca.

Znižanje udarne sile:

- Zavrtite regulator udarne sile ⓮ v nasprotni smeri urnega kazalca.

Začetek uporabe

Vklop

- Potisnite spenjalni nastavek ⓫ na mesto na materialu, ki ga želite spenjati, tako da ga v podlago pritisnete za nekaj milimetrov.
- Pritisnite sprožilo ❶.

Vklop delovne lučke LED

- Pritisnite tipko za delovno lučko LED ❷, da omogočite osvetlitev delovnega mesta neugodnih svetlobnih razmerah.

Odpravljanje napak

Vzrok:

Sponka blokira napravo.

Rešitev:

- Akumulator ❹ vzemite iz naprave.
- Napravo obrnite.
- Stisnite nastavek za sprostitev 7a skupaj (glejte sliko B).
- Povlecite zasun zalogovnika ❼ nazaj (glejte sliko B). S tem odpravite predhodno napetost.
- Sponko odstranite.

⚠ OPOZORILO!

- Ne dotikajte se sprožila ❶ električnega orodja, če se je v električnem orodju zataknila sponka. Pri odstranjevanju zataknjene sponke lahko pride do nenamerne sprožitve sprožila ❶.

Vzdrževanje in čiščenje

OPOZORILO! NEVARNOST TELESNIH POŠKODB! Napravo pred vsemi deli na napravi izklopite in odstranite akumulator.

- Naprava ne potrebuje vzdrževanja.
- Naprava mora biti zmeraj čista, suha in brez olja ali maziv.
- Za čiščenje ohišja uporabljajte suho krpo.
- V notranjost naprave ne smejo vdreti tekočine.
- Če litij-ionski akumulator hranite dlje časa, morate redno preverjati njegovo napolnjenost. Najprimernejša napolnjenost je med 50 in 80 %. Akumulatorje je najbolje hraniti na hladnem in suhem.

OPOMBA

► Nenavedene nadomestne dele (npr. stikala) lahko naročite pri našem telefonskem servisu.

Proizvajalec

KOMPERNASS HANDELS GMBH
BURGSTRASSE 21
DE-44867 BOCHUM
NEMČIJA
www.kompernass.com

Pooblaščeni serviser

SI **Servis Slovenija**
Tel.: 080080917
E-Mail: kompernass@lidl.si

IAN 292298

Garancijski list

1. S tem garancijskim listom Kompernass Handels GmbH jamčimo, da bo izdelek v garancijskem roku ob normalni in pravilni uporabi brezhibno deloval in se zavezujemo, da bomo ob izpolnjenih spodaj navedenih pogojih odpravili morebitne pomanjkljivosti in okvare zaradi napak v materialu ali izdelavi oziroma po svoji presoji izdelek zamenjali ali vrnili kupnino.
2. Garancija je veljavna na ozemlju Republike Slovenije.
3. Garancijski rok za proizvod je 3 leta od datuma izročitve blaga. Datum izročitve blaga je razviden iz računa.
4. Kupec je dolžan okvaro javiti pooblaščenemu servisu oziroma se informirati o nadaljnjih postopkih na zgoraj navedeni telefonski številki. Svetujemo vam, da pred tem natančno preberete navodila o sestavi in uporabi izdelka.
5. Kupec je dolžan pooblaščenemu servisu predložiti garancijski list in račun, kot potrdilo in dokazilo o nakupu ter dnevu izročitve blaga.
6. V primeru, da proizvod popravlja nepooblaščeni servis ali oseba, kupec ne more uveljavljati zahtevkov iz te garancije.

7. Vzroki za okvaro oziroma nedelovanje izdelka morajo biti lastnosti stvari same in ne vzroki, ki so zunaj proizvajalčeve oziroma prodajalčeve sfere. Kupec ne more uveljavljati zahtevkov iz te garancije, če se ni držal priloženih navodil za sestavo in uporabo izdelka ali če je izdelek kakorkoli spremenjen ali nepravilno vzdrževan.
8. Jamčimo servisiranje in rezervne dele za minimalno dobo, ki je zahtevana s strani zakonodaje.
9. Obrabni deli oz. potrošni material so izvzeti iz garancije.
10. Vsi potrebni podatki za uveljavljanje garancije se nahajajo na dveh ločenih dokumentih (garancijski list, račun).
11. Ta garancija proizvajalca ne izključuje pravic potrošnika, ki izhajajo iz odgovornosti prodajalca za napake na blagu.

Prodajalec:
Lidl Slovenija d.o.o. k.d., Pod lipami 1,
SI-1218 Komenda

⚠ OPOZORILO!

- **Naprave dajte v popravilo samo servisni službi ali strokovnjaku za elektrotehniko, ki naj uporablja le originalne nadomestne dele.** S tem zagotovite, da se ohrani varnost naprave.
- **Zamenjavo vtiča ali priključne napeljave zmeraj prepustite proizvajalcu naprave ali njegovi servisni službi.** S tem zagotovite, da se ohrani varnost naprave.

Odstranjevanje med odpadke

Embalaža je iz okolju prijaznih materialov in jo lahko oddate na lokalnih zbirališčih reciklažnih odpadkov.

Električnih orodij ne zavrzite med gospodinjske odpadke!

V skladu z evropsko direktivo 2012/19/EU je treba rabljena električna orodja zbirati ločeno in jih oddati za ekološko primerno predelavo.

Akumulatorjev ne odvrzite med gospodinjske odpadke!

Okvarjene ali izpraznjene akumulatorje je treba v skladu z Direktivo 2006/66/EC reciklirati. Akumulator in/ali napravo oddajte na javnih zbirališčih. O možnostih odstranitve neuporabnih električnih orodij/akumulatorja povprašajte pri svoji občinski ali mestni upravi.

Prevod izvirne izjave o skladnosti

Mi, podjetje KOMPERNASS HANDELS GMBH in odgovorna oseba za dokumentacijo:
gospod Semi Uguzlu, BURGSTR. 21, DE – 44867 BOCHUM, NEMČIJA, izjavljamo, da je ta izdelek skladen z naslednjimi standardi, normativnimi dokumenti in direktivami ES:

Direktiva o strojih
(2006/42/EC)

Nizkonapetostna direktiva
(2014/35/EU)

Direktiva o elektromagnetni združljivosti
(2014/30/EU)

Direktiva RoHS
(2011/65/EU)*

* Za izdajo te izjave o skladnosti je odgovoren izključno proizvajalec. Zgoraj opisani predmet izjave izpolnjuje predpise Direktive 2011/65/EU Evropskega parlamenta in Sveta z dne 8. junija 2011 o omejevanju uporabe nekaterih nevarnih snovi v električni in elektronski opremi.

Uporabljeni harmonizirani standardi:
EN 60745-1:2009+A11
EN 60745-2-16:2010
EN 55014-1:2006+A1+A2
EN 55014-2:2015
EN 60335-1:2012 + A11:2014
EN 60335-2-29:2004 + A2:2010
EN 61000-3-2:2014
EN 61000-3-3:2013

Oznaka tipa stroja:

Akumulatorski spenjalnik PAT 20-Li A1

Leto izdelave: 11 – 2017

Serijska številka: IAN 292298

Bochum, 29. 11. 2017

CE

Semi Uguzlu
– vodja kakovosti –

Pridržujemo si pravico do tehničnih sprememb zaradi razvoja.

Naročanje nadomestnega akumulatorja

Če želite naročiti nadomestni akumulator za svojo napravo, lahko to udobno izvedete na internetu na naslovu www.kompernass.com ali po telefonu.
Cena nadomestnega akumulatorja znaša 20 € in vključuje DDV ter odpremo. Ta izdelek bo zaradi omejene zaloge morda v kratkem času razprodan.

Spletno naročilo

Naročilo nadomestnega akumulatorja v trgovini s priborom:

- S spletnim brskalnikom obiščite spletno mesto www.kompernass.com.
- Levo zgoraj kliknite ustrezno zastavico, da izberete želeno državo in jezik.
- Zdaj pod znamkami kliknite »Parkside« in nato izberite svoje ustrezno napravo, da izberete ustrezen nadomestni akumulator.
- Ko nadomestni akumulator prestavite v košarico, kliknite gumb »Na blagajno« in sledite navodilom na zaslonu, da dokončate postopek naročila.

OPOMBA

► V nekaterih državah spletno naročanje nadomestnih delov ni mogoče. V tem primeru pokličite servisno številko.

- Akcija je omejena na en akumulator na stranko/napravo in na obdobje dveh mesecev po akciji. Nato so nadomestni akumulatorji še vedno na voljo po drugih pogojih.

Telefonsko naročilo

(SI) **Servis Slovenija**
Tel.: 080080917
E-Mail: kompernass@lidl.si

Za zagotavljanje hitre obdelave naročila imejte pripravljeno številko artikla (npr. IAN 292298) za svojo napravo. Številko artikla najdete na tipski tablici ali na naslovnici teh navodil.

Obsah

Úvod 26
Použití v souladu s určením. 26
Vybavení 26
Rozsah dodávky. 26
Technické údaje 26

Obecné bezpečnostní pokyny pro elektrická nářadí 27
1. Bezpečnost na pracovišti 27
2. Elektrická bezpečnost. 28
3. Bezpečnost osob 28
4. Manipulace s elektrickým nářadím a jeho použití 29
5. Manipulace s akumulátorovým nářadím a jeho použití. 29
Bezpečnostní pokyny specifické pro zarážecí přístroje 30
Bezpečnostní pokyny pro nabíječky. 30
Originální příslušenství / originální přídavná zařízení 30

Před uvedením do provozu 31
Nabíjení akumulátoru (viz obr. A) 31
Vložení akumulátoru do přístroje / jeho vyjmutí z přístroje 31
Kontrola stavu akumulátoru 31
Naplnění zásobníkové šachty 31
Nastavení rázové síly 32

Uvedení do provozu. 32
Zapnutí 32
Zapnutí pracovního LED světla 32
Odstraňování závad. 32

Údržba a čištění 32

Záruka společnosti Kompernass Handels GmbH 33

Servis. 34

Dovozce. 34

Likvidace 34

Překlad originálu prohlášení o shodě 35

Objednávka náhradního akumulátoru 36
Objednávka on-line 36
Telefonická objednávka 36

AKU SPONKOVAČKA PAT 20-Li A1

Úvod

Blahopřejeme Vám k zakoupení Vašeho nového přístroje. Rozhodli jste se pro vysoce kvalitní výrobek. Návod k obsluze je součástí tohoto výrobku. Obsahuje důležité informace o bezpečnosti, použití a likvidaci. Před použitím výrobku se seznamte se všemi provozními a bezpečnostními pokyny. Výrobek používejte pouze předepsaným způsobem a pro uvedené oblasti použití. Při předávání výrobku třetím osobám předejte spolu s ním i tyto podklady.

Použití v souladu s určením

Přístroj je vhodný pro soukromé použití k sešívání lepenky, izolačního materiálu, kůže, tkaniny (textilních, resp. přírodních vláken) a srovnatelných materiálů na tvrdé dřevo, měkké dřevo, dřevotřískové desky nebo překližky podobného materiálu. Použití je povoleno jen v suchých prostorách. Jakékoliv jiné použití nebo úprava stroje jsou pokládány za použití v rozporu s určením a mohou způsobit vážná nebezpečí úrazu. Za škody, které vzniknou při použití v rozporu s určením, nenese výrobce odpovědnost.
Přístroj není určen pro komerční použití.

Vybavení

❶ spoušť
❷ tlačítko pracovního LED světla
❸ tlačítko uvolnění akumulátoru
❹ akumulátor
❺ LED displej akumulátoru
❻ tlačítko stavu akumulátoru
❼ šoupátko zásobníku
❼a odjištění
❽ zásobníková šachta
❾ měřítkování
❿ indikace stavu naplnění (sponky z jemného drátu)
⓫ špička sponkovačky
⓬ čelní deska
⓭ pracovní LED světlo
⓮ regulátor rázové síly
⓯ rychlonabíječka
⓰ červená LED kontrolka nabíjení
⓱ zelená LED kontrolka nabíjení

Rozsah dodávky

1 aku sponkovačka
1 rychlonabíječka akumulátorů
1 akumulátor
500 sponek 20 mm
500 hřebíků 20 mm
1 návod k obsluze

Technické údaje

Aku sponkovačka: PAT 20-Li A1

Domezovací napětí:	20 V ⎓ (stejnosměrný proud)
Pracovní chody:	až do 30 rázů/min
Kapacita zásobníkové šachty:	50 kusů

Akumulátor: PAP 20 A1

Typ:	LITHIUM-IONTOVÝ
Domezovací napětí:	20 V ⎓ (stejnosměrný proud)
Kapacita:	2,0 Ah
Články:	5

Rychlonabíječku: PLG 20 A1

VSTUP/input:

Domezovací napětí:	230–240 V ~, 50 Hz (střídavý proud)
Domezovací příkon:	65 W
Pojistka (vnitřní):	3,15 A T3.15A

VÝSTUP/output:

Domezovací napětí:	21,5 V ⎓ (stejnosměrný proud)
Domezovací proud:	2,4 A
Doba nabíjení:	cca 60 min
Třída ochrany:	II / ⧈ (dvojitá izolace)

Sponky z jemného drátu:

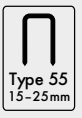

Šířka sponky: 6 mm
Délka sponky: 15–25 mm

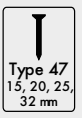

Délka hřebíku: 15, 20, 25, 32 mm

Hodnota emise hluku:

Měřená hodnota zjištěna podle EN 60745. Typická hladina hluku elektrického nářadí s hodnocením A je:

Hladina akustického tlaku:	L_{pA} =	84,1	dB (A)
Nejistota:	K_{pA} =	3	dB
Hladina akustického výkonu:	L_{WA} =	95,1	dB (A)
Nejistota:	K_{WA} =	3	dB

Používejte ochranu sluchu!

Celkové hodnoty vibrací:

Celkové hodnoty vibrací zjištěny v souladu s EN 60745:

Hodnota emise vibrací a_h = 2,879 m/s^2

Nejistota K = 1,5 m/s^2

UPOZORNĚNÍ

- Hodnota emise vibrací uvedená v tomto návodu byla měřena v souladu se standardizovanou metodou měření a lze ji použít ke srovnání přístrojů. Uvedenou hodnotu emise vibrací lze rovněž použít k předběžnému posouzení expozice.

⚠ VÝSTRAHA!

- Hodnota emise vibrací se mění v závislosti na použití elektrického nářadí a může být v některých případech vyšší než hodnota uvedená v tomto návodu. Pokud se elektrické nářadí užívá takovým způsobem pravidelně, mohlo by být zatížení vibracemi podceněno. Snažte se udržovat zatížení vibracemi co nejnižší. Příklady opatření na snížení zatížení vibracemi je použití rukavic při práci s nářadím a omezení doby práce s nářadím. Přitom se musí zohlednit všechny části provozního cyklu (například časy, kdy je elektrické nářadí vypnuté a časy, kdy je sice zapnuté, ale běží bez zatížení).

Obecné bezpečnostní pokyny pro elektrická nářadí

⚠ VÝSTRAHA!

- Přečtěte si veškerá bezpečnostní upozornění a pokyny. Nedbalost při dodržování bezpečnostních upozornění a pokynů může vést k úrazu elektrickým proudem, k požáru a/nebo těžkým zraněním.

Veškerá bezpečnostní upozornění a pokyny uschovejte pro budoucí použití.

Pojem „elektrické nářadí“ užívaný v bezpečnostních pokynech se vztahuje na elektrická nářadí napájená ze sítě (síťovým kabelem) a elektrická nářadí provozovaná s akumulátorem (bez síťového kabelu).

1. Bezpečnost na pracovišti

a) **Pracovní prostor udržujte v čistotě a dobře osvětlený.** Nepořádek a neosvětlený pracovní prostor mohou vést k úrazům.

b) **S elektrickým nářadím nepracujte v prostředí ohroženém výbuchem, ve kterém se nachází hořlavé kapaliny, plyny nebo prach.** Elektrické nářadí vytváří jiskry, od nichž se může vznítit prach nebo výpary.

c) **Nedovolte dětem ani jiným osobám, aby se přibližovaly k elektrickému nářadí v době, kdy ho používáte.** V případě odvedení pozornosti můžete ztratit kontrolu nad přístrojem.

2. Elektrická bezpečnost

a) **Přípojná zástrčka elektrického nářadí musí odpovídat zásuvce. Zástrčka se nesmí žádným způsobem pozměňovat.**
Nepoužívejte adaptérové zástrčky v kombinaci s uzemněným elektrickým nářadím. Nepozměněné zástrčky a jim odpovídající zásuvky snižují riziko úrazu elektrickým proudem.

b) **Zabraňte kontaktu těla s uzemněnými povrchy, např. od trubek, topení, sporáků a chladniček.** Je-li Vaše tělo uzemněné, hrozí zvýšené riziko úrazu elektrickým proudem.

c) **Elektrická nářadí chraňte před deštěm a vlhkostí.** Při vniknutí vody do elektrického přístroje se zvyšuje riziko úrazu elektrickým proudem.

d) **Nepoužívejte kabel v rozporu s jeho určením pro přenášení či zavěšování elektrického nářadí nebo k vytahování zástrčky ze zásuvky. Udržujte kabel v dostatečné vzdálenosti od zdrojů vysoké teploty, oleje, ostrých hran nebo pohyblivých částí přístroje.** Poškozené nebo zapletené kabely zvyšují riziko úrazu elektrickým proudem.

e) **Pokud pracujete s elektrickým nářadím venku, používejte pouze takové prodlužovací kabely, jež jsou schváleny i pro venkovní použití.** Používáním prodlužovacího kabelu vhodného pro venkovní použití se snižuje riziko úrazu elektrickým proudem.

f) **Pokud nelze zabránit provozu elektrického nářadí ve vlhkém prostředí, používejte proudový chránič.** Použitím ochranného spínače chybného proudu se snižuje riziko úrazu elektrickým proudem.

3. Bezpečnost osob

a) **Buďte stále pozorní, sledujte své počínání a k práci s elektrickým nářadím přistupujte s rozumem. Elektrické nářadí nepoužívejte, jste-li unavení nebo pod vlivem drog, alkoholu či léků.** Jediný okamžik nepozornosti při používání elektrického nářadí může způsobit vážná zranění.

b) **Noste osobní ochranné prostředky a vždy i ochranné brýle.** Nošením osobních ochranných prostředků jako je ochranná maska proti prachu, protiskluzová bezpečnostní obuv, ochranná přilba nebo ochrana sluchu, a to v závislosti na druhu a použití elektrického nářadí, se snižuje riziko zranění.

c) **Zabraňte neúmyslnému uvedení přístroje do provozu. Než elektrické nářadí zapojíte do elektrické sítě a/nebo připojíte akumulátor nebo než nářadí zvednete či přenesete, ujistěte se, že je vypnuté.** Pokud máte při přenášení elektrického nářadí prst na vypínači nebo pokud do sítě zapojíte již zapnutý přístroj, může dojít k úrazu.

d) **Předtím než elektrické nářadí zapnete, odstraňte seřizovací nástroje nebo šroubováky.** Pokud se nástroj nebo šroubovák nachází v otáčející se části přístroje, může to vést ke zraněním.

e) **Vyhýbejte se nepřirozenému držení těla. Zajistěte si bezpečnou stabilitu a neustále udržujte rovnováhu.** Tak dokážete elektrické nářadí v neočekávaných situacích lépe kontrolovat.

f) **Noste vhodný oděv. Nenoste volné oblečení ani šperky. Vlasy, oděv a rukavice udržujte v bezpečné vzdálenosti od pohyblivých částí.** Volný a nepřiléhavý oděv, šperky nebo dlouhé vlasy mohou být pohyblivými částmi zachyceny.

g) **Pokud lze namontovat zařízení pro odsávání a zachytávání prachu, ujistěte se, zda jsou připojena a správně použita.** Použitím odsávání prachu se může snížit ohrožení prachem.

4. Manipulace s elektrickým nářadím a jeho použití

a) **Přístroj nepřetěžujte. Pro svou práci používejte elektrické nářadí vhodné k danému účelu.** S vhodným elektrickým nářadím se Vám bude v uvedeném výkonovém rozsahu pracovat lépe a bezpečněji.

b) **Nepoužívejte elektrické nářadí, jehož spínač je vadný.** Elektrické nářadí, které se již nedá zapnout nebo vypnout, představuje nebezpečí a musí se opravit.

c) **Před nastavováním nářadí, výměnou dílů příslušenství nebo odložením nářadí vytáhněte zástrčku ze zásuvky a/nebo vyjměte akumulátor.** Toto bezpečnostní opatření zabraňuje neúmyslnému spuštění elektrického nářadí.

d) **Nepoužívaná elektrická nářadí uchovávejte mimo dosah dětí. Nedovolte používat přístroj osobám, které s ním nejsou obeznámeny, nebo které nečetly tyto pokyny.** Elektrické nářadí je nebezpečné, manipulují-li s ním nezkušené osoby.

e) **Údržbu elektrických nářadí vykonávejte pečlivě. Zkontrolujte, zda jsou v pořádku pohyblivé části přístroje a zda jim není bráněno v pohybu, zda nejsou některé součásti rozbité nebo natolik poškozené, že je funkčnost elektrického nářadí omezena. Poškozené části přístroje nechte před jeho použitím opravit.** Řada úrazů má svou příčinu ve špatné údržbě elektrického nářadí.

f) **Řezné nástroje udržujte v ostrém a čistém stavu.** Pečlivě udržované řezné nástroje s ostrými řeznými hranami se méně zasekávají a snáze se vedou.

g) **Elektrické nářadí, příslušenství, výměnné nástroje atd. používejte dle těchto pokynů. Zohledňujte přitom pracovní podmínky a vykonávanou činnost.** Při použití elektrického nářadí k jiným než určeným účelům může dojít ke vzniku nebezpečných situací.

5. Manipulace s akumulátorovým nářadím a jeho použití

a) **Akumulátory nabíjejte pouze v nabíječkách doporučených výrobcem.** U nabíječky, která je určena pro určitý typ akumulátorů, hrozí nebezpečí vzniku požáru, je-li používána s jinými akumulátory.

b) **V elektrickém nářadí používejte jen akumulátory pro ně určené.** Používání jiných akumulátorů může způsobit zranění a požár.

c) **Nepoužívaný akumulátor udržujte v dostatečné vzdálenosti od kancelářských sponek, mincí, klíčů, hřebíků, šroubů a jiných drobných kovových předmětů, které mohou způsobit přemostění kontaktů.** Zkrat mezi kontakty akumulátoru může způsobit popáleniny nebo požár.

d) **Při nesprávném použití může z akumulátoru vytéct kapalina. Zabraňte kontaktu s kapalinou akumulátoru. Při náhodném kontaktu opláchněte zasažené místo vodou. Pokud kapalina vnikne do očí, vyhledejte lékařskou pomoc.** Kapalina unikající z akumulátoru může způsobit podráždění kůže nebo popáleniny.

POZOR! NEBEZPEČÍ VÝBUCHU! Nikdy nenabíjejte baterie, které nejsou určeny k nabíjení.

Chraňte akumulátor před horkem, např. také před dlouhodobým slunečním zářením, ohněm, vodou a vlhkostí. Hrozí nebezpečí výbuchu.

6. Servis

a) **Nechte elektrické nářadí opravovat pouze kvalifikovaným odborným personálem a používejte jen originální náhradní díly.** Tím zajistíte, že zůstane zachována bezpečnost elektrického nářadí.

Bezpečnostní pokyny specifické pro zarážecí přístroje

- **Vždy počítejte s tím, že v elektrickém nářadí se nachází sponky.** Bezstarostná manipulace se zarážecím přístrojem může vést k neočekávanému vystřelení sponek a zranění.
- **Elektrickým nářadím nemiřte na sebe ani na jiné osoby nacházející se v blízkosti.** Nečekaným spouštěním se vyrazí sponka, což může vést ke zranění.
- **Elektrické nářadí neuvádějte do provozu, dokud není pevně nasazeno na obrobek.** Pokud elektrické nářadí nemá kontakt s obrobkem, tak se sponka může odrazit od místa upevnění.
- **Odpojte elektrické nářadí od sítě nebo akumulátoru, jestliže se sponka zasekla v elektrickém nářadí.** Je-li zarážecí přístroj zapojen, může se při odstranění zaseknuté sponky náhodně stisknout.
- **Buďte opatrní při odstranění zaseknuté sponky.** Systém může být upnutý a sponky se mohou silně vyrazit, zatímco se snažíte odstranit sevření.
- **Nepoužívejte tento zarážecí přístroj k upevnění elektrického vedení.** Není vhodný pro instalaci elektrického vedení, izolace elektrických kabelů se může poškodit a způsobit úraz elektrickým proudem a nebezpečí požáru.

Bezpečnostní pokyny pro nabíječky

- Děti ve věku od 8 let a osoby s omezenými fyzickými, smyslovými nebo mentálními schopnostmi či nedostatkem zkušeností a znalostí mohou používat tento přístroj, avšak pouze tehdy, pokud jsou pod dohledem nebo pokud byly poučeny o bezpečném používání přístroje a pokud porozuměly z toho vyplývajícímu nebezpečí. Děti si nesmí s přístrojem hrát. Čištění a uživatelskou údržbu nesmí provádět děti bez dozoru.

Nabíječka je vhodná pouze pro provoz ve vnitřních prostorách.

⚠ VÝSTRAHA!

- Pokud je nutná výměna připojovacího kabelu, musí ji provést výrobce nebo jeho zástupce, aby se zabránilo ohrožení bezpečnosti.

Originální příslušenství / originální přídavná zařízení

- **Používejte pouze příslušenství a přídavná zařízení, uvedená v návodu k obsluze, resp. taková, jejichž upínání je s přístrojem kompatibilní.**

Před uvedením do provozu

Nabíjení akumulátoru (viz obr. A)

⚠ OPATRNĚ!

► Než akumulátor vyjmete z nabíječky, resp. jej do ní vložíte, vytáhněte vždy zástrčku ze sítě.

UPOZORNĚNÍ

► Akumulátor nikdy nenabíjejte, je-li okolní teplota nižší než 10 °C nebo vyšší než 40 °C. Pokud je nutné lithium-iontový akumulátor skladovat po delší dobu, musí se pravidelně kontrolovat stav jeho nabití. Optimální stav nabití je mezi 50 % a 80 %. Skladujte v chladu a suchu, při okolní teplotě mezi 0 °C a 50 °C.

- Zastrčte akumulátor ❹ do rychlonabíječky ⓯ (viz obr. A).
- Zastrčte síťovou zástrčku do zásuvky. LED kontrolka ⓰ svítí červeně.
- Zelená LED kontrolka ⓱ Vám signalizuje, že je nabíjení ukončené a akumulátor ❹ je připravený k použití.

⚠ POZOR!

- Jestliže bliká červená LED kontrolka ⓰, pak je akumulátor ❹ přehřátý a nelze jej nabíjet.
- Jestliže blikají společně červená a zelená LED kontrolka nabíjení ⓰ ⓱, pak je akumulátor ❹ vadný.
- Zasuňte akumulátor ❹ do přístroje.
- Mezi po sobě následujícími nabíjeními vypněte nabíječku minimálně na 15 minut. Vytáhněte síťovou zástrčku ze zásuvky.

Vložení akumulátoru do přístroje / jeho vyjmutí z přístroje

Vložení akumulátoru:

- Akumulátor ❹ musí zaskočit do přístroje.

Vyjmutí akumulátoru:

- Stiskněte tlačítko pro uvolnění akumulátoru ❸ a vyjměte akumulátor ❹.

Kontrola stavu akumulátoru

- Pro kontrolu stavu akumulátoru stiskněte tlačítko stavu akumulátoru ❻ (viz také hlavní obrázek). Stav se na LED displeji akumulátoru ❺ zobrazí takto:
- ČERVENÁ / ORANŽOVÁ / ZELENÁ = maximální nabití /
  ČERVENÁ / ORANŽOVÁ = průměrné nabití
  ČERVENÁ = slabé nabití – akumulátor je nutné nabít

Naplnění zásobníkové šachty

Před každou prací na elektrickém nářadí (např. údržba, výměna nástrojů atd.), jakož i při jeho dopravě a skladování vyjměte akumulátory z elektrického nářadí.

Neúmyslné stisknutí spouště může způsobit nebezpečí zranění.

- Z přístroje vyjměte akumulátor ❹.
- Přístroj otočte.
- Stiskněte odjištění ❼c (viz obr. B).
- Zatáhněte šoupátko zásobníku ❼ směrem dozadu (viz obr. A).
- Vložte do zásobníkové šachty ❽ sponky nebo hřebíky (viz obr. C).

UPOZORNĚNÍ

► Dbejte na správnou polohu hřebíků (viz hlavní obrázek, čelní deska ⓬ na přístroji).

- Po naplnění zasuňte odjištění ❼c až na doraz do zásobníkové šachty ❽, dokud toto nezaskočí.

UPOZORNĚNÍ

► Pomocí indikace stavu naplnění ⓫ můžete rozpoznat, zda se v zásobníku ještě nachází sponky.

Nastavení rázové síly

UPOZORNĚNÍ

► Zvolte nejnižší rázovou sílu, kterou potřebujete k sešívání. Dbejte při tom na délku použitých spon nebo hřebíků a také na pevnost zpracovávaného materiálu.

Zvýšení rázové síly:

♦ Otáčejte regulátorem rázové síly ⓮ ve směru hodinových ručiček.

Snížení rázové síly:

♦ Otáčejte regulátorem rázové síly ⓮ proti směru hodinových ručiček.

Uvedení do provozu

Zapnutí

♦ Přitlačte špičku sponkovače ⓫ na místě materiálu, které chcete sešít, dokud se nezatlačí o několik milimetrů.

♦ Stiskněte spoušť ❶.

Zapnutí pracovního LED světla

♦ Stisknutím tlačítka pracovního LED světla ❷ umožníte osvětlení pracoviště za nepříznivých světelných podmínek.

Odstraňování závad

Příčina:

Sponka blokuje přístroj.

Řešení:

♦ Z přístroje vyjměte akumulátor ❹.

♦ Přístroj otočte.

♦ Stiskněte odjištění 7a (viz obr. B).

♦ Zatáhněte šoupátko zásobníku ❼ směrem dozadu (viz obr. A). Tím uvolníte předpětí.

♦ Odstraňte sponku.

⚠ VÝSTRAHA!

■ Nedržte elektrické nářadí za spoušť ❶, jestliže se sponka zasekla v elektrickém nářadí. Při odstranění zaseknuté sponky se náhodně může stisknout spoušť ❶.

Údržba a čištění

VÝSTRAHA! NEBEZPEČÍ ZRANĚNÍ! Přístroj před jakoukoli prací na něm vypněte a vyjměte akumulátor.

■ Přístroj je bezúdržbový.

■ Přístroj musí být vždy čistý, suchý a zbavený oleje a maziv.

■ K čištění povrchu používejte suchý hadřík.

■ Dovnitř přístroje nesmí vniknout žádné tekutiny.

■ Pokud je nutné lithium-iontový akumulátor skladovat po delší dobu, musí se pravidelně kontrolovat stav jeho nabití. Optimální stav nabití je mezi 50 % a 80 %. Optimální skladovací klima je chladné a suché.

UPOZORNĚNÍ

► Neuvedené náhradní díly (jako např. spínače) můžete objednat přes naše call centrum.

Záruka společnosti Kompernass Handels GmbH

Vážená zákaznice, vážený zákazníku,

na tento přístroj získáváte záruku v trvání 3 let od data zakoupení. V případě závad tohoto výrobku máte zákonná práva vůči prodejci výrobku. Tato zákonná práva nejsou omezena naší níže uvedenou zárukou.

Záruční podmínky

Záruční doba začíná plynout dnem nákupu. Dobře uschovejte originál pokladního lístku. Tento doklad je potřebný jako důkaz o koupi.

Pokud do tří let od data zakoupení tohoto výrobku dojde k vadě materiálu nebo výrobní závadě, pak Vám podle našeho uvážení výrobek zdarma opravíme nebo vyměníme. Předpokladem této záruky je, že bude během tříleté lhůty předložen vadný přístroj a doklad o koupi (pokladní lístek) a stručně se popíše v čem závada spočívá a kdy se vyskytla.

Vztahuje-li se na závadu naše záruka, obdržíte zpět buď opravený nebo nový produkt. Opravou nebo výměnou výrobku nezačne plynout nová záruční doba.

Záruční doba a zákonné nároky vyplývající ze závad

Záručním plněním se záruční doba neprodlužuje. To platí i pro vyměněné a opravené součásti. Poškození nebo vady vyskytující se případně již při nákupu se musí oznámit ihned po vybalení. Po uplynutí záruční doby podléhají veškeré opravy zpoplatnění.

Rozsah záruky

Přístroj byl vyroben pečlivě podle přísných směrnic kvality a před expedicí byl svědomitě vyzkoušen.

Záruka se vztahuje na materiálové nebo výrobní vady. Tato záruka se nevztahuje na součásti produktu, které jsou vystaveny normálnímu opotřebení, a proto je lze považovat za opotřebovatelné díly nebo za poškození křehkých součástí jako jsou např. spínače, akumulátory, formy na pečení nebo části, které jsou vyrobeny ze skla.

Tato záruka zaniká, pokud je výrobek poškozen, nebyl řádně používán nebo udržován. Pro zajištění správného používání výrobku se musí přesně dodržovat všechny pokyny uvedené v návodu k obsluze. Účelům použití a úkonům, které se v návodu k obsluze nedoporučují nebo se před nimi varuje, je třeba se bezpodmínečně vyhnout.

Výrobek je určen pouze pro soukromé účely a ne pro komerční použití. Při nesprávném a neodborném používání, při použití násilí a při zásazích, které nebyly provedeny našimi autorizovanými servisními provozovnami, záruční nároky zanikají.

Vyřízení v případě záruky

Pro zajištění rychlého Vaší žádosti postupujte podle následujících pokynů:

- Pro všechny dotazy mějte připraven pokladní lístek a číslo výrobku (např. IAN 12345) jako doklad o koupi.
- Číslo výrobku naleznete na typovém štítku, rytině, na titulní straně svého návodu (vlevo dole) nebo jako nálepku na zadní nebo spodní straně.
- Pokud by se měly vyskytovat funkční vady nebo jiné závady, kontaktujte nejprve níže uvedené servisní oddělení **telefonicky** nebo **e-mailem**.
- Výrobek, zaevidovaný jako vadný výrobek pak můžete při přiložení dokladu o nákupu (pokladní lístek) a při uvedení, v čem spočívá vada a kdy k ní došlo, poslat výrobek pro Vás bez poštovného na adresu, kterou Vám oznámí servis.

Na webových stránkách www.lidl-service.com si můžete stáhnout tyto a mnoho dalších příruček, videí o výrobku a software.

Servis

⚠ VÝSTRAHA!

- **Nechte své přístroje opravit v servisní dílně nebo odborným elektrikářem a pouze za použití originálních náhradních dílů.** Tím se zajistí, že zůstane zachována bezpečnost přístroje.
- **Výměnu zástrčky nebo síťového kabelu svěřte vždy výrobci přístroje nebo jeho zákaznickému servisu.** Tím se zajistí, že zůstane zachována bezpečnost přístroje.

CZ **Servis Česko**
Tel.: 800143873
E-Mail: kompernass@lidl.cz
IAN 292298

Dovozce

Dbejte prosím na to, že následující adresa není adresou servisu. Kontaktujte nejprve uvedený servis.

KOMPERNASS HANDELS GMBH
BURGSTRASSE 21
DE-44867 BOCHUM
NĚMECKO
www.kompernass.com

Likvidace

Obal se skládá z ekologických materiálů, které lze zlikvidovat v komunálních sběrných dvorech.

Nevyhazujte elektrická nářadí do domovního odpadu!

V souladu s evropskou směrnicí č. 2012/19/EU musí být opotřebovaná elektrická nářadí shromažďována odděleně a odevzdána k ekologické recyklaci.

Akumulátory nevyhazujte do domovního odpadu!

Vadné nebo spotřebované akumulátory se musí recyklovat podle směrnice č. 2006/66/EC. Akumulátor a/nebo přístroj odevzdejte do příslušných sběren.
O možnostech likvidace vysloužilých elektrických nářadí / akumulátorů se informujte u svého obecního či městského úřadu.

Překlad originálu prohlášení o shodě

My, KOMPERNASS HANDELS GMBH, osoba odpovědná za dokumentaci: pan Semi Uguzlu, BURGSTR. 21, DE - 44867 BOCHUM, DEUTSCHLAND/NĚMECKO, tímto prohlašujeme, že tento výrobek je ve shodě s následujícími normami, normativními dokumenty a směrnicemi ES:

Směrnice o strojních zařízeních
(2006/42/EC)

Směrnice ES o nízkém napětí
(2014/35/EU)

Směrnice o elektromagnetické kompatibilitě
(2014/30/EU)

Směrnice o omezení používání nebezpečných látek (RoHS)
(2011/65/EU)*

*Výhradní odpovědnost za vystavení tohoto prohlášení o shodě nese výrobce. Výše popsaný předmět prohlášení je v souladu s předpisy směrnice č. 2011/65/EU Evropského parlamentu a Rady ze dne 8. června 2011 o omezení používání určitých nebezpečných látek v elektrických a elektronických zařízeních.

Použité harmonizované normy:
EN 60745-1:2009+A11
EN 60745-2-16:2010
EN 55014-1:2006+A1+A2
EN 55014-2:2015
EN 60335-1:2012 + A11:2014
EN 60335-2-29:2004 + A2:2010
EN 61000-3-2:2014
EN 61000-3-3:2013

Typové označení stroje:

Aku sponkovačka PAT 20-Li A1

Rok výroby: 11-2017

Sériové číslo: IAN 292298

Bochum, 29.11.2017

Semi Uguzlu
- manažer kvality -

Technické změny ve smyslu dalšího vývoje jsou vyhrazeny.

Objednávka náhradního akumulátoru

Chcete-li si k přístroji objednat náhradní akumulátor, můžete to pohodlně vyřídit přes internet na webových stránkách www.kompernass.com nebo telefonicky.
Cena náhradního akumulátoru je 20 eur vč. DPH a dopravného. Tento výrobek může být vzhledem k omezenému množství na skladě v krátkém čase vyprodán.

Objednávka on-line

Chcete-li si objednat náhradní akumulátor přes internetový obchod s příslušenstvím:

- V internetovém prohlížeči zadejte adresu webové stránky www.kompernass.com.
- Pro výběr požadované země a jazyka klikněte na příslušnou vlaječku vlevo nahoře.
- Nyní klikněte mezi značkami na „Parkside“ a následně vyberte svůj odpovídající přístroj, abyste vybrali vhodný náhradní akumulátor.
- Poté, co vložíte náhradní akumulátor do nákupního košíku, klikněte na virtuální tlačítko „Pokladna“ a řiďte se pokyny na obrazovce, abyste objednávku dokončili.

UPOZORNĚNÍ

► Objednávání náhradních dílů nelze v některých zemích provést on-line. V takovém případě kontaktujte servisní poradenskou linku.

- Akce je omezena na jeden kus akumulátoru na zákazníka/přístroj a na dobu dvou měsíců po období akce. Poté lze náhradní akumulátor nadále objednávat jako náhradní díl za jiných podmínek.

Telefonická objednávka

(CZ) **Servis Česko**
Tel.: 800143873
E-Mail: kompernass@lidl.cz

Aby bylo zaručeno rychlé zpracování Vaší objednávky, připravte si prosím pro všechny dotazy číslo výrobku (např. IAN 292298) přístroje. Číslo výrobku naleznete na typovém štítku nebo na titulní straně tohoto návodu.

Obsah

Úvod 38
Určené použitie 38
Vybavenie 38
Rozsah dodávky 38
Technické údaje 38

Všeobecné bezpečnostné pokyny pre elektrické náradie 39
1. Bezpečnosť na pracovisku 39
2. Elektrická bezpečnosť 40
3. Bezpečnosť osôb 40
4. Manipulácia s elektrickým náradím a jeho používanie 41
5. Používanie a manipulácia s akumulátorovým náradím 41
Bezpečnostné upozornenia špecifické pre sponkovačky 42
Bezpečnostné upozornenia pre nabíjačky 42
Originálne príslušenstvo/originálne prídavné zariadenia 42

Pred uvedením do prevádzky 43
Nabitie boxu s akumulátorom (pozri obr. A) 43
Vloženie/vybratie boxu s akumulátorom do/z prístroja 43
Kontrola stavu akumulátora 43
Naplnenie priestoru zásobníka 43
Nastavenie prieraznosti 44

Uvedenie do prevádzky 44
Zapnutie 44
Zapnutie pracovného LED svetla 44
Odstraňovanie chýb 44

Údržba a čistenie 44

Záruka spoločnosti Kompernass Handels GmbH 45

Servis 46

Dovozca 46

Likvidácia 46

Preklad originálneho vyhlásenia o zhode 47

Objednanie náhradného akumulátora 48
Objednávka online 48
Telefonická objednávka 48

AKUMULÁTOROVÝ SPONKOVAČ PAT 20-Li A1

Úvod

Srdečne vám gratulujeme ku kúpe vášho nového prístroja. Touto kúpou ste sa rozhodli pre výrobok vysokej kvality. Návod na obsluhu je súčasťou tohto výrobku. Obsahuje dôležité upozornenia týkajúce sa bezpečnosti, používania a likvidácie. Pred používaním výrobku sa oboznámte so všetkými pokynmi na obsluhu a bezpečnostnými pokynmi. Výrobok používajte iba podľa opisu a v uvedených oblastiach použitia. Pri postúpení výrobku tretej osobe odovzdajte spolu s ním aj všetky dokumenty.

Určené použitie

Prístroj je určený na súkromné použitie na prišívanie lepenky, izolačného materiálu, kože, látky (z textilných alebo prírodných vlákien) a porovnateľných materiálov k tvrdému drevu, mäkkému drevu, drevotrieskovým doskám alebo preglejke podobným materiálom. Použitie je dovolené len v suchých priestoroch. Akýkoľvek iný spôsob používania alebo úprava stroja sa považuje za používanie v rozpore s určením a je skrytým zdrojom nebezpečenstva úrazu. Za škody vzniknuté v dôsledku použitia v rozpore s určením výrobca nepreberá žiadnu zodpovednosť.
Prístroj nie je určený na komerčné používanie.

Vybavenie

❶ Spúšť
❷ Tlačidlo pre pracovné LED svetlo
❸ Tlačidlo na uvoľnenie boxu s akumulátorom
❹ Box s akumulátorom
❺ LED displeja akumulátora
❻ Tlačidlo stavu nabitia akumulátora
❼ Posúvač zásobníka
❼a Uvoľnenie
❽ Priestor zásobníka
❾ Stupnica
❿ Ukazovateľ stavu naplnenia zásobníka (spony z jemného drôtu)
⓫ Hrot sponkovačky
⓬ Čelná platnička
⓭ LED na osvetlenie pracovného miesta
⓮ Regulátor prieraznosti
⓯ Rýchlonabíjačka
⓰ Červená LED kontrolka nabíjania
⓱ Zelená LED kontrolka nabíjania

Rozsah dodávky

1 akumulátorový sponkovač
1 rýchlonabíjačka akumulátorov
1 box s akumulátorom
500 spôn 20 mm
500 klinčekov 20 mm
1 návod na obsluhu

Technické údaje

Akumulátorový sponkovač: PAT 20-Li A1

Dimenzačné napätie:	20 V ⎓ (jednosmerný prúd)
Pracovné operácie:	až do 30 rázov/min.
Kapacita priestoru zásobníka:	50 kusov

Box s akumulátorom: PAP 20 A1

Typ:	LÍTIUM-IÓNOVÝ
Dimenzačné napätie:	20 V ⎓ (jednosmerný prúd)
Kapacita:	2,0 Ah
Články:	5

Rýchlonabíjačky : PLG 20 A1

VSTUP/Input:

Dimenzačné napätie:	230 – 240 V ~, 50 Hz (striedavý prúd)
Dimenzačný príkon:	65 W
Poistka (vnútorná):	3,15 A T3.15A

VÝSTUP/Output:

Dimenzačné napätie:	21,5 V ⎓ (jednosmerný prúd)
Dimenzačný prúd:	2,4 A
Doba nabíjania:	cca 60 min.
Trieda ochrany:	II/⧈ (dvojitá izolácia)

Spony z jemného drôtu:

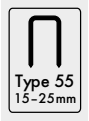

Šírka spôn: 6 mm
Dĺžka spôn: 15 – 25 mm

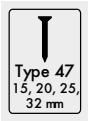

Dĺžka klincov: 15, 20, 25, 32 mm

Hodnota emisií hluku:

Nameraná hodnota hluku zistená podľa EN 60745. Vyhodnotená hodnota hladiny hluku A elektrického náradia je typicky:

Hladina akustického tlaku:	L_{pA} =	84,1	dB (A)
Neurčitosť:	K_{pA} =	3	dB
Hladina akustického výkonu:	L_{WA} =	95,1	dB (A)
Neurčitosť:	K_{WA} =	3	dB

Noste ochranu sluchu!

Celkové hodnoty vibrácií:

Celkové hodnoty vibrácií stanovené v súlade s EN 60745:

Emisná hodnota vibrácií a_h = 2,879 m/s^2

Neurčitosť K = 1,5 m/s^2

UPOZORNENIE

► Hodnota emisie vibrácií uvedená v týchto pokynoch bola nameraná v súlade s normovaným postupom merania a môže sa použiť na porovnanie prístrojov. Uvedená hodnota emisií vibrácií sa môže tiež použiť na počiatočný odhad vystavenia hluku.

⚠ VÝSTRAHA!

► Hodnota emisií vibrácií sa mení podľa používania elektrického náradia a v niektorých prípadoch môže byť väčšia ako hodnota uvedená v týchto inštrukciách. Zaťaženie vibráciami by sa mohlo podceniť, keď sa elektrické náradie používa pravidelne takýmto spôsobom. Pokúste sa zaťaženie vibráciami udržať na čo najnižšej hodnote. Príkladom opatrení na zníženie zaťaženia vibráciami je nosenie rukavíc pri používaní náradia a obmedzenie pracovného času. Musia sa pritom zohľadniť všetky podiely prevádzkového cyklu (napríklad časy, v priebehu ktorých je elektrické náradie vypnuté a časy, počas ktorých je náradie síce zapnuté, ale beží bez zaťaženia).

Všeobecné bezpečnostné pokyny pre elektrické náradie

⚠ VÝSTRAHA!

► Prečítajte si všetky bezpečnostné pokyny a upozornenia. Zanedbania pri dodržiavaní bezpečnostných pokynov a upozornení môžu mať za následok zásah elektrickým prúdom, požiar a/alebo ťažké poranenia.

Pre prípad budúceho použitia uschovajte všetky bezpečnostné pokyny a upozornenia.

Pojem „elektrické náradie“, používaný v bezpečnostných upozorneniach, sa vzťahuje na elektrické náradie napájané zo siete (so sieťovým káblom) a elektrické náradie prevádzkované s akumulátorom (bez sieťového kábla).

1. Bezpečnosť na pracovisku

a) **Udržiavajte svoje pracovisko v čistote a dobre osvetlené.** Neporiadok a neosvetlené pracovné oblasti môžu viesť k úrazom.

b) **Nepracujte s elektrickým náradím na miestach s nebezpečenstvom výbuchu, na ktorých sa nachádzajú horľavé kvapaliny, plyny alebo prach.** Z elektrického náradia vychádzajú iskry, ktoré môžu tento prach alebo výpary zapáliť.

c) **Počas používania elektrického náradia zabráňte prístupu deťom a iným osobám.** Pri odvrátení pozornosti môžete stratiť kontrolu nad prístrojom.

2. Elektrická bezpečnosť

a) **Pripájacia zástrčka elektrického náradia musí byť vhodná pre príslušnú zásuvku. Zástrčka sa nesmie žiadnym spôsobom modifikovať. Spolu s elektrickým náradím, ktoré má ochranné uzemnenie, nepoužívajte žiadne sieťové adaptéry.** Nezmenené zástrčky a vhodné zásuvky znižujú riziko zásahu elektrickým prúdom.

b) **Vyvarujte sa telesnému kontaktu s uzemnenými povrchmi, ako sú potrubia, vykurovacie telesá, sporáky a chladničky.** Ak je vaše telo uzemnené, hrozí zvýšené riziko zásahu elektrickým prúdom.

c) **Elektrické náradie chráňte pred dažďom alebo vlhkosťou.** Vniknutie vody do elektrického náradia zvyšuje riziko zásahu elektrickým prúdom.

d) **Nepoužívajte kábel na iné účely, ako napr. na nosenie, zavesenie elektrického náradia alebo vyťahovanie zástrčky z elektrickej zásuvky. Kábel udržiavajte mimo zdrojov tepla, oleja, ostrých hrán alebo pohybujúcich sa častí prístroja.** Poškodené alebo zamotané káble zvyšujú riziko zásahu elektrickým prúdom.

e) **Ak pracujete s elektrickým náradím vonku, používajte len také predlžovacie káble, ktoré sú schválené na vonkajšie použitie.** Použitie predlžovacieho kábla vhodného do vonkajšieho prostredia zníži riziko zásahu elektrickým prúdom.

f) **Ak nie je možné zabrániť prevádzke elektrického náradia vo vlhkom prostredí, použite prúdový chránič.** Použitie prúdového chrániča znižuje riziko zásahu elektrickým prúdom.

3. Bezpečnosť osôb

a) **Buďte vždy pozorní, sledujte čo robíte a pri práci s elektrickým náradím postupujte s rozvahou. Nepoužívajte elektrické náradie, ak ste unavení alebo ak ste pod vplyvom drog, alkoholu alebo liekov.** Aj okamih nepozornosti pri používaní elektrického náradia môže spôsobiť vážne zranenia.

b) **Vždy noste osobné ochranné prostriedky a ochranné okuliare.** Nosením osobných ochranných prostriedkov, ako je maska proti prachu, protišmyková bezpečnostná obuv, ochranná prilba alebo ochrana sluchu, v závislosti od druhu a použitia elektrického náradia, sa znižuje riziko poranení.

c) **Zabráňte neúmyselnému uvedeniu do prevádzky. Pred zapojením napájania elektrického náradia do siete a/alebo akumulátora a pred jeho zdvíhaním a prenášaním sa presvedčte, či je vypnuté.** Ak máte pri prenášaní elektrického náradia prst na spínači alebo ak prístroj zapojíte do zdroja elektrického prúdu v zapnutom stave, môže to viesť k úrazom.

d) **Skôr než zapnete elektrické náradie, odstráňte nastavovacie náradie alebo skrutkovače.** Náradie alebo kľúč, ktorý sa nachádza na otáčajúcej sa časti náradia, môže spôsobiť zranenia.

e) **Predchádzajte neprirodzenému držaniu tela. Majte pevný postoj a neustále udržiavajte rovnováhu.** Takto môžete elektrické náradie lepšie kontrolovať v neočakávaných situáciách.

f) **Noste vhodný odev. Nenoste voľný odev ani šperky. Vlasy, odev a rukavice udržiavajte v bezpečnej vzdialenosti od pohyblivých dielov.** Voľný odev, šperky alebo dlhé vlasy môžu byť zachytené pohybujúcimi sa časťami prístroja.

g) **Ak je možné namontovať na náradie zariadenia na odsávanie a zachytávanie prachu, presvedčte sa, či sú tieto prístroje zapojené a používané správne.** Používanie odsávania prachu môže zredukovať ohrozenie prachom.

4. Manipulácia s elektrickým náradím a jeho používanie

a) **Prístroj nepreťažujte. Pri svojej práci používajte len na to určené elektrické náradie.** So správnym elektrickým náradím pracujete lepšie a bezpečnejšie v uvedenom rozsahu jeho výkonu.

b) **Nepoužívajte elektrické náradie s poškodeným spínačom.** Elektrické náradie, ktoré sa nedá zapnúť alebo vypnúť, je nebezpečné a musí sa opraviť.

c) **Pred akýmkoľvek nastavovaním, výmenou príslušenstva alebo pred odložením prístroja vytiahnite zástrčku z elektrickej zásuvky a/alebo vyberte akumulátor.** Toto preventívne opatrenie zabraňuje neúmyselnému spusteniu elektrického náradia.

d) **Nepoužívané elektrické náradie uschovávajte mimo dosahu detí. Nedovoľte používať náradie osobám, ktoré s ním nie sú oboznámené alebo si neprečítali tieto pokyny.** Elektrické náradie je nebezpečné, ak ho používajú neskúsené osoby.

e) **O elektrické náradie sa starajte starostlivo. Skontrolujte, či pohyblivé diely fungujú správne a nie sú zaseknuté, či niektoré diely nie sú zlomené alebo poškodené tak, že by bola obmedzená funkcia elektrického náradia. Pred použitím prístroja nechajte opraviť poškodené diely.** Mnohé úrazy sú spôsobené nedostatočnou údržbou elektrického náradia.

f) **Rezné nástroje udržiavajte ostré a čisté.** Starostlivo udržiavané rezné nástroje s ostrými reznými hranami sa menej zasekávajú a ľahšie sa dajú viesť.

g) **Elektrické náradie, príslušenstvo, vložené nástroje atď. používajte v súlade s týmito inštrukciami. Zohľadnite pritom pracovné podmienky a činnosť, ktorú budete vykonávať.** Použitie elektrických náradí na iný ako určený účel použitia môže mať za následok nebezpečné situácie.

5. Používanie a manipulácia s akumulátorovým náradím

a) **Akumulátory nabíjajte len v nabíjačkách, ktoré odporúča výrobca.** Pri nabíjačkách, ktoré sú určené pre určitý druh akumulátorov, hrozí nebezpečenstvo požiaru, ak sa použijú s inými akumulátormi.

b) **V elektrických náradiach používajte len akumulátory, určené na tento účel.** Používanie iných akumulátorov môže viesť k úrazom a nebezpečenstvu požiaru.

c) **Nepoužívaný akumulátor nepribližujte ku kancelárskym sponkám, minciam, kľúčom, klincom, skrutkám a iným malým kovovým predmetom, ktoré by mohli spôsobiť premostenie kontaktov.** Skrat medzi kontaktmi akumulátora môže spôsobiť popáleniny alebo požiar.

d) **Pri nesprávnom používaní môže z akumulátora vytekať kvapalina. Zabráňte kontaktu s touto kvapalinou. Pri náhodnom kontakte miesto opláchnite vodou. Ak sa kvapalina dostane do očí, vyhľadajte dodatočne lekársku pomoc.** Unikajúca kvapalina môže spôsobiť podráždenie pokožky alebo popáleniny.

POZOR! NEBEZPEČENSTVO VÝBUCHU! Nikdy nenabíjajte akumulátory, ktoré nemožno nabíjať.

Chráňte akumulátor pred teplom, napr. aj pred trvalým slnečným žiarením, ohňom, vodou a vlhkosťou. Hrozí nebezpečenstvo výbuchu.

6. Servis

a) **Elektrické náradie smie opravovať len kvalifikovaný odborný personál a len za použitia originálnych náhradných dielov.** Takto sa zabezpečí, že zostane zachovaná bezpečnosť elektrického náradia.

Bezpečnostné upozornenia špecifické pre sponkovačky

- **Vždy myslite na to, že elektrické náradie obsahuje spony.** Nedbalé zaobchádzanie so sponkovačkou môže zapríčiniť neočakávané vystrelenie spôn a poraniť vás.
- **Elektrickým náradím nemierte na seba ani na iné osoby vo vašej blízkosti.** Neúmyselným spustením sa vystrelí spona, čo môže spôsobiť zranenia.
- **Elektrické náradie neuvádzajte do činnosti skôr, kým nie je pevne priložené k obrobku.** Ak elektrické náradie nie je v kontakte s obrobkom, môže spona odskočiť z miesta upevnenia.
- **Odpojte elektrické náradie zo siete alebo z akumulátora, ak sa v ňom zasekne spona.** Ak je sponkovacie zariadenie zapojené, môže sa pri odstraňovaní pevne zachytenej spony neúmyselne uviesť do činnosti.
- **Pri odstraňovaní pevne zaseknutej spony buďte opatrní.** Systém môže byť napnutý a spona sa môže silno vystreliť, zatiaľ čo vy sa snažíte odstrániť zablokovanie.
- **Nepoužívajte túto sponkovačku na upevnenie elektrických vedení.** Prístroj nie je vhodný na inštaláciu elektrického vedenia, môže poškodiť izoláciu elektrických káblov a spôsobiť zásah elektrickým prúdom a požiar.

Bezpečnostné upozornenia pre nabíjačky

- Tento prístroj môžu používať deti mladšie ako 8 rokov, ako aj osoby so zníženými fyzickými, zmyslovými alebo mentálnymi schopnosťami alebo s nedostatkom skúseností a vedomostí, ak sú pod dohľadom alebo ak boli o bezpečnom používaní prístroja poučené a pochopili z toho vyplývajúce nebezpečenstvá. Deti sa nesmú hrať s prístrojom. Deti nesmú vykonávať čistenie ani používateľskú údržbu bez dohľadu.

Nabíjačka je určená len na prevádzku v interiéri.

⚠ VÝSTRAHA!

- Ak je nevyhnutná výmena prípojného kábla, potom túto musí vykonať výrobca alebo ním poverený zástupca, aby nedošlo k ohrozeniu bezpečnosti.

Originálne príslušenstvo/originálne prídavné zariadenia

- **Používajte len príslušenstvo a prídavné zariadenia, ktoré sú uvedené v návode na obsluhu, príp. ktorých upnutie je kompatibilné s prístrojom.**

Pred uvedením do prevádzky

Nabitie boxu s akumulátorom (pozri obr. A)

⚠ POZOR!

► Pred vyberaním boxu s akumulátorom z nabíjačky alebo jeho vkladaním do nej vždy vytiahnite sieťovú zástrčku.

UPOZORNENIE

► Nikdy nenabíjajte box s akumulátorom pri teplote okolia nižšej ako 10 °C alebo vyššej ako 40 °C. Pri dlhšom skladovaní lítium-iónového akumulátora musíte zaistiť pravidelné kontroly jeho stavu nabitia. Optimálny stav nabitia je v rozsahu 50 % až 80 %. Klíma pri skladovaní má byť chladná a suchá s okolitou teplotou v rozpätí od 0 °C do 50 °C.

- Zastrčte box s akumulátorom ❹ do rýchlonabíjačky ⓯ (pozri obr. A).
- Zastrčte elektrickú zástrčku do zásuvky. LED kontrolka ⓰ svieti červeno.
- Zelená LED kontrolka ⓱ vám signalizuje, že nabíjanie je ukončené a box s akumulátorom ❹ je pripravený na použitie.

⚠ POZOR!

- Ak by mala červená LED kontrolka ⓰ blikať, potom je box s akumulátorom ❹ prehriaty a nemôže sa nabíjať.
- Ak blikajú červená a zelená LED kontrolka ⓰ ⓱ naraz, potom je box s akumulátorom ❹ chybný.

- Zasuňte box s akumulátorom ❹ do prístroja.
- Medzi nabíjaniami nasledujúcimi po sebe vypnite nabíjačku minimálne na 15 minút. Pritom vytiahnite sieťovú zástrčku.

Vloženie/vybratie boxu s akumulátorom do/z prístroja

Vloženie boxu s akumulátorom:

- Nechajte box s akumulátorom ❹ zaskočiť do prístroja.

Vybratie boxu s akumulátorom:

- Stlačte tlačidlo na uvoľnenie ❸ a vyberte box s akumulátorom ❹.

Kontrola stavu akumulátora

- Na kontrolu stavu nabitia akumulátora stlačte tlačidlo stavu nabitia akumulátora ❻ (pozri tiež hlavný obrázok).
  Stav sa zobrazí na LED displeji akumulátora ❺ nasledovne:
- ČERVENÁ/ORANŽOVÁ/ZELENÁ = maximálne nabitie/
  ČERVENÁ/ORANŽOVÁ = stredné nabitie
  ČERVENÁ = slabé nabitie – nabite akumulátor

Naplnenie priestoru zásobníka

Pred akýmikoľvek prácami na elektrickom náradí (napr. údržba, výmena nástroja atď.), ako aj pred jeho prepravou a odložením vyberte akumulátor z elektrického náradia.
Pri náhodnom stlačení spúšte hrozí nebezpečenstvo poranenia.

- Vyberte box s akumulátorom ❹ z prístroja.
- Prístroj otočte.
- Stlačte uvoľnenie ❼c (pozri obr. B).
- Vytiahnite posúvač zásobníka ❼ smerom dozadu (pozri obr. B).
- Priestor zásobníka ❽ naplňte sponami alebo klinčekmi (pozri obr. C).

UPOZORNENIE

► Dbajte pritom na správnu polohu klinčekov (pozri hlavný obrázok, čelná platnička ⓬ na prístroji).

- Uvoľnenie ❼c po naplnení posuňte až na doraz k priestoru zásobníka ❽, dokiaľ toto nezaskočí.

UPOZORNENIE

► Pomocou ukazovateľa stavu naplnenia zásobníka ⓫ môžete rozpoznať, či zásobník obsahuje ešte spony.

Nastavenie prieraznosti

UPOZORNENIE

► Zvoľte najnižšiu prieraznosť, ktorú potrebuje na zošívanie. Dbajte pritom na dĺžku použitých spôn alebo klinčekov, ako aj na pevnosť spracovávaného materiálu.

Zvýšenie prieraznosti:

♦ Otočte regulátor nastavenia prieraznosti ⓮ v smere hodinových ručičiek.

Zníženie prieraznosti:

♦ Otočte regulátor nastavenia prieraznosti ⓮ proti smeru hodinových ručičiek.

Uvedenie do prevádzky

Zapnutie

♦ Pritlačte hrot sponkovačky ⓫ k miestu na materiáli, ktoré chcete spájať/priklincovať, až sa stlačí niekoľko milimetrov.

♦ Stlačte spúšťač ❶.

Zapnutie pracovného LED svetla

♦ Stlačte tlačidlo pre pracovné svetlo s LED kontrolkou ❷, aby ste umožnili osvetlenie pracoviska pri nepriaznivých svetelných pomeroch.

Odstraňovanie chýb

Príčina:

Spona blokuje prístroj.

Riešenie:

♦ Vyberte box s akumulátorom ❹ z prístroja.

♦ Prístroj otočte.

♦ Stlačte uvoľnenie 7c (pozri obr. B).

♦ Vytiahnite posúvač zásobníka ❼ smerom dozadu (pozri obr. B). Tým uvoľníte predopnutie.

♦ Odstráňte spony.

⚠ VÝSTRAHA!

■ Elektrické náradie nedržte za spúšť ❶, ak sa v ňom zasekne spona. Pri odstraňovaní zaseknutej spony sa môže spúšť ❶ neúmyselne stlačiť.

Údržba a čistenie

VÝSTRAHA! NEBEZPEČENSTVO PORANENIA! Pred akýmikoľvek prácami na prístroji tento vypnite a vyberte z neho akumulátor.

■ Tento prístroj si nevyžaduje údržbu.

■ Prístroj musí byť vždy čistý, suchý a bez oleja alebo mazacích tukov.

■ Na čistenie telesa používajte suchú handru.

■ Do vnútra prístroja sa nesmú dostať žiadne tekutiny.

■ Pri dlhšom skladovaní lítium-iónového akumulátora musíte zaistiť pravidelné kontroly jeho stavu nabitia. Optimálny stav nabitia je v rozsahu 50 % až 80 %. Na uskladnenie je optimálne chladné a suché prostredie.

UPOZORNENIE

► Neuvedené náhradné diely (ako napr. spínač) si môžete objednať prostredníctvom nášho Callcentra.

Záruka spoločnosti Kompernass Handels GmbH

Vážená zákazníčka, vážený zákazník,

na tento prístroj máte záruku 3 roky od dátumu zakúpenia. V prípade nedostatkov tohto výrobku máte práva vyplývajúce zo zákona voči predajcovi tohto výrobku. Tieto Vaše práva vyplývajúce zo zákona nie sú obmedzené našou zárukou, uvedenou nižšie.

Záručné podmienky

Záručná doba začína plynúť dátumom nákupu. Prosím, uschovajte si originálny pokladničný blok. Tento doklad slúži ako doklad o zakúpení.

Ak v priebehu troch rokov od dátumu zakúpenia tohto výrobku dôjde k chybe materiálu alebo výrobnej chybe, výrobok Vám podľa nášho uváženia bezplatne opravíme alebo vymeníme. Podmienkou tohto záručného plnenia je, že počas trojročnej lehoty sa poškodený prístroj a doklad o zakúpení (pokladničný blok) predložia so stručným popisom, v čom spočíva chyba prístroja a kedy k nej došlo.

Ak je chyba pokrytá našou zárukou, zašleme Vám späť opravený alebo nový výrobok. Opravou alebo výmenou výrobku nezačína plynúť žiadna nová záručná doba.

Záručná doba a zákonné nároky na odstránenie chýb

Záručná doba sa záručným plnením nepredĺži. To platí aj pre vymenené a opravené diely. Poškodenia a chyby zistené prípadne už pri kúpe, sa musia hlásiť okamžite po vybalení. Po uplynutí záručnej doby podliehajú prípadné opravy poplatku.

Rozsah záruky

Prístroj bol starostlivo vyrobený v súlade s prísnymi smernicami kvality a pred dodaním bol svedomito preskúšaný.

Záručné plnenie sa vzťahuje na chyby materiálu a výrobné chyby. Táto záruka sa nevzťahuje na časti výrobku, ktoré sú vystavené bežnému opotrebovaniu, a preto ich možno pokladať za opotrebované diely alebo za poškodenia krehkých dielov, ako sú napríklad spínače, akumulátory, formy na pečenie alebo diely vyrobené zo skla.

Táto záruka zaniká v prípade poškodenia výrobku neodborným používaním alebo neodbornou údržbou. Na správne používanie výrobku sa musia presne dodržiavať všetky pokyny, uvedené v návode na obsluhu. Bezpodmienečne sa musí zabrániť použitiu alebo úkonom, ktoré sa v návode na obsluhu neodporúčajú alebo pred ktorými sa varuje.

Výrobok je určený len na súkromné použitie a nie na priemyselné používanie Záruka zaniká pri nesprávnom a neodbornom zaobchádzaní, pri použití násilia a pri zásahoch, ktoré neboli vykonané naším autorizovaným servisom.

Vybavenie v prípade záruky

Na zaručenie rýchleho vybavenia Vašej žiadosti postupujte podľa nasledujúcich pokynov:

- Na všetky otázky majte pripravený pokladničný doklad a číslo výrobku (napr. IAN 12345) ako doklad o nákupe.
- Číslo výrobku nájdete na výrobnom štítku, gravúre, na titulnej stránke Vášho návodu na obsluhu (dole vľavo) alebo ako nálepku na zadnej alebo spodnej strane.
- Ak dôjde k funkčným poruchám alebo iným nedostatkom, kontaktujte najprv nižšie uvedené servisné oddelenie **telefonicky** alebo **e-mailom**.
- Výrobok, zaevidovaný ako poruchový, môžete potom spolu s dokladom o nákupe (pokladničný blok) a uvedením popisu chyby a dátumu, kedy k nej došlo, bezplatne odoslať na adresu servisného strediska, ktorá Vám bude oznámená.

Na webových stránkach www.lidl-service.com si môžete stiahnuť tieto a mnoho ďalších príručok, videá o výrobkoch a softvéry.

Servis

⚠ VÝSTRAHA!

- **Opravy vašich prístrojov zverte servisnému stredisku alebo odbornému elektrikárovi a pri opravách použite iba originálne náhradné diely.** Tým sa zaistí, že sa zachová bezpečnosť prístroja.
- **Výmenu zástrčky alebo sieťového kábla nechajte vykonať len výrobcom prístroja alebo jeho zákazníckym servisom.** Tým sa zaistí, že sa zachová bezpečnosť prístroja.

(SK) **Servis Slovensko**
Tel. 0850 232001
E-Mail: kompernass@lidl.sk
IAN 292298

Dovozca

Majte na pamäti, že nižšie uvedená adresa nie je adresou servisného strediska. Najprv kontaktujte uvedené servisné stredisko.

KOMPERNASS HANDELS GMBH
BURGSTRASSE 21
DE-44867 BOCHUM
NEMECKO
www.kompernass.com

Likvidácia

Obal sa skladá z ekologických materiálov, ktoré môžete zlikvidovať v miestnych zberných surovinách.

Elektrické náradie neodhadzujte do komunálneho odpadu!

V súlade s európskou smernicou č. 2012/19/EU sa opotrebované elektrické náradie musí zberať oddelene a odvozdať za účelom ekologickej recyklácie.

Akumulátory neodhadzujte do komunálneho odpadu!

Chybné alebo použité batérie sa musia recyklovať podľa smernice č. 2006/66/EC. Akupack a/alebo prístroj odovzdajte cez ponúkané zberné zariadenia.
O možnostiach likvidácie opotrebovaných elektrických nástrojov/akupackov sa, prosím, informujte na obecnej alebo mestskej správe.

Preklad originálneho vyhlásenia o zhode

My, spoločnosť KOMPERNASS HANDELS GMBH, zodpovedná osoba za dokumentáciu:
pán Semi Uguzlu, BURGSTR. 21, DE – 44867 BOCHUM, DEUTSCHLAND/NEMECKO vyhlasujeme, že tento výrobok je v súlade s nasledovnými normami, normatívnymi dokumentmi a smernicami ES:

Smernica o strojových zariadeniach
(2006/42/EC)

Smernica ES o nízkom napätí
(2014/35/EU)

Elektromagnetická kompatibilita
(2014/30/EU)

Smernica RoHS
(2011/65/EU)*

*Výhradnú zodpovednosť za vydanie tohto vyhlásenia o zhode nesie výrobca. Vyššie opísaný predmet vyhlásenia je v súlade s predpismi smernice č. 2011/65/EU Európskeho parlamentu a Rady z 8. júna 2011 o obmedzení používania určitých nebezpečných látok v elektrických a elektronických zariadeniach.

Aplikované harmonizované normy:
EN 60745-1:2009+A11
EN 60745-2-16:2010
EN 55014-1:2006+A1+A2
EN 55014-2:2015
EN 60335-1:2012 + A11:2014
EN 60335-2-29:2004 + A2:2010
EN 61000-3-2:2014
EN 61000-3-3:2013

Typové označenie stroja:

Akumulátorový sponkovač PAT 20-Li A1

Rok výroby: 11 – 2017

Sériové číslo: IAN 292298

Bochum, 29.11.2017

Semi Uguzlu
– Manažér kvality –

Technické zmeny v zmysle ďalšieho vývoja sú vyhradené.

Objednanie náhradného akumulátora

Náhradný akumulátor pre váš prístroj si môžete objednať buď pohodlne na internete na adrese www.kompernass.com alebo telefonicky.
Cena náhradného akumulátora je 20 € vrát. DPH a dopravy. Tento výrobok sa z dôvodu obmedzených skladových zásob môže v krátkom čase vypredať.

Objednávka online

Pri objednávaní náhradného akumulátora v elektronickom obchode s príslušenstvom:

- Otvorte vo vašom internetovom prehliadači adresu www.kompernass.com.
- Kvôli výberu želanej krajiny a jazyka kliknite vľavo hore na príslušnú vlajku.
- Teraz kliknite pod značkami na „Parkside“ a následne si vyberte váš príslušný prístroj, aby ste si k nemu zvolili vhodný náhradný box s akumulátorom.
- Po vložení náhradného akumulátora do tovarového koša kliknite na ikonku „Pokladňa“ a na dokončenie objednávky postupujte podľa pokynov zobrazovaných na obrazovke.

UPOZORNENIE

► V niektorých krajinách nie je online objednávanie náhradných dielov dostupné. V takom prípade zavolajte na servisnú poradenskú linku.

- Akcia je obmedzená na jeden akumulátor na zákazníka/prístroj, takisto len na dobu jedného mesiaca po skončení akcie. Následne si náhradné akumulátory budete môcť objednať ako náhradný diel za iných podmienok.

Telefonická objednávka

(SK) **Servis Slovensko**
Tel. 0850 232001
E-Mail: kompernass@lidl.sk

Na zaistenie rýchleho spracovania vašej objednávky si pripravte, prosím, pre všetky otázky číslo tovaru (napr. IAN 292298), pridelené prístroju. Číslo tovaru nájdete na typovom štítku alebo na titulnej strane tohto návodu.

Inhaltsverzeichnis

Einleitung 50
Bestimmungsgemäßer Gebrauch 50
Ausstattung 50
Lieferumfang 50
Technische Daten 50

Allgemeine Sicherheitshinweise für Elektrowerkzeuge 51
1. Arbeitsplatz-Sicherheit 51
2. Elektrische Sicherheit 51
3. Sicherheit von Personen 52
4. Verwendung und Behandlung des Elektrowerkzeugs 52
5. Verwendung und Behandlung des Akkuwerkzeugs 53
Gerätespezifische Sicherheitshinweise für Eintreibgeräte 53
Sicherheitshinweise für Ladegeräte 54
Originalzubehör / -zusatzgeräte 54

Vor der Inbetriebnahme 54
Akku-Pack laden (siehe Abb. A) 54
Akku-Pack ins Gerät einsetzen / entnehmen 55
Akkuzustand prüfen 55
Magazinschacht bestücken 55
Schlagkraft einstellen 55

Inbetriebnahme 55
Einschalten 55
LED-Arbeitsleuchte einschalten 55
Fehler beheben 56

Wartung und Reinigung 56

Garantie der Kompernaß Handels GmbH 56

Service 57

Importeur 57

Entsorgung 58

Original-Konformitätserklärung 59

Ersatz-Akku Bestellung 60
Online-Bestellung 60
Telefonische Bestellung 60

AKKU-TACKER PAT 20-Li A1

Einleitung

Wir beglückwünschen Sie zum Kauf Ihres neuen Gerätes. Sie haben sich damit für ein hochwertiges Produkt entschieden. Die Bedienungsanleitung ist Teil dieses Produkts. Sie enthält wichtige Hinweise für Sicherheit, Gebrauch und Entsorgung. Machen Sie sich vor der Benutzung des Produkts mit allen Bedien- und Sicherheitshinweisen vertraut. Benutzen Sie das Produkt nur wie beschrieben und für die angegebenen Einsatzbereiche. Händigen Sie alle Unterlagen bei Weitergabe des Produkts an Dritte mit aus.

Bestimmungsgemäßer Gebrauch

Das Gerät ist für den privaten Gebrauch zum Heften von Pappe, Isoliermaterial, Leder, Stoff (Textil- bzw. Naturfaser) und vergleichbaren Materialien auf Hartholz, Weichholz, Spanplatten oder sperrholzähnlichem Material geeignet. Der Gebrauch ist nur in trockenen Räumen zugelassen. Jede andere Verwendung oder Veränderung der Maschine gilt als nicht bestimmungsgemäß und birgt erhebliche Unfallgefahren. Für aus bestimmungswidriger Verwendung entstandene Schäden übernimmt der Hersteller keine Haftung.
Nicht für den gewerblichen Gebrauch bestimmt.

Ausstattung

❶ Auslöser
❷ Taste für die LED-Arbeitsleuchte
❸ Taste zur Entriegelung des Akku-Packs
❹ Akku-Pack
❺ Akku-Display-LED
❻ Taste Akkuzustand
❼ Magazin-Schieber
❼a Entriegelung
❽ Magazinschacht
❾ Skalierung
❿ Füllstandsanzeige (Feindrahtklammern)
⓫ Tackernase
⓬ Stirnplatte
⓭ LED-Arbeitsleuchte
⓮ Schlagkraftregler
⓯ Schnell-Ladegerät
⓰ Rote Ladekontroll-LED
⓱ Grüne Ladekontroll-LED

Lieferumfang

1 Akku-Tacker
1 Akku-Schnellladegerät
1 Akku-Pack
500 Klammern 20 mm
500 Nägel 20 mm
1 Bedienungsanleitung

Technische Daten

Akku-Tacker:	**PAT 20-Li A1**
Bemessungsspannung:	20 V ⎓ (Gleichstrom)
Arbeitsgänge:	bis zu 30 Schläge/min
Magazin-schachtkapazität:	50 Stück

Akku-Pack: PAP 20 A1

Typ:	LITHIUM-IONEN
Bemessungsspannung:	20 V ⎓ (Gleichstrom)
Kapazität:	2,0 Ah
Zellen:	5

Akku-Schnellladegerät: PLG 20 A1

EINGANG / Input:

Bemessungsspannung:	230 - 240 V ~, 50 Hz (Wechselstrom)
Bemessungsaufnahme:	65 W
Sicherung (innen):	3,15 A T3.15A

AUSGANG / Output:

Bemessungsspannung:	21,5 V ⎓ (Gleichstrom)
Bemessungsstrom:	2,4 A
Ladedauer:	ca. 60 min
Schutzklasse:	II / ⧈ (Doppelisolierung)

Feindrahtklammern:

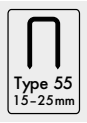

Klammerbreite:	6 mm
Klammerlänge:	15 - 25 mm

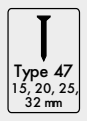

Nagellänge:	15, 20, 25, 32 mm

Geräuschemissionswert:

Messwert für Geräusch ermittelt entsprechend EN 60745. Der A-bewertete Geräuschpegel des Elektrowerkzeugs beträgt typischerweise:

Schalldruckpegel:	L_{pA} = 84,1 dB (A)
Unsicherheit:	K_{pA} = 3 dB
Schallleistungspegel:	L_{WA} = 95,1 dB (A)
Unsicherheit:	K_{WA} = 3 dB

Gehörschutz tragen!

Schwingungsgesamtwerte:

Schwingungsgesamtwerte ermittelt entsprechend EN 60745:

Schwingungsemissionswert a_h = 2,879 m/s²

Unsicherheit K = 1,5 m/s²

HINWEIS

- Der in diesen Anweisungen angegebene Schwingungsemissionswert ist entsprechend einem genormten Messverfahren gemessen worden und kann für den Gerätevergleich verwendet werden. Der angegebene Schwingungsemissionswert kann auch zu einer einleitenden Einschätzung der Aussetzung verwendet werden.

⚠ WARNUNG!

- Der Schwingungsemissionswert wird sich entsprechend dem Einsatz des Elektrowerkzeugs verändern und kann in manchen Fällen über dem in diesen Anweisungen angegebenen Wert liegen. Die Schwingungsbelastung könnte unterschätzt werden, wenn das Elektrowerkzeug regelmäßig in solcher Weise verwendet wird. Versuchen Sie, die Belastung durch Vibrationen so gering wie möglich zu halten. Beispielhafte Maßnahmen zur Verringerung der Vibrationsbelastung sind das Tragen von Handschuhen beim Gebrauch des Werkzeuges und die Begrenzung der Arbeitszeit. Dabei sind alle Anteile des Betriebszyklus zu berücksichtigen (beispielsweise Zeiten, in denen das Elektrowerkzeug abgeschaltet ist, und solche, in denen es zwar eingeschaltet ist, aber ohne Belastung läuft).

Allgemeine Sicherheitshinweise für Elektrowerkzeuge

⚠ WARNUNG!

- Lesen Sie alle Sicherheitshinweise und Anweisungen. Versäumnisse bei der Einhaltung der Sicherheitshinweise und Anweisungen können elektrischen Schlag, Brand und/oder schwere Verletzungen verursachen.

Bewahren Sie alle Sicherheitshinweise und Anweisungen für die Zukunft auf.

Der in den Sicherheitshinweisen verwendete Begriff „Elektrowerkzeug“ bezieht sich auf netzbetriebene Elektrowerkzeuge (mit Netzkabel) und auf akkubetriebene Elektrowerkzeuge (ohne Netzkabel).

1. Arbeitsplatz-Sicherheit

a) **Halten Sie Ihren Arbeitsbereich sauber und gut beleuchtet.** Unordnung und unbeleuchtete Arbeitsbereiche können zu Unfällen führen.

b) **Arbeiten Sie mit dem Elektrowerkzeug nicht in explosionsgefährdeter Umgebung, in der sich brennbare Flüssigkeiten, Gase oder Stäube befinden.** Elektrowerkzeuge erzeugen Funken, die den Staub oder die Dämpfe entzünden können.

c) **Halten Sie Kinder und andere Personen während der Benutzung des Elektrowerkzeugs fern.** Bei Ablenkung können Sie die Kontrolle über das Gerät verlieren.

2. Elektrische Sicherheit

a) **Der Anschlussstecker des Elektrowerkzeuges muss in die Steckdose passen. Der Stecker darf in keiner Weise verändert werden. Verwenden Sie keine Adapterstecker gemeinsam mit schutzgeerdeten Elektrowerkzeugen.** Unveränderte Stecker und passende Steckdosen verringern das Risiko eines elektrischen Schlages.

b) **Vermeiden Sie Körperkontakt mit geerdeten Oberflächen, wie von Rohren, Heizungen, Herden und Kühlschränken.** Es besteht ein erhöhtes Risiko durch elektrischen Schlag, wenn Ihr Körper geerdet ist.

c) **Halten Sie Elektrowerkzeuge von Regen oder Nässe fern.** Das Eindringen von Wasser in ein Elektrogerät erhöht das Risiko eines elektrischen Schlages.

d) **Zweckentfremden Sie das Kabel nicht, um das Elektrowerkzeug zu tragen, aufzuhängen oder um den Stecker aus der Steckdose zu ziehen. Halten Sie das Kabel fern von Hitze, Öl, scharfen Kanten oder sich bewegenden Geräteteilen.** Beschädigte oder verwickelte Kabel erhöhen das Risiko eines elektrischen Schlages.

e) **Wenn Sie mit einem Elektrowerkzeug im Freien arbeiten, verwenden Sie nur Verlängerungskabel, die auch für den Außenbereich zugelassen sind.** Die Anwendung eines für den Außenbereich geeigneten Verlängerungskabels verringert das Risiko eines elektrischen Schlages.

f) **Wenn der Betrieb des Elektrowerkzeuges in feuchter Umgebung nicht vermeidbar ist, verwenden Sie einen Fehlerstromschutzschalter.** Der Einsatz eines Fehlerstromschutzschalters vermindert das Risiko eines elektrischen Schlages.

3. Sicherheit von Personen

a) **Seien Sie stets aufmerksam, achten Sie darauf, was Sie tun und gehen Sie mit Vernunft an die Arbeit mit einem Elektrowerkzeug. Benutzen Sie kein Elektrowerkzeug, wenn Sie müde sind oder unter dem Einfluss von Drogen, Alkohol oder Medikamenten stehen.** Ein Moment der Unachtsamkeit beim Gebrauch des Elektrowerkzeuges kann zu ernsthaften Verletzungen führen.

b) **Tragen Sie persönliche Schutzausrüstung und immer eine Schutzbrille.** Das Tragen persönlicher Schutzausrüstung wie Staubmaske, rutschfeste Sicherheitsschuhe, Schutzhelm oder Gehörschutz, je nach Art und Einsatz des Elektrowerkzeuges, verringert das Risiko von Verletzungen.

c) **Vermeiden Sie eine unbeabsichtigte Inbetriebnahme. Vergewissern Sie sich, dass das Elektrowerkzeug ausgeschaltet ist, bevor Sie es an die Stromversorgung und / oder den Akku anschließen, es aufnehmen oder tragen.** Wenn Sie beim Tragen des Elektrowerkzeuges den Finger am Schalter haben oder das Gerät bereits eingeschaltet an die Stromversorgung anschließen, kann dies zu Unfällen führen.

d) **Entfernen Sie Einstellwerkzeuge oder Schraubenschlüssel, bevor Sie das Elektrowerkzeug einschalten.** Ein Werkzeug oder Schlüssel, der sich in einem drehenden Geräteteil befindet, kann zu Verletzungen führen.

e) **Vermeiden Sie eine abnormale Körperhaltung. Sorgen Sie für einen sicheren Stand und halten Sie jederzeit das Gleichgewicht.** Dadurch können Sie das Elektrowerkzeug in unerwarteten Situationen besser kontrollieren.

f) **Tragen Sie geeignete Kleidung. Tragen Sie keine weite Kleidung oder Schmuck. Halten Sie Haare, Kleidung und Handschuhe fern von sich bewegenden Teilen.** Lockere Kleidung, Schmuck oder lange Haare können von sich bewegenden Teilen erfasst werden.

g) **Wenn Staubabsaug- und -auffangeinrichtungen montiert werden können, vergewissern Sie sich, dass diese angeschlossen sind und richtig verwendet werden.** Die Verwendung einer Staubabsaugung kann Gefährdungen durch Staub verringern.

4. Verwendung und Behandlung des Elektrowerkzeugs

a) **Überlasten Sie das Gerät nicht. Verwenden Sie für Ihre Arbeit das dafür bestimmte Elektrowerkzeug.** Mit dem passenden Elektrowerkzeug arbeiten Sie besser und sicherer im angegebenen Leistungsbereich.

b) **Benutzen Sie kein Elektrowerkzeug, dessen Schalter defekt ist.** Ein Elektrowerkzeug, das sich nicht mehr ein- oder ausschalten lässt, ist gefährlich und muss repariert werden.

c) **Ziehen Sie den Stecker aus der Steckdose und / oder entfernen Sie den Akku, bevor Sie Geräteeinstellungen vornehmen, Zubehörteile wechseln oder das Gerät weglegen.** Diese Vorsichtsmaßnahme verhindert den unbeabsichtigten Start des Elektrowerkzeuges.

d) **Bewahren Sie unbenutzte Elektrowerkzeuge außerhalb der Reichweite von Kindern auf. Lassen Sie Personen das Gerät nicht benutzen, die mit diesem nicht vertraut sind oder diese Anweisungen nicht gelesen haben.** Elektrowerkzeuge sind gefährlich, wenn sie von unerfahrenen Personen benutzt werden.

e) **Pflegen Sie Elektrowerkzeuge mit Sorgfalt. Kontrollieren Sie, ob bewegliche Teile einwandfrei funktionieren und nicht klemmen, ob Teile gebrochen oder so beschädigt sind, dass die Funktion des Elektrowerkzeuges beeinträchtigt ist. Lassen Sie beschädigte Teile vor dem Einsatz des Gerätes reparieren.** Viele Unfälle haben ihre Ursache in schlecht gewarteten Elektrowerkzeugen.

f) **Halten Sie Schneidwerkzeuge scharf und sauber.** Sorgfältig gepflegte Schneidwerkzeuge mit scharfen Schneidkanten verklemmen sich weniger und sind leichter zu führen.

g) **Verwenden Sie Elektrowerkzeug, Zubehör, Einsatzwerkzeuge usw. entsprechend diesen Anweisungen. Berücksichtigen Sie dabei die Arbeitsbedingungen und die auszuführende Tätigkeit.** Der Gebrauch von Elektrowerkzeugen für andere als die vorgesehenen Anwendungen kann zu gefährlichen Situationen führen.

5. Verwendung und Behandlung des Akkuwerkzeugs

a) **Laden Sie die Akkus nur in Ladegeräten auf, die vom Hersteller empfohlen werden.** Für ein Ladegerät, das für eine bestimmte Art von Akkus geeignet ist, besteht Brandgefahr, wenn es mit anderen Akkus verwendet wird.

b) **Verwenden Sie nur die dafür vorgesehenen Akkus in den Elektrowerkzeugen.** Der Gebrauch von anderen Akkus kann zu Verletzungen und Brandgefahr führen.

c) **Halten Sie den nicht benutzten Akku fern von Büroklammern, Münzen, Schlüsseln, Nägeln, Schrauben oder anderen kleinen Metallgegenständen, die eine Überbrückung der Kontakte verursachen könnten.** Ein Kurzschluss zwischen den Akkukontakten kann Verbrennungen oder Feuer zur Folge haben.

d) **Bei falscher Anwendung kann Flüssigkeit aus dem Akku austreten. Vermeiden Sie den Kontakt damit. Bei zufälligem Kontakt mit Wasser abspülen. Wenn die Flüssigkeit in die Augen kommt, nehmen Sie zusätzlich ärztliche Hilfe in Anspruch.** Austretende Akkuflüssigkeit kann zu Hautreizungen oder Verbrennungen führen.

VORSICHT! EXPLOSIONSGEFAHR! Laden Sie nicht aufladbare Batterien niemals auf.

Schützen Sie den Akku vor Hitze, z. B. auch vor dauernder Sonneneinstrahlung, Feuer, Wasser und Feuchtigkeit. Es Besteht Explosionsgefahr.

6. Service

a) **Lassen Sie Ihr Elektrowerkzeug nur von qualifiziertem Fachpersonal und nur mit Original-Ersatzteilen reparieren.** Damit wird sichergestellt, dass die Sicherheit des Elektrowerkzeugs erhalten bleibt.

Gerätespezifische Sicherheitshinweise für Eintreibgeräte

- **Gehen Sie immer davon aus, dass das Elektrowerkzeug Klammern enthält.** Die sorglose Handhabung des Eintreibgerätes kann zum unerwarteten Ausschießen von Klammern führen und Sie verletzen.
- **Zielen Sie mit dem Elektrowerkzeug nicht auf sich selbst oder andere Personen in der Nähe.** Durch unerwartetes Auslösen wird eine Klammer ausgestoßen, was zu Verletzungen führen kann.
- **Betätigen Sie das Elektrowerkzeug nicht, bevor es fest auf das Werkstück gesetzt ist.** Wenn das Elektrowerkzeug keinen Kontakt mit dem Werkstück hat, kann die Klammer von der Befestigungsstelle abprallen.
- **Trennen Sie das Elektrowerkzeug vom Netz oder vom Akku, wenn die Klammer im Elektrowerkzeug klemmt.** Wenn das Eintreibgerät angeschlossen ist, kann es beim Entfernen einer fest sitzenden Klammer versehentlich betätigt werden.
- **Seien Sie vorsichtig beim Entfernen einer fest sitzenden Klammer.** Das System kann gespannt sein und die Klammer kräftig ausgestoßen werden, während Sie versuchen die Verklemmung zu beseitigen.

- **Verwenden Sie dieses Eintreibgerät nicht zur Befestigung von Elektroleitungen.** Es ist nicht für die Installation von Elektroleitungen geeignet, kann die Isolierung von Elektrokabeln beschädigen und so elektrischen Schlag und Feuergefahren verursachen.

Sicherheitshinweise für Ladegeräte

- Dieses Gerät kann von Kindern ab 8 Jahren und darüber sowie von Personen mit verringerten physischen, sensorischen oder mentalen Fähigkeiten oder Mangel an Erfahrung und Wissen benutzt werden, wenn sie beaufsichtigt oder bezüglich des sicheren Gebrauchs des Gerätes unterwiesen wurden und die daraus resultierenden Gefahren verstehen. Kinder dürfen nicht mit dem Gerät spielen. Reinigung und Benutzer-Wartung dürfen nicht von Kindern ohne Beaufsichtigung durchgeführt werden.

Das Ladegerät ist nur für den Betrieb im Innenbereich geeignet.

⚠ WARNUNG!

- Wenn ein Ersatz der Anschlussleitung erforderlich ist, dann ist dies vom Hersteller oder seinem Vertreter auszuführen, um Sicherheitsgefährdungen zu vermeiden.

Originalzubehör / -zusatzgeräte

- **Benutzen Sie nur Zubehör und Zusatzgeräte, die in der Bedienungsanleitung angegeben sind bzw. deren Aufnahme mit dem Gerät kompatibel ist.**

Vor der Inbetriebnahme

Akku-Pack laden (siehe Abb. A)

⚠ VORSICHT!

► Ziehen Sie immer den Netzstecker, bevor Sie den Akku-Pack aus dem Ladegerät nehmen bzw. einsetzen.

HINWEIS

► Laden Sie den Akku-Pack nie, wenn die Umgebungstemperatur unterhalb 10 °C oder oberhalb 40 °C liegt. Soll ein Lithium-Ionen-Akku längere Zeit gelagert werden, muss regelmäßig der Ladezustand kontrolliert werden. Der optimale Ladezustand liegt zwischen 50 % und 80 %. Das Lagerungsklima soll kühl und trocken sein in einer Umgebungstemperatur zwischen 0 °C und 50 °C.

- Stecken Sie den Akku-Pack ❹ in das Schnell-Ladegerät ⓯ (siehe Abb. A).
- Stecken Sie den Netzstecker in die Steckdose. Die Kontroll-LED ⓰ leuchtet rot.
- Die grüne Kontroll-LED ⓱ signalisiert Ihnen, dass der Ladevorgang abgeschlossen und der Akku-Pack ❹ einsatzbereit ist.

⚠ ACHTUNG!

- Sollte die rote Kontroll-LED ⓰ blinken, dann ist der Akku-Pack ❹ überhitzt und kann nicht aufgeladen werden.
- Sollte die rote und grüne Kontroll-LED ⓰ ⓱ gemeinsam blinken, dann ist der Akku-Pack ❹ defekt.

- Schieben Sie den Akku-Pack ❹ in das Gerät ein.
- Schalten Sie das Ladegerät zwischen aufeinanderfolgenden Ladevorgängen für mindestens 15 Minuten ab.
  Ziehen Sie dazu den Netzstecker.

Akku-Pack ins Gerät einsetzen / entnehmen

Akku-Pack einsetzen:

- Lassen Sie den Akku-Pack ❹ in das Gerät einrasten.

Akku-Pack entnehmen:

- Drücken Sie die Taste zur Entriegelung ❸ und entnehmen Sie den Akku-Pack ❹.

Akkuzustand prüfen

- Drücken Sie zum Prüfen des Akkuzustands die Taste Akkuzustand ❻ (siehe auch Hauptabbildung).
  Der Zustand wird in der Akku-Display-LED ❺ wie folgt angezeigt:
- ROT / ORANGE / GRÜN = maximale Ladung / ROT / ORANGE = mittlere Ladung
  ROT = schwache Ladung – Akku aufladen

Magazinschacht bestücken

Nehmen Sie den Akku vor allen Arbeiten am Elektrowerkzeug (z. B. Wartung, Werkzeugwechsel etc.) sowie bei dessen Transport und Aufbewahrung aus dem Elektrowerkzeug.
Bei unbeabsichtigtem Betätigen des Auslösers besteht Verletzungsgefahr.

- Nehmen Sie den Akku-Pack ❹ aus dem Gerät.
- Drehen Sie das Gerät um.
- Drücken Sie die Entriegelung ❼c zusammen (siehe Abb. B).
- Ziehen Sie den Magazin-Schieber ❼ nach hinten (siehe Abb. B).
- Befüllen Sie den Magazinschacht ❽ mit Klammern oder Nägeln (siehe Abb. C).

HINWEIS

► Beachten Sie hierbei die richtige Position für die Nägel (siehe Hauptabbildung, Stirnplatte ⓬ auf dem Gerät).

- Schieben Sie nach dem Befüllen die Entriegelung ❼c bis zum Anschlag in den Magazinschacht ❽ bis diese einrastet.

HINWEIS

► Mit der Füllstandsanzeige ❿ können Sie erkennen, ob das Magazin noch Klammern enthält.

Schlagkraft einstellen

HINWEIS

► Wählen Sie die geringste Schlagkraft aus, die Sie zum Heften benötigen. Beachten Sie dabei die Länge der verwendeten Klammern oder Nägel, sowie die Festigkeit des zu verarbeitenden Materials.

Schlagkraft erhöhen:

- Drehen Sie den Schlagkraftregler ⓮ im Uhrzeigersinn.

Schlagkraft verringern:

- Drehen Sie den Schlagkraftregler ⓮ gegen den Uhrzeigersinn.

Inbetriebnahme

Einschalten

- Drücken Sie die Tackernase ⓫ an die Stelle des Materials, die Sie heften möchten, bis sich diese einige Millimeter eindrückt.
- Drücken Sie den Auslöser ❶.

LED-Arbeitsleuchte einschalten

- Drücken Sie die Taste für die LED-Arbeitsleuchte ❷, um ein Ausleuchten des Arbeitsplatzes bei ungünstigen Lichtverhältnissen zu ermöglichen.

Fehler beheben

Ursache:

Eine Klammer blockiert das Gerät.

Lösung:

- Nehmen Sie den Akku-Pack ❹ aus dem Gerät.
- Drehen Sie das Gerät um.
- Drücken Sie die Entriegelung ❼c zusammen (siehe Abb. B).
- Ziehen Sie den Magazin-Schieber ❼ nach hinten (siehe Abb. B). Sie lösen dadurch die Vorspannung.
- Entfernen Sie die Klammer.

⚠ WARNUNG!

- Halten Sie das Elektrowerkzeug nicht am Auslöser ❶, wenn die Klammer im Elektrowerkzeug klemmt. Beim Entfernen einer verklemmten Klammer kann der Auslöser ❶ versehentlich betätigt werden.

Wartung und Reinigung

WARNUNG! VERLETZUNGSGEFAHR! Schalten Sie vor allen Arbeiten am Gerät das Gerät aus und entnehmen Sie den Akku.

- Das Gerät ist wartungsfrei.
- Das Gerät muss stets sauber, trocken und frei von Öl oder Schmierfetten sein.
- Verwenden Sie zum Reinigen des Gehäuses ein trockenes Tuch.
- Es dürfen keine Flüssigkeiten in das innere des Gerätes gelangen.
- Soll ein Lithium-Ionen-Akku längere Zeit gelagert werden, muss regelmäßig der Ladezustand kontrolliert werden. Der optimale Ladezustand liegt zwischen 50 % und 80 %. Das optimale Lagerungsklima ist kühl und trocken.

HINWEIS

► Nicht aufgeführte Ersatzteile (wie z. B. Schalter) können Sie über unsere Callcenter bestellen.

Garantie der Kompernaß Handels GmbH

Sehr geehrte Kundin, sehr geehrter Kunde,

Sie erhalten auf dieses Gerät 3 Jahre Garantie ab Kaufdatum. Im Falle von Mängeln dieses Produkts stehen Ihnen gegen den Verkäufer des Produkts gesetzliche Rechte zu. Diese gesetzlichen Rechte werden durch unsere im Folgenden dargestellte Garantie nicht eingeschränkt.

Garantiebedingungen

Die Garantiefrist beginnt mit dem Kaufdatum. Bitte bewahren Sie den Original-Kassenbon gut auf. Diese Unterlage wird als Nachweis für den Kauf benötigt.

Tritt innerhalb von drei Jahren ab dem Kaufdatum dieses Produkts ein Material- oder Fabrikationsfehler auf, wird das Produkt von uns – nach unserer Wahl – für Sie kostenlos repariert oder ersetzt. Diese Garantieleistung setzt voraus, dass innerhalb der Drei-Jahres-Frist das defekte Gerät und der Kaufbeleg (Kassenbon) vorgelegt und schriftlich kurz beschrieben wird, worin der Mangel besteht und wann er aufgetreten ist.

Wenn der Defekt von unserer Garantie gedeckt ist, erhalten Sie das reparierte oder ein neues Produkt zurück. Mit Reparatur oder Austausch des Produkts beginnt kein neuer Garantiezeitraum.

Garantiezeit und gesetzliche Mängelansprüche

Die Garantiezeit wird durch die Gewährleistung nicht verlängert. Dies gilt auch für ersetzte und reparierte Teile. Eventuell schon beim Kauf vorhandene Schäden und Mängel müssen sofort nach dem Auspacken gemeldet werden. Nach Ablauf der Garantiezeit anfallende Reparaturen sind kostenpflichtig.

Garantieumfang

Das Gerät wurde nach strengen Qualitätsrichtlinien sorgfältig produziert und vor Auslieferung gewissenhaft geprüft.

Die Garantieleistung gilt für Material- oder Fabrikationsfehler. Diese Garantie erstreckt sich nicht auf Produktteile, die normaler Abnutzung ausgesetzt sind und daher als Verschleißteile angesehen werden können oder für Beschädigungen an zerbrechlichen Teilen, z. B. Schalter, Akkus, Backformen oder Teile die aus Glas gefertigt sind.

Diese Garantie verfällt, wenn das Produkt beschädigt, nicht sachgemäß benutzt oder gewartet wurde. Für eine sachgemäße Benutzung des Produkts sind alle in der Bedienungsanleitung aufgeführten Anweisungen genau einzuhalten. Verwendungszwecke und Handlungen, von denen in der Bedienungsanleitung abgeraten oder vor denen gewarnt wird, sind unbedingt zu vermeiden.

Das Produkt ist nur für den privaten und nicht für den gewerblichen Gebrauch bestimmt. Bei missbräuchlicher und unsachgemäßer Behandlung, Gewaltanwendung und bei Eingriffen, die nicht von unserer autorisierten Service-Niederlassung vorgenommen wurden, erlischt die Garantie.

Abwicklung im Garantiefall

Um eine schnelle Bearbeitung ihres Anliegens zu gewährleisten, folgen Sie bitte den folgenden Hinweisen:

- Bitte halten Sie für alle Anfragen den Kassenbon und die Artikelnummer (z. B. IAN 12345) als Nachweis für den Kauf bereit.
- Die Artikelnummer entnehmen Sie bitte dem Typenschild, einer Gravur, auf dem Titelblatt ihrer Anleitung (unten links) oder als Aufkleber auf der Rück- oder Unterseite.
- Sollten Funktionsfehler oder sonstige Mängel auftreten, kontaktieren Sie zunächst die nachfolgend benannte Serviceabteilung **telefonisch** oder per **E-Mail**.
- Ein als defekt erfasstes Produkt können Sie dann unter Beifügung des Kaufbelegs (Kassenbon) und der Angabe, worin der Mangel besteht und wann er aufgetreten ist, für Sie portofrei an die Ihnen mitgeteilte Service-Anschrift übersenden.

Auf www.lidl-service.com können Sie diese und viele weitere Handbücher, Produktvideos und Software herunterladen.

Service

⚠ WARNUNG!

- ► **Lassen Sie Ihre Geräte von der Servicestelle oder einer Elektrofachkraft und nur mit Original-Ersatzteilen reparieren.** Damit wird sichergestellt, dass die Sicherheit des Gerätes erhalten bleibt.
- ► **Lassen Sie den Austausch des Steckers oder der Netzleitung immer vom Hersteller des Gerätes oder seinem Kundendienst ausführen.** Damit wird sichergestellt, dass die Sicherheit des Gerätes erhalten bleibt.

DE **Service Deutschland**
Tel.: 0800 5435 111 (Kostenfrei aus dem dt. Festnetz/Mobilfunknetz)
E-Mail: kompernass@lidl.de

AT **Service Österreich**
Tel.: 0820 201 222 (0,15 EUR/Min.)
E-Mail: kompernass@lidl.at

CH **Service Schweiz**
Tel.: 0842 665566 (0,08 CHF/Min., Mobilfunk max. 0,40 CHF/Min.)
E-Mail: kompernass@lidl.ch

IAN 292298

Importeur

Bitte beachten Sie, dass die folgende Anschrift keine Serviceanschrift ist. Kontaktieren Sie zunächst die benannte Servicestelle.

KOMPERNASS HANDELS GMBH
BURGSTRASSE 21
DE - 44867 BOCHUM
GERMANY
www.kompernass.com

Entsorgung

Die Verpackung besteht aus umweltfreundlichen Materialien, die Sie über die örtlichen Recyclingstellen entsorgen können.

Werfen Sie Elektrowerkzeuge nicht in den Hausmüll!

Gemäß Europäischer Richtlinie 2012/19/EU müssen verbrauchte Elektrowerkzeuge getrennt gesammelt und einer umweltgerechten Wiederverwertung zugeführt werden.

Werfen Sie Akkus nicht in den Hausmüll!

Defekte oder verbrauchte Akkus müssen gemäß Richtlinie 2006/66/EC recycelt werden. Geben Sie Akku-Pack und / oder das Gerät über die angebotenen Sammeleinrichtungen zurück.
Über Entsorgungsmöglichkeiten für ausgediente Elektrowerkzeuge / Akku-Pack informieren Sie sich bitte bei Ihrer Gemeinde- oder Stadtverwaltung.

Original-Konformitätserklärung

Wir, KOMPERNASS HANDELS GMBH, Dokumentenverantwortlicher: Herr Semi Uguzlu, BURGSTR. 21, DE - 44867 BOCHUM, DEUTSCHLAND, erklären hiermit, dass dieses Produkt mit den folgenden Normen, normativen Dokumenten und EG-Richtlinien übereinstimmt:

Maschinenrichtlinie
(2006/42/EG)

EG-Niederspannungsrichtlinie
(2014/35/EU)

Elektromagnetische Verträglichkeit
(2014/30/EU)

RoHS Richtlinie
(2011/65/EU)*

*Die alleinige Verantwortung für die Ausstellung dieser Konformitätserklärung trägt der Hersteller.
Der oben beschriebene Gegenstand der Erklärung erfüllt die Vorschriften der Richtlinie 2011/65/EU des Europäischen Parlaments und des Rates vom 8. Juni 2011 zur Beschränkung der Verwendung bestimmter gefährlicher Stoffe in Elektro- und Elektronikgeräten.

Angewandte harmonisierte Normen:
EN 60745-1:2009+A11
EN 60745-2-16:2010
EN 55014-1:2006+A1+A2
EN 55014-2:2015
EN 60335-1:2012 + A11:2014
EN 60335-2-29:2004 + A2:2010
EN 61000-3-2:2014
EN 61000-3-3:2013

Typbezeichnung der Maschine:

Akku-Tacker PAT 20-Li A1

Herstellungsjahr: 11-2017

Seriennummer: IAN 292298

Bochum, 29.11.2017

CE

Semi Uguzlu
- Qualitätsmanager -

Technische Änderungen im Sinne der Weiterentwicklung sind vorbehalten.

Ersatz-Akku Bestellung

Wenn Sie einen Ersatz-Akku für Ihr Gerät bestellen möchten, so können Sie dies entweder bequem im Internet unter www.kompernass.com oder telefonisch abwickeln.
Der Preis des Ersatz-Akkus beträgt 20 € inkl. MwSt. und Versand. Dieser Artikel kann aufgrund begrenzter Vorratsmenge nach kurzer Zeit ausverkauft sein.

Online-Bestellung

Um einen Ersatz-Akku über den Zubehör-Shop zu bestellen:

- Rufen Sie mit Ihrem Internetbrowser die Seite www.kompernass.com auf.
- Klicken Sie links oben auf die entsprechende Flagge, um das gewünschte Land und die Sprache auszuwählen.
- Klicken Sie jetzt unter Marken auf „Parkside“ und wählen Sie anschließend Ihr entsprechendes Gerät aus, um den passenden Ersatz-Akku auszuwählen.
- Nachdem Sie den Ersatz-Akku in den Warenkorb gelegt haben, klicken Sie auf die Schaltfläche „Kasse“ und befolgen die auf dem Bildschirm angezeigten Anweisungen, um den Bestellvorgang abzuschließen.

HINWEIS

► Die Bestellung von Ersatzteilen kann in einigen Ländern nicht online vorgenommen werden. Kontaktieren Sie in diesem Fall bitte die Service-Hotline.

- Die Aktion ist begrenzt auf einen Akku pro Kunde / Gerät, sowie auf eine Laufzeit von zwei Monaten nach dem Aktionszeitraum. Danach kann der Ersatzakku als Ersatzteil zu anderen Konditionen weiterhin bestellt werden.

Telefonische Bestellung

(DE) **Service Deutschland**
Tel.: 0800 5435 111 (Kostenfrei aus dem dt. Festnetz/Mobilfunknetz)

(AT) **Service Österreich**
Tel.: 0820 201 222 (0,15 EUR/Min.)
E-Mail: kompernass@lidl.at

(CH) **Service Schweiz**
Tel.: 0842 665566 (0,08 CHF/Min., Mobilfunk max. 0,40 CHF/Min.)
E-Mail: kompernass@lidl.ch

Um eine schnelle Bearbeitung Ihrer Bestellung zu gewährleisten, halten Sie bitte für alle Anfragen die Artikelnummer (z. B. IAN 292298) des Gerätes bereit. Die Artikelnummer entnehmen Sie bitte dem Typenschild oder dem Titelblatt dieser Anleitung.

KOMPERNASS HANDELS GMBH
BURGSTRASSE 21
DE-44867 BOCHUM
GERMANY
www.kompernass.com

Információk állása · Stanje informacij · Stav informací
Stav informácií · Stand der Informationen:
11 / 2017 Ident.-No.: PAT20-LiA1-112017-1

IAN 292298