FOOD PROCESSOR KM 600 A1

(BG)

КУХНЕНСКА МАШИНА

Ръководство за експлоатация

(DE) (AT) (CH)

KÜCHENMASCHINE

Bedienungsanleitung

IAN 286005

(BG)

BG

Преди да прочетете отворете страницата с фигурите и след това се запознайте с всички функции на уреда.

DE AT CH

Klappen Sie vor dem Lesen die Seite mit den Abbildungen aus und machen Sie sich anschließend mit allen Funktionen des Gerätes vertraut.

BG	Ръководство за експлоатация	Страница	1
DE / AT / CH	Bedienungsanleitung	Seite	13

A
1
2
3
4
5
6
7

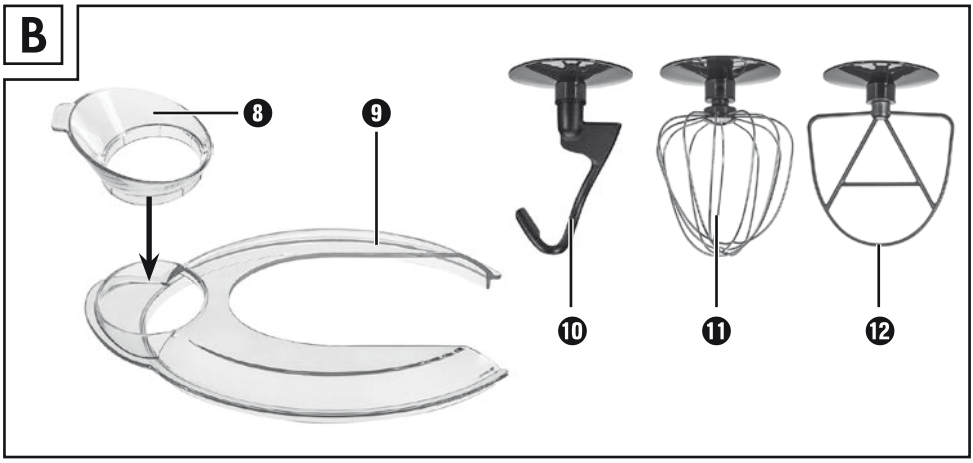
B
8
9
10
11
12

Съдържание

Въведение 2

Употреба по предназначение 2

Окомплектовка на доставката 2

Описание на уреда 2

Указания за безопасност 3

Подготовка 6

Степени на скорост 6

Работа с куката за месене, телта за разбиване и приставката за бъркане 6

След приключване на работа 7

Почистване и поддръжка 7

Почистване на корпуса 8

Почистване на принадлежностите. 8

Съхранение 8

Отстраняване на повреди 8

Технически характеристики 9

Предаване за отпадъци 9

Гаранция 9

Сервизно обслужване. 10

Вносител 11

Въведение

Поздравяваме ви за покупката на вашия нов уред.

Избрали сте висококачествен продукт. Ръководството за потребителя е неразделна част от този продукт. То съдържа важни указания относно безопасността, употребата и предаването за отпадъци. Преди да използвате продукта, се запознайте с всички указания за обслужване и безопасност. Използвайте продукта единствено според описанието и за указаните области на приложение. Предавайте продукта на трети лица заедно с цялата документация.

Употреба по предназначение

Този уред служи само за преработване на хранителни продукти в обичайни за домакинството количества. Този уред е предназначен единствено за битова употреба. Не го използвайте за професионални цели!

Този уред е предназначен само за битова употреба в затворени, защитени от дъжд помещения. Не използвайте уреда на открито!

Уредът трябва да се използва само с оригинални принадлежности.

Окомплектовка на доставката

Кухненски робот

Купа за разбъркване с капак и помощно приспособление за пълнене

Кука за месене

Тел за разбиване

Приставка за бъркане

Ръководство за потребителя

УКАЗАНИЕ

► Непосредствено след разопаковане проверете доставката за комплектност и повреди. При необходимост се обърнете към сервиза.

Описание на уреда

Фигура А:

❶ Накланящо се рамо

❷ Бутон за деблокиране

❸ Въртящ се превключвател

❹ Кабел за свързване към мрежата

❺ Основа

❻ Купа за разбъркване

❼ Задвижващ вал

Фигура Б:

❽ Помощно приспособление за пълнене

❾ Капак

❿ Кука за месене

⓫ Тел за разбиване

⓬ Приставка за бъркане

Указания за безопасност

⚠ ОПАСНОСТ – ТОКОВ УДАР!

- Включвайте уреда само към инсталиран съгласно разпоредбите и заземен контакт. Мрежовото напрежение трябва да съвпада с данните от фабричната табелка на уреда.
- По време на работа внимавайте кабелът да не се мокри или навлажнява. Прокарайте го така, че да не може да бъде притиснат или повреден.
- Дръжте кабела далече от горещи повърхности.
- Не извършвайте ремонти по уреда. Всички ремонти трябва да се извършват от сервизната служба или квалифициран специалист.
- При почистване или в случай на повреда изключвайте щепсела от контакта. Само изключване на уреда не е достатъчно, тъй като той продължава да се намира под напрежение, докато щепселът е включен в електрическия контакт.
- Изключвайте щепсела от контакта, когато уредът не се използва!
- Повредени щепсели или кабели трябва незабавно да се сменят от оторизирани специалисти или сервиз, за да се избегнат опасности.
- Уредът и захранващият кабел трябва да се държат далече от деца.

В никакъв случай не потапяйте уреда във вода или други течности.

⚠ ПРЕДУПРЕЖДЕНИЕ! ОПАСНОСТ ОТ НАРАНЯВАНЕ!

- По принцип изключвайте уреда от електрическата мрежа, когато поставяте или сваляте принадлежности. Така се избягва неволно включване на уреда.
  При възстановяване на захранването след прекъсване на тока уредът започва да работи отново!
- Винаги изключвайте уреда от мрежата, когато не е под наблюдение и преди сглобяване, разглобяване или почистване.
- Този уред не трябва да се използва от деца.
- Използвайте само оригиналните принадлежности към този уред. Възможно е принадлежности от други производители да не са подходящи и да доведат до опасности!
- Този уред може да се използва от лица с ограничени физически, сетивни или умствени възможности или без опит и/или знания, ако са под наблюдение или са инструктирани по отношение на безопасната употреба на уреда и са разбрали опасностите, произтичащи от работата с него.
- Не допускайте деца да играят с уреда.

⚠ ПРЕДУПРЕЖДЕНИЕ! ОПАСНОСТ ОТ НАРАНЯВАНЕ!

- Никога не използвайте уреда за цели, различни от описаните в настоящото ръководство за потребителя. В противен случай съществува опасност от нараняване!
- Сменяйте принадлежностите само при спрян задвижващ механизъм и при изключен мрежов щепсел! След изключване уредът работи още известно време по инерция!
- Никога не оставяйте уреда без наблюдение.
- Преди смяна на принадлежности или приставки, които се движат по време на работа, уредът трябва да се изключи от мрежата и от контакта.
- Когато уредът работи поставяйте единствено продуктите за преработка в купата за разбъркване.
- Никога не поставяйте ръцете си или несвойствени предмети в помощното приспособление за пълнене, за да избегнете наранявания и повреди на уреда.

ВНИМАНИЕ! МАТЕРИАЛНИ ЩЕТИ!

- Никога не оставяйте уреда да работи без продукти! Опасност от прегряване!
- Никога не сипвайте горещи съставки в уреда!

Подготовка

1) Извадете всички части от кутията и отстранете опаковъчния материал и евентуалните предпазни фолиа и стикери.
2) Почистете всички части, както е описано в глава „Почистване и поддръжка“. Уверете се, че всички части са напълно сухи.
3) Поставете уреда върху равна и чиста основа и го закрепете с вендузите.
4) Включете щепсела в контакта.

Степени на скорост

Степен	Приставка	Подходяща за...
ON - 2	Кука за месене ❿ Приставка за бъркане ⓬	- месене или смесване на твърдо тесто или по-твърди продукти
2 – 4	Приставка за бъркане ⓬	- смесване на гъсто кексово тесто - смесване на масло и брашно - смесване на тесто с мая
2 - 3	Кука за месене ❿	- месене на тесто с мая - месене на гъсто кексово тесто
4 – 6	Приставка за бъркане ⓬	- тесто за сладкиши - разбиване на масло със захар - тесто за сладки
6 – 7	Тел за разбиване ⓫	- бита сметана - белтъци - майонеза - разбиване на масло на пяна

Работа с куката за месене, телта за разбиване и приставката за бъркане

⚠ ПРЕДУПРЕЖДЕНИЕ! ОПАСНОСТ ОТ НАРАНЯВАНЕ!

- ► По време на работа никога не поставяйте ръка в купата за разбъркване ❻! Опасност от нараняване от въртящи се части!
- ► Сменяйте принадлежностите само при спрян задвижващ механизъм!
  След изключване задвижващият механизъм работи кратко време по инерция.
- ► В случай на повреда изключете уреда и издърпайте щепсела от контакта, за да избегнете непредвидено включване на уреда.

ВНИМАНИЕ! ОПАСНОСТ ОТ МАТЕРИАЛНИ ЩЕТИ!

- ► При работи с куката за месене ❿, телта за разбиване ⓫ или приставката за бъркане ⓬ препоръчваме да оставите уреда да се охлади след 10 минути работа.

За да подготвите уреда за работа с куката за месене ❿, телта за разбиване ⓫ и приставката за бъркане ⓬, постъпете както следва:

1) Натиснете бутона за деблокиране ❷ ⚷. Накланящото се рамо ❶ се задвижва нагоре.
2) Поставете купата за разбъркване ❻ така, че фиксаторите на купата за разбъркване ❻ да влязат в прореза на основата ❺. Завъртете купата за разбъркване ❻ по часовниковата стрелка (вж. символите 🔓 и 🔒 на основата ❺), така че да се блокира и стои неподвижно.

3) Изберете подходящата приставка ⑩ ⑪ ⑫:

Тел за разбиване ⑪ за разбиване на сметана	Приставка за бъркане ⑫ за разбъркване на кексово тесто	Кука за месене ⑩ за размесване на гъсто тесто, напр. тесто с мая

4) В зависимост от процеса на обработка монтирайте куката за месене ⑩, телта за разбиване ⑪ или приставката за разбъркване ⑫ на задвижващия вал ❼:
   - Поставете куката за месене ⑩, телта за разбиване ⑪ или приставката за бъркане ⑫ (наричана по-нататък „приставка") на задвижващия вал ❼ така, че двата метални щифта на задвижващия вал ❼ да влязат в отворите на приставката ⑩ ⑪ ⑫.
   - Натиснете силно приставката ⑩ ⑪ ⑫ към задвижващия вал ❼, така че пружината да се свие и същевременно леко завъртете приставката ⑩ ⑪ ⑫ обратно на часовниковата стрелка (посока 🔒).
   - Отпуснете приставката ⑩ ⑪ ⑫. Сега тя стои неподвижно на задвижващия вал ❼.
5) Сипете продуктите в купата за разбъркване ❻. При тежки теста внимавайте да не превишавате максимално количество брашно от 500 g.

ВНИМАНИЕ! ОПАСНОСТ ОТ МАТЕРИАЛНИ ЩЕТИ!

► При тежки теста никога не превишавайте количество брашно от 500 g!
В противен случай уредът се претоварва.

► В случай че уредът работи бавно: изключете уреда, извадете половината от тестото и месете поотделно всяка половина.

УКАЗАНИЕ

► Вземете под внимание, че по време на месенето респ. бъркането тестото в купата за разбъркване ❻ увеличава обема си или се изтласква от движението малко нагоре. Затова никога не напълвайте купата за разбъркване ❻ до ръба!

6) Натиснете бутона за деблокиране ❷ и тласнете накланящото се рамо ❶ с монтираната приставка ⑩ ⑪ ⑫ надолу в работната позиция.

УКАЗАНИЕ

► Ако желаете, можете да монтирате помощното приспособление за пълнене ❽ на капака ❾:
   - Натиснете помощното приспособление за пълнене ❽ в прореза на капака ❾.

Сега можете да сипвате продукти и по време на работа.

7) Поставете капака ❾ върху купата за разбъркване ❻.
8) Поставете въртящия се превключвател ❸ на желаната степен (вж. глава „Степени на скорост").

След приключване на работа

1) Изключете уреда с въртящия се превключвател ❸ (позиция „OFF").
2) Свалете капака ❾ от купата за разбъркване ❻.
3) Натиснете бутона за деблокиране ❷ и поставете накланящото се рамо ❶ на най-високата позиция.
4) Свалете приставката ⑩ ⑪ ⑫ от задвижващия вал ❼, като натиснете приставката ⑩ ⑪ ⑫ към задвижващия вал ❼ и същевременно я завъртите по часовниковата стрелка (посока 🔓). След това можете да свалите приставката ⑩ ⑪ ⑫.
5) Отстранете купата за разбъркване ❻, като я завъртите обратно на часовниковата стрелка и след това я извадите нагоре.

6) Почистете всички части (вж. глава „Почистване и поддръжка“).

Почистване и поддръжка

⚠ ОПАСНОСТ – ТОКОВ УДАР!

► Преди почистване винаги изключвайте щепсела от контакта! Съществува опасност от токов удар!

Никога не потапяйте уреда във вода или други течности!

ВНИМАНИЕ! ОПАСНОСТ ОТ МАТЕРИАЛНИ ЩЕТИ!

► Не използвайте абразивни или агресивни почистващи препарати. Те могат да повредят повърхностите!

УКАЗАНИЕ

► Препоръчително е да почиствате уреда веднага след употреба. Тогава остатъците от хранителни продукти се отстраняват по-лесно.

Почистване на корпуса

■ Избършете корпуса с влажна кърпа. При упорити замърсявания сипете мек миещ препарат върху кърпата. Избършете остатъците от миещия препарат с навлажнена с чиста вода кърпа. След това подсушете добре уреда.

Почистване на принадлежностите

■ Почистете купата за разбъркване ❻, капака ❾, помощното приспособление за пълнене ❽, куката за месене ❿, телта за разбиване ⓫ и приставката за бъркане ⓬ с топла вода и малко миещ препарат. Отстранете евентуалните остатъци с четка за миене. Изплакнете всички части с чиста, топла вода и преди да ги използвате отново, се уверете, че всички части са сухи.

УКАЗАНИЕ

► Купата за разбъркване ❻ е годна и за миене в съдомиялна машина.

Съхранение

■ Навийте кабела за свързване към мрежата ❹ на приспособлението за навиване на кабела на долната страна на уреда.

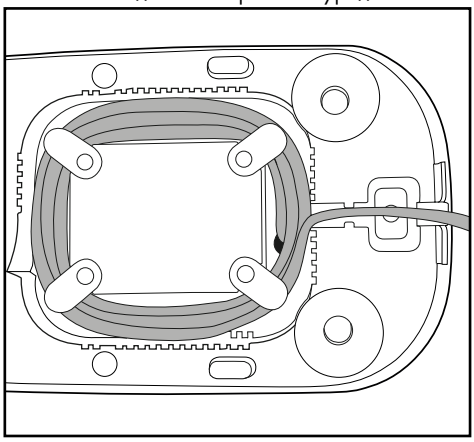

■ Съхранявайте почистения уред на чисто, ненапрашено и сухо място.

Отстраняване на повреди

Ако уредът спре внезапно:

■ Уредът е прегрял и автоматичното предпазно изключване е активирано.

– Поставете въртящия се превключвател ❸ на „OFF“.
– Издърпайте щепсела от контакта.
– Оставете уреда да се охлади в продължение на 15 минути.
– Ако след 15 минути уредът все още не се е охладил напълно, той няма да започне да работи.
– Изчакайте още 15 минути и го включете отново.

Ако уредът не може да се включи:

– Проверете дали щепселът се намира в контакта.
– Проверете дали накланящото се рамо ❶ се намира в правилна позиция.

Технически характеристики

Напрежение на мрежата:	220 – 240 V ~, 50 - 60 Hz
Консумирана мощност:	600 W
Клас на защита:	II ⧈
Макс. вместимост на купата за разбъркване ❻:	около 5 l

Всички влизащи в контакт с хранителни продукти части на този уред са от материал, разрешен за контакт с хранителни продукти.

Препоръчваме следните времена на работа:

При работи с куката за месене ❿, телта за разбиване ⓫ или приставката за бъркане ⓬ оставяйте уреда да се охлади след 10 минути работа.

При превишаване на това време на работа са възможни повреди по уреда поради прегряване.

Предаване за отпадъци

В никакъв случай не изхвърляйте уреда с обикновените битови отпадъци. Този продукт подлежи на европейската директива 2012/19/EU.

Предайте уреда за отпадъци чрез лицензирана фирма за управление на отпадъци или общинската служба за управление на отпадъците. Спазвайте действащите в момента разпоредби. В случай на съмнение се обърнете към местния пункт за събиране на отпадъци.

Опаковката е произведена от екологични материали, които могат да се предават в местните пунктове за рециклиране.

Гаранция

Уважаеми клиенти,

за този уред получавате 3 години гаранция от датата на покупката. В случай на несъответствие на продукта с договора за продажба Вие имате законно право да предявите рекламация пред продавача на продукта при условията и в сроковете, определени в чл.112-115* от Закона за защита на потребителите. Вашите права, произтичащи от посочените разпоредби, не се ограничават от нашата по-долу представена търговска гаранция и независимо от нея продавачът на продукта отговаря за липсата на съответствие на потребителската стока с договора за продажба съгласно Закона за защита на потребителите.

Гаранционни условия

Гаранционният срок започва да тече от датата на покупката. Пазете добре

оригиналната касова бележка. Този документ е необходим като доказателство за покупката. Ако в рамките на три години от датата на закупуване на този продукт се появи дефект на материала или производствен дефект, продуктът ще бъде безплатно ремонтиран или заменен – по наш избор. Гаранцията предполага в рамките на тригодишния гаранционен срок да се представят дефектният уред и касовата бележка (касовият бон) и писмено да се обясни в какво се състои дефектът и кога е възникнал. Ако дефектът е покрит от нашата гаранция, Вие ще получите обратно ремонтирания или нов продукт. С ремонта или смяната на продукта не започва да тече нов гаранционен срок.

Гаранционен срок и законови претенции при дефекти

Гаранционната услуга не удължава гаранционния срок. Това важи също и за сменените и ремонтирани части. За евентуално наличните повреди и дефекти още при покупката трябва да се съобщи веднага след разопакованото. Евентуалните ремонти след изтичане на гаранционния срок са срещу заплащане.

Обхват на гаранцията

Уредът е произведен грижливо според строгите изисквания за качество и добросъвестно изпитан преди доставка. Гаранцията важи за дефекти на материала или прsоизводствени дефекти. Гаранцията не обхваща частите на продукта, които подлежат на нормално износване, поради което могат да бъдат разглеждани като бързо износващи се части (например филтри или приставки) или повредите на чупливи части (например прекъсвачи, батерии или такива произведени от стъкло). Гаранцията отпада, ако уредът е повреден поради неправилно използване или в резултат на неосъществяване на техническа поддръжка. За правилната употреба на продукта трябва точно да се спазват всички указания в упътването за обслужване.

Предназначение и действия, които не се препоръчват от упътването за експлоатация или за които то предупреждава, трябва задължително да се избягват. Продуктът е предназначен само за частна, а не за стопанска употреба. При злоупотреба и неправилно третиране, употреба на сила и при интервенции, които не са извършени от клона на нашия оторизиран сервиз, гаранцията отпада.

Процедура при гаранционен случай

За да се гарантира бърза обработка на Вашия случай, следвайте следните указания:

- За всички запитвания подгответе касовата бележка и идентификационния номер (IAN 286005) като доказателство за покупката.
- Вземете артикулния номер от фабричната табелка.
- При възникване на функционални или други дефекти първо се свържете по телефона или чрез имейл с долупосочения сервизен отдел. След това ще получите допълнителна информация за уреждането на Вашата рекламация.
- След съгласуване с нашия сервиз можете да изпратите дефектния продукт на посочения Ви адрес на сервиза безплатно за Вас, като приложите касовата бележка (касовия бон) и посочите в какво се състои дефектът и кога е възникнал. За да се избегнат проблеми с приемането и допълнителни разходи, задължително използвайте само адреса, който Ви е посочен. Осигурете изпращането да не е като експресен товар или като друг специален товар. Изпратете уреда заедно с всички принадлежности, доставени при покупката, и осигурете достатъчно сигурна транспортна опаковка.

Ремонтен сервиз / извънгаранционно обслужване

Ремонти извън гаранцията можете да възложите на клона на нашия сервиз срещу заплащане. Той с удоволствие ще Ви направи предварителна калкулация. Можем да обработваме само уреди, които са достатъчно опаковани и изпратени с платени транспортни разходи.

Внимание: Изпратете Вашия уред на клона на нашия сервиз почистен и с указание за дефекта. Уредите, изпратени с неплатени транспортни разходи – с наложен платеж, като експресен или друг специален товар – не се приемат.

Ние ще извършим безплатно изхвърлянето на изпратените от Вас дефектни уреди.

Сервизно обслужване

BG **България**
Тел.: 00800 111 4920
E-мейл:kompernass@lidl.bg

IAN 286005

Вносител

Моля, обърнете внимание, че следващият адрес не е адрес на сервиза.
Първо се свържете с горепосочения сервизен център.

KOMPERNASS HANDELS GMBH

BURGSTRASSE 21

DE-44867 BOCHUM

ГЕРМАНИЯ

www.kompernass.com

* Чл. 112.

(1) При несъответствие на потребителската стока с договора за продажба потребителятима право да предяви рекламация, като поиска от продавача да приведе стоката в съответствие с договора за продажба. В този случай потребителят може да избира между извършване на ремонт на стоката или замяната й с нова, освен ако това е невъзможно или избраният от него начин за обезщетение е непропорционален в сравнение с другия.

(2) Смята се, че даден начин за обезщетяване на потребителя е непропорционален, ако неговото използване налага разходи на продавача, които в сравнение с другия начин на обезщетяване са неразумни, като се вземат предвид:

1. стойността на потребителската стока, ако нямаше липса на несъответствие;
2. значимостта на несъответствието;
3. възможността да се предложи на потребителя друг начин на обезщетяване, който не е свързан със значителни неудобства за него.

Чл. 113.

(1) Когато потребителската стока не съответства на договора за продажба, продавачът е длъжен да я приведе в съответствие с договора за продажба.

(2) Привеждането на потребителската стока в съответствие с договора за продажба трябва да се извърши в рамките на един месец, считано от предявяването на рекламацията от потребителя.

(3) След изтичането на срока по ал. 2 потребителят има право да развали договора и да му бъде възстановена заплатената сума или да иска намаляване на цената на потребителската стокасъгласно чл. 114.

(4) Привеждането на потребителската стока в съответствие с договора за продажба е безплатно за потребителя. Той не дължи разходи за експедиране на потребителската стока или за материали и труд, свързани с ремонта й, и не трябва да понася значителни неудобства.

(5) Потребителят може да иска и обезщетение за претърпените вследствие на несъответствието вреди.

Чл. 114.

(1) При несъответствие на потребителската стока с договора за продажба и когато потребителят не е удовлетворен от решаването на рекламацията по чл. 113 , той има право на избор между една от следните възможности: 1. разваляне на договора и възстановяване на заплатената от него сума; 2. намаляване на цената.

(2) Потребителят не може да претендира за възстановяване на заплатената сума или за намаляване цената на стоката, когато търговецът се съгласи да бъде извършена замяна на потребителската стока с нова или да се поправи стоката в рамките на един месец от предявяване на рекламацията от потребителя.

(3) Търговецът е длъжен да удовлетвори искане за разваляне на договора и да възстанови заплатената от потребителя сума, когато след като е удовлетворил три рекламации на потребителя чрез извършване на ремонт на една и съща стока, в рамките на срока на гаранцията по чл. 115, е налице следваща поява на несъответствие на стоката с договора за продажба. (4) (Предишна ал. 3 - ДВ, бр. 61 от 2014 г., в сила от 25.07.2014 г.) Потребителят не може да претендира за разваляне на договора, ако несъответствието на потребителската стока с договора е незначително.

Чл. 115.

(1) Потребителят може да упражни правото си по този раздел в срок до две години, считано от доставянето на потребителската стока.

(2) Срокът по ал. 1 спира да тече през времето, необходимо за поправката или замяната на потребителската стока или за постигане на споразумение между продавача и потребителя за решаване на спора.

(3) Упражняването на правото на потребителя по ал. 1 не е обвързано с никакъв друг срок за предявяване на иск, различен от срока по ал. 1.

Inhaltsverzeichnis

Einleitung 14

Bestimmungsgemäßer Gebrauch 14

Lieferumfang 14

Gerätebeschreibung 14

Sicherheitshinweise 15

Vorbereitungen 18

Geschwindigkeitsstufen 18

Arbeiten mit Knethaken, Schnee- und Rührbesen 18

Nach der Arbeit 19

Reinigen und Pflegen 19

Gehäuse reinigen 20

Zubehör reinigen 20

Aufbewahrung 20

Fehler beheben 20

Technische Daten 21

Entsorgung 21

Garantie der Kompernaß Handels GmbH 21

Service 22

Importeur 22

Einleitung

Herzlichen Glückwunsch zum Kauf Ihres neuen Gerätes.

Sie haben sich damit für ein hochwertiges Produkt entschieden. Die Bedienungsanleitung ist Bestandteil dieses Produkts. Sie enthält wichtige Hinweise für Sicherheit, Gebrauch und Entsorgung. Machen Sie sich vor der Benutzung des Produkts mit allen Bedien- und Sicherheitshinweisen vertraut. Benutzen Sie das Produkt nur wie beschrieben und für die angegebenen Einsatzbereiche. Händigen Sie alle Unterlagen bei Weitergabe des Produkts an Dritte mit aus.

Bestimmungsgemäßer Gebrauch

Dieses Gerät dient ausschließlich dem Verarbeiten von Lebensmitteln in haushaltsüblichen Mengen. Dieses Gerät ist ausschließlich für die Benutzung in privaten Haushalten bestimmt. Benutzen Sie es nicht gewerblich!

Dieses Gerät ist nur für den privaten Gebrauch in geschlossenen, regengeschützten Räumen vorgesehen. Benutzen Sie es nicht im Freien!

Das Gerät darf nur mit Originalzubehör benutzt werden.

Lieferumfang

Küchenmaschine

Rührschüssel mit Deckel und Einfüllhilfe

Knethaken

Schneebesen

Rührbesen

Bedienungsanleitung

HINWEIS

► Kontrollieren Sie den Lieferumfang direkt nach dem Auspacken auf Vollständigkeit und Beschädigungen. Wenden Sie sich, wenn nötig, an den Service.

Gerätebeschreibung

Abbildung A:

❶ Schwenkarm

❷ Entriegelungstaste

❸ Drehschalter

❹ Netzkabel

❺ Sockel

❻ Rührschüssel

❼ Antriebsachse

Abbildung B:

❽ Einfüllhilfe

❾ Deckel

❿ Knethaken

⓫ Schneebesen

⓬ Rührbesen

Sicherheitshinweise

⚠ GEFAHR - ELEKTRISCHER SCHLAG!

- Schließen Sie das Gerät nur an eine vorschriftsmäßig installierte und geerdete Netzsteckdose an. Die Netzspannung muss mit den Angaben auf dem Typenschild des Gerätes übereinstimmen.
- Achten Sie darauf, dass im Betrieb das Netzkabel nicht nass oder feucht wird. Führen Sie es so, dass es nicht eingeklemmt oder beschädigt werden kann.
- Halten Sie das Netzkabel von heißen Oberflächen fern.
- Führen Sie keine Reparaturarbeiten am Gerät durch. Jegliche Reparaturen müssen durch den Kundendienst oder von qualifiziertem Fachpersonal durchgeführt werden.
- Ziehen Sie den Netzstecker aus der Netzsteckdose, wenn das Gerät gereinigt wird oder im Fehlerfall. Ausschalten alleine genügt nicht, weil noch immer Netzspannung im Gerät anliegt, solange der Netzstecker in der Netzsteckdose steckt.
- Ziehen Sie den Netzstecker aus der Netzsteckdose, wenn das Gerät nicht benutzt wird!
- Lassen Sie beschädigte Netzstecker oder Netzkabel sofort von autorisiertem Fachpersonal oder dem Kundenservice austauschen, um Gefährdungen zu vermeiden.
- Das Gerät und seine Anschlussleitung sind von Kindern fernzuhalten.

Sie dürfen das Gerät keinesfalls in Wasser oder andere Flüssigkeiten tauchen.

⚠ WARNUNG! VERLETZUNGSGEFAHR!

- Trennen Sie das Gerät grundsätzlich vom Stromnetz, wenn Sie Zubehörteile abnehmen oder anbringen. Ein unbeabsichtigtes Einschalten des Gerätes wird so vermieden.
  Nach Stromunterbrechung läuft das Gerät wieder an!
- Das Gerät ist bei nicht vorhandener Aufsicht und vor dem Zusammenbau, dem Auseinandernehmen oder Reinigen stets vom Netz zu trennen.
- Dieses Gerät darf nicht von Kindern benutzt werden.
- Verwenden Sie nur die Original-Zubehörteile zu diesem Gerät. Zubehörteile anderer Hersteller sind dafür möglicherweise nicht geeignet und führen zu Gefährdungen!
- Dieses Gerät kann von Personen mit reduzierten physischen, sensorischen oder mentalen Fähigkeiten oder Mangel an Erfahrung und/oder Wissen benutzt werden, wenn sie beaufsichtigt oder bezüglich des sicheren Gebrauchs des Gerätes unterwiesen wurden und die daraus resultierenden Gefahren verstanden haben.
- Kinder dürfen nicht mit dem Gerät spielen.

⚠ WARNUNG! VERLETZUNGSGEFAHR!

- Missbrauchen Sie das Gerät nicht für andere Zwecke, als in dieser Bedienungsanleitung beschrieben. Ansonsten besteht Verletzungsgefahr!
- Wechseln Sie das Zubehör nur bei Stillstand des Antriebs und bei gezogenem Netzstecker! Das Gerät läuft nach dem Ausschalten noch kurze Zeit nach!
- Lassen Sie das Gerät niemals unbeaufsichtigt.
- Vor dem Auswechseln von Zubehör oder Zusatzteilen, die im Betrieb bewegt werden, muss das Gerät ausgeschaltet und vom Netz getrennt werden.
- Geben Sie während das Gerät läuft, ausschließlich die zu verarbeitenden Zutaten in die Rührschüssel.
- Stecken Sie niemals Hände oder Fremdgegenstände in die Einfüllhilfe, um Verletzungen und Beschädigungen des Gerätes zu vermeiden.

ACHTUNG! SACHSCHÄDEN!

- Betreiben Sie das Gerät nie ohne Zutaten! Überhitzungsgefahr!
- Füllen Sie niemals heiße Zutaten in das Gerät!

Vorbereitungen

1) Entnehmen Sie alle Teile aus dem Karton und entfernen Sie das Verpackungsmaterial und eventuelle Schutzfolien und Aufkleber.
2) Reinigen Sie alle Teile, wie im Kapitel „Reinigen und Pflegen“ beschrieben. Stellen Sie sicher, dass alle Teile vollständig getrocknet sind.
3) Stellen Sie das Gerät auf einen glatten und sauberen Untergrund und befestigen Sie es mit den Saugnäpfen.
4) Stecken Sie den Netzstecker in die Steckdose.

Geschwindigkeitsstufen

Stufe	Einsatz	geeignet für...
ON-2	Knethaken ❿ Rührbesen ⓬	- Kneten und Mischen von festem Teig oder festeren Zutaten
2 - 4	Rührbesen ⓬	- Mischen von dickem Rührteig - Mischen von Butter und Mehl - Mischen von Hefeteig
2 - 3	Knethaken ❿	- Kneten von Hefeteig - Kneten von dickem Rührteig
4 - 6	Rührbesen ⓬	- Kuchenteig - Aufschlagen von Butter mit Zucker - Plätzchenteig
6 - 7	Schnee-besen ⓫	- Schlagsahne - Eiweiß - Majonnaise - schaumig schlagen von Butter

Arbeiten mit Knethaken, Schnee- und Rührbesen

⚠ WARNUNG! VERLETZUNGSGEFAHR!

- ► Greifen Sie während des Betriebes niemals in die Rührschüssel ❻! Verletzungsgefahr durch rotierende Teile!
- ► Wechseln Sie Zubehör nur bei Stillstand des Antriebs! Nach dem Ausschalten läuft der Antrieb kurze Zeit nach.
- ► Schalten Sie im Fehlerfall das Gerät aus und ziehen Sie den Netzstecker, um ein unbeabsichtigtes Einschalten des Gerätes zu vermeiden.

ACHTUNG! SACHSCHADEN!

- ► Bei Arbeiten mit Knethaken ❿, Schnee- ⓫ oder Rührbesen ⓬ empfehlen wir nach 10 Minuten Betrieb das Gerät abkühlen zu lassen.

Um das Gerät für den Betrieb mit Knethaken ❿, Schnee- ⓫ und Rührbesen ⓬ vorzubereiten, gehen Sie wie folgt vor:

1) Drücken Sie die Entriegelungstaste ❷ 🔓. Der Schwenkarm ❶ bewegt sich nach oben.
2) Setzen Sie die Rührschüssel ❻ so ein, dass die Arretierungen an der Rührschüssel ❻ in die Aussparung am Sockel ❺ greifen. Drehen Sie die Rührschüssel ❻ im Uhrzeigersinn (siehe Symbole 🔓 und 🔒 am Sockel ❺), so dass diese verriegelt ist und fest sitzt.
3) Wählen Sie den passenden Einsatz ❿ ⓫ ⓬:

Schneebe-sen ⓫ zum Schlagen von Sahne.	Rührbesen ⓬ zum Rühren von Rührteig.	Knethaken ❿ zum Kneten von schwerem Teig, z. B. Hefeteig.

4) Montieren Sie je nach Aufgabe Knethaken ⓫, Schnee- ⓫ oder Rührbesen ⓬ auf der Antriebsachse ❼:
   - Stecken Sie den Knethaken ⓫, Schnee- ⓫ oder Rührbesen ⓬ (nachfolgend „Einsatz") so auf die Antriebsachse ❼,dass die beiden Metallstifte an der Antriebsachse ❼ in die Aussparungen am Einsatz ⓫ ⓫ ⓬ greifen.
   - Drücken Sie den Einsatz ⓫ ⓫ ⓬ kräftig auf die Antriebsachse ❼, so dass sich die Feder zusammendrückt und drehen Sie dabei den Einsatz ⓫ ⓫ ⓬ ein wenig gegen den Uhrzeigersinn (Richtung 🔒).
   - Lassen Sie den Einsatz ⓫ ⓫ ⓬ los. Dieser sitzt nun fest auf der Antriebsachse ❼.
5) Füllen Sie die Zutaten in die Rührschüssel ❻. Beachten Sie bei schweren Teigen eine maximale Mehlmenge von 500 g nicht zu überschreiten.

ACHTUNG! SACHSCHADEN!

► Überschreiten Sie bei schweren Teigen niemals eine Mehlmenge von 500 g! Ansonsten wird das Gerät überlastet.

► Falls das Gerät schwer läuft: Gerät abschalten, die Hälfte des Teiges herausnehmen und jede Hälfte gesondert kneten.

HINWEIS

► Beachten Sie, dass während des Knet-, bzw. Rührvorgangs der Teig in der Rührschüssel ❻ an Volumen zunimmt oder durch die Bewegung etwas nach oben gedrückt wird. Füllen Sie daher niemals die Rührschüssel ❻ bis zum Rand voll!

6) Drücken Sie die Entriegelungstaste ❷ und schieben Sie den Schwenkarm ❶ mit dem montierten Einsatz ⓫ ⓫ ⓬ nach unten in die Arbeitsposition.

HINWEIS

► Falls gewünscht, können Sie die Einfüllhilfe ❽ am Deckel ❾ montieren:
   - Drücken Sie die Einfüllhilfe ❽ in die Aussparung am Deckel ❾.

Sie können nun, auch während des Betriebs, Zutaten einfüllen.

7) Schieben Sie den Deckel ❾ auf die Rührschüssel ❻.
8) Stellen Sie den Drehschalter ❸ auf die gewünschte Stufe (siehe Kapitel „Geschwindigkeitsstufen").

Nach der Arbeit

1) Schalten Sie das Gerät am Drehschalter ❸ aus (Position „OFF").
2) Nehmen Sie den Deckel ❾ von der Rührschüssel ❻ ab.
3) Drücken Sie die Entriegelungstaste ❷ und bringen Sie den Schwenkarm ❶ in die höchste Position.
4) Nehmen Sie den Einsatz ⓫ ⓫ ⓬ von der Antriebsachse ❼, indem Sie den Einsatz ⓫ ⓫ ⓬ gegen die Antriebsachse ❼ drücken und gleichzeitig im Uhrzeigersinn (Richtung 🔓) drehen. Dann können Sie den Einsatz ⓫ ⓫ ⓬ abnehmen.
5) Entnehmen Sie die Rührschüssel ❻, indem Sie diese gegen den Uhrzeigersinn dehen und dann nach oben abnehmen.
6) Reinigen Sie alle Teile (siehe Kapitel „Reinigen und Pflegen").

7) Reinigen und Pflegen

⚠ GEFAHR - ELEKTRISCHER SCHLAG!

► Ziehen Sie vor jeder Reinigung den Netzstecker aus der Netzsteckdose! Es besteht die Gefahr eines elektrischen Schlages!

Tauchen Sie das Gerät niemals in Wasser oder andere Flüssigkeiten!

ACHTUNG! SACHSCHADEN!

► Verwenden Sie keine scheuernden oder aggressiven Reinigungsmittel. Diese können die Oberflächen beschädigen!

HINWEISE

► Reinigen Sie das Gerät am besten sofort nach der Benutzung. Dann lassen sich Lebensmittelreste leichter entfernen.

Gehäuse reinigen

■ Wischen Sie das Gehäuse mit einem feuchten Tuch ab. Bei hartnäckigeren Verschmutzungen, geben Sie ein mildes Spülmittel auf das Tuch. Wischen Sie Spülmittelreste mit einem mit klarem Wasser befeuchteten Tuch ab. Trocknen Sie das Gerät danach gut ab.

Zubehör reinigen

■ Reinigen Sie die Rührschüssel ❻, den Deckel ❾, die Einfüllhilfe ❽ und den Knethaken ❿, den Schnee- ⓫ und den Rührbesen ⓬ im warmen Wasser mit etwas Spülmittel. Entfernen Sie eventuelle Rückstände mit einer Spülbürste. Spülen Sie alle Teile mit klarem, warmem Wasser ab und stellen Sie sicher, dass alle Teile vor einer erneuten Benutzung trocken sind.

HINWEIS

► Die Rührschüssel ❻ ist auch für die Reinigung in der Spülmaschine geeignet.

Aufbewahrung

■ Wickeln Sie das Netzkabel ❹ um die Kabelaufwicklung an der Unterseite des Gerätes:

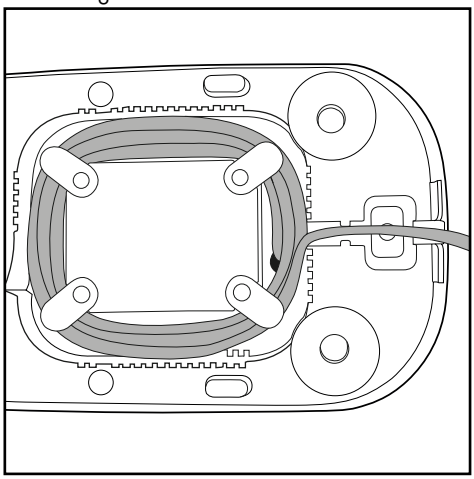

■ Bewahren Sie das gereinigte Gerät an einem sauberen, staubfreien und trockenen Ort auf.

Fehler beheben

Wenn das Gerät plötzlich stehen bleibt:

■ Das Gerät ist überhitzt und die automatische Sicherheitsabschaltung ist aktiviert.

- Drehschalter ❸ auf „OFF“ stellen.
- Netzstecker aus der Steckdose ziehen.
- Das Gerät 15 Minuten abkühlen lassen.
- Ist das Gerät nach den 15 Minuten noch nicht vollständig abgekühlt, wird es nicht angehen.
- Weitere 15 Minuten warten und erneut einschalten.

Wenn das Gerät sich nicht einschalten lässt:

- Überprüfen Sie, ob sich der Netzstecker in der Steckdose befindet.
- Überprüfen Sie, ob sich der Schwenkarm ❶ in der korrekten Position befindet.

Technische Daten

Netzspannung:	220 - 240 V ~, 50 - 60 Hz
Leistungsaufnahme:	600 W
Schutzklasse:	II ⧈
max. Fassungsvermögen Rührschüssel ❻:	ca. 5 l

Alle Teile dieses Gerätes, die mit Lebensmitteln in Berührung kommen, sind lebensmittelecht.

Wir empfehlen folgende Betriebszeiten:

Lassen Sie das Gerät bei Arbeiten mit Knethaken ❿, Schnee- ⓫ oder Rührbesen ⓬ nach 10 Minuten Betrieb abkühlen.

Wenn diese Betriebszeit überschritten wird, kann es durch Überhitzung zu Schäden am Gerät führen.

Entsorgung

Werfen Sie das Gerät keinesfalls in den normalen Hausmüll. Dieses Produkt unterliegt der europäischen Richtlinie 2012/19/EU.

Entsorgen Sie das Gerät über einen zugelassenen Entsorgungsbetrieb oder über Ihre kommunale Entsorgungseinrichtung. Beachten Sie die aktuell geltenden Vorschriften. Setzen Sie sich im Zweifelsfall mit Ihrer Entsorgungseinrichtung in Verbindung.

Die Verpackung besteht aus umweltfreundlichen Materialien, die Sie über die örtlichen Recyclingstellen entsorgen können.

Garantie der Kompernaß Handels GmbH

Sehr geehrte Kundin, sehr geehrter Kunde,

Sie erhalten auf dieses Gerät 3 Jahre Garantie ab Kaufdatum. Im Falle von Mängeln dieses Produkts stehen Ihnen gegen den Verkäufer des Produkts gesetzliche Rechte zu. Diese gesetzlichen Rechte werden durch unsere im Folgenden dargestellte Garantie nicht eingeschränkt.

Garantiebedingungen

Die Garantiefrist beginnt mit dem Kaufdatum. Bitte bewahren Sie den Original-Kassenbon gut auf. Diese Unterlage wird als Nachweis für den Kauf benötigt.

Tritt innerhalb von drei Jahren ab dem Kaufdatum dieses Produkts ein Material- oder Fabrikationsfehler auf, wird das Produkt von uns – nach unserer Wahl – für Sie kostenlos repariert oder ersetzt. Diese Garantieleistung setzt voraus, dass innerhalb der Drei-Jahres-Frist das defekte Gerät und der Kaufbeleg (Kassenbon) vorgelegt und schriftlich kurz beschrieben wird, worin der Mangel besteht und wann er aufgetreten ist.

Wenn der Defekt von unserer Garantie gedeckt ist, erhalten Sie das reparierte oder ein neues Produkt zurück. Mit Reparatur oder Austausch des Produkts beginnt kein neuer Garantiezeitraum.

Garantiezeit und gesetzliche Mängelansprüche

Die Garantiezeit wird durch die Gewährleistung nicht verlängert. Dies gilt auch für ersetzte und reparierte Teile. Eventuell schon beim Kauf vorhandene Schäden und Mängel müssen sofort nach dem Auspacken gemeldet werden. Nach Ablauf der Garantiezeit anfallende Reparaturen sind kostenpflichtig.

Garantieumfang

Das Gerät wurde nach strengen Qualitätsrichtlinien sorgfältig produziert und vor Auslieferung gewissenhaft geprüft.

Die Garantieleistung gilt für Material- oder Fabrikationsfehler. Diese Garantie erstreckt sich nicht auf Produktteile, die normaler Abnutzung ausgesetzt sind und daher als Verschleißteile angesehen werden können oder für Beschädigungen an zerbrechlichen Teilen, z. B. Schalter, Akkus, Backformen oder Teile die aus Glas gefertigt sind.

Diese Garantie verfällt, wenn das Produkt beschädigt, nicht sachgemäß benutzt oder gewartet wurde. Für eine sachgemäße Benutzung des Produkts sind alle in der Bedienungsanleitung aufgeführten Anweisungen genau einzuhalten. Verwendungszwecke und Handlungen, von denen in der Bedienungsanleitung abgeraten oder vor denen gewarnt wird, sind unbedingt zu vermeiden.

Das Produkt ist nur für den privaten und nicht für den gewerblichen Gebrauch bestimmt. Bei missbräuchlicher und unsachgemäßer Behandlung, Gewaltanwendung und bei Eingriffen, die nicht von unserer autorisierten Service-Niederlassung vorgenommen wurden, erlischt die Garantie.

Abwicklung im Garantiefall

Um eine schnelle Bearbeitung Ihres Anliegens zu gewährleisten, folgen Sie bitte den folgenden Hinweisen:

- Bitte halten Sie für alle Anfragen den Kassenbon und die Artikelnummer (z. B. IAN 12345) als Nachweis für den Kauf bereit.
- Die Artikelnummer entnehmen Sie bitte dem Typenschild, einer Gravur, auf dem Titelblatt Ihrer Anleitung (unten links) oder als Aufkleber auf der Rück- oder Unterseite.
- Sollten Funktionsfehler oder sonstige Mängel auftreten, kontaktieren Sie zunächst die nachfolgend benannte Serviceabteilung **telefonisch** oder per **E-Mail**.
- Ein als defekt erfasstes Produkt können Sie dann unter Beifügung des Kaufbelegs (Kassenbon) und der Angabe, worin der Mangel besteht und wann er aufgetreten ist, für Sie portofrei an die Ihnen mitgeteilte Service-Anschrift übersenden.

Auf www.lidl-service.com können Sie diese und viele weitere Handbücher, Produktvideos und Software herunterladen.

Service

DE **Service Deutschland**
Tel.: 0800 5435 111 (Kostenfrei aus dem dt. Festnetz/Mobilfunknetz)
E-Mail: kompernass@lidl.de

AT **Service Österreich**
Tel.: 0820 201 222 (0,15 EUR/Min.)
E-Mail: kompernass@lidl.at

CH **Service Schweiz**
Tel.: 0842 665566 (0,08 CHF/Min., Mobilfunk max. 0,40 CHF/Min.)
E-Mail: kompernass@lidl.ch

IAN 286005

Importeur

Bitte beachten Sie, dass die folgende Anschrift keine Serviceanschrift ist. Kontaktieren Sie zunächst die benannte Servicestelle.

KOMPERNASS HANDELS GMBH
BURGSTRASSE 21
DE-44867 BOCHUM
DEUTSCHLAND
www.kompernass.com

KOMPERNASS HANDELS GMBH
BURGSTRASSE 21
DE-44867 BOCHUM
GERMANY
www.kompernass.com

Актуалност на информацията · Stand der Informationen:
05/2017 · Ident.-No.: KM600A1-032017-2

IAN 286005