PARKSIDE

www.lidl-service.com

TRAPANO AVVITATORE RICARICABILE PABS 20-Li C3

(IT) (MT)

TRAPANO AVVITATORE RICARICABILE

Traduzione delle istruzioni d'uso originali

(GB) (MT)

CORDLESS DRILL

Translation of the original instructions

(PT)

APARAFUSADORA COM BATERIA

Tradução do manual de instruções original

(DE) (AT) (CH)

AKKU-BOHRSCHRAUBER

Originalbetriebsanleitung

IAN 284793

(IT) (PT)

IT MT

Prima di leggere aprire le due pagine con le immagini e prendere confidenza con le diverse funzioni dell'apparecchio.

PT

Antes de começar a ler abra as duas páginas com as imagens e, de seguida, familiarize-se com todas as funções do aparelho.

GB MT

Before reading, unfold both pages containing illustrations and familiarise yourself with all functions of the device.

DE AT CH

Klappen Sie vor dem Lesen die beiden Seiten mit den Abbildungen aus und machen Sie sich anschließend mit allen Funktionen des Gerätes vertraut.

IT / MT	Traduzione delle istruzioni d'uso originali	Pagina	1
PT	Tradução do manual de instruções original	Página	13
GB / MT	Translation of the original instructions	Page	25
DE / AT / CH	Originalbetriebsanleitung	Seite	37

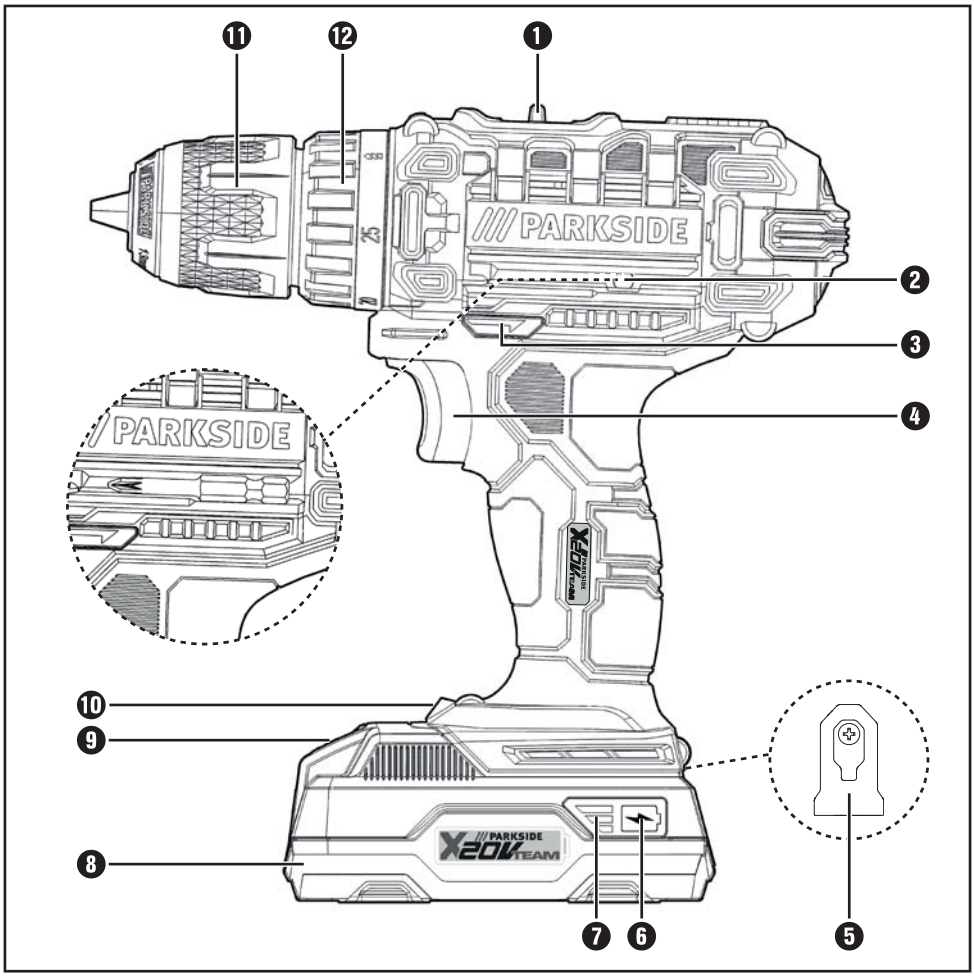
11
12
1
PARKSIDE
2
3
4
PARKSIDE
10
9
8
PARKSIDE
X20V TEAM
7
6
5

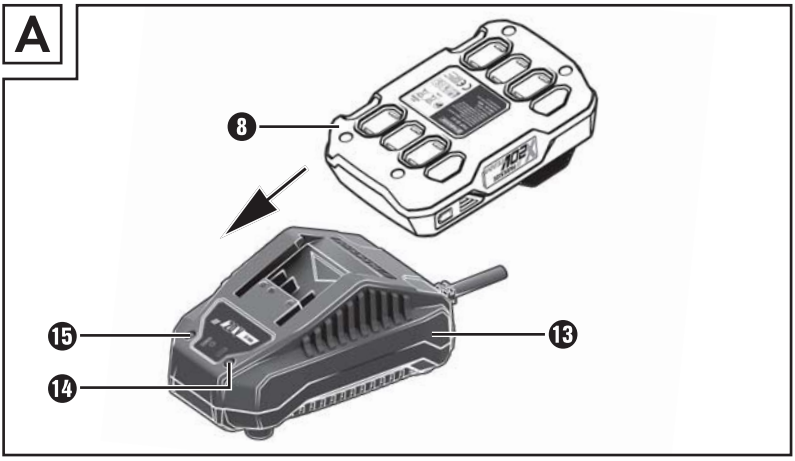
A
8
15
14
13

The following Parkside devices are compatible with the PAP 20 A1 battery:

- **2 SPEED CORDLESS IMPACT DRILL PSBSA 20-Li A1**
- **CORDLESS HAMMER DRILL PABH 20-Li B2**
- **CORDLESS DRILL PABS 20-Li C3**
- **CORDLESS IMPACT DRIVER PDSSA 20-Li A1**
- **CORDLESS CIRCULAR SAW PHKSA 20-Li A1**
- **CORDLESS JIGSAW PSTDA 20-Li A1**
- **CORDLESS SABRE SAW PSSA 20-Li A1**
- **CORDLESS ANGLE GRINDER PWSA 20-Li A1**
- **CORDLESS MULTI-PURPOSE TOOL PAMFW 20-Li A1**

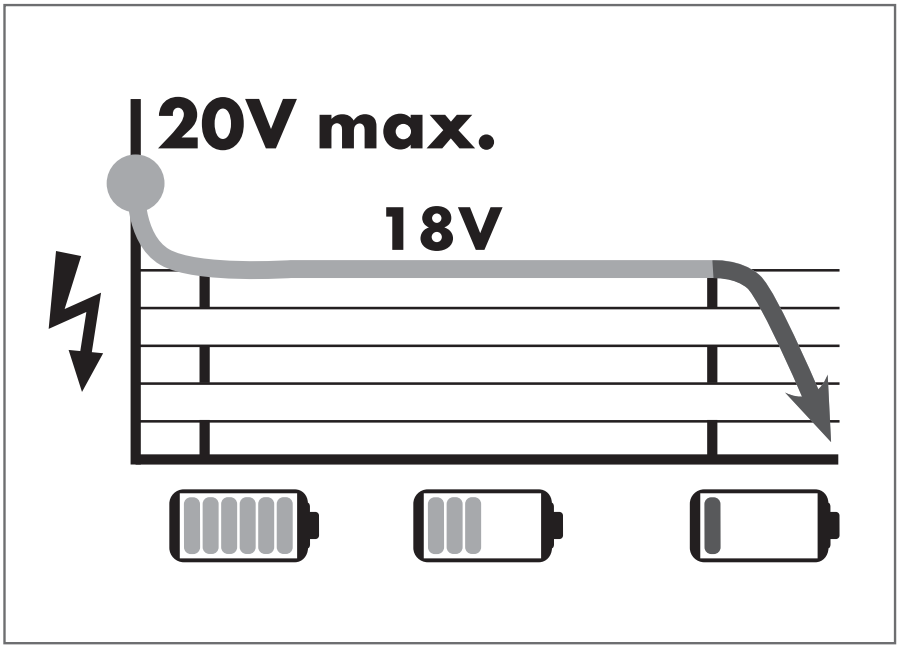

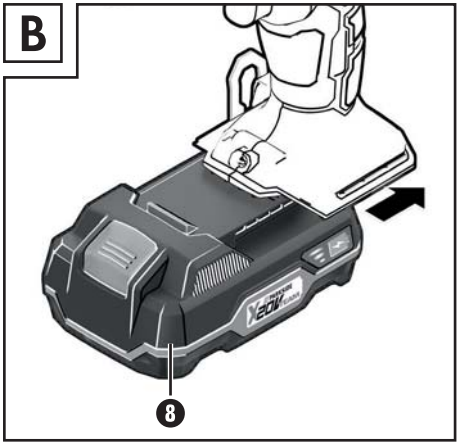
B
8

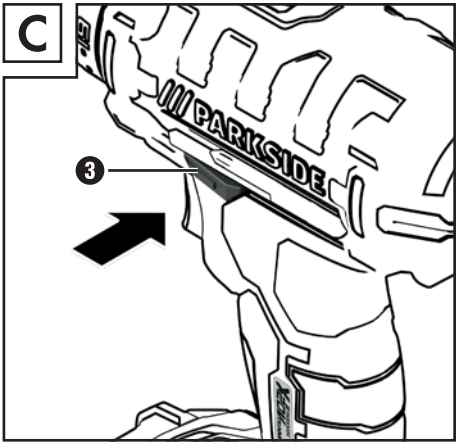
C
PARKSIDE
3

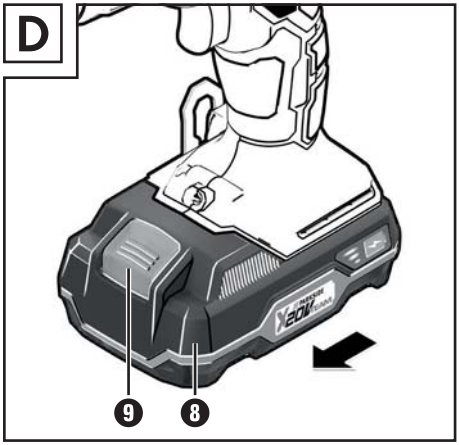
D
9
8

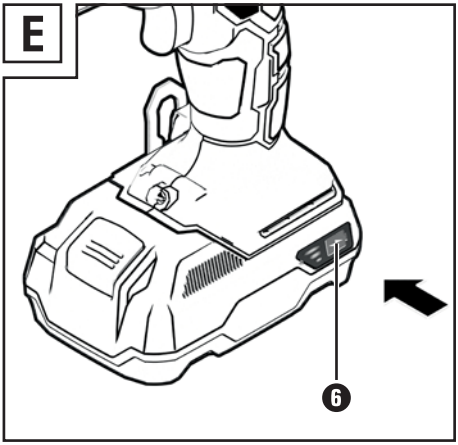
E
6

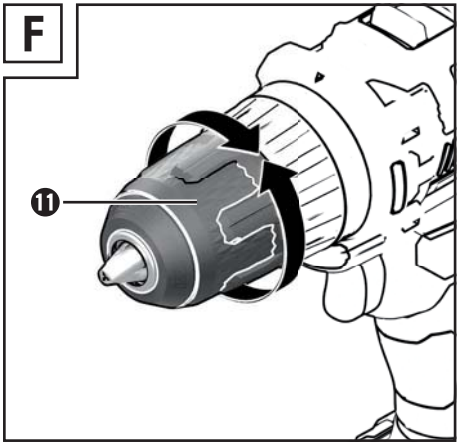
F
11

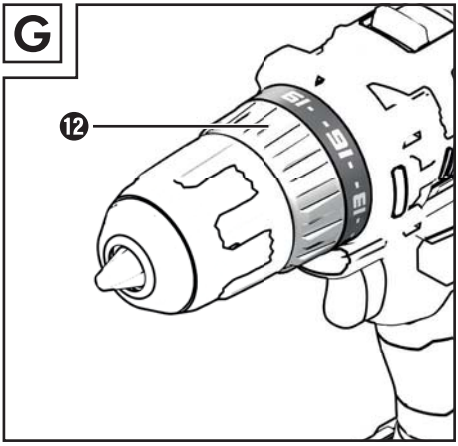
G
12

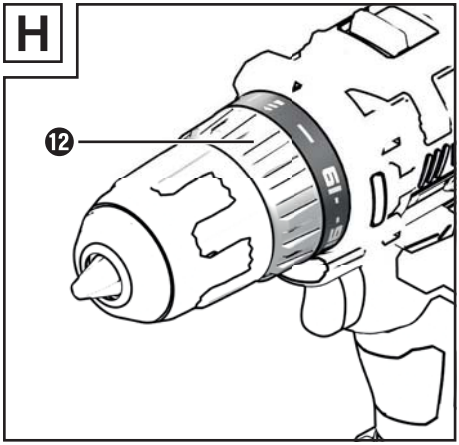
H
12

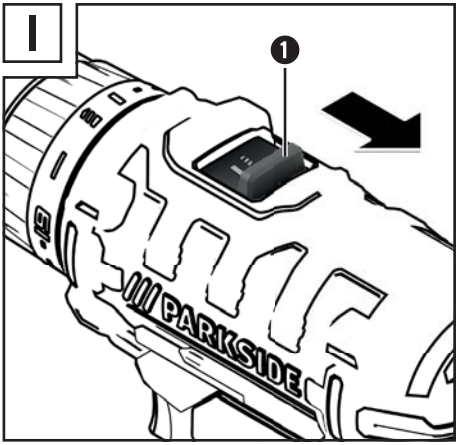
I
1
PARKSIDE

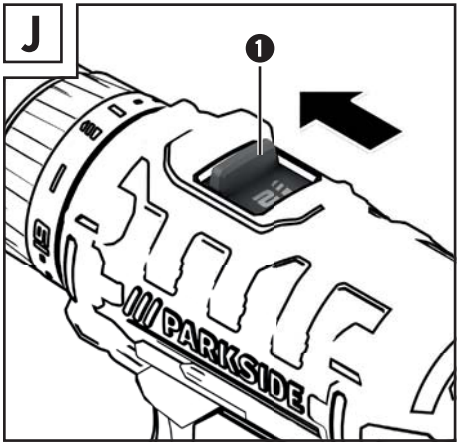
J
1
PARKSIDE

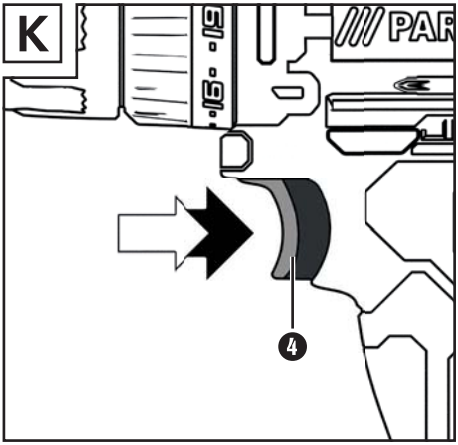
K
4

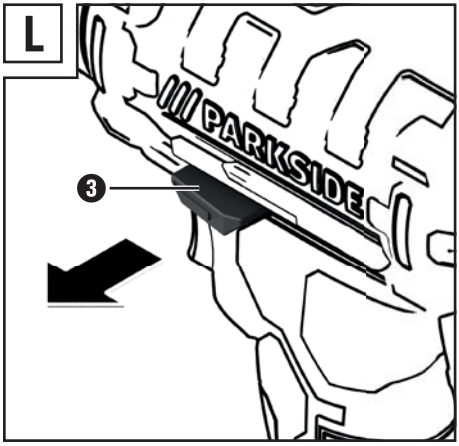
L
PARKSIDE
3

Indice

Introduzione 2
Uso conforme 2
Dotazione 2
Volume della fornitura 2
Dati tecnici 2
Indicazioni generali relative alla sicurezza per elettroutensili 3
1. Sicurezza sul posto di lavoro 3
2. Sicurezza elettrica 3
3. Sicurezza delle persone 4
4. Uso e manipolazione dell'elettro-utensile 4
5. Uso e manipolazione dell'utensile a batteria 5
6. Assistenza 5
Avvertenze sulla sicurezza per cacciaviti a batteria 5
Indicazioni relative alla sicurezza per caricabatterie 5
Prima della messa in funzione 6
Carica del pacco batteria (vedi fig. A) 6
Inserimento / rimozione del pacco batteria dall'apparecchio 6
Controllo della carica della batteria 6
Sostituzione degli utensili 6
Preselezione del momento torcente / livello di perforazione 6
Cambio a 2 marce 7
Messa in funzione 7
Accensione/spegnimento 7
Regolazione del numero di giri 7
Commutazione della direzione di rotazione 7
Consigli e suggerimenti 7
Manutenzione e pulizia 8
Garanzia della Kompernass Handels GmbH 9
Assistenza 10
Importatore 10
Smaltimento 10
Traduzione della dichiarazione di conformità originale 11
Ordinazione di una batteria di ricambio 12
Ordinazione online 12
Ordine telefonico 12

TRAPANO AVVITATORE RICARICABILE PABS 20-Li C3

Introduzione

Ci congratuliamo per l'acquisto del vostro nuovo apparecchio. È stato scelto un prodotto di alta qualità. Il manuale di istruzioni è parte integrante del presente prodotto. Esso contiene importanti indicazioni per la sicurezza, l'uso e lo smaltimento. Prima di utilizzare il prodotto, familiarizzare con tutte le indicazioni relative ai comandi e alla sicurezza. Utilizzare il prodotto solo come descritto e per i campi d'impiego indicati. In caso di cessione del prodotto a terze persone, consegnare anche tutta la relativa documentazione.

Uso conforme

Questo apparecchio è destinato a effettuare fori e avvitare nel legno, plastica e metallo. Utilizzare l'apparecchio solo nei modi descritti e per i campi di utilizzo indicati. Qualunque altro impiego e qualunque modifica dell'apparecchio è da considerarsi non conforme alla destinazione e comporta il rischio di infortuni. Il produttore non si assume alcuna responsabilità per i danni derivanti da uso non conforme. Questo prodotto non è destinato all'uso commerciale.

Dotazione

1. Selettore di marcia
2. Supporto punta (magnetico)
3. Commutatore del senso di rotazione / blocco
4. Interruttore ON/OFF / Regolazione del numero di giri
5. Sostegno della cintura
6. Tasto Livello di carica della batteria
7. LED di visualizzazione stato di carica batteria
8. Pacco batteria
9. Tasto per lo sbloccaggio del pacco batteria
10. Spia di lavoro LED
11. Mandrino per punte da trapano
12. Preselezione del momento torcente
13. Caricabatterie rapido
14. LED di controllo carica rosso
15. LED di controllo carica verde

Volume della fornitura

1 trapano avvitatore ricaricabile PABS 20-Li C3
1 caricabatterie rapido PLG 20 A1
1 pacco batteria PAP 20 A1
1 punta PH2 50 mm
1 valigetta
1 manuale di istruzioni per l'uso

Dati tecnici

Trapano avvitatore ricaricabile:	**PABS 20-Li C3**
Tensione nominale:	20 V ⎓ (corrente continua)
Numero di giri nominale in folle:	1. Marcia: n_0 0 - 400 min^{-1} 2. Marcia: n_0 0 - 1400 min^{-1}
Capacità di serraggio del mandrino per punte da trapano:	max Ø 13 mm
Max Diametro di foratura:	acciaio 13 mm Legno: 30 mm

Per il funzionamento dell'utensile a batteria usare solo la seguente batteria: PAP 20 A1

Tipo:	IONI DI LITIO
Tensione nominale:	20 V ⎓ (corrente continua)
Capacità:	2,0 Ah
Celle	5

Per ricaricare l'utensile a batteria usare solo il seguente caricabatterie rapido: PLG 20 A1

INGRESSO / Input:	
Tensione nominale:	230 - 240 V ~, 50 Hz (tensione alternata)
Potenza assorbita nominale:	65 W
Fusibile (interno):	3,15 A T3.15A
USCITA / Output:	
Tensione nominale:	21,5 V ⎓ (corrente continua)
Corrente nominale:	2,4 A
Tempo di carica:	circa 60 min
Classe di protezione:	II / ⧈ (isolamento doppio)

Valore di emissione acustica:

Valore acustico misurato in conformità alla norma EN 60745. Valori tipici del livello di rumore dell'elettroutensile classificato A:

Livello di pressione acustica: L_{pA} = 68,5 dB (A)

Fattore di convergenza K: K_{PA} = 3 dB

Livello di potenza acustica: L_{WA} = 79,5 dB (A)

Fattore di convergenza K: K_{WA} = 3dB

Valore di emissione delle vibrazioni:

Valori totali di vibrazione (somma dei vettori di tre direzioni) rilevati ai sensi della norma EN 60745:

Viti: Valore di emissione delle vibrazioni a_h: 0,601 m/s^2
Fattore di convergenza K = 1,5 m/s^2

Perforazione del metallo: Valore di emissione delle vibrazioni $a_{h,D}$: 1,070 m/s^2
Fattore di convergenza K = 1,5 m/s^2

NOTA

- Il livello di vibrazioni indicato nelle presenti istruzioni è stato misurato secondo un procedimento di misurazione conforme e può essere usato per un confronto tra vari apparecchi. Il coefficiente di emissione delle vibrazioni può anche essere usato per una stima introduttiva dell'esposizione.

⚠ ATTENZIONE!

- Il livello di vibrazioni cambia in base all'uso dell'elettroutensile e in alcuni casi può essere superiore al valore indicato nelle presenti istruzioni. La sollecitazione da vibrazioni potrebbe risultare sottostimata se l'elettroutensile viene utilizzato regolarmente in tal modo. Cercare di ridurre il più possibile la sollecitazione da vibrazioni. Provvedimenti adeguati per la riduzione della sollecitazione da vibrazioni sono l'uso di guanti nell'utilizzo dell'elettroutensile e la limitazione della durata d'impiego. Occorre tenere in considerazione tutte le componenti del ciclo di esercizio (per esempio i tempi nei quali l'elettroutensile è spento e i tempi in cui è acceso ma funziona senza subire carichi).

Indicazioni generali relative alla sicurezza per elettroutensili

⚠ ATTENZIONE!

- Leggere tutte le indicazioni relative alla sicurezza e le istruzioni. L'errata applicazione delle indicazioni relative alla sicurezza e delle istruzioni può causare scosse elettriche, incendi e / o gravi lesioni.

Conservare le indicazioni relative alla sicurezza e le istruzioni per il futuro.

Il termine "elettroutensile" utilizzato nelle indicazioni relative alla sicurezza si riferisce a elettroutensili collegabili alla rete elettrica (con cavo di rete) e a elettroutensili a batteria (senza cavo di rete).

1. Sicurezza sul posto di lavoro

a) **Mantenere l'area di lavoro pulita e ben illuminata.** Il disordine e la scarsa illuminazione dell'area di lavoro potrebbero dare luogo a infortuni.

b) **Non lavorare con elettroutensili in ambienti a rischio di esplosione, in cui siano presenti liquidi, gas o polveri infiammabili.** Gli elettroutensili generano scintille che possono incendiare la polvere o i vapori.

c) **Tenere lontani i bambini e altre persone durante l'uso dell'elettroutensile.** In caso di distrazione, si potrebbe perdere il controllo dell'apparecchio.

2. Sicurezza elettrica

a) **La spina dell'elettroutensile deve essere idonea all'inserimento nella presa. La spina non deve essere assolutamente modificata.**
Non utilizzare connettori adattatori con elettroutensili collegati a terra. Le spine non modificate e le prese idonee riducono il rischio di scosse elettriche.

b) **Evitare il contatto corporeo con superfici collegate a terra, come tubi, termosifoni, stufe e frigoriferi.**Quando il corpo è a diretto contatto con la terra sussiste un maggiore pericolo di scosse elettriche.

c) **Tenere gli elettroutensili lontano dalla pioggia o dall'umidità.**La penetrazione di acqua in un apparecchio elettrico aumenta il rischio di scosse elettriche.

d) **Non utilizzare il cavo elettrico per scopi non conformi, come ad es. per trasportare l'elettroutensile, per appenderlo o per scollegare la spina dalla presa. Tenere il cavo lontano dal calore, dall'olio, da angoli acuminati o da parti dell'apparecchio in movimento.** Cavi danneggiati o aggrovigliati aumentano il rischio di scosse elettriche.

e) **Se si lavora all'aperto con un elettroutensile, utilizzare solo una prolunga omologata anche per uso esterno.**L'utilizzo di una prolunga idonea all'uso esterno riduce il rischio di scosse elettriche.

f) **Se è inevitabile l'uso dell'elettroutensile in un ambiente umido, utilizzare un circuito di sicurezza per correnti di guasto.** L'uso di un circuito di sicurezza per correnti di guasto evita il rischio di scosse elettriche.

3. Sicurezza delle persone

a) **Prestare sempre attenzione controllando le operazioni in corso e procedere con cura quando si lavora con un elettroutensile. Non utilizzare l'elettroutensile se non si è concentrati o riposati a sufficienza, o se si è sotto l'influsso di droghe, alcol o farmaci.** Un solo momento di disattenzione nell'uso dell'elettroutensile può dare luogo a gravi lesioni.

b) **Indossare dispositivi di protezione individuale e sempre occhiali di protezione.** L'uso di un dispositivo di protezione individuale come mascherina antipolvere, scarpe antiscivolo, casco protettivo o paraorecchi acustici, a seconda dell'uso e dell'impiego dell'elettroutensile, riduce il rischio di lesioni.

c) **Evitare l'accensione involontaria. Accertarsi che l'elettroutensile sia spento prima di collegarlo all'alimentazione e/o alla batteria, sollevarlo o movimentarlo.** Se si tiene il dito sull'interruttore mentre si sposta l'elettroutensile o si collega l'apparecchio alla rete elettrica con l'interruttore su ON, si possono verificare infortuni.

d) **Rimuovere gli utensili di regolazione o le chiavi per dadi prima di accendere l'elettroutensile.** Un utensile o una chiave lasciati in una parte rotante dell'apparecchio possono provocare lesioni.

e) **Evitare posture innaturali. Provvedere a una posizione sicura e mantenere sempre l'equilibrio.** In tal modo si può controllare meglio l'elettroutensile, soprattutto in situazioni impreviste.

f) **Indossare un abbigliamento idoneo. Non indossare abiti ampi o gioielli. Tenere lontani i capelli, gli abiti e i guanti dalle parti in movimento.** Gli abiti ampi e pendenti, i gioielli o i capelli lunghi possono impigliarsi nelle parti mobili.

g) **Se è possibile montare aspiratori per polvere e trucioli, accertarsi che siano collegati e vengano utilizzati correttamente.** L'uso di un aspiratore per polvere può ridurre i pericoli associati alla polvere.

4. Uso e manipolazione dell'elettroutensile

a) **Non sovraccaricare l'apparecchio. Utilizzare l'elettroutensile idoneo al proprio lavoro.** Con l'elettroutensile adatto si lavora meglio e con maggiore sicurezza nell'intervallo di potenza indicato.

b) **Non utilizzare elettroutensili con interruttore difettoso.** Un elettroutensile che non si riesce più a spegnere o ad accendere è pericoloso e deve essere riparato.

c) **Staccare la spina dalla presa di corrente e/o rimuovere la batteria prima di eseguire impostazioni dell'apparecchio, sostituire gli accessori o riporre l'apparecchio.** Questa misura precauzionale impedisce l'avvio involontario dell'elettroutensile.

d) **Conservare gli elettroutensili non utilizzati fuori della portata dei bambini. Non consentire l'uso dell'apparecchio a persone inesperte o che non hanno letto le presenti istruzioni.** Gli elettroutensili sono pericolosi se utilizzati da persone inesperte.

e) **Trattare gli elettroutensili con cura. Controllare che le parti mobili dell'apparecchio funzionino perfettamente e non si inceppino e che non vi siano elementi rotti o danneggiati al punto da compromettere la funzione dell'elettroutensile. Fare riparare le parti danneggiate prima di utilizzare l'apparecchio.** Molti infortuni derivano da una cattiva manutenzione degli elettroutensili.

f) **Mantenere gli utensili da taglio ben affilati e puliti.** Gli utensili da taglio trattati con cura e con angoli di taglio affilati si inceppano meno spesso e sono più facili da controllare.

g) **Utilizzare elettroutensili, accessori, utensili, ecc. conformi a queste istruzioni. Tenere conto delle condizioni di lavoro e dell'attività da eseguire.** L'uso di elettroutensili per applicazioni diverse da quelle previste può dare luogo a situazioni di pericolo.

5. Uso e manipolazione dell'utensile a batteria

a) **Caricare le batterie solo con i caricabatterie che vengono consigliati dal costruttore.** Se un caricabatterie adatto a un determinato tipo di batteria viene utilizzato con batterie diverse, vi è pericolo di incendio.

b) **Utilizzare solo le batterie appositamente previste per gli elettroutensili.** L'uso di batterie diverse può dare luogo a lesioni e al rischio di incendio.

c) **Tenere la batteria non utilizzata lontano da graffette, monete, chiavi, chiodi, viti o altra minuteria in metallo, poiché tali oggetti potrebbero provocare un cortocircuito fra i contatti.** Un cortocircuito fra i contatti della batteria può dare luogo a ustioni o incendio.

d) **In caso di utilizzo scorretto, potrebbe fuoriuscire del liquido dalla batteria. Evitare il contatto con questo liquido. In caso di contatto accidentale, sciacquare con acqua. Se il liquido entra a contatto con gli occhi, consultare un medico.** Il liquido che fuoriesce dalla batteria potrebbe provocare irritazioni cutanee o ustioni.

ATTENZIONE! PERICOLO DI ESPLOSIONE! Non caricare mai batterie non ricaricabili.

Proteggere la batteria dal calore, per es. anche da irradiazione solare permanente, fuoco, acqua e umidità. Sussiste il pericolo di esplosione.

6. Assistenza

a) **Fare riparare l'elettroutensile solo da personale qualificato specializzato e solo con ricambi originali.** In tal modo si garantisce la sicurezza dell'elettroutensile.

Avvertenze sulla sicurezza per cacciaviti a batteria

⚠ ATTENZIONE!

- **Afferrare sempre l'apparecchio dalle superfici di presa isolate quando si eseguono lavori nei quali la vite o l'utensile potrebbe colpire cavi elettrici nascosti.** Il contatto della vite o dell'utensile con una linea che conduce tensione può mettere sotto tensione anche le parti dell'apparecchio di metallo e causare così una scossa elettrica.

Indicazioni relative alla sicurezza per caricabatterie

- Questo apparecchio può essere utilizzato dai bambini di almeno 8 anni di età e da persone con capacità fisiche, sensoriali o mentali ridotte o insufficiente esperienza o conoscenza, solo se sorvegliati o istruiti sull'uso sicuro dell'apparecchio e qualora ne abbiano compreso i pericoli associati. I bambini non devono giocare con l'apparecchio. La pulizia e la manutenzione a cura dell'utente non devono essere ese-

guite da bambini, a meno che non siano sorvegliati.

Il caricabatterie è indicato solo per l'uso in ambienti interni.

⚠ ATTENZIONE!

- In caso di danni al cavo di collegamento dell'apparecchio, farlo sostituire dal produttore, dal servizio di assistenza clienti o da personale altrettanto qualificato per evitare pericoli.

Prima della messa in funzione

Carica del pacco batteria (vedi fig. A)

⚠ ATTENZIONE!

► Staccare sempre la spina dalla presa prima di prelevare o inserire il pacco batteria ❽ nell'apparecchio.

- Non caricare il pacco batteria ❽ se la temperatura ambiente è al di sotto di 10 °C o al di sopra di 40 °C.
- ♦ Inserire il pacco batteria ❽ nel caricabatteria rapido ⓭ (vedi fig. A).
- ♦ Inserire la spina nella presa. Il LED di controllo carica ⓮ si accende di colore rosso e indica il processo di carica.
- ♦ Il LED di controllo verde ⓯ segnala che il procedimento di carica è concluso e che il pacco batteria ❽ è pronto per l'uso.
- ♦ Introdurre il pacco batteria ❽ nell'apparecchio (vedi fig. B).

Inserimento / rimozione del pacco batteria dall'apparecchio

Inserimento del pacco batteria:

- ♦ Portare il commutatore della direzione di rotazione ❸ nella posizione centrale (blocco) (vedi fig. C).
  Fare in modo che il pacco batteria ❽ si innesti in posizione nell'impugnatura (vedi fig. B).

Rimozione del pacco batteria:

- ♦ Premere il tasto per lo sbloccaggio ❾ e prelevare il pacco batteria ❽ (vedi fig. D).

Controllo della carica della batteria

- ♦ Per verificare le condizioni della batteria premere il tasto Livello di carica della batteria ❻ (vedi fig. E). Le condizioni della batteria ossia la carica residua vengono visualizzate sul LED di visualizzazione stato di carica batteria ❼:
- ♦ VERDE / ROSSO / ARANCIONE = carica/ potenza massima
  ROSSO / ARANCIONE = potenza / carica media
  ROSSO = carica debole – caricare la batteria

Sostituzione degli utensili

Il cacciavite a batteria è dotato di un arresto del mandrino SPINDLE LOCK completamente automatico.

Con motore fermo, la trasmissione viene bloccata, per consentire di aprire il mandrino per punte da trapano ⓫ tramite rotazione ↻. Dopo aver inserito l'utensile desiderato e averlo fissato tramite rotazione del mandrino per punte da trapano ↺, si può continuare immediatamente con il lavoro (vedi fig. F). L'arresto del mandrino si disattiva automaticamente con l'avvio del motore (azionamento dell'interruttore ON/OFF ❹).

Preselezione del momento torcente / livello di perforazione

Tramite la preselezione del momento torcente ⓬ si può impostare la forza di rotazione (vedi fig. G).

- ♦ Selezionare un livello basso per viti piccole ovvero materiali morbidi.
- ♦ Selezionare un livello alto per viti grandi, materiali duri, o nell'estrazione di viti.
- ♦ Per i lavori di perforazione, selezionare il livello di perforazione, impostando la preselezione del momento torcente ⓬ in posizione (vedi fig. H).

Cambio a 2 marce

⚠ ATTENZIONE!

► Azionare il selettore di marcia ❶ solo quando l'apparecchio è fermo. Altrimenti l'apparecchio potrebbe danneggiarsi.

Nella prima marcia (selettore di marcia ❶ in posizione: 1) (vedi fig. I)

si ottiene un numero di giri di circa 400 min^{-1} e un elevato momento torcente. Questa impostazione è adatta per tutti i lavori di avvitamento.

Nella seconda marcia (selettore di marcia ❶ in posizione: 2) (vedi fig. J)

si ottiene un numero di giri di circa 1400 min^{-1} per l'esecuzione di lavori di perforazione.

Messa in funzione

Accensione/spegnimento

Accensione:

- Per mettere in funzione l'apparecchio, premere l'interruttore ON / OFF ❹ e tenerlo premuto (vedi fig. K).

  La spia di lavoro LED ❿ si accende in caso di interruttore ON/OFF ❹ leggermente o completamente premuto. Essa consente in tal modo l'illuminazione dell'area di lavoro quando l'illuminazione dell'ambiente non è favorevole.

Spegnimento:

- Per spegnere l'apparecchio, rilasciare l'interruttore ON/OFF ❹.

Regolazione del numero di giri

L'interruttore ON/OFF ❹ è provvisto di una regolazione variabile della velocità. Una leggera pressione sull'interruttore ON/OFF ❹ genera un numero di giri basso. Aumentando la pressione cresce anche il numero di giri (vedi fig. K).

NOTA

► Il freno motore provvede a un arresto rapido.

Commutazione della direzione di rotazione

- Per commutare la direzione di rotazione, premere il commutatore del senso di rotazione ❸ a destra o a sinistra (vedi fig. L).

Consigli e suggerimenti

Suggerimento! Questo è il comportamento corretto:

- Prima della messa in funzione, controllare che l'accessorio per l'avvitamento o la perforazione sia stato inserito correttamente, cioè centrato nel mandrino.
- Le punte sono contrassegnate con dimensioni e forma. In caso di dubbio, controllare prima che il bit entri nella vite senza gioco.

Forza di serraggio:

- Viti più piccole / bit possono danneggiarsi se si imposta un momento torcente ossia un numero di giri troppo elevato.

Avvitatura rigida (in metallo):

- Momenti torcenti particolarmente elevati si formano ad es. in caso di avvitamento di metalli con l'uso di inserti con chiave a bussola. Selezionare un numero di giri inferiore.

Avvitatura morbida (per es. in legno morbido):

- Avvitare anche qui con un numero di giri inferiore, per ad es. non danneggiare la superficie di legno al contatto con la testa della vite in metallo. Utilizzare un allargatore.

Nella perforazione di materiali come legno, metallo e altro, tenere assolutamente presente quanto segue:

- In caso di diametro di perforazione ridotto, utilizzare un alto numero di giri, e in caso di diametro di perforazione più ampio un numero di giri inferiore.
- Per i materiali duri scegliere un numero di giri basso, per i materiali morbidi un numero di giri alto.

- Assicurare o fissare (se possibile) il pezzo da lavorare in un dispositivo di serraggio.
- Segnare il punto in cui si desidera perforare con una punta o un chiodo. Per iniziare a forare selezionare un numero di giri ridotto.
- Estrarre più volte la punta del trapano dal foro in modo da rimuovere i trucioli o la segatura e per farla aerare.

Perforazione del metallo:

- Utilizzare punte in metallo (HSS). Per ottenere massimi risultati, si consiglia di raffreddare la punta con olio da taglio. La punta in metallo può essere anche utilizzata per perforare la plastica. Perforare dapprima con una punta da ∅ 3 mm e poi avvicinarsi al diametro di foratura desiderato.

Perforazione in legno:

- Utilizzare una punta in legno con punta centrata, per perforazioni profonde utilizzare una "punta a elica", per diametri di foratura maggiori una punta Forstner. Le viti piccole nel legno morbido possono essere inserite anche senza precedente foratura.

Manutenzione e pulizia

ATTENZIONE! PERICOLO DI LESIONI! Prima di qualsiasi lavoro sull'apparecchio, rimuovere la batteria.

Il cacciavite a batteria non necessita di manutenzione.

- L'apparecchio dev'essere sempre pulito, asciutto e privo di olio o grassi lubrificanti.
- Impedire la penetrazione di liquidi all'interno degli apparecchi.
- Per la pulizia dell'alloggiamento, utilizzare un panno asciutto. Non utilizzare mai benzina, solventi o detergenti in grado di attaccare la plastica.
- Se si intende conservare la batteria agli ioni di litio per un periodo prolungato, occorre controllare periodicamente la sua carica. La carica ottimale è compresa tra il 50% e l'80%. Si consiglia di conservare la batteria in un luogo fresco e asciutto.

NOTA

► I pezzi di ricambio non indicati (come ad es. batteria, interruttore) possono essere ordinati tramite la nostra hotline di assistenza.

Garanzia della Kompernass Handels GmbH

Egregio Cliente,

Questo apparecchio ha una garanzia di 3 anni dalla data di acquisto. Qualora questo prodotto presentasse vizi, Le spettano diritti legali nei confronti del venditore del prodotto. La garanzia qui di seguito descritta non costituisce alcun limite a tali diritti legali.

Condizioni di garanzia

Il periodo di garanzia decorre dalla data dell'acquisto. Si prega di conservare lo scontrino di cassa originale. Tale documento è necessario come prova di acquisto.

Qualora entro tre anni a partire dalla data dell'acquisto di questo prodotto si presentasse un vizio del materiale o di fabbricazione, provvederemo, a nostra discrezione, a riparare o a sostituire gratuitamente il prodotto. Questa prestazione di garanzia ha come presupposto che l'apparecchio difettoso e la prova di acquisto (scontrino di cassa) vengano presentati entro il termine di tre anni e che si descriva per iscritto in cosa consiste il vizio e quando si è presentato.

Se il vizio rientra nell'ambito della nostra garanzia, il Suo prodotto verrà riparato o sostituito da uno nuovo. Con la riparazione o la sostituzione del prodotto non decorre un nuovo periodo di garanzia.

Periodo di garanzia e diritti legali di rivendicazione di vizi

Il periodo di garanzia non viene prolungato da interventi in garanzia. Ciò vale anche per le parti sostituite e riparate. Danni e vizi eventualmente già presenti al momento dell'acquisto devono venire segnalati immediatamente dopo che l'apparecchio è stato disimballato. Le riparazioni eseguite dopo la scadenza del periodo di garanzia sono a pagamento.

Ambito della garanzia

L'apparecchio è stato prodotto con cura secondo severe direttive qualitative e debitamente collaudato prima della consegna.

La garanzia viene prestata in caso di vizi del materiale o di fabbricazione. Questa garanzia non si estende a componenti del prodotto che sono esposti al normale logorio e possono pertanto essere considerati come componenti soggetti a usura o a danni che si verificano su componenti delicati, per es. interruttori, batterie, stampi da forno o parti realizzate in vetro.

Questa garanzia decade se il prodotto è stato danneggiato oppure utilizzato o sottoposto a interventi di manutenzione in modo non conforme. Per un utilizzo adeguato del prodotto si devono rigorosamente rispettare tutte le istruzioni esposte nel manuale di istruzioni per l'uso. Si devono assolutamente evitare modalità di utilizzo e azioni che il manuale di istruzioni per l'uso sconsiglia o da cui esso mette in guardia.

Il prodotto è destinato esclusivamente all'uso domestico e non a quello commerciale. La garanzia decade in caso di impiego improprio o manomissione, uso della forza e interventi non eseguiti dalla nostra filiale di assistenza autorizzata.

Trattamento dei casi di garanzia

Per garantire una rapida evasione della Sua richiesta, La preghiamo di seguire le seguenti istruzioni:

- Tenga a portata di mano per qualsiasi richiesta lo scontrino di cassa e il codice dell'articolo (per es. IAN 12345) come prova di acquisto.
- Il codice dell'articolo è indicato sulla targhetta di modello, su un'incisione, sul frontespizio del manuale di istruzioni per l'uso (in basso a sinistro) o come adesivo sul lato posteriore o inferiore.
- Qualora si presentassero malfunzionamenti o altri tipi di vizi, contatti innanzitutto il reparto assistenza clienti qui di seguito indicato **telefonicamente** o via **e-mail**.
- Una volta che il prodotto è stato registrato come difettoso, lo può poi spedire a nostro carico, provvedendo ad allegare la prova di acquisto (scontrino di cassa), una descrizione del vizio e l'indicazione della data in cui si è presentato, all'indirizzo del servizio di assistenza clienti che Le è stato comunicato.

Al sito www.lidl-service.com si possono scaricare questo e molti altri manuali di istruzioni per l'uso, filmati sui prodotti e software.

Assistenza

⚠ ATTENZIONE!

- ► **Far riparare gli apparecchi dal centro di assistenza o da un elettricista specializzato e solo con pezzi di ricambio originali.** In tal modo si garantisce la sicurezza dell'apparecchio.
- ► **Fare eseguire sempre la sostituzione della spina o del cavo dal produttore dell'apparecchio o dal relativo centro di assistenza.** In tal modo si garantisce la sicurezza dell'apparecchio.

IT **Assistenza Italia**
Tel.: 02 36003201
E-Mail: kompernass@lidl.it

MT **Assistenza Malta**
Tel.: 80062230
E-Mail: kompernass@lidl.com.mt

IAN 284793

Importatore

Badi che il seguente indirizzo non è quello del servizio di assistenza clienti. Contatti innanzitutto il servizio di assistenza clienti indicato.

KOMPERNASS HANDELS GMBH
BURGSTRASSE 21
DE-44867 BOCHUM
GERMANIA
www.kompernass.com

Smaltimento

L'imballaggio è composto da materiali ecocompatibili che possono essere smaltiti tramite gli appositi centri di raccolta e riciclaggio.

Non smaltire gli elettrodomestici assieme ai normali rifiuti domestici!

In base alla direttiva europea 2012/19/EU, gli apparecchi elettrici usati devono essere raccolti separatamente e inviati a un centro per il riciclaggio ecologico.

Non smaltire le batterie assieme ai normali rifiuti domestici!

Le batterie difettose o esauste devono essere riciclate in base alla direttiva 2006/66/EC. Riconsegnare il pacco batteria e/o l'apparecchio presso gli appositi centri di raccolta.
Per le possibilità di smaltimento relative agli elettroutensili/pacco batteria usati, informarsi presso il municipio o l'amministrazione comunale di residenza.

Traduzione della dichiarazione di conformità originale

La Società KOMPERNASS HANDELS GMBH, responsabile della documentazione: Sig. Semi Uguzlu, BURGSTR. 21, DE - 44867 BOCHUM, GERMANIA, dichiara con la presente che questo prodotto è conforme alle norme, ai documenti normativi e alle direttive CE seguenti:

Direttiva macchine
(2006/42/EC)

Direttiva CE bassa tensione
(2014/35/EU)

Compatibilità elettromagnetica
(2014/30/EU)

Direttiva RoHS
(2011/65/EU)*

*Il produttore è il responsabile esclusivo del rilascio di questa dichiarazione di conformità. L'oggetto della dichiarazione sopra descritto soddisfa le prescrizioni della Direttiva 2011/65/EU del Parlamento Europeo e del Consiglio Europeo dell'8 giugno 2011 sulla restrizione dell'uso di determinate sostanze pericolose nelle apparecchiature elettriche ed elettroniche.

Norme armonizzate utilizzate:
EN 60745-1:2009/A11:2010
EN 60745-2-1:2010
EN 60745-2-2:2010
EN 60335-1:2012/A11:2014
EN 60335-2-29:2004/A2:2010
EN 62233:2008
EN 55014-1:2006/A2:2011
EN 55014-2:2015
EN 61000-3-2:2014
EN 61000-3-3:2013

Tipo/denominazione dell'apparecchio:
Trapano avvitatore ricaricabile PABS 20-Li C3

Anno di produzione: 04-2017
Numero di serie: IAN 284793

Bochum, 26/04/2017

Semi Uguzlu
- Direttore qualità -

Con riserva di modifiche tecniche volte al miglioramento del prodotto.

Ordinazione di una batteria di ricambio

Se si desidera ordinare una batteria di ricambio per il proprio apparecchio, lo si può fare comodamente via Internet sul sito www.kompernass.com o telefonicamente.
Il prezzo della batteria di ricambio è di 20 € IVA compresa. Dato che le scorte sono limitate, questo articolo potrebbe esaurirsi entro breve tempo.

Ordinazione online

Per ordinare una batteria di ricambio attraverso il negozio di accessori:

- accedere con il browser al sito www.kompernass.com.
- Fare clic in basso a destra sulla relativa bandiera per selezionare il paese e la lingua desiderati.
- Quindi fare clic sulla scheda “Shop accessori” e selezionare poi dalla scheda “Topseller” la batteria di ricambio adatta al proprio apparecchio.
- Dopo aver messo la batteria di ricambio nel carrello, fare clic sul pulsante “Cassa” e seguire le indicazioni sullo schermo per completare l’ordinazione.

NOTA

► In alcuni paesi non è possibile ordinare online i pezzi di ricambio. In questo caso, contattare l'hotline di assistenza.

- L’iniziativa promozionale è limitata a una batteria per cliente / apparecchio nonché a un periodo di due mesi dopo il termine dell’iniziativa. La batteria di ricambio può essere ordinata anche dopo tale data ma a condizioni diverse.

Ordine telefonico

(IT) **Assistenza Italia**
Tel.: 02 36003201
E-Mail: kompernass@lidl.it

(MT) **Assistenza Malta**
Tel.: 80062230
E-Mail: kompernass@lidl.com.mt

Per garantire un’elaborazione rapida dell’ordine, tenere a portata di mano il numero di articolo (ad es. IAN 284793) dell’apparecchio. Il codice di articolo è indicato sulla targhetta di modello nonché sulla pagina di copertina di questo manuale di istruzioni.

Índice

Introdução 14
Utilização correta 14
Equipamento 14
Conteúdo da embalagem 14
Dados técnicos 14
Instruções gerais de segurança para ferramentas elétricas 15
1. Segurança no local de trabalho 16
2. Segurança elétrica 16
3. Segurança de pessoas 16
4. Utilização e conservação da ferramenta elétrica 17
5. Utilização e manuseamento da ferramenta sem fio 17
6. Assistência técnica 17
Instruções de segurança para berbequins aparafusadores 18
Instruções de segurança para carregadores 18
Antes da colocação em funcionamento 18
Carregar o bloco acumulador (ver fig. A) 18
Colocar/retirar o bloco acumulador do aparelho 18
Verificar o estado do acumulador 18
Substituir ferramentas 19
Pré-seleção do binário / nível de furação 19
Engrenagem de 2 velocidades 19
Colocação em funcionamento 19
Ligar/desligar 19
Ajustar a velocidade de rotação 19
Comutar o sentido de rotação 19
Dicas e truques 20
Manutenção e limpeza 20
Garantia da Kompernass Handels GmbH 21
Assistência Técnica 22
Importador 22
Eliminação 22
Tradução da Declaração de Conformidade original 23
Encomenda do acumulador de substituição 24
Encomenda online 24
Encomenda por telefone 24

APARAFUSADORA COM BATERIA PABS 20-Li C3

Introdução

Parabéns pela compra do seu novo aparelho. Optou por um produto de elevada qualidade. O manual de instruções é parte integrante deste produto. Este contém instruções importantes para a segurança, utilização e eliminação. Antes de utilizar o produto, familiarize-se com todas as instruções de operação e segurança. Utilize o produto apenas como descrito e nas áreas de aplicação indicadas. Ao transferir o produto para terceiros, entregue todos os respetivos documentos.

Utilização correta

Este aparelho foi concebido para furar e aparafusar em madeira, material sintético e metal. Utilize o aparelho apenas como descrito e nas áreas de aplicação indicadas. Qualquer outra utilização ou alteração do aparelho é considerada incorreta e acarreta perigo de acidentes graves. O fabricante não se responsabiliza por quaisquer danos causados pela utilização incorreta. O aparelho não se destina à utilização comercial.

Equipamento

❶ Interruptor seletivo das velocidades
❷ Suporte para pontas (magnético)
❸ Comutador do sentido de rotação/bloqueio
❹ Interruptor LIGAR/DESLIGAR / Regulação da rotação
❺ Suporte para o cinto
❻ Botão do estado do acumulador
❼ LED do visor do acumulador
❽ Bloco acumulador
❾ Botão de desbloqueio do bloco acumulador
❿ Luz LED de trabalho
⓫ Mandril porta-brocas
⓬ Pré-seleção do binário
⓭ Carregador rápido
⓮ LED vermelho de controlo da carga
⓯ LED verde de controlo da carga

Conteúdo da embalagem

1 Aparafusador com bateria PABS 20-Li C3

1 Carregador rápido de acumuladores PLG 20 A1

1 Bloco acumulador PAP 20 A1

1 Ponta PH2 50 mm

1 Mala

1 Manual de instruções

Dados técnicos

Aparafusador com acumulador: PABS 20-Li C3

Tensão nominal:	20 V ⎓ (corrente contínua)
Velocidade de rotação nominal:	1.ª velocidade: n_0 0 - 400 rpm 2.ª velocidade: n_0 0 - 1.400 rpm
Área de aperto do mandril:	diâmetro máx. de 13 mm
Diâmetro máx. de furo:	Aço: 13 mm Madeira: 30 mm

Para operar a ferramenta sem fio, utilize apenas o seguinte acumulador: PAP 20 A1

Tipo:	IÕES DE LÍTIO
Tensão nominal:	20 V ⎓ (corrente contínua)
Capacidade:	2,0 Ah
Células	5

Para carregar a ferramenta sem fio, utilize apenas o seguinte carregador rápido de acumuladores: PLG 20 A1

ENTRADA/Input:

Tensão nominal:	230 - 240 V ~, 50 Hz (Corrente alternada)
Consumo de energia:	65 W
Fusível (interior):	3,15 A T3.15A

SAÍDA/Output:

Tensão nominal:	21,5 V ⎓ (corrente contínua)
Corrente nominal:	2,4 A
Duração do carregamento:	aprox. 60 min.
Classe de proteção:	II/⧈ (isolamento duplo)

Valor de emissões sonoras:

Valor de medição de ruído, determinado de acordo com a Norma EN 60745. O nível sonoro ponderado A da ferramenta elétrica é, em geral:

Nível de pressão acústica:	L_{pA} =	68,5	dB (A)
Incerteza K:	K_{PA} =	3	dB (A)
Nível de potência acústica:	L_{WA} =	79,5	dB (A)
Incerteza K:	K_{WA} =	3	dB (A)

Valor de emissão de vibração:

Valor total da vibração (soma vetorial de três direções) determinado de acordo com a norma EN 60745:

Parafusos:	Valor da emissão de vibração a_h: 0,601 m/s² Incerteza K = 1,5 m/s²
Furar em metal:	Valor da emissão de vibração $a_{h,D}$: 1,070 m/s² Incerteza K = 1,5 m/s²

NOTA

- O nível de vibração indicado nestas instruções foi medido de acordo com um processo de medição normalizado e pode ser utilizado para a comparação de aparelhos. O valor da emissão de vibração indicado também pode ser utilizado para uma avaliação preliminar da intermitência.

⚠ AVISO!

- O nível de vibração altera-se de acordo com a utilização da ferramenta elétrica e pode, em alguns casos, exceder o valor indicado nestas instruções. O grau de vibração pode ser subestimado, caso a ferramenta elétrica seja utilizada regularmente desta forma. Tente manter a pressão exercida por vibrações tão baixa quanto possível. Podem ser tomadas medidas para reduzir a pressão exercida pela vibração, como, por exemplo, o uso de luvas ao utilizar a ferramenta e a limitação do tempo de trabalho. Ao mesmo tempo, todas as partes do ciclo de funcionamento têm de ser tidas em conta (por exemplo, os períodos em que a ferramenta elétrica está desligada e aqueles em que está ligada, mas funciona sem pressão).

Instruções gerais de segurança para ferramentas elétricas

⚠ AVISO!

- Leia todas as instruções de segurança e indicações. O não cumprimento das instruções de segurança e indicações pode causar choque elétrico, incêndio e/ou ferimentos graves.

Guarde todas as instruções de segurança e indicações para futuras consultas.

O conceito "ferramenta elétrica", utilizado nas instruções de segurança, refere-se a ferramentas elétricas operadas por rede elétrica (com cabo de alimentação) e a ferramentas elétricas operadas por acumulador (sem cabo de alimentação).

1. Segurança no local de trabalho

a) **Mantenha o seu local de trabalho limpo e bem iluminado.** Desarrumação e áreas de trabalho pouco iluminadas podem causar acidentes.

b) **Não trabalhe com a ferramenta elétrica em ambientes com perigo de explosão, onde se encontram líquidos, gases ou poeiras inflamáveis.** As ferramentas elétricas originam faíscas que podem inflamar poeiras e vapores.

c) **Durante a utilização da ferramenta elétrica, mantenha crianças e outras pessoas afastadas.** Em caso de distração pode perder o controlo do aparelho.

2. Segurança elétrica

a) **A ficha de ligação da ferramenta elétrica tem de ser adequada à tomada. A ficha não pode, de forma alguma, ser alterada. Não utilize quaisquer fichas de adaptadores em conjunto com ferramentas elétricas com proteção de ligação à terra.** Fichas inalteradas e tomadas adequadas reduzem o risco de choque elétrico.

b) **Evite o contacto físico com superfícies ligadas à terra, como tubos, aquecimentos, fogões e frigoríficos.** Existe um risco elevado de choque elétrico, se o seu corpo estiver ligado à terra.

c) **Mantenha as ferramentas elétricas afastadas de chuva ou humidade.** A infiltração de água num aparelho elétrico aumenta o risco de choque elétrico.

d) **Não utilize o cabo para um fim diferente do previsto, p. ex. para transportar, pendurar a ferramenta elétrica ou puxar a ficha da tomada. Mantenha o cabo afastado de calor, óleo, arestas afiadas ou peças do aparelho móveis.** Cabos danificados ou enrolados aumentam o risco de choque elétrico.

e) **Se trabalhar com uma ferramenta elétrica ao ar livre, utilize apenas extensões que também sejam adequadas para exterior.** A utilização de uma extensão adequada para o exterior diminui o risco de choque elétrico.

f) **Se não for possível evitar a utilização da ferramenta elétrica num ambiente húmido, utilize um disjuntor diferencial residual.** A utilização de um disjuntor diferencial residual reduz o risco de choque elétrico.

3. Segurança de pessoas

a) **Esteja sempre atento, observe o que está a fazer e utilize a ferramenta elétrica de forma sensata. Não utilize uma ferramenta elétrica se estiver cansado, com sono ou sob a influência de drogas, álcool ou medicamentos.** Um momento de distração durante a utilização da ferramenta elétrica pode causar ferimentos graves.

b) **Use o equipamento de proteção individual e sempre óculos de proteção.** O uso do equipamento de proteção individual, como máscaras de proteção antipoeiras, calçado de segurança antiderrapante, capacete de proteção ou protetores auriculares, de acordo com o tipo e a aplicação da ferramenta elétrica, reduz o risco de ferimentos.

c) **Evite uma colocação em funcionamento involuntária. Certifique-se de que a ferramenta elétrica se encontra desligada antes de a ligar à fonte de alimentação e/ou ao acumulador, elevar ou transportar.** Se, durante o transporte da ferramenta elétrica, tiver o dedo no interruptor ou ligar o aparelho a uma fonte de alimentação quando este já se encontra ligado, podem ocorrer acidentes.

d) **Retire as ferramentas de ajuste ou a chave de parafusos antes de ligar a ferramenta elétrica.** Uma ferramenta ou uma chave numa parte rotativa do aparelho pode causar ferimentos.

e) **Evite uma postura corporal incorreta. Assegure uma posição estável e mantenha sempre o equilíbrio.** Desta forma, consegue controlar melhor a ferramenta elétrica em situações inesperadas.

f) **Use vestuário adequado. Não use roupas largas ou joias. Mantenha o cabelo, o vestuário e as luvas afastados das peças móveis.** Vestuário solto, joias ou cabelos compridos podem ser recolhidos pelas peças móveis.

g) **Se existir a possibilidade de montar dispositivos de aspiração ou de recolha de pó, certifique-se de que são ligados e utilizados corretamente.** A utilização de um dispositivo de aspiração pode reduzir eventuais perigos devido a poeiras.

4. Utilização e conservação da ferramenta elétrica

a) **Não sobrecarregue o aparelho. Utilize a ferramenta elétrica apropriada para o seu trabalho.** Com a ferramenta elétrica adequada, trabalhará melhor e de forma mais segura na respetiva área de trabalho.

b) **Não utilize qualquer ferramenta elétrica, cujo interruptor esteja avariado.** Uma ferramenta elétrica que não se consegue ligar nem desligar constitui perigo e tem de ser reparada.

c) **Retire a ficha da tomada e/ou o acumulador antes de realizar ajustes no aparelho, substituir acessórios ou se não estiver a utilizar o aparelho.** Esta medida de segurança evita o arranque involuntário da ferramenta elétrica.

d) **Guarde as ferramentas elétricas que não estão a ser utilizadas fora do alcance das crianças. Não autorize a utilização do aparelho por pessoas que não estejam familiarizadas com o mesmo ou que não tenham lido estas instruções.** As ferramentas elétricas são perigosas, caso sejam utilizadas por pessoas inexperientes.

e) **Faça uma manutenção cuidadosa das ferramentas elétricas. Verifique se as peças móveis funcionam corretamente e não se encontram encravadas, se peças estão partidas ou danificadas a ponto de interferir no bom funcionamento da ferramenta elétrica. Antes de utilizar o aparelho, as peças danificadas devem ser reparadas.** Muitos acidentes ocorrem devido à má manutenção das ferramentas elétricas.

f) **Mantenha as ferramentas de corte afiadas e limpas.** Ferramentas de corte bem conservadas e afiadas encravam muito menos e são mais fáceis de conduzir.

g) **Utilize a ferramenta elétrica, os acessórios, as ferramentas de aplicação, etc., de acordo com estas instruções. Tenha em consideração as condições de trabalho e a atividade a exercer.** A utilização de ferramentas elétricas para utilizações diferentes das previstas pode levar a situações perigosas.

5. Utilização e manuseamento da ferramenta sem fio

a) **Carregue os acumuladores apenas em carregadores recomendados pelo fabricante.** Se um carregador adequado a um tipo específico de acumuladores for utilizado com outros acumuladores, existe perigo de incêndio.

b) **Utilize apenas os acumuladores previstos para a ferramenta elétrica em questão.** A utilização de outros acumuladores pode causar ferimentos e perigo de incêndio.

c) **Mantenha o acumulador que não está a ser utilizado afastado de clipes, moedas, chaves, pregos, parafusos ou outros objetos de metal pequenos que possam causar um curto-circuito nos contactos.** Um curto-circuito entre os contactos do acumulador pode levar à ocorrência de queimaduras ou incêndio.

d) **Se o acumulador for utilizado de forma incorreta, é possível que verta líquido. Evite o contacto com este líquido. Em caso de contacto acidental, lave com água. Se o líquido entrar em contacto com os olhos, procure adicionalmente assistência médica.** O líquido vertido do acumulador pode provocar irritações ou queimaduras na pele.

CUIDADO! PERIGO DE EXPLOSÃO! Nunca carregue pilhas não recarregáveis.

Proteja o acumulador contra calor, p. ex. também contra incidência solar prolongada, fogo, água e humidade. Perigo de explosão.

6. Assistência técnica

a) **A sua ferramenta elétrica só pode ser reparada por técnicos especializados e com peças sobresselentes de origem.** Desta forma, é garantida a segurança da ferramenta elétrica.

Instruções de segurança para berbequins aparafusadores

⚠ AVISO!

- **Segure no aparelho apenas pelas superfícies isoladas do punho quando realizar trabalhos em que o parafuso ou a ferramenta aplicada possa atingir cabos elétricos escondidos.** O contacto do parafuso ou da ferramenta aplicada com um cabo condutor de tensão também pode colocar peças metálicas do aparelho sob tensão, causando assim um choque elétrico.

Instruções de segurança para carregadores

- Este aparelho pode ser utilizado por crianças com idades superiores a 8 anos, bem como por pessoas com capacidades físicas, sensoriais ou mentais reduzidas, ou com falta de experiência e/ou conhecimento, caso sejam vigiadas ou instruídas sobre a utilização segura do aparelho e compreendam os perigos daí resultantes. As crianças não podem brincar com o aparelho. A limpeza e a manutenção pelo utilizador não podem ser realizadas por crianças não vigiadas.

O carregador destina-se apenas ao funcionamento em espaços interiores.

⚠ AVISO!

- Se o cabo de alimentação deste aparelho for danificado, terá de ser substituído pelo fabricante, pelo seu serviço de apoio ao cliente ou por uma pessoa igualmente qualificada, a fim de evitar situações de perigo.

Antes da colocação em funcionamento

Carregar o bloco acumulador (ver fig. A)

⚠ CUIDADO!

► Retire sempre a ficha da tomada antes de colocar o bloco acumulador ❽ no carregador ou de o retirar do mesmo.

- Nunca carregue o bloco acumulador ❽ se a temperatura ambiente for inferior a 10 °C ou superior a 40 °C.

♦ Insira o bloco acumulador ❽ no carregador rápido ⓭ (ver fig. A).

♦ Insira a ficha na tomada. O LED de controlo ⓮ acende-se a vermelho e indica o processo de carregamento.

♦ O LED verde de controlo ⓯ indica que o processo de carregamento está finalizado e o acumulador ❽ operacional.

♦ Insira o bloco acumulador ❽ no aparelho (ver fig. B).

Colocar/retirar o bloco acumulador do aparelho

Introduzir o bloco acumulador:

♦ Coloque o comutador do sentido de rotação ❸ na posição intermédia (bloqueio) (ver fig. B). Encaixe o bloco acumulador ❽ no punho (ver fig. B).

Retirar o bloco acumulador:

♦ Prima o botão de desbloqueio ❾ e retire o bloco acumulador ❽ (ver fig. D).

Verificar o estado do acumulador

♦ Para verificar o estado do acumulador, prima o botão do estado do acumulador ❻ (ver fig. E). O estado ou a potência restante é visualizado(a) no LED do visor do acumulador ❼ da seguinte forma:

♦ VERDE / VERMELHO / LARANJA = carga/potência máxima
VERMELHO / LARANJA = carga/potência média
VERMELHO = carga fraca - carregar o acumulador

Substituir ferramentas

O seu berbequim aparafusador sem fio está equipado com um bloqueio do veio totalmente automático SPINDLE LOCK.

Quando o motor para, o grupo de tração é bloqueado, de modo que o mandril porta-brocas ⓫ possa ser aberto ↷ rodando. Depois de ter introduzido a ferramenta desejada e apertado, rodando o mandril porta-brocas↶, pode prosseguir imediatamente com o trabalho (ver fig. F). O bloqueio do veio solta-se automaticamente durante o arranque do motor (acionamento do interruptor LIGAR/DESLIGAR ❹).

Pré-seleção do binário / nível de furação

Pode ajustar a força de rotação por meio da pré-seleção do binário ⓬ (ver fig. G).

- Selecione um nível baixo para parafusos pequenos ou materiais macios.
- Selecione um nível elevado para parafusos grandes, materiais duros ou ao desaparafusar parafusos.
- Para trabalhos de furação, selecione o nível de furação, ajustando a pré-seleção do binário ⓬ para a posição (ver fig. H).

Engrenagem de 2 velocidades

⚠ CUIDADO!

► Acione o interruptor seletivo das velocidades ❶ apenas com o aparelho parado. Caso contrário, existe perigo de danos no aparelho.

Na primeira velocidade (interruptor seletivo das velocidades ❶ na posição 1) (ver fig. I)

atinge-se uma rotação de aprox. 400 rpm e um binário elevado. Este ajuste é adequado para todos os trabalhos de aparafusamento.

Na segunda velocidade (interruptor seletivo das velocidades ❶ na posição 2) (ver fig. J)

atinge-se uma rotação de aprox. 1.400 rpm para a execução de trabalhos de furação.

Colocação em funcionamento

Ligar/desligar

Ligar:

- Para a colocação em funcionamento do aparelho, pressione o interruptor LIGAR/DESLIGAR ❹ e mantenha-o pressionado (ver fig. K). A luz LED de trabalho ⓪ acende-se quando o interruptor LIGAR/DESLIGAR ❹ se encontra ligeira ou completamente pressionado. Esta luz permite iluminar a área de trabalho em condições de iluminação insuficientes.

Desligar:

- Para desligar o aparelho, solte o interruptor LIGAR/DESLIGAR ❹.

Ajustar a velocidade de rotação

O interruptor LIGAR/DESLIGAR ❹ dispõe de uma regulação variável da velocidade. Uma ligeira pressão no interruptor LIGAR/DESLIGAR ❹ proporciona uma rotação reduzida. Ao aumentar a pressão, aumenta-se a velocidade de rotação (ver fig. K).

NOTA

► O travão do motor integrado leva a uma imobilização rápida.

Comutar o sentido de rotação

- Mude o sentido de rotação, pressionando o comutador do sentido de rotação ❸ para a direita ou para a esquerda (ver fig. L).

Dicas e truques

Sugestão! Desta forma procede corretamente.

- Antes do funcionamento, verifique se o parafuso ou a broca está corretamente colocado(a), ou seja, se está centrado(a) no mandril porta--brocas.
- As pontas de aparafusar estão identificadas com as respetivas medidas e forma. Se não tiver a certeza, experimente sempre primeiro se a broca assenta sem folga na cabeça do parafuso.

Binário:

- Parafusos/pontas pequenos podem ser danificados, caso ajuste um binário ou uma velocidade de rotação excessivamente elevado(a).

Aparafusamento em materiais duros (em metal):

- Binários extremamente elevados originam-se, p. ex. nas uniões metálicas roscadas, utilizando aplicadores de chaves de caixa. Selecione uma velocidade de rotação baixa.

Aparafusamento em materiais suaves (p. ex. madeira macia):

- Aparafuse também aqui com uma velocidade reduzida, para não danificar p. ex. a superfície de madeira no contacto com a cabeça do parafuso em metal. Utilize uma fresa.

Ao furar em madeira, metal ou outros materiais deve ter em consideração o seguinte:

- Em caso de diâmetro de broca pequeno, utilize uma velocidade de rotação alta e em caso de diâmetro de broca grande, uma velocidade de rotação baixa.
- Selecione uma velocidade de rotação baixa em materiais duros e uma velocidade de rotação alta em materiais macios.
- Prenda ou fixe (se possível) a peça a trabalhar num dispositivo de fixação.
- Assinale o ponto a furar com um punção ou um prego. Para furar, selecione uma velocidade de rotação baixa.
- Puxe a broca em rotação várias vezes para fora do buraco, para remover aparas ou poeiras de furação e para o ventilar.

Furar em metal:

- Utilize uma broca de metal (HSS). Para obter melhores resultados, arrefeça a broca com óleo de corte. Também pode utilizar a broca de metal para furar material sintético. Comece a furar com uma broca com 3 mm de diâmetro e vá aumentando o tamanho, até atingir o diâmetro de furo desejado.

Furar em madeira:

- Utilize uma broca de madeira com ponta de centragem; para furos fundos utilize uma "broca em espiral para madeira"; para diâmetros de furos grandes utilize uma broca Forstner. Pode aparafusar diretamente os parafusos pequenos em madeira macia sem pré-furação.

Manutenção e limpeza

AVISO! PERIGO DE FERIMENTOS! Antes de realizar quaisquer trabalhos no aparelho, desligue-o e retire o acumulador.

O berbequim aparafusador sem fio não necessita de manutenção.

- O aparelho deve estar sempre limpo, seco e livre de óleos ou lubrificantes.
- Não podem entrar quaisquer líquidos no interior dos aparelhos.
- Utilize um pano seco para limpar o corpo do aparelho. Nunca utilize benzina, solventes ou detergentes agressivos para o plástico.
- Se for necessário guardar um acumulador de iões de lítio durante um longo período de tempo, controlar regularmente o estado de carga. O estado de carga ideal situa-se entre 50 % e 80 %. O ambiente de armazenamento ideal é fresco e seco.

NOTA

► Peças sobresselentes não especificadas (como p. ex. acumuladores, interruptores) podem ser encomendadas através da nossa linha direta de Assistência Técnica.

Garantia da Kompernass Handels GmbH

Estimada Cliente, Estimado Cliente,

Este aparelho tem uma garantia de 3 anos a contar da data de compra. No caso deste produto ter defeitos, tem direitos legais contra o vendedor do produto. Estes direitos legais não são limitados pela nossa garantia que passamos a transcrever.

Condições de garantia

O prazo de garantia tem início na data da compra. Por favor, guarde bem o talão de compra original. Este documento é necessário como comprovativo da compra.

Se dentro de três anos a partir da data de compra deste produto, ocorrer um defeito de material ou fabrico, o produto será reparado ou substituído por nós – consoante a nossa preferência – gratuitamente. Esta garantia parte do princípio que o aparelho defeituoso e o comprovativo da compra (talão de compra) são apresentados dentro do prazo de três anos e é descrito brevemente, por escrito, em que consiste o defeito e quando ocorreu.

Se o defeito estiver coberto pela nossa garantia, receberá o produto reparado ou um novo produto.

Prazo de garantia e direitos legais

O período de garantia não é prolongado pelo acionamento da mesma. Isto também se aplica a peças substituídas e reparadas. Danos e defeitos que possam eventualmente já existir no momento da compra devem ser imediatamente comunicados, após retirar o aparelho da embalagem. Expirado o período da garantia, quaisquer reparações necessárias estão sujeitas a pagamento.

Âmbito da garantia

O aparelho foi fabricado segundo diretivas de qualidade rigorosas, com o maior cuidado, e testado escrupulosamente antes da sua distribuição.

A garantia abrange apenas defeitos de material ou de fabrico. Esta garantia não abrange peças do produto, que estão sujeitas ao desgaste normal e podem ser consideradas desta forma peças de desgaste, ou danos em peças frágeis, p. ex. interruptores, acumuladores, formas para bolos ou peças de vidro.

Esta garantia perde a validade, se o produto for danificado, utilizado incorretamente ou se a manutenção tenha sido realizada indevidamente. Para garantir uma utilização correta do produto, é necessário cumprir todas as instruções contidas no manual de instruções. Ações ou fins de utilização que são desaconselhados, ou para os quais é alertado no manual de instruções, têm de ser impreterivelmente evitados.

O produto foi concebido apenas para uso privado e não para uso comercial. A garantia extingue-se em caso de utilização incorreta, uso de força e intervenções que não tenham sido efetuadas pela nossa Filial de Assistência Técnica autorizada.

Procedimento em caso de acionamento da garantia

Para garantir um processamento rápido do seu pedido, siga, por favor, as seguintes instruções:

- Para todos os pedidos de esclarecimento, tenha à mão o talão de compra e o número do artigo (p. ex. IAN 12345) como comprovativo da compra.
- O número do artigo consta na placa de características, numa impressão, na capa do seu manual de instruções (em baixo à esquerda) ou, como autocolante, no verso ou no lado inferior.
- Caso ocorram falhas de funcionamento ou outros defeitos, contacte primeiro o Serviço de Assistência Técnico, indicado em seguida, **telefonicamente** ou **por e-mail**.

- De seguida, pode enviar gratuitamente o produto registado como defeituoso, incluindo o comprovativo da compra (talão de compra) e indique o defeito e quando este ocorreu, para a morada do Serviço de Assistência Técnica que lhe foi indicada.

Em www.lidl-service.com poderá descarregar este manual de instruções e muitos outros, bem como vídeos sobre os produtos e software.

Assistência Técnica

⚠ AVISO!

- ► **Solicite a reparação dos seus aparelhos ao Serviço de Assistência Técnica ou a um eletricista devidamente qualificado e apenas com peças sobresselentes originais.** Desta forma, é garantida a segurança do aparelho.
- ► **A substituição da ficha ou do cabo de alimentação deve ser sempre efetuada pelo fabricante do aparelho ou pelo seu serviço de apoio ao cliente.** Desta forma, é garantida a segurança do aparelho.

PT Assistência Portugal
Tel.: 70778 0005 (0,12 EUR/Min.)
E-Mail: kompernass@lidl.pt

IAN 284793

Importador

Por favor, observe que a seguinte morada não é a morada do Serviço de Assistência Técnica. Primeiro entre em contacto com o Serviço de Assistência Técnica.

KOMPERNASS HANDELS GMBH
BURGSTRASSE 21
DE-44867 BOCHUM
ALEMANHA
www.kompernass.com

Eliminação

A embalagem é composta por materiais ecológicos que pode depositar nos eco-pontos locais.

Não coloque ferramentas elétricas no lixo doméstico!

Em conformidade com a Diretiva Europeia 2012/19/EU, as ferramentas elétricas usadas têm de ser recolhidas separadamente e submetidas a reciclagem adequada.

Não deite acumuladores no lixo doméstico!

Acumuladores com defeito ou usados têm de ser reciclados em conformidade com a Diretiva 2006/66/EC. Devolva o bloco acumulador e/ou o aparelho nos pontos de recolha disponibilizados. Relativamente às possibilidades de eliminação de ferramentas elétricas/do bloco acumulador em fim de vida, informe-se junto da junta de freguesia ou câmara municipal da sua área de residência.

Tradução da Declaração de Conformidade original

Nós, KOMPERNASS HANDELS GMBH, responsável pela documentação: Sr. Semi Uguzlu, BURGSTR. 21, DE - 44867 BOCHUM, ALEMANHA, declaramos que este produto cumpre os seguintes documentos normativos, normas e diretivas comunitárias:

Diretiva Máquinas
(2006/42/EC)

Diretiva Baixa Tensão CE
(2014/35/EU)

Compatibilidade Eletromagnética
(2014/30/EU)

Diretiva RSP (Restrição de Substâncias Perigosas)
(2011/65/EU)*

*O fabricante é o único responsável pela emissão desta declaração de conformidade. O objeto da declaração acima descrito cumpre os regulamentos da Diretiva 2011/65/EU do Parlamento Europeu e do Conselho de 8 de junho de 2011 relativamente à limitação da utilização de determinadas substâncias perigosas em aparelhos elétricos e eletrónicos.

Normas harmonizadas aplicadas:
EN 60745-1:2009/A11:2010
EN 60745-2-1:2010
EN 60745-2-2:2010
EN 60335-1:2012/A11:2014
EN 60335-2-29:2004/A2:2010
EN 62233:2008
EN 55014-1:2006/A2:2011
EN 55014-2:2015
EN 61000-3-2:2014
EN 61000-3-3:2013

Tipo/designação do aparelho:
Aparafusador com bateria PABS 20-Li C3

Ano de fabrico: 04-2017
Número de série: IAN 284793

Bochum, 26.04.2017

CE

Semi Uguzlu

- Gestor de qualidade -

Reservado o direito a alterações técnicas no âmbito do desenvolvimento.

Encomenda do acumulador de substituição

Se pretender encomendar um acumulador de substituição para o seu aparelho, pode fazê-lo comodamente via internet, em www.kompernass.com, ou pelo telefone.

O preço do acumulador de substituição é 20,00 €, incl. IVA e envio. Como os stocks são limitados, este artigo pode-se esgotar rapidamente.

Encomenda online

Para encomendar um acumulador de substituição numa loja de acessórios:

- Através do seu browser (navegador da internet), aceda à página www.kompernass.com.
- Clique na respetiva bandeira, em baixo à direita, para selecionar o país e o idioma desejados.
- Clique agora no separador "Loja de Acessórios" e no cabeçalho "Topseller", selecione o acumulador de substituição adequado para o seu aparelho.
- Depois de adicionar o acumulador de substituição ao carrinho de compras, clique no botão "Checkout" e siga as instruções apresentadas no ecrã, a fim de concluir a encomenda.

NOTA

► Em alguns países pode não ser possível efetuar a encomenda de peças sobresselentes online. Neste caso, contacte a linha direta de Assistência Técnica.

- A promoção é limitada a um acumulador por cliente/aparelho, bem como a um período de dois meses após o período da promoção. Após este período, o acumulador de substituição pode ser encomendado como peça sobresselente noutras condições.

Encomenda por telefone

(PT) Assistência Portugal
Tel.: 70778 0005 (0,12 EUR/Min.)
E-Mail: kompernass@lidl.pt

Para garantir um rápido processamento da sua encomenda, tenha o número de artigo (p. ex. IAN 284793) do aparelho disponível para eventuais questões. O número de artigo pode ser consultado na placa de características ou na folha de rosto deste manual.

Contents

Introduction . . . 26
Intended use . . . 26
Features . . . 26
Package contents . . . 26
Technical details . . . 26
General Power Tool Safety Warnings . . . 27
1. Work area safety . . . 27
2. Electrical safety . . . 27
3. Personal safety . . . 28
4. Power tool use and care . . . 28
5. Use and handling of the cordless electrical power tool . . . 29
6. Service . . . 29
Safety guidelines for cordless screw drivers . . . 29
Safety guidelines for battery chargers . . . 29
Before use . . . 30
Charging the battery pack (see fig. A) . . . 30
Attaching/disconnecting the battery pack to/from the appliance . . . 30
Checking the battery charge level . . . 30
Changing tools . . . 30
Torque selection ring/drill setting . . . 30
2 speed gearbox . . . 30
Operation . . . 31
Switching on and off . . . 31
Adjusting the rotational speed . . . 31
Changing the direction of rotation . . . 31
Tips and tricks . . . 31
Maintenance and cleaning . . . 32
Kompernass Handels GmbH warranty . . . 32
Service . . . 33
Importer . . . 33
Disposal . . . 34
Translation of the original Conformity Declaration . . . 35
Ordering a replacement battery . . . 36
Online ordering . . . 36
Telephone ordering . . . 36

CORDLESS DRILL PABS 20-Li C3

Introduction

Congratulations on the purchase of your new appliance. You have selected a high-quality product. The operating instructions are part of this product. They contain important information about safety, usage and disposal. Before using the product, please familiarise yourself with all operating and safety instructions. Use the product only as described and for the range of applications specified. Please also pass these operating instructions on to any future owner.

Intended use

This appliance is designed for screwing and drilling into wood, plastic and metal. Use this product only as described and for the areas of applications specified. Any other usage of or modification to the appliance is deemed to be improper and carries a significant risk of accidents. The manufacturer accepts no responsibility for damage(s) attributable to misuse. This appliance is not intended for commercial use.

Features

❶ Gear selector
❷ Bit holder (magnetic)
❸ Rotational direction switch/lock
❹ ON/OFF switch/speed control
❺ Belt clip
❻ Battery charge level button
❼ Battery display LED
❽ Battery pack
❾ Release button for battery pack
❿ LED work light
⓫ Chuck
⓬ Torque selection ring
⓭ High-speed charger
⓮ Red charge control LED
⓯ Green charge control LED

Package contents

1 cordless drill PABS 20-Li C3

1 high-speed battery charger PLG 20 A1

1 battery pack PAP 20 A1

1 bit PH2 50 mm

1 carrying case

1 set of operating instructions

Technical details

Cordless drill: PABS 20-Li C3

Rated voltage:	20 V ⎓ (DC)
Rated idle speed:	1st gear: n_0 0–400 rpm 2nd gear: n_0 0–1400 rpm
Chuck clamping range ▭:	max. ∅ 13 mm
Max. drill diameter:	Steel: 13 mm Wood: 30 mm

Use only the following battery to operate the cordless tool: PAP 20 A1

Type:	LITHIUM ION
Rated voltage:	20 V ⎓ (DC)
Capacity:	2.0 Ah
Cells	5

Use only the following high-speed battery charger to charge the cordless tool: PLG 20 A1

INPUT:	
Rated voltage:	230–240 V ~, 50 Hz (AC)
Rated power consumption:	65 W
Fuse (internal):	3.15 A T3.15A
OUTPUT:	
Rated voltage:	21,5 V ⎓ (DC)
Rated current:	2.4 A
Charging time:	approx. 60 min.
Protection class:	II / ⧈ (double insulation)

Noise emission value:

Noise measurement value determined in accordance with EN 60745. The A-rated noise level of the power tool is typically as follows:

Sound pressure level:	L_{pA} = 68.5	dB(A)
Uncertainty K:	K_{pA} = 3	dB
Sound power level:	L_{WA} = 79.5	dB(A)
Uncertainty K:	K_{WA} = 3	dB

Vibration emission value:

Total vibration values (vector total of three directions) determined in accordance with EN 60745:

Screwing:	Vibration emission value a_h : 0.601 m/s² Uncertainty K = 1.5 m/s²
Drilling in metal:	Vibration emission value $a_{h,D}$: 1.070 m/s² Uncertainty K = 1.5 m/s²

NOTE

- The vibration level specified in these instructions has been measured in accordance with the standardised measuring procedure specified and can be used to make equipment comparisons. The specified vibration emission value can also be used to make an initial exposure estimate.

⚠ WARNING!

- The vibration level varies in accordance with the use of the power tool and may be higher than the value specified in these instructions in some cases. Regular use of the electric tool in such a way may cause the user to underestimate the vibration. Try to keep the vibration loads as low as possible. Measures to reduce the vibration load are, e.g. wearing gloves and limiting the working time. Wherein all states of operation must be included (e.g. times when the power tool is switched off and times where the power tool is switched on but running without load).

General Power Tool Safety Warnings

⚠ WARNING!

- Read all safety warnings and all instructions. Failure to follow the warnings and instructions may result in electric shock, fire and/or serious injury.

Save all warnings and instructions for future reference.

The term "power tool" in the warnings refers to your mains-operated (corded) power tool or battery-operated (cordless) power tool.

1. Work area safety

a) **Keep work area clean and well lit.** Cluttered or dark areas invite accidents.

b) **Do not operate power tools in explosive atmospheres, such as in the presence of flammable liquids, gases or dust.** Power tools create sparks which may ignite the dust or fumes.

c) **Keep children and bystanders away while operating a power tool.** Distractions can cause you to lose control.

2. Electrical safety

a) Power tool **plugs must match the outlet. Never modify the plug in any way. Do not use any adapter plugs with earthed (grounded) power tools.** Unmodified plugs and matching outlets will reduce risk of electric shock.

b) **Avoid body contact with earthed or grounded surfaces, such as pipes, radiators, ranges and refrigerators.** There is an increased risk of electric shock if your body is earthed or grounded.

c) **Do not expose power tools to rain or wet conditions.** Water entering a power tool will increase the risk of electric shock.

d) **Do not abuse the cord. Never use the cord for carrying, pulling or unplugging the power tool. Keep cord away from heat, oil, sharp edges or moving parts.** Damaged or entangled cords increase the risk of electric shock.

e) **When operating a power tool outdoors, use an extension cord suitable for outdoor use.** Use of a cord suitable for outdoor use reduces the risk of electric shock.

f) **If operating a power tool in a damp location is unavoidable, use a residual current device (RCD) protected supply.**Use of an RCD reduces the risk of electric shock.

3. Personal safety

a) **Stay alert, watch what you are doing and use common sense when operating a power tool. Do not use a power tool while you are tired or under the influence of drugs, alcohol or medication.** A moment of inattention while operating power tools may result in serious personal injury.

b) **Use personal protective equipment. Always wear eye protection.** Protective equipment such as dust mask, non-skid safety shoes, hard hat, or hearing protection used for appropriate conditions will reduce personal injuries.

c) **Prevent unintentional starting. Ensure the switch is in the off-position before connecting to power source and/or battery pack, picking up or carrying the tool.** Carrying power tools with your finger on the switch or energising power tools that have the switch on invites accidents.

d) **Remove any adjusting key or wrench before turning the power tool on.** A wrench or a key left attached to a rotating part of the power tool may result in personal injury.

e) **Do not overreach. Keep proper footing and balance at all times.** This enables better control of the power tool in unexpected situations.

f) **Dress properly. Do not wear loose clothing or jewellery. Keep your hair, clothing and gloves away from moving parts.** Loose clothes, jewellery or long hair can be caught in moving parts.

g) **If devices are provided for the connection of dust extraction and collection facilities, ensure these are connected and properly used.** Use of dust collection can reduce dust-related hazards.

4. Power tool use and care

a) **Do not force the power tool. Use the correct power tool for your application.** The correct power tool will do the job better and safer at the rate for which it was designed.

b) **Do not use the power tool if the switch does not turn it on and off.** Any power tool that cannot be controlled with the switch is dangerous and must be repaired.

c) **Disconnect the plug from the power source and/or the battery pack from the power tool before making any adjustments, changing accessories or storing power tools.** Such preventive safety measures reduce the risk of starting the power tool accidentally.

d) **Store idle power tools out of the reach of children and do not allow persons unfamiliar with the power tool or these instructions to operate the power tool.** Power tools are dangerous in the hands of untrained users.

e) **Maintain power tools. Check for misalignment or binding of moving parts, breakage of parts and any other condition that may affect the power tool's operation. If damaged, have the power tool repaired before use.** Many accidents are caused by poorly maintained power tools.

f) **Keep cutting tools sharp and clean.** Properly maintained cutting tools with sharp cutting edges are less likely to bind and are easier to control.

g) **Use the power tool, accessories and tool bits, etc. in accordance with these instructions, taking into account the working conditions and the work to be performed.** Use of the power tool for operations different from those intended could result in a hazardous situation.

5. Use and handling of the cordless electrical power tool

a) **Charge a rechargeable battery unit using only the charger recommended by the manufacturer.** Chargers are often designed for a particular type of rechargeable battery unit. There is the danger of fire if other types of rechargeable battery units are used.

b) **Only the rechargeable battery units supplied are to be used with an electrical power tool.** The use of other rechargeable battery units may lead to the danger of injury or fire.

c) **When they are not being used, store rechargeable battery units away from paperclips, coins, keys, nails, screws or other small metal objects that could cause the contacts to be bridged.** Short-circuiting the contacts of a rechargeable battery unit may result in heat damage or fire.

d) **Fluids may leak out of rechargeable battery units if they are misused. If this happens, avoid contact with the fluid. If contact occurs, flush the affected area with water. Seek additional medical help if any of the fluid gets into your eyes.** Escaping battery fluid may cause skin irritation or burns.

CAUTION! RISK OF EXPLOSION! Never charge non-rechargeable batteries!

Protect the rechargeable battery from heat, for example from continuous exposure to sunlight, fire, water and moisture. There is a risk of explosion.

6. Service

a) **Have your power tool serviced by a qualified repair person using only identical replacement parts.** This will ensure that the safety of the power tool is maintained.

Safety guidelines for cordless screw drivers

⚠ WARNING!

- **Hold the power tool by the insulated gripping surfaces when performing an operation where the screw or attached tool could come into contact with hidden wiring.** Contact between the screw or attached tool and a live wire may cause exposed metal parts of the power tool to become live and give the operator an electric shock.

Safety guidelines for battery chargers

- This appliance may be used by children aged 8 years and above and by persons with limited physical, sensory or mental capabilities or lack of experience and knowledge, provided that they are under supervision or have been told how to use the appliance safely and are aware of the potential risks. Children must not play with the appliance. Cleaning and user maintenance tasks may not be carried out by children unless they are supervised.

The charger is suitable for indoor use only.

⚠ WARNING!

- To avoid potential risks, damaged mains cables should be replaced by the manufacturer or the manufacturer's customer service department or a similarly qualified person.

Before use

Charging the battery pack (see fig. A)

⚠ CAUTION!

► Always pull out the plug before you remove the battery pack ❽ from or connect the battery pack to the charger.

■ Never charge the battery pack ❽ when the ambient temperature is below 10 °C or above 40 °C.

♦ Connect the battery pack ❽ to the rapid battery charger ⓭ (see Fig. A).

♦ Insert the power plug into the socket. The control LED ⓮ lights up red to indicate that the appliance is charging.

♦ The green control LED ⓯ indicates that the charging process is complete and the battery pack ❽ is ready.

♦ Insert the battery pack ❽ back into the appliance (see Fig. B).

Attaching/disconnecting the battery pack to/from the appliance

Inserting the battery pack:

♦ Push the rotation direction switch ❸ into the middle position (lock) (see Fig. C). Allow the battery pack ❽ to click into the handle (see Fig. B).

Removing the battery pack:

♦ Press the release button ❾ and remove the battery pack ❽ (see Fig. D).

Checking the battery charge level

♦ Press the battery charge level button ❻ to check the charge level of the battery (see Fig. E). The status/remaining charge will be shown on the battery display LED ❼ as follows:

♦ GREEN/RED/ORANGE = maximum charge/performance
RED/ORANGE = medium charge/performance
RED = low charge – charge the battery

Changing tools

Your cordless drill has a fully automatic spindle lock SPINDLE LOCK.

When the motor is stopped, the power train locks so that the chuck ⓫ can be opened by turning it ↻. After you have attached the desired tool and tightened it by turning the chuck ↺, you can continue working (see Fig. F). The spindle lock is automatically released when the motor starts (ON/OFF switch ❹ pressed).

Torque selection ring/drill setting

You can set the torque using the torque selection ring ⓬ (see Fig. G).

♦ Select a low level for small screws or soft materials.

♦ Select a high level for large screws, hard materials or removing screws.

♦ Select the drill setting for drilling work by adjusting the torque selection ring ⓬ to the position ⚒ (see Fig. H).

2 speed gearbox

⚠ CAUTION!

► Only operate the gear selection switch ❶ when the appliance is at a standstill. Otherwise the appliance can be damaged.

In first gear (gear selector switch ❶ in position: 1) (see Fig. I)

you can reach a speed of approx. 400 rpm and a high torque. This setting is suitable for all screwing jobs.

In second gear (gear selector switch ❶ in position: 2) (see Fig. J)

you can reach a speed of approx. 1400 rpm for carrying out drilling work.

Operation

Switching on and off

Switching on:

- To start the appliance, press the ON/OFF switch ❹ and keep it pressed in (see Fig. K).

  The LED work light ❿ lights up when the ON/OFF switch ❹ is depressed lightly or fully. This allows for illumination of the work area in low lighting.

Switching off:

- Release the appliance's ON/OFF switch ❹ to switch off the appliance.

Adjusting the rotational speed

The ON/OFF switch ❹ has a variable speed control. Pressing the ON/OFF switch ❹ lightly yields a low speed. Increasing pressure increases the speed (see Fig. K).

NOTE

► The integrated motor brake ensures rapid stoppage.

Changing the direction of rotation

- Change the direction of rotation by pressing the rotational direction switch ❸ towards the left or right (see Fig. L).

Tips and tricks

Tip! This symbol indicates proper behaviour!

- Before operation, check whether the screw or drill bit is correctly positioned, i.e. centred in the drill chuck.
- Screw bits are labelled according to their dimensions and their shape. If you are uncertain, always check whether the bit fits tightly in the screw head without any free play.

Torque:

- Smaller screws/bits can be damaged if you set the torque or rotational speed too high.

Hard screw joints (in metal):

- Particularly high torques occur, for example, in metal screw joints made using drive sockets. Select a low rotational speed.

Soft screw joints (e.g. in soft wood):

- Again, use a low rotational speed, to avoid e.g. damaging the surface of the wood upon contact with the screw head. Use a countersink.

When drilling in wood, metal and other materials, observe the following:

- Use a high speed for drill bits with small diameter and a low speed for drill bits with large diameter.
- Select a low speed for hard materials and a high speed for soft materials.
- Secure or fasten the workpiece in a clamp or vice (if possible).
- Mark the spot where you want to drill using a centre punch or nail. Select a low rotational speed when starting.
- Pull the rotating drill bit from the hole repeatedly to remove dust and chips and clear the hole.

Drilling in metal:

- Use a metal drill (HSS). For optimum results, cool the drill bit with cutting oil. Metal drill bits can also be used to drill into plastics. Start with a 3 mm diameter drill bit and then increase the size until the desired hole diameter is achieved.

Drilling in wood:

- Use a wood drill with a lathe centre; for deep holes, use an auger bit; for large-diameter holes, use a Forstner bit. Small screws can be screwed directly into soft wood.

Maintenance and cleaning

WARNING! RISK OF INJURY! Always switch the appliance off and remove the battery before carrying out any work on the appliance.

The cordless drill is maintenance-free.

- The appliance must always be kept clean, dry and free from oil or grease.
- Never allow liquids to get into the appliance.
- Use a soft, dry cloth to clean the housing. Never use petrol, solvents or cleansers which can damage plastic.
- If a lithium-ion battery is to be stored for an extended period, the charge level should be checked regularly. The optimum charge level is between 50% and 80%. The optimum storage environment is cool and dry.

NOTE

► Replacement parts not listed (such as batteries, switches) can be ordered via our service hotline.

Kompernass Handels GmbH warranty

Dear Customer,

This appliance has a 3-year warranty valid from the date of purchase. If this product has any faults, you, the buyer, have certain statutory rights. Your statutory rights are not restricted in any way by the warranty described below.

Warranty conditions

The validity period of the warranty starts from the date of purchase. Please keep your original receipt in a safe place. This document will be required as proof of purchase.

If any material or production fault occurs within three years of the date of purchase of the product, we will either repair or replace the product for you at our discretion. This warranty service is dependent on you presenting the defective appliance and the proof of purchase (receipt) and a short written description of the fault and its time of occurrence.

If the defect is covered by the warranty, your product will either be repaired or replaced by us. The repair or replacement of a product does not signify the beginning of a new warranty period.

Warranty period and statutory claims for defects

The warranty period is not prolonged by repairs effected under the warranty. This also applies to replaced and repaired components. Any damage and defects present at the time of purchase must be reported immediately after unpacking. Repairs carried out after expiry of the warranty period shall be subject to a fee.

Scope of the warranty

This appliance has been manufactured in accordance with strict quality guidelines and inspected meticulously prior to delivery.

The warranty covers material faults or production faults. The warranty does not extend to product parts subject to normal wear and tear or fragile parts such as switches, batteries, baking moulds or parts made of glass.

The warranty does not apply if the product has been damaged, improperly used or improperly maintained. The directions in the operating instructions for the product regarding proper use of the product are to be strictly followed. Uses and actions that are discouraged in the operating instructions or which are warned against must be avoided.

This product is intended solely for private use and not for commercial purposes. The warranty shall be deemed void in cases of misuse or improper handling, use of force and modifications/repairs which have not been carried out by one of our authorised Service centres.

Warranty claim procedure

To ensure quick processing of your case, please observe the following instructions:

- Please have the till receipt and the item number (e.g. IAN 12345) available as proof of purchase.
- You will find the item number on the type plate, an engraving on the front page of the instructions (bottom left), or as a sticker on the rear or bottom of the appliance.
- If functional or other defects occur, please contact the service department listed either by **telephone** or by **e-mail**.
- You can return a defective product to us free of charge to the service address that will be provided to you. Ensure that you enclose the proof of purchase (till receipt) and information about what the defect is and when it occurred.

You can download these instructions along with many other manuals, product videos and software on www.lidl-service.com.

Service

⚠ WARNING!

- **Have the power tool repaired by the Service centre or a qualified electrician and only using genuine replacement parts.** This will ensure that the safety of the appliance is maintained.
- **Always ensure that the power plug or the mains cable is replaced only by the manufacturer of the appliance or by an approved customer service provider.** This will ensure that the safety of the appliance is maintained.

GB **Service Great Britain**
Tel.: 0871 5000 720 (£ 0.10/Min.)
E-Mail: kompernass@lidl.co.uk

MT **Service Malta**
Tel.: 80062230
E-Mail: kompernass@lidl.com.mt

IAN 284793

Importer

Please note that the following address is not the service address. Please use the service address provided in the operating instructions.

KOMPERNASS HANDELS GMBH
BURGSTRASSE 21
DE-44867 BOCHUM
GERMANY
www.kompernass.com

Disposal

The packaging is made from environmentally friendly material and can be disposed of at your local recycling plant.

Do not dispose of power tools in your normal household waste!

European Directive 2012/19/EU requires that worn-out power tools be collected separately and recycled in an environmentally compatible manner.

Do not dispose of batteries in your normal domestic waste!

Defective or worn-out rechargeable batteries must be recycled according to Directive 2006/66/EC. Take the battery pack and/or appliance to a nearby collection facility.
Please consult your local authorities regarding suitable disposal of worn out power tools/battery packs.

Translation of the original Conformity Declaration

We, KOMPERNASS HANDELS GMBH, documents officer: Mr. Semi Uguzlu, BURGSTR. 21, DE - 44867 BOCHUM, GERMANY, hereby declare that this product complies with the following standards, normative documents and EC directives:

Machinery Directive
(2006/42/EC)

EC Low Voltage Directive
(2014/35/EU)

EMC (Electromagnetic Compatibility)
(2014/30/EU)

RoHS Directive
(2011/65/EU)*

*The manufacturer bears the full responsibility for compliance with this conformity declaration. The object of the declaration described above complies with the requirements of the Directive 2011/65/EU of the European Parliament and Council of 8 June 2011 on the limitations of use of certain dangerous substances in electrical and electronic appliances.

Applied harmonised standards:

EN 60745-1:2009/A11:2010
EN 60745-2-1:2010
EN 60745-2-2:2010
EN 60335-1:2012/A11:2014
EN 60335-2-29:2004/A2:2010
EN 62233:2008
EN 55014-1:2006/A2:2011
EN 55014-2:2015
EN 61000-3-2:2014
EN 61000-3-3:2013

Type/appliance designation:

Cordless drill PABS 20-Li C3

Year of manufacture: 04-2017
Serial number: IAN 284793

Bochum, 26/04/2017

CE

Semi Uguzlu
- Quality Manager -

Subject to technical changes due to product development.

Ordering a replacement battery

If you want to order a replacement battery for your appliance, you can do so easily via the Internet on www.kompernass.com or by telephone.

The price of the replacement battery is €20, including VAT and shipping. Due to limited stocks, this item may sell out in a relatively short time.

Online ordering

To order a replacement battery from the Accessories Shop:

- Use your Internet browser to visit www.kompernass.com.
- Click on the corresponding flag on the right hand side at the bottom of the page to select the desired country and language.
- Click on the tab “Accessory Shop” and then select the appropriate replacement battery under the heading “Topseller”.
- After you have placed the rechargeable battery in the shopping basket, click the “Checkout” button and follow the on-screen instructions to complete the ordering process.

NOTE

► Online ordering of replacement parts is not possible in all countries. In this case, please contact the Service hotline.

- The promotion is limited to one battery per customer/appliance and also to a timeline of two months after the promotion period. Thereafter, the replacement battery can be ordered as a replacement part under other conditions.

Telephone ordering

GB **Service Great Britain**
Tel.: 0871 5000 720 (£ 0.10/Min.)
E-Mail: kompernass@lidl.co.uk

MT **Service Malta**
Tel.: 80062230
E-Mail: kompernass@lidl.com.mt

To ensure a fast processing of your order, have the article number of you appliance to hand (e.g. IAN 284793) in case of questions. The article number can be found on the type plate or the title page of these instructions.

Inhaltsverzeichnis

Einleitung . . . 38
Bestimmungsgemäßer Gebrauch . . . 38
Ausstattung . . . 38
Lieferumfang . . . 38
Technische Daten . . . 38
Allgemeine Sicherheitshinweise für Elektrowerkzeuge . . . 39
1. Arbeitsplatz-Sicherheit . . . 39
2. Elektrische Sicherheit . . . 40
3. Sicherheit von Personen . . . 40
4. Verwendung und Behandlung des Elektrowerkzeugs . . . 41
5. Verwendung und Behandlung des Akkuwerkzeugs . . . 41
6. Service . . . 41
Sicherheitshinweise für Bohrschrauber . . . 42
Sicherheitshinweise für Ladegeräte . . . 42
Vor der Inbetriebnahme . . . 42
Akku-Pack laden (siehe Abb. A) . . . 42
Akku-Pack ins Gerät einsetzen / entnehmen . . . 42
Akkuzustand prüfen . . . 42
Werkzeuge wechseln . . . 43
Drehmomentvorwahl / Bohrstufe . . . 43
2-Gang Getriebe . . . 43
Inbetriebnahme . . . 43
Ein-/ausschalten . . . 43
Drehzahl einstellen . . . 43
Drehrichtung umschalten . . . 43
Tipps und Tricks . . . 44
Wartung und Reinigung . . . 44
Garantie der Kompernaß Handels GmbH . . . 45
Service . . . 46
Importeur . . . 46
Entsorgung . . . 46
Original-Konformitätserklärung . . . 47
Ersatz-Akku Bestellung . . . 48
Online-Bestellung . . . 48
Telefonische Bestellung . . . 48

AKKU-BOHRSCHRAUBER PABS 20-Li C3

Einleitung

Wir beglückwünschen Sie zum Kauf Ihres neuen Gerätes. Sie haben sich damit für ein hochwertiges Produkt entschieden. Die Bedienungsanleitung ist Teil dieses Produkts. Sie enthält wichtige Hinweise für Sicherheit, Gebrauch und Entsorgung. Machen Sie sich vor der Benutzung des Produkts mit allen Bedien- und Sicherheitshinweisen vertraut. Benutzen Sie das Produkt nur wie beschrieben und für die angegebenen Einsatzbereiche. Händigen Sie alle Unterlagen bei Weitergabe des Produkts an Dritte mit aus.

Bestimmungsgemäßer Gebrauch

Dieses Gerät ist zum Bohren und Schrauben in Holz, Kunststoff und Metall bestimmt. Benutzen Sie das Gerät nur wie beschrieben und für die angegebenen Einsatzbereiche. Jede andere Verwendung oder Veränderung des Gerätes gilt als nicht bestimmungsgemäß und birgt erhebliche Unfallgefahren. Für aus bestimmungswidriger Verwendung entstandene Schäden übernimmt der Hersteller keine Haftung. Nicht für den gewerblichen Einsatz bestimmt.

Ausstattung

❶ Gangwahlschalter
❷ Bit-Halterung (Magnetisch)
❸ Drehrichtungsumschalter / Sperre
❹ EIN- / AUS-Schalter / Drehzahlregulierung
❺ Gürtelhalterung
❻ Taste-Akkuzustand
❼ Akku-Display-LED
❽ Akku-Pack
❾ Taste zur Entriegelung des Akku-Packs
❿ LED-Arbeitsleuchte
⓫ Bohrfutter
⓬ Drehmomentvorwahl
⓭ Schnell-Ladegerät
⓮ Rote Ladekontroll-LED
⓯ Grüne Ladekontroll-LED

Lieferumfang

1 Akku-Bohrschrauber PABS 20-Li C3
1 Akku-Schnellladegerät PLG 20 A1
1 Akku-Pack PAP 20 A1
1 Bit PH2 50 mm
1 Tragekoffer
1 Bedienungsanleitung

Technische Daten

Akku-Bohrschrauber: PABS 20-Li C3

Bemessungsspannung:	20 V ⎓ (Gleichstrom)
Bemessungs-Leerlaufdrehzahl:	1. Gang: n_0 0 - 400 min^{-1} 2. Gang: n_0 0 - 1400 min^{-1}
Bohrfutterspann-bereich ▭:	max. ∅ 13 mm
Max. Bohrdurchmesser:	Stahl: 13 mm Holz: 30 mm

Verwenden Sie zum Betrieb des Akku-Werkzeugs nur folgenden Akku: PAP 20 A1

Typ:	LITHIUM-IONEN
Bemessungsspannung:	20 V ⎓ (Gleichstrom)
Kapazität:	2 Ah
Zellen:	5

Verwenden Sie zum Laden des Akku-Werkzeugs nur folgendes Akku-Schnellladegerät: PLG 20 A1

EINGANG / Input:	
Bemessungsspannung:	230 - 240 V ~, 50 Hz (Wechselstrom)
Bemessungsaufnahme:	65 W
Sicherung (innen):	3,15 A T3.15A
AUSGANG / Output:	
Bemessungsspannung:	21,5 V ⎓ (Gleichstrom)
Bemessungsstrom:	2,4 A
Ladedauer:	ca. 60 min
Schutzklasse:	II / ⧈ (Doppelisolierung)

Geräuschemissionswert:

Messwert für Geräusch ermittelt entsprechend EN 60745. Der A-bewertete Geräuschpegel des Elektrowerkzeugs beträgt typischerweise:

Schalldruckpegel:	L_{PA} = 68,5 dB (A)
Unsicherheit K:	K_{PA} = 3 dB
Schallleistungspegel:	L_{WA} = 79,5 dB (A)
Unsicherheit K:	K_{WA} = 3 dB

Schwingungsemissionswert:

Schwingungsgesamtwerte (Vektorsumme dreier Richtungen) ermittelt entsprechend EN 60745:

Schrauben:	Schwingungsemissionswert a_h : 0,601 m/s² Unsicherheit K = 1,5 m/s²
Bohren in Metall:	Schwingungsemissionswert $a_{h,D}$: 1,070 m/s² Unsicherheit K = 1,5 m/s²

HINWEIS

- Der in diesen Anweisungen angegebene Schwingungspegel ist entsprechend einem genormten Messverfahren gemessen worden und kann für den Gerätevergleich verwendet werden. Der angegebene Schwingungsemissionswert kann auch zu einer einleitenden Einschätzung der Aussetzung verwendet werden.

⚠ WARNUNG!

- Der Schwingungspegel wird sich entsprechend dem Einsatz des Elektrowerkzeugs verändern und kann in manchen Fällen über dem in diesen Anweisungen angegebenen Wert liegen. Die Schwingungsbelastung könnte unterschätzt werden, wenn das Elektrowerkzeug regelmäßig in solcher Weise verwendet wird. Versuchen Sie, die Belastung durch Vibrationen so gering wie möglich zu halten. Beispielhafte Maßnahmen zur Verringerung der Vibrationsbelastung sind das Tragen von Handschuhen beim Gebrauch des Werkzeugs und die Begrenzung der Arbeitszeit. Dabei sind alle Anteile des Betriebszyklus zu berücksichtigen (beispielweise Zeiten, in denen das Elektrowerkzeug abgeschaltet ist, und solche, in denen es zwar eingeschaltet ist, aber ohne Belastung läuft).

Allgemeine Sicherheitshinweise für Elektrowerkzeuge

⚠ WARNUNG!

- Lesen Sie alle Sicherheitshinweise und Anweisungen. Versäumnisse bei der Einhaltung der Sicherheitshinweise und Anweisungen können elektrischen Schlag, Brand und/oder schwere Verletzungen verursachen.

Bewahren Sie alle Sicherheitshinweise und Anweisungen für die Zukunft auf.

Der in den Sicherheitshinweisen verwendete Begriff „Elektrowerkzeug“ bezieht sich auf netzbetriebene Elektrowerkzeuge (mit Netzkabel) und auf akkubetriebene Elektrowerkzeuge (ohne Netzkabel).

1. Arbeitsplatz-Sicherheit

a) **Halten Sie Ihren Arbeitsbereich sauber und gut beleuchtet.** Unordnung und unbeleuchtete Arbeitsbereiche können zu Unfällen führen.

b) **Arbeiten Sie mit dem Elektrowerkzeug nicht in explosionsgefährdeter Umgebung, in der sich brennbare Flüssigkeiten, Gase oder Stäube befinden.** Elektrowerkzeuge erzeugen Funken, die den Staub oder die Dämpfe entzünden können.

c) **Halten Sie Kinder und andere Personen während der Benutzung des Elektrowerkzeugs fern.** Bei Ablenkung können Sie die Kontrolle über das Gerät verlieren.

2. Elektrische Sicherheit

a) **Der Anschlussstecker des Elektrowerkzeuges muss in die Steckdose passen. Der Stecker darf in keiner Weise verändert werden. Verwenden Sie keine Adapterstecker gemeinsam mit schutzgeerdeten Elektrowerkzeugen.** Unveränderte Stecker und passende Steckdosen verringern das Risiko eines elektrischen Schlages.

b) **Vermeiden Sie Körperkontakt mit geerdeten Oberflächen, wie von Rohren, Heizungen, Herden und Kühlschränken.** Es besteht ein erhöhtes Risiko durch elektrischen Schlag, wenn Ihr Körper geerdet ist.

c) **Halten Sie Elektrowerkzeuge von Regen oder Nässe fern.** Das Eindringen von Wasser in ein Elektrogerät erhöht das Risiko eines elektrischen Schlages.

d) **Zweckentfremden Sie das Kabel nicht, um das Elektrowerkzeug zu tragen, aufzuhängen oder um den Stecker aus der Steckdose zu ziehen. Halten Sie das Kabel fern von Hitze, Öl, scharfen Kanten oder sich bewegenden Geräteteilen.** Beschädigte oder verwickelte Kabel erhöhen das Risiko eines elektrischen Schlages.

e) **Wenn Sie mit einem Elektrowerkzeug im Freien arbeiten, verwenden Sie nur Verlängerungskabel, die auch für den Außenbereich zugelassen sind.** Die Anwendung eines für den Außenbereich geeigneten Verlängerungskabels verringert das Risiko eines elektrischen Schlages.

f) **Wenn der Betrieb des Elektrowerkzeuges in feuchter Umgebung nicht vermeidbar ist, verwenden Sie einen Fehlerstromschutzschalter.** Der Einsatz eines Fehlerstromschutzschalters vermindert das Risiko eines elektrischen Schlages.

3. Sicherheit von Personen

a) **Seien Sie stets aufmerksam, achten Sie darauf, was Sie tun und gehen Sie mit Vernunft an die Arbeit mit einem Elektrowerkzeug. Benutzen Sie kein Elektrowerkzeug, wenn Sie müde sind oder unter dem Einfluss von Drogen, Alkohol oder Medikamenten stehen.** Ein Moment der Unachtsamkeit beim Gebrauch des Elektrowerkzeuges kann zu ernsthaften Verletzungen führen.

b) **Tragen Sie persönliche Schutzausrüstung und immer eine Schutzbrille.** Das Tragen persönlicher Schutzausrüstung wie Staubmaske, rutschfeste Sicherheitsschuhe, Schutzhelm oder Gehörschutz, je nach Art und Einsatz des Elektrowerkzeuges, verringert das Risiko von Verletzungen.

c) **Vermeiden Sie eine unbeabsichtigte Inbetriebnahme. Vergewissern Sie sich, dass das Elektrowerkzeug ausgeschaltet ist, bevor Sie es an die Stromversorgung und / oder den Akku anschließen, es aufnehmen oder tragen.** Wenn Sie beim Tragen des Elektrowerkzeuges den Finger am Schalter haben oder das Gerät bereits eingeschaltet an die Stromversorgung anschließen, kann dies zu Unfällen führen.

d) **Entfernen Sie Einstellwerkzeuge oder Schraubenschlüssel, bevor Sie das Elektrowerkzeug einschalten.** Ein Werkzeug oder Schlüssel, der sich in einem drehenden Geräteteil befindet, kann zu Verletzungen führen.

e) **Vermeiden Sie eine abnormale Körperhaltung. Sorgen Sie für einen sicheren Stand und halten Sie jederzeit das Gleichgewicht.** Dadurch können Sie das Elektrowerkzeug in unerwarteten Situationen besser kontrollieren.

f) **Tragen Sie geeignete Kleidung. Tragen Sie keine weite Kleidung oder Schmuck. Halten Sie Haare, Kleidung und Handschuhe fern von sich bewegenden Teilen.** Lockere Kleidung, Schmuck oder lange Haare können von sich bewegenden Teilen erfasst werden.

g) **Wenn Staubabsaug- und -auffangeinrichtungen montiert werden können, vergewissern Sie sich, dass diese angeschlossen sind und richtig verwendet werden.** Die Verwendung einer Staubabsaugung kann Gefährdungen durch Staub verringern.

4. Verwendung und Behandlung des Elektrowerkzeugs

a) **Überlasten Sie das Gerät nicht. Verwenden Sie für Ihre Arbeit das dafür bestimmte Elektrowerkzeug.** Mit dem passenden Elektrowerkzeug arbeiten Sie besser und sicherer im angegebenen Leistungsbereich.

b) **Benutzen Sie kein Elektrowerkzeug, dessen Schalter defekt ist.** Ein Elektrowerkzeug, das sich nicht mehr ein- oder ausschalten lässt, ist gefährlich und muss repariert werden.

c) **Ziehen Sie den Stecker aus der Steckdose und / oder entfernen Sie den Akku, bevor Sie Geräteeinstellungen vornehmen, Zubehörteile wechseln oder das Gerät weglegen.** Diese Vorsichtsmaßnahme verhindert den unbeabsichtigten Start des Elektrowerkzeuges.

d) **Bewahren Sie unbenutzte Elektrowerkzeuge außerhalb der Reichweite von Kindern auf. Lassen Sie Personen das Gerät nicht benutzen, die mit diesem nicht vertraut sind oder diese Anweisungen nicht gelesen haben.** Elektrowerkzeuge sind gefährlich, wenn sie von unerfahrenen Personen benutzt werden.

e) **Pflegen Sie Elektrowerkzeuge mit Sorgfalt. Kontrollieren Sie, ob bewegliche Teile einwandfrei funktionieren und nicht klemmen, ob Teile gebrochen oder so beschädigt sind, dass die Funktion des Elektrowerkzeuges beeinträchtigt ist. Lassen Sie beschädigte Teile vor dem Einsatz des Gerätes reparieren.** Viele Unfälle haben ihre Ursache in schlecht gewarteten Elektrowerkzeugen.

f) **Halten Sie Schneidwerkzeuge scharf und sauber.** Sorgfältig gepflegte Schneidwerkzeuge mit scharfen Schneidkanten verklemmen sich weniger und sind leichter zu führen.

g) **Verwenden Sie Elektrowerkzeug, Zubehör, Einsatzwerkzeuge usw. entsprechend diesen Anweisungen. Berücksichtigen Sie dabei die Arbeitsbedingungen und die auszuführende Tätigkeit.** Der Gebrauch von Elektrowerkzeugen für andere als die vorgesehenen Anwendungen kann zu gefährlichen Situationen führen.

5. Verwendung und Behandlung des Akkuwerkzeugs

a) **Laden Sie die Akkus nur in Ladegeräten auf, die vom Hersteller empfohlen werden.** Für ein Ladegerät, das für eine bestimmte Art von Akkus geeignet ist, besteht Brandgefahr, wenn es mit anderen Akkus verwendet wird.

b) **Verwenden Sie nur die dafür vorgesehenen Akkus in den Elektrowerkzeugen.** Der Gebrauch von anderen Akkus kann zu Verletzungen und Brandgefahr führen.

c) **Halten Sie den nicht benutzten Akku fern von Büroklammern, Münzen, Schlüsseln, Nägeln, Schrauben oder anderen kleinen Metallgegenständen, die eine Überbrückung der Kontakte verursachen könnten.** Ein Kurzschluss zwischen den Akkukontakten kann Verbrennungen oder Feuer zur Folge haben.

d) **Bei falscher Anwendung kann Flüssigkeit aus dem Akku austreten. Vermeiden Sie den Kontakt damit. Bei zufälligem Kontakt mit Wasser abspülen. Wenn die Flüssigkeit in die Augen kommt, nehmen Sie zusätzlich ärztliche Hilfe in Anspruch.** Austretende Akkuflüssigkeit kann zu Hautreizungen oder Verbrennungen führen.

VORSICHT! EXPLOSIONSGEFAHR! Laden Sie nicht aufladbare Batterien niemals auf.

Schützen Sie den Akku vor Hitze, z. B. auch vor dauernder Sonneneinstrahlung, Feuer, Wasser und Feuchtigkeit. Es Besteht Explosionsgefahr.

6. Service

a) **Lassen Sie Ihr Elektrowerkzeug nur von qualifiziertem Fachpersonal und nur mit Original-Ersatzteilen reparieren.** Damit wird sichergestellt, dass die Sicherheit des Elektrowerkzeugs erhalten bleibt.

Sicherheitshinweise für Bohrschrauber

⚠ WARNUNG!

- **Halten Sie das Gerät an den isolierten Griffflächen, wenn Sie Arbeiten ausführen, bei denen die Schraube oder das Einsatzwerkzeug verborgene Stromleitungen treffen kann.** Der Kontakt der Schraube oder des Einsatzwerkzeugs mit einer spannungsführenden Leitung kann auch metallene Geräteteile unter Spannung setzen und zu einem elektrischen Schlag führen.

Sicherheitshinweise für Ladegeräte

- Dieses Gerät kann von Kindern ab 8 Jahren und darüber sowie von Personen mit verringerten physischen, sensorischen oder mentalen Fähigkeiten oder Mangel an Erfahrung und Wissen benutzt werden, wenn sie beaufsichtigt oder bezüglich des sicheren Gebrauchs des Gerätes unterwiesen wurden und die daraus resultierenden Gefahren verstehen. Kinder dürfen nicht mit dem Gerät spielen. Reinigung und Benutzer-Wartung dürfen nicht von Kindern ohne Beaufsichtigung durchgeführt werden.

Das Ladegerät ist nur für den Betrieb im Innenbereich geeignet.

⚠ WARNUNG!

- Wenn die Netzanschlussleitung dieses Gerätes beschädigt wird, muss sie durch den Hersteller oder seinen Kundendienst oder eine ähnlich qualifizierte Person ersetzt werden, um Gefährdungen zu vermeiden.

Vor der Inbetriebnahme

Akku-Pack laden (siehe Abb. A)

⚠ VORSICHT!

► Ziehen Sie immer den Netzstecker, bevor Sie den Akku-Pack ❽ aus dem Ladegerät nehmen bzw. einsetzen.

- Laden Sie den Akku-Pack ❽ nie, wenn die Umgebungstemperatur unterhalb 10 °C oder oberhalb 40 °C liegt.

♦ Stecken Sie den Akku-Pack ❽ in das Schnell-Ladegerät ⓭ (siehe Abb. A).

♦ Stecken Sie den Netzstecker in die Steckdose. Die Kontroll-LED ⓮ leuchtet rot und zeigt den Ladevorgang an.

♦ Die grüne Kontroll-LED ⓯ signalisiert Ihnen, dass der Ladevorgang abgeschlossen und der Akku-Pack ❽ einsatzbereit ist.

♦ Schieben Sie den Akku-Pack ❽ in das Gerät ein (siehe Abb. B).

Akku-Pack ins Gerät einsetzen / entnehmen

Akku-Pack einsetzen:

♦ Bringen Sie den Drehrichtungsumschalter ❸ in Mittelstellung (Sperre) (siehe Abb. C). Lassen Sie den Akku-Pack ❽ in den Griff einrasten (siehe Abb. B).

Akku-Pack entnehmen:

♦ Drücken Sie die Taste zur Entriegelung ❾ und entnehmen Sie den Akku-Pack ❽ (siehe Abb. D).

Akkuzustand prüfen

♦ Drücken Sie zum Prüfen des Akkuzustands die Taste-Akkuzustand ❻ (siehe Abb. E). Der Zustand bzw. die Restleistung wird in der Akku-Display-LED ❼ wie folgt angezeigt:

♦ GRÜN / ROT / ORANGE = maximale Ladung / Leistung
ROT / ORANGE = mittlere Ladung / Leistung
ROT = schwache Ladung – Akku aufladen

Werkzeuge wechseln

Ihr Akku-Bohrschrauber hat eine vollautomatische Spindelarretierung SPINDLE LOCK.

Beim Stillstand des Motors wird der Antriebsstrang verriegelt, so dass Sie das Bohrfutter ⓫ durch Drehen ↻ öffnen können. Nachdem Sie das gewünschte Werkzeug eingesetzt und durch Drehen des Bohrfutters ↺ festgespannt haben, können Sie sofort weiter arbeiten (siehe Abb. F). Die Spindelarretierung löst sich automatisch mit Starten des Motors (Betätigung des EIN- / AUS-Schalters ❹).

Drehmomentvorwahl / Bohrstufe

Sie können über die Drehmomentvorwahl ⓬ die Drehkraft einstellen (siehe Abb. G).

- ♦ Wählen Sie eine niedrige Stufe für kleine Schrauben, bzw. weiche Werkstoffe.
- ♦ Wählen Sie eine hohe Stufe für große Schrauben, harte Werkstoffe, bzw. beim Herausdrehen von Schrauben.
- ♦ Wählen Sie für Bohrarbeiten die Bohrstufe, indem Sie die Drehmomentvorwahl ⓬ in die Position einstellen (siehe Abb. H).

2-Gang Getriebe

⚠ VORSICHT!

► Betätigen Sie den Gangwahlschalter ❶ nur bei Stillstand des Gerätes. Ansonsten droht Beschädigung des Gerätes.

Im ersten Gang (Gangwahlschalter ❶ in Position: 1) (siehe Abb. I)

erreichen Sie eine Drehzahl von ca. 400 min^{-1} und ein hohes Drehmoment. Diese Einstellung eignet sich für alle Schraubarbeiten.

Im zweiten Gang (Gangwahlschalter ❶ in Position: 2) (siehe Abb. J)

erreichen Sie eine Drehzahl von ca. 1400 min^{-1} zur Durchführung von Bohrarbeiten.

Inbetriebnahme

Ein- / ausschalten

Einschalten:

- ♦ Drücken Sie zur Inbetriebnahme des Gerätes den EIN- / AUS-Schalter ❹ und halten Sie ihn gedrückt (siehe Abb. K).
  Die LED-Arbeitsleuchte ❿ leuchtet bei leicht oder vollständig gedrücktem EIN- / AUS-Schalter ❹. Sie ermöglicht so das Ausleuchten des Arbeitsbereiches bei ungünstigen Lichtverhältnissen.

Ausschalten:

- ♦ Lassen Sie zum Ausschalten des Gerätes den EIN- / AUS-Schalter ❹ los.

Drehzahl einstellen

Der EIN- / AUS-Schalter ❹ verfügt über eine variable Geschwindigkeitsregelung. Leichter Druck auf den EIN- / AUS-Schalter ❹ bewirkt eine niedrige Drehzahl. Mit zunehmendem Druck erhöht sich die Drehzahl (siehe Abb. K).

HINWEIS

► Die integrierte Motorbremse sorgt für einen schnellen Stillstand.

Drehrichtung umschalten

- ♦ Wechseln Sie die Drehrichtung, indem Sie den Drehrichtungsumschalter ❸ nach rechts bzw. links durchdrücken (siehe Abb. L).

Tipps und Tricks

Tipp! So verhalten Sie sich richtig.

- Überprüfen Sie vor dem Betrieb, ob der Schraub- bzw. Bohreinsatz korrekt angebracht ist, d.h. zentriert im Bohrfutter sitzt.
- Schraub-Bits sind mit ihren Maßen und der Form gekennzeichnet. Falls Sie sich unsicher sind probieren Sie immer zuerst aus, ob das Bit ohne Spiel im Schraubenkopf sitzt.

Drehmoment:

- Kleinere Schrauben / Bits können beschädigt werden, wenn Sie ein zu hohes Drehmoment bzw. eine zu hohe Drehzahl einstellen.

Harter Schraubfall (in Metall):

- Besonders hohe Drehmomente entstehen z.B. bei Metallverschraubungen unter Verwendung von Steckschlüsseleinsätzen. Wählen Sie eine niedrige Drehzahl.

Weicher Schraubfall (z.B. in Weichholz):

- Schrauben Sie auch hier mit geringer Drehzahl, um z.B. die Holzoberfläche beim Kontakt mit dem Schraubenkopf aus Metall nicht zu beschädigen. Verwenden Sie einen Senker.

Beim Bohren in Holz, Metall und anderen Materialien unbedingt berücksichtigen:

- Benutzen Sie bei kleinem Bohrer-Durchmesser eine hohe Drehzahl und bei großem Bohrer-Durchmesser eine niedrige Drehzahl.
- Wählen Sie bei harten Materialien eine niedrige Drehzahl, bei weichem Material eine hohe Drehzahl.
- Sichern oder befestigen Sie (wenn möglich) das Werkstück in einer Spannvorrichtung.
- Markieren Sie die Stelle, an der gebohrt werden soll mit einem Körner oder einem Nagel. Wählen Sie zum Anbohren eine niedrige Drehzahl.
- Ziehen Sie den drehenden Bohrer mehrmals aus dem Bohrloch, um Späne oder Bohrmehl zu entfernen und es zu lüften.

Bohren in Metall:

- Verwenden Sie Metallbohrer (HSS). Für beste Ergebnisse sollten Sie den Bohrer mit Schneidöl kühlen. Metallbohrer können Sie auch zum Bohren in Kunststoff verwenden. Bohren Sie zunächst mit einem Ø 3 mm Bohrer vor und nähern Sie sich dem gewünschten Bohrdurchmesser.

Bohren in Holz:

- Verwenden Sie einen Holzbohrer mit Zentrierspitze, für tiefe Bohrungen verwenden Sie einen „Schlangenbohrer", für große Bohr-Durchmesser einen Forstner-Bohrer. Kleine Schrauben in weichem Holz können Sie auch ohne Vorbohren direkt eindrehen.

Wartung und Reinigung

WARNUNG! VERLETZUNGSGEFAHR! Schalten Sie vor allen Arbeiten am Gerät das Gerät aus und entnehmen Sie den Akku.

Der Akku-Bohrschrauber ist wartungsfrei.

- Das Gerät muss stets sauber, trocken und frei von Öl oder Schmierfetten sein.
- Es dürfen keine Flüssigkeiten in das Innere der Geräte gelangen.
- Verwenden Sie zum Reinigen des Gehäuses ein trockenes Tuch. Verwenden Sie niemals Benzin, Lösungsmittel oder Reiniger, die Kunststoff angreifen.
- Soll ein Lithium-Ionen-Akku längere Zeit gelagert werden, muss regelmäßig der Ladezustand kontrolliert werden. Der optimale Ladezustand liegt zwischen 50 % und 80 %. Das optimale Lagerungsklima ist kühl und trocken.

HINWEIS

► Nicht aufgeführte Ersatzteile (wie z. B. Akku, Schalter) können Sie über unsere Service - Hotline bestellen.

Garantie der Kompernaß Handels GmbH

Sehr geehrte Kundin, sehr geehrter Kunde,

Sie erhalten auf dieses Gerät 3 Jahre Garantie ab Kaufdatum. Im Falle von Mängeln dieses Produkts stehen Ihnen gegen den Verkäufer des Produkts gesetzliche Rechte zu. Diese gesetzlichen Rechte werden durch unsere im Folgenden dargestellte Garantie nicht eingeschränkt.

Garantiebedingungen

Die Garantiefrist beginnt mit dem Kaufdatum. Bitte bewahren Sie den Original-Kassenbon gut auf. Diese Unterlage wird als Nachweis für den Kauf benötigt.

Tritt innerhalb von drei Jahren ab dem Kaufdatum dieses Produkts ein Material- oder Fabrikationsfehler auf, wird das Produkt von uns – nach unserer Wahl – für Sie kostenlos repariert oder ersetzt. Diese Garantieleistung setzt voraus, dass innerhalb der Drei-Jahres-Frist das defekte Gerät und der Kaufbeleg (Kassenbon) vorgelegt und schriftlich kurz beschrieben wird, worin der Mangel besteht und wann er aufgetreten ist.

Wenn der Defekt von unserer Garantie gedeckt ist, erhalten Sie das reparierte oder ein neues Produkt zurück. Mit Reparatur oder Austausch des Produkts beginnt kein neuer Garantiezeitraum.

Garantiezeit und gesetzliche Mängelansprüche

Die Garantiezeit wird durch die Gewährleistung nicht verlängert. Dies gilt auch für ersetzte und reparierte Teile. Eventuell schon beim Kauf vorhandene Schäden und Mängel müssen sofort nach dem Auspacken gemeldet werden. Nach Ablauf der Garantiezeit anfallende Reparaturen sind kostenpflichtig.

Garantieumfang

Das Gerät wurde nach strengen Qualitätsrichtlinien sorgfältig produziert und vor Auslieferung gewissenhaft geprüft.

Die Garantieleistung gilt für Material- oder Fabrikationsfehler. Diese Garantie erstreckt sich nicht auf Produktteile, die normaler Abnutzung ausgesetzt sind und daher als Verschleißteile angesehen werden können oder für Beschädigungen an zerbrechlichen Teilen, z. B. Schalter, Akkus, Backformen oder Teile die aus Glas gefertigt sind.

Diese Garantie verfällt, wenn das Produkt beschädigt, nicht sachgemäß benutzt oder gewartet wurde. Für eine sachgemäße Benutzung des Produkts sind alle in der Bedienungsanleitung aufgeführten Anweisungen genau einzuhalten. Verwendungszwecke und Handlungen, von denen in der Bedienungsanleitung abgeraten oder vor denen gewarnt wird, sind unbedingt zu vermeiden.

Das Produkt ist nur für den privaten und nicht für den gewerblichen Gebrauch bestimmt. Bei missbräuchlicher und unsachgemäßer Behandlung, Gewaltanwendung und bei Eingriffen, die nicht von unserer autorisierten Service-Niederlassung vorgenommen wurden, erlischt die Garantie.

Abwicklung im Garantiefall

Um eine schnelle Bearbeitung Ihres Anliegens zu gewährleisten, folgen Sie bitte den folgenden Hinweisen:

- Bitte halten Sie für alle Anfragen den Kassenbon und die Artikelnummer (z. B. IAN 12345) als Nachweis für den Kauf bereit.
- Die Artikelnummer entnehmen Sie bitte dem Typenschild, einer Gravur, auf dem Titelblatt Ihrer Anleitung (unten links) oder als Aufkleber auf der Rück- oder Unterseite.
- Sollten Funktionsfehler oder sonstige Mängel auftreten, kontaktieren Sie zunächst die nachfolgend benannte Serviceabteilung **telefonisch** oder per **E-Mail**.
- Ein als defekt erfasstes Produkt können Sie dann unter Beifügung des Kaufbelegs (Kassenbon) und der Angabe, worin der Mangel besteht und wann er aufgetreten ist, für Sie portofrei an die Ihnen mitgeteilte Service-Anschrift übersenden.

Auf www.lidl-service.com können Sie diese und viele weitere Handbücher, Produktvideos und Software herunterladen.

Service

⚠ WARNUNG!

- **Lassen Sie Ihre Geräte von der Servicestelle oder einer Elektrofachkraft und nur mit Original-Ersatzteilen reparieren.** Damit wird sichergestellt, dass die Sicherheit des Gerätes erhalten bleibt.
- **Lassen Sie den Austausch des Steckers oder der Netzleitung immer vom Hersteller des Gerätes oder seinem Kundendienst ausführen.** Damit wird sichergestellt, dass die Sicherheit des Gerätes erhalten bleibt.

(DE) **Service Deutschland**
Tel.: 0800 5435 111 (Kostenfrei aus dem dt. Festnetz/Mobilfunknetz)
E-Mail: kompernass@lidl.de

(AT) **Service Österreich**
Tel.: 0820 201 222 (0,15 EUR/Min.)
E-Mail: kompernass@lidl.at

(CH) **Service Schweiz**
Tel.: 0842 665566 (0,08 CHF/Min., Mobilfunk max. 0,40 CHF/Min.)
E-Mail: kompernass@lidl.ch

IAN 284793

Importeur

Bitte beachten Sie, dass die folgende Anschrift keine Serviceanschrift ist. Kontaktieren Sie zunächst die benannte Servicestelle.

KOMPERNASS HANDELS GMBH

BURGSTRASSE 21

DE - 44867 BOCHUM

GERMANY

www.kompernass.com

Entsorgung

Die Verpackung besteht aus umweltfreundlichen Materialien, die Sie über die örtlichen Recyclingstellen entsorgen können.

Werfen Sie Elektrowerkzeuge nicht in den Hausmüll!

Gemäß Europäischer Richtlinie 2012/19/EU müssen verbrauchte Elektrowerkzeuge getrennt gesammelt und einer umweltgerechten Wiederverwertung zugeführt werden.

Werfen Sie Akkus nicht in den Hausmüll!

Defekte oder verbrauchte Akkus müssen gemäß Richtlinie 2006/66/EC recycelt werden. Geben Sie Akku-Pack und / oder das Gerät über die angebotenen Sammeleinrichtungen zurück.
Über Entsorgungsmöglichkeiten für ausgediente Elektrowerkzeuge / Akku-Pack informieren Sie sich bitte bei Ihrer Gemeinde- oder Stadtverwaltung.

Original-Konformitätserklärung

Wir, KOMPERNASS HANDELS GMBH, Dokumentenverantwortlicher: Herr Semi Uguzlu, BURGSTR. 21, DE - 44867 BOCHUM, DEUTSCHLAND, erklären hiermit, dass dieses Produkt mit den folgenden Normen, normativen Dokumenten und EG-Richtlinien übereinstimmt:

Maschinenrichtlinie
(2006 / 42 / EG)

EG-Niederspannungsrichtlinie
(2014 / 35 / EU)

Elektromagnetische Verträglichkeit
(2014 / 30 / EU)

RoHS Richtlinie
(2011 / 65 / EU)*

*Die alleinige Verantwortung für die Ausstellung dieser Konformitätserklärung trägt der Hersteller. Der oben beschriebene Gegenstand der Erklärung erfüllt die Vorschriften der Richtlinie 2011/65/EU des Europäischen Parlaments und des Rates vom 8. Juni 2011 zur Beschränkung der Verwendung bestimmter gefährlicher Stoffe in Elektro- und Elektronikgeräten.

Angewandte harmonisierte Normen:
EN 60745-1:2009/A11:2010
EN 60745-2-1:2010
EN 60745-2-2:2010
EN 60335-1:2012/A11:2014
EN 60335-2-29:2004/A2:2010
EN 62233:2008
EN 55014-1:2006/A2:2011
EN 55014-2:2015
EN 61000-3-2:2014
EN 61000-3-3:2013

Typ / Gerätebezeichnung:
Akku-Bohrschrauber PABS 20-Li C3

Herstellungsjahr: 04-2017
Seriennummer: IAN 284793

Bochum, 26.04.2017

CE

Semi Uguzlu
- Qualitätsmanager -

Technische Änderungen im Sinne der Weiterentwicklung sind vorbehalten.

Ersatz-Akku Bestellung

Wenn Sie einen Ersatz-Akku für Ihr Gerät bestellen möchten, so können Sie dies entweder bequem im Internet unter www.kompernass.com oder telefonisch abwickeln.
Der Preis des Ersatz-Akkus beträgt 20 € inkl. MwSt. und Versand. Dieser Artikel kann aufgrund begrenzter Vorratsmenge nach kurzer Zeit ausverkauft sein.

Online-Bestellung

Um einen Ersatz-Akku über den Zubehör-Shop zu bestellen:

- Rufen Sie mit Ihrem Internetbrowser die Seite www.kompernass.com auf.
- Klicken Sie rechts unten auf die entsprechende Flagge, um das gewünschte Land und die Sprache auszuwählen.
- Klicken Sie jetzt auf den Reiter „Zubehör-Shop“ und wählen anschließend unter der Rubrik „Topseller“ den passenden Ersatz-Akku zu Ihrem Gerät aus.
- Nachdem Sie den Ersatz-Akku in den Warenkorb gelegt haben, klicken Sie auf die Schaltfläche „Kasse“ und befolgen die auf dem Bildschirm angezeigten Anweisungen, um den Bestellvorgang abzuschließen.

HINWEIS

► Die Bestellung von Ersatzteilen kann in einigen Ländern nicht online vorgenommen werden. Kontaktieren Sie in diesem Fall bitte die Service-Hotline.

- Die Aktion ist begrenzt auf einen Akku pro Kunde / Gerät, sowie auf eine Laufzeit von zwei Monaten nach dem Aktionszeitraum. Danach kann der Ersatzakku als Ersatzteil zu anderen Konditionen weiterhin bestellt werden.

Telefonische Bestellung

(DE) **Service Deutschland**
Tel.: 0800 5435 111 (Kostenfrei aus dem dt. Festnetz/Mobilfunknetz)

(AT) **Service Österreich**
Tel.: 0820 201 222 (0,15 EUR/Min.)
E-Mail: kompernass@lidl.at

(CH) **Service Schweiz**
Tel.: 0842 665566 (0,08 CHF/Min., Mobilfunk max. 0,40 CHF/Min.)
E-Mail: kompernass@lidl.ch

Um eine schnelle Bearbeitung Ihrer Bestellung zu gewährleisten, halten Sie bitte für alle Anfragen die Artikelnummer (z.B. IAN 284793) des Gerätes bereit. Die Artikelnummer entnehmen Sie bitte dem Typenschild oder dem Titelblatt dieser Anleitung.

KOMPERNASS HANDELS GMBH
BURGSTRASSE 21
DE - 44867 BOCHUM
GERMANY
www.kompernass.com

Versione delle informazioni · Estado das informações
Last Information Update · Stand der Informationen:
04 / 2017 · Ident.-No.: PABS20-LiC3-042017-1

IAN 284793