SILVERCREST®

QUITADUREZAS ELÉCTRICO
RIMUOVI CALLI ELETTRICO SHN 3.7 A1

ES

QUITADUREZAS ELÉCTRICO
Instrucciones de uso

PT

REMOVEDOR ELÉTRICO DE CALOSIDADES
Manual de instruções

DE AT CH

ELEKTRISCHER HORNHAUTENTFERNER
Bedienungsanleitung

IT MT

RIMUOVI CALLI ELETTRICO
Istruzioni per l'uso

GB MT

ELECTRIC HARD SKIN REMOVER
Operating instructions

IAN 282646

ES IT PT

ES

Antes de empezar a leer abra la página que contiene las imágenes y, en seguida, familiarícese con todas las funciones del dispositivo.

IT MT

Prima di leggere aprire la pagina con le immagini e prendere confidenza con le diverse funzioni dell'apparecchio.

PT

Antes de começar a ler abra na página com as imagens e, de seguida, familiarize-se com todas as funções do aparelho.

GB MT

Before reading, unfold the page containing the illustrations and familiarise yourself with all functions of the device.

DE AT CH

Klappen Sie vor dem Lesen die Seite mit den Abbildungen aus und machen Sie sich anschließend mit allen Funktionen des Gerätes vertraut.

ES	Instrucciones de uso	Página	1
IT / MT	Istruzioni per l'uso	Pagina	17
PT	Manual de instruções	Página	33
GB / MT	Operating instructions	Page	49
DE / AT / CH	Bedienungsanleitung	Seite	65

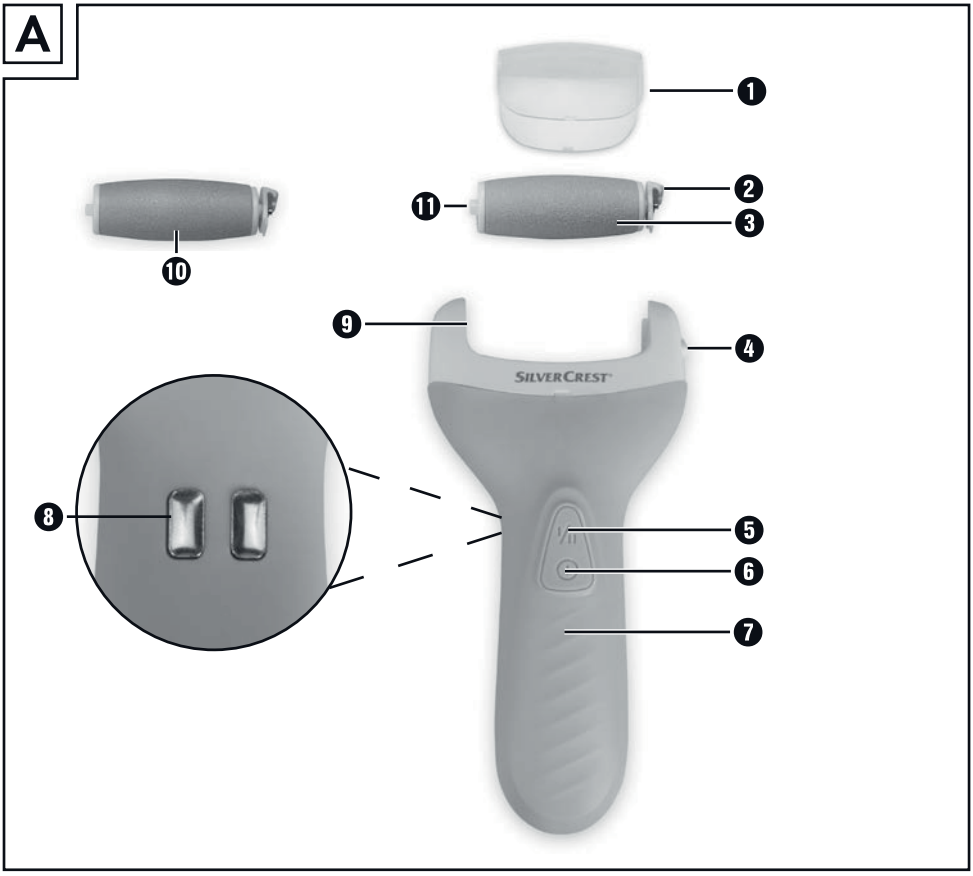
A
1
2
3
4
5
6
7
8
9
10
11
SILVERCREST

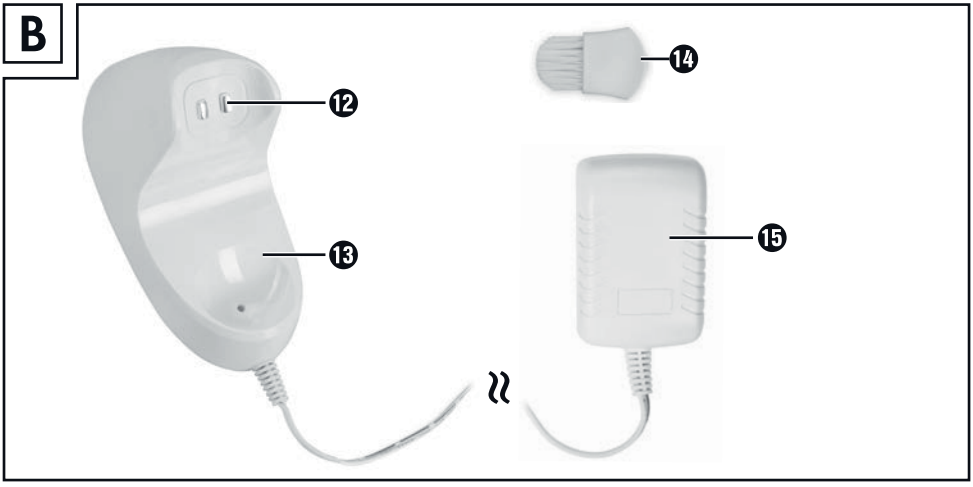
B
12
13
14
15

Índice

Introducción 2

Derechos de propiedad industrial 2

Uso previsto 2

Volumen de suministro 3

Desecho del embalaje 4

Descripción del aparato 4

Características técnicas 4

Indicaciones de seguridad 6

Aspectos generales 9

Manejo 9

Carga de la batería 9

Colocación/cambio del cabezal de lima 9

Aplicación 10

Limpieza y mantenimiento 11

Almacenamiento 12

Desecho 12

Desecho del aparato 12

Garantía de Kompernass Handels GmbH 13

Asistencia técnica 14

Importador 14

Pedido de recambios 15

Introducción

Felicidades por la compra de su aparato nuevo.

Ha adquirido un producto de alta calidad. Las instrucciones de uso forman parte del producto y contienen indicaciones importantes acerca de la seguridad, del uso y del desecho de este aparato. Antes de usar el producto, familiarícese con todas las indicaciones de manejo y de seguridad. Utilice el producto únicamente como se describe y para los ámbitos de aplicación indicados. Entregue todos los documentos cuando transfiera el producto a terceros.

Derechos de propiedad industrial

Esta documentación está protegida por derechos de propiedad industrial.

Solo se permite su reproducción o reimpresión, total o parcial, así como la reproducción de imágenes, incluso modificadas, con la autorización por escrito del fabricante.

Uso previsto

Este aparato está previsto exclusivamente para la eliminación de durezas en los pies. Este aparato está diseñado exclusivamente para su uso privado.
No lo utilice para fines industriales.

Cualquier uso diferente o que supere lo indicado se considerará contrario al uso previsto.

⚠ ADVERTENCIA

¡Peligro por una utilización contraria al uso previsto!

El aparato puede ser una fuente de peligros si se utiliza de forma contraria al uso previsto o para una finalidad diferente.

- ► Use el aparato exclusivamente para el fin previsto.
- ► Deben observarse los procedimientos descritos en estas instrucciones de uso.

Se excluyen las reclamaciones de cualquier tipo en relación con los daños causados por un uso contrario al uso previsto.

El riesgo será responsabilidad exclusiva del usuario.

Volumen de suministro

El aparato se suministra de serie con los siguientes componentes:

- Mango
- Tapa protectora
- Estación de carga con adaptador de red
- Cabezal de lima de granulado grueso (gris)
- Cabezal de lima de granulado fino (azul claro)
- Cepillo de limpieza
- Instrucciones de uso

♦ Extraiga del embalaje todas las piezas del aparato y deseche todo el material de embalaje.

⚠ ADVERTENCIA

¡Peligro de asfixia!

► Los materiales de embalaje no deben usarse para jugar. Existe peligro de asfixia.

INDICACIÓN

► Compruebe la integridad del suministro y si hay daños visibles.

► Si el suministro está incompleto o se observan daños debido a un embalaje deficiente o al transporte, póngase en contacto con la línea directa de asistencia (consulte el capítulo "Asistencia técnica").

Desecho del embalaje

El embalaje protege el aparato durante el transporte. El material de embalaje se ha seleccionado teniendo en cuenta criterios ecológicos y de desecho, por lo que es reciclable.

El reciclaje del embalaje permite ahorrar en materias primas y reduce el volumen de residuos. Deseche el material de embalaje innecesario de la forma dispuesta por las normativas locales aplicables.

INDICACIÓN

► Si es posible, conserve el embalaje original durante el periodo de garantía del aparato para poder empaquetarlo correctamente en caso de una reclamación conforme a la garantía.

Descripción del aparato

❶ Tapa protectora
❷ Encastre
❸ Cabezal de lima de granulado grueso (gris)
❹ Desencastre
❺ Selector de velocidad
❻ Interruptor de encendido/apagado
❼ LED de nivel de carga (solo visible en el modo de carga/cuando la batería tiene poca carga)
❽ Puntos de contacto de la lima eléctrica antidurezas
❾ Alojamiento del eje de accionamiento
❿ Cabezal de lima de granulado fino (azul claro)
⓫ Eje de accionamiento
⓬ Puntos de contacto de la estación de carga
⓭ Estación de carga
⓮ Cepillo de limpieza
⓯ Adaptador de red

Características técnicas

Adaptador de red	
Tipo	ZDM050050EU
Tensión de entrada	100 - 240 V ~, 50/60 Hz

Consumo de corriente	0,2 A
Tensión de salida	5 V ⎓ (corriente continua)
Corriente de salida	500 mA
Clase de protección	II / ⧈
Grado de protección	IP44 Protección contra salpicaduras de agua y protección contra objetos sólidos de más de 1,0 mm de diámetro
Fuente conmutada	
Transformador de seguridad	
Clase de eficiencia 5	V
Temperatura ambiente nominal	Ta = 40 °C
Grado de protección de la estación de carga	IP44 Protección contra salpicaduras de agua y protección contra objetos sólidos de más de 1,0 mm de diámetro

Lima eléctrica antidurezas	
Tensión de entrada	5 V ⎓
Consumo de corriente	500 mA
Revoluciones por minuto del nivel I	Aprox. 2000 (+/-10 %)
Revoluciones por minuto del nivel II	Aprox. 2300 (+/-10 %)
Batería	Batería de iones de litio de 3,7 V ⎓ 1000 mAh
Grado de protección	IPX7 Protección contra la penetración de agua por inmersión

Indicaciones de seguridad

⚠ PELIGRO DE DESCARGA ELÉCTRICA

- Conecte el aparato exclusivamente a una toma eléctrica instalada conforme a la normativa y con una tensión de red de 100 - 240 V ~/ 50/60 Hz.
- El cable de conexión de este aparato no se puede sustituir. Si el cable está dañado, debe desecharse el aparato.
- Si se produce algún problema de funcionamiento y antes de limpiar el aparato, desconecte el adaptador de red de la toma eléctrica.
- Extraiga siempre el cable de red de la toma eléctrica tirando del adaptador de red y no del propio cable.
- No doble ni aplaste el cable de red y tiéndalo de modo que nadie pueda pisarlo ni tropezar con él.
- No permita que el cable de red se moje o humedezca mientras el aparato esté en funcionamiento. Tienda el cable de forma que no se dañe ni quede aprisionado durante el manejo.
- Si el aparato está dañado, no deberá continuar utilizándose para evitar riesgos.

No utilice el adaptador de red a la intemperie.

- No enrolle el cable de red alrededor del aparato y protéjalo contra daños.
- No toque nunca el cable de red ni el adaptador de red con las manos húmedas.
- ¡ATENCIÓN! Mantenga secos la estación de carga, el cable de red y el adaptador de red.

⚠ PELIGRO DE DESCARGA ELÉCTRICA

No utilice nunca la fuente de alimentación cerca del agua, especialmente en la proximidad de lavabos, bañeras o recipientes similares. La proximidad de agua supone un riesgo aunque el aparato esté desconectado. Por ello, debe desconectarse siempre el enchufe después de cada uso. Como protección adicional, se recomienda la instalación en el cuarto de baño de un interruptor diferencial para corrientes de fuga con una corriente de disparo inferior a 30 mA. Consulte a un electricista.

⚠ ¡ADVERTENCIA! ¡PELIGRO DE LESIONES!

- Este aparato puede ser utilizado por niños a partir de 8 años y por personas cuyas facultades físicas, sensoriales o mentales sean reducidas o carezcan de los conocimientos y de la experiencia necesaria siempre que sean vigilados o hayan sido instruidos correctamente sobre el uso seguro del aparato y hayan comprendido los peligros que entraña. Los niños no deben jugar con el aparato. Los niños no deben realizar las tareas de limpieza y mantenimiento del aparato sin supervisión.
- Los niños a partir de una edad de 3 años pueden utilizar este aparato bajo supervisión.
- Si se utiliza el aparato durante un tiempo prolongado, la piel puede quedar expuesta a un calor excesivo. Por este motivo, deben hacerse pausas intermedias. De lo contrario, existe riesgo de quemaduras.
- Mantenga el pelo largo y la ropa alejados del aparato durante el funcionamiento.

⚠ ¡ADVERTENCIA! ¡PELIGRO DE LESIONES!

- Si el aparato se cae o está dañado, no debe seguir utilizándose. Encomiende la revisión del aparato y su reparación al personal especializado cualificado.
- Utilice el aparato exclusivamente con el adaptador de red suministrado.
- No utilice el aparato sobre heridas, llagas o irritaciones cutáneas.
- No debe abrir por sí mismo la carcasa del aparato ni intentar repararlo. De lo contrario, no podrá garantizarse la seguridad del aparato y se anulará el derecho a la garantía. Si el aparato está defectuoso, encargue su reparación exclusivamente al personal especializado autorizado o al servicio de atención al cliente.

ATENCIÓN: ¡DAÑOS MATERIALES!

- Utilice el aparato exclusivamente en estancias interiores.
- Los componentes defectuosos deben sustituirse exclusivamente por recambios originales. Solo puede garantizarse el cumplimiento de los requisitos de seguridad con el uso de estos recambios.
- Proteja el aparato frente a los golpes, el polvo, las sustancias químicas, las oscilaciones fuertes de temperatura y la proximidad a fuentes de calor (hornos, calefactores).
- No utilice nunca el aparato bajo mantas, cojines, etc.
- Procure que el accionamiento pueda girar siempre libremente. De lo contrario, el aparato se sobrecalentaría y se dañaría de forma irreparable.

La lima eléctrica antidurezas es apta para su uso bajo la ducha o en la bañera, pero no debe sumergirse completamente en el agua.

Aspectos generales

Las durezas se forman en las zonas de la piel especialmente sometidas al rozamiento y a la presión.

Si se vuelven demasiado gruesas, p. ej., por un mal ajuste del calzado o por una sequedad excesiva de la piel, pueden causar dolor.

En caso necesario, consulte a un médico para determinar la causa de la excesiva formación de durezas.

Manejo

Carga de la batería

1) Conecte el adaptador de red ⓯ de la estación de carga ⓭ a una toma eléctrica.
2) Coloque la lima eléctrica antidurezas en la estación de carga ⓭ de forma que ambos puntos de contacto de la parte inferior de la lima eléctrica antidurezas ❽ queden sobre los puntos de contacto de la estación de carga ⓬. Asegúrese de que los puntos de contacto ❽/⓬ estén totalmente secos.
3) El LED de nivel de carga ❼ de la parte superior del aparato parpadea en verde para indicar que el proceso de carga está en marcha. Una vez el aparato esté totalmente cargado, el LED de nivel de carga ❼ de la parte superior del aparato se iluminará en verde de forma continua.

INDICACIÓN

- ► El aparato tarda aproximadamente 3 horas en cargarse por completo.
- ► Una vez el aparato está totalmente cargado, puede utilizarse durante aprox. 2 horas.
- ► Si la batería integrada comienza a perder potencia durante el funcionamiento, el LED de nivel de carga ❼ parpadea. En tal caso, cargue la batería de la manera descrita.

Colocación/cambio del cabezal de lima

INDICACIÓN

- ► Para solicitar nuevos cabezales de lima ❸/❿, póngase en contacto con el servicio de asistencia técnica (consulte el capítulo "Asistencia técnica"). Tenga a mano el número de IAN (consulte la portada de las instrucciones de uso).

Para retirar el cabezal de lima ❸/❿, proceda de la manera siguiente:

1) Presione el desencastre ❹ hacia abajo y tire simultáneamente hacia arriba del lateral del cabezal de lima ❸/❿ situado junto al desencastre ❹.
2) A continuación, puede retirarse el cabezal de lima ❸/❿ del alojamiento del eje de accionamiento ❾.

Para colocar el cabezal de lima ❸/❿, proceda de la manera siguiente (consulte la figura 1):

1) Coloque el cabezal de lima ❸/❿ de forma que el eje de accionamiento ⓫ encaje en el alojamiento del eje de accionamiento ❾.
2) Presione el otro lado del cabezal de lima ❸/❿ hacia abajo. Asegúrese de que el encastre ❷ se deslice correctamente por la guía y de que quede encajado.

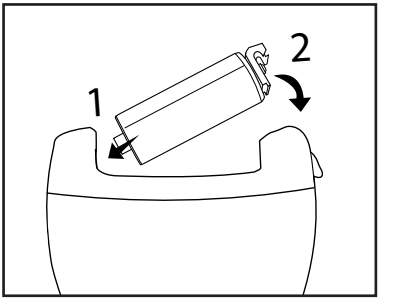

Figura 1

Aplicación

⚠ ADVERTENCIA: PELIGRO DE LESIONES

► Si se realiza un tratamiento demasiado largo e intensivo, pueden dañarse capas más profundas de la piel. Por este motivo, deben comprobarse regularmente los resultados del tratamiento. En especial, los diabéticos tienen una menor sensibilidad en las manos y los pies.

INDICACIÓN

► El aparato solo tiene un efecto reducido sobre la piel puesta en remojo. Por este motivo, no se recomienda la realización de ningún tratamiento previo con un baño de agua antes de utilizar el aparato.

► Finalice de inmediato el tratamiento si siente molestias o dolor.

1) Seleccione el cabezal de lima ❸/❿ adecuado:
   - Cabezal de lima de granulado grueso ❸ (gris): para durezas muy gruesas
   - Cabezal de lima de granulado fino ❿ (azul claro): para durezas menos gruesas y para alisar la piel.
2) Instale el cabezal de lima ❸/❿ de la manera descrita en el capítulo "Manejo".

3) Pulse el interruptor de encendido/apagado ❻. Tras esto, el cabezal de lima ❸/❿ comienza a girar. Pulse el selector de velocidad ❺ para seleccionar una mayor o menor velocidad de rotación.
4) Desplace el aparato lentamente y ejerciendo una leve presión sobre las durezas que desee eliminar. Para ello, muévalo en distintas direcciones. No se detenga durante mucho tiempo en un solo punto durante el tratamiento, ya que el rozamiento puede generar un ardor desagradable.
5) Una vez finalizado el tratamiento, pulse el interruptor de encendido/apagado ❻.
6) Retire los restos de piel y de suciedad del cabezal de lima ❸/❿ y del aparato por medio del cepillo de limpieza ⓮.

INDICACIÓN

► Tras el tratamiento, extienda crema sobre la piel.

Limpieza y mantenimiento

⚠ PELIGRO DE DESCARGA ELÉCTRICA

► Antes de limpiar la estación de carga ⓭ desconecte el adaptador de red ⓯ de la red eléctrica.

¡ATENCIÓN: DAÑOS MATERIALES!

► No use productos de limpieza químicos, agresivos ni abrasivos, ya que pueden dañar la superficie del aparato.

► No sumerja la estación de carga ⓭ ni el adaptador de red ⓯ en agua ni en otros líquidos.

♦ Limpie el aparato, especialmente los cabezales de lima ❸/❿, con el cepillo de limpieza ⓮ después de cada uso.

♦ Limpie el aparato y los cabezales de lima ❸/❿ con un paño húmedo. A continuación, seque el aparato con un paño limpio y seco.

♦ Por razones higiénicas, recomendamos la limpieza de los accesorios después de cada uso con un paño y/o cepillo humedecido con desinfectante. A continuación, seque el aparato con un paño limpio y seco.

♦ Limpie la estación de carga ⓭ con un paño húmedo. A continuación, séquela con un paño limpio y seco. Asegúrese de que la estación de carga ⓭ esté totalmente seca antes de volver a utilizar el aparato.

Almacenamiento

- Guarde el aparato en un lugar limpio y seco.

Desecho

INDICACIÓN

► ¡La batería integrada no puede extraerse para su desecho!

Desecho del aparato

No deseche nunca el aparato con la basura doméstica. Este producto está sujeto a la Directiva europea 2012/19/EU sobre residuos de aparatos eléctricos y electrónicos (RAEE).

Deseche el aparato en un centro de residuos autorizado o a través de las instalaciones municipales de desecho de residuos. Observe las normas vigentes. En caso de duda, póngase en contacto con las instalaciones municipales de desecho de residuos.

No deseche nunca el adaptador de red con la basura doméstica normal. Este producto está sujeto a la Directiva europea 2012/19/EU sobre residuos de aparatos eléctricos y electrónicos (RAEE).

Deseche el adaptador de red en un centro de desecho autorizado o a través de las instalaciones municipales de desecho de residuos. Observe las normas vigentes. En caso de duda, póngase en contacto con las instalaciones municipales de desecho de residuos.

Garantía de Kompernass Handels GmbH

Estimado cliente:

Este aparato cuenta con una garantía de 3 años a partir de la fecha de compra. Si se detectan defectos en el producto, puede ejercer sus derechos legales frente al vendedor. Estos derechos legales no se ven limitados por la garantía descrita a continuación.

Condiciones de la garantía

El plazo de la garantía comienza con la fecha de compra. Guarde bien el comprobante de caja original, ya que lo necesitará como justificante de compra.

Si dentro de un periodo de tres años a partir de la fecha de compra de este producto se detecta un defecto en su material o un error de fabricación, asumiremos la reparación o sustitución gratuita del producto a nuestra elección. La prestación de la garantía requiere la presentación del aparato defectuoso y del comprobante de caja, así como una breve descripción por escrito del defecto detectado y de las circunstancias en las que se haya producido dicho defecto, dentro del plazo de tres años.

Si el defecto está cubierto por nuestra garantía, le devolveremos el producto reparado o le suministraremos uno nuevo. La reparación o sustitución del producto no supone el inicio de un nuevo periodo de garantía.

Duración de la garantía y reclamaciones legales por vicios

La duración de la garantía no se prolonga por hacer uso de ella. Este principio también se aplica a las piezas sustituidas y reparadas. Si después de la compra del aparato, se detecta la existencia de daños o de defectos al desembalarlo, deben notificarse de inmediato. Cualquier reparación que se realice una vez finalizado el plazo de garantía estará sujeta a costes.

Alcance de la garantía

El aparato se ha fabricado cuidadosamente según estándares elevados de calidad y se ha examinado en profundidad antes de su entrega.

La prestación de la garantía solo rige para defectos en los materiales o errores de fabricación. Esta garantía no cubre las piezas del producto normalmente sometidas al desgaste y que, en consecuencia, puedan considerarse piezas de desgaste ni los daños producidos en los componentes frágiles, p. ej., interruptores, baterías, moldes de horno o piezas de vidrio.

Se anulará la garantía si el producto se daña o no se utiliza o mantiene correctamente. Para utilizar correctamente el producto, deben observarse todas las indicaciones especificadas en las instrucciones de uso. Debe evitarse cualquier uso y manejo que esté desaconsejado o frente al que se advierta en las instrucciones de uso.

El producto está previsto exclusivamente para su uso privado y no para su uso comercial. En caso de manipulación indebida e incorrecta, uso de la fuerza y apertura del aparato por personas ajenas a nuestros centros de asistencia técnica autorizados, la garantía perderá su validez.

Proceso de reclamación conforme a la garantía

Para garantizar una tramitación rápida de su reclamación, le rogamos que observe las siguientes indicaciones:

- Mantenga siempre a mano el comprobante de caja y el número de artículo (p. ej., IAN 12345) como justificante de compra.
- Podrá ver el número de artículo en la placa de características, grabado en el aparato, en la portada de las instrucciones (parte inferior izquierda) o en un adhesivo en la parte trasera o inferior del aparato.
- Si se producen errores de funcionamiento u otros defectos, póngase primero en contacto con el departamento de asistencia técnica especificado a continuación **por teléfono** o **por correo electrónico**.
- Podrá enviar el producto calificado como defectuoso junto con el justificante de compra (comprobante de caja) y la descripción del defecto y de las circunstancias en las que se haya producido de forma gratuita a la dirección de correo proporcionada.

En www.lidl-service.com, podrá descargar este manual de usuario y muchos otros más, así como vídeos sobre los productos y software.

Asistencia técnica

ES **Servicio España**
Tel.: 902 59 99 22
(0,08 EUR/Min. + 0,11 EUR/llamada (tarifa normal))
(0,05 EUR/Min. + 0,11 EUR/llamada (tarifa reducida))
E-Mail: kompernass@lidl.es

IAN 282646

Importador

Tenga en cuenta que la dirección siguiente no es una dirección de asistencia técnica. Póngase primero en contacto con el centro de asistencia técnica especificado.

KOMPERNASS HANDELS GMBH

BURGSTRASSE 21

DE-44867 BOCHUM

ALEMANIA

www.kompernass.com

Pedido de recambios

Puede solicitar los siguientes recambios para el producto SHN 3.7 A1:

► 2 cabezales de lima (de granulado grueso y fino)

Solicite los recambios a través de nuestra línea directa de asistencia técnica (consulte el capítulo "Asistencia técnica") o cómodamente a través de nuestro sitio web www.kompernass.com.

INDICACIÓN

► Al realizar su pedido, tenga a mano el número IAN, que encontrará en la página desplegable de estas instrucciones.

Indice

Introduzione 18

Copyright 18

Uso conforme 18

Volume della fornitura 19

Smaltimento dell'imballaggio 20

Descrizione dell'apparecchio 20

Dati tecnici 20

Indicazioni relative alla sicurezza 22

Generalità 25

Uso 25

Caricamento della batteria 25

Inserimento / sostituzione dell'accessorio per levigatura 25

Applicazione 26

Pulizia e manutenzione 27

Conservazione 28

Smaltimento 28

Smaltimento dell'apparecchio 28

Garanzia della Kompernass Handels GmbH 29

Assistenza 30

Importatore 30

Ordinazione dei pezzi di ricambio 31

Introduzione

Congratulazioni per l'acquisto del nuovo apparecchio.

È stato scelto un prodotto di alta qualità. Il manuale di istruzioni è parte integrante del presente prodotto. Esso contiene importanti indicazioni sulla sicurezza, l'uso e lo smaltimento. Prima di utilizzare il prodotto, acquisire dimestichezza con tutte le indicazioni relative ai comandi e alla sicurezza. Utilizzare il prodotto solo come descritto e per i campi d'impiego indicati. In caso di cessione del prodotto a terze persone, consegnare anche tutta la relativa documentazione.

Copyright

La presente documentazione è tutelata dal diritto d'autore.

La diffusione o ristampa di qualsiasi genere, anche se parziale, nonché la riproduzione delle illustrazioni, anche se modificate, è consentita solo previa autorizzazione scritta del produttore.

Uso conforme

Questo apparecchio è stato studiato esclusivamente per la rimozione di callosità ai piedi. Esso è destinato solo all'uso privato. Non utilizzare l'apparecchio a fini commerciali.

Un uso diverso o esulante da quanto sopra è considerato non conforme.

⚠ AVVERTENZA

Pericolo derivante da uso non conforme!

In caso di uso non conforme o diverso da quello previsto, possono verificarsi situazioni di pericolo.

- ► L'apparecchio deve essere impiegato esclusivamente per l'uso previsto.
- ► Attenersi alle procedure descritte nel presente manuale di istruzioni.

Sono escluse rivendicazioni di qualsiasi genere in caso di danni derivanti da uso non conforme.

Il rischio è esclusivamente a carico dell'utente.

Volume della fornitura

La fornitura standard dell'apparecchio comprende i seguenti componenti:

- Impugnatura
- Cappuccio di protezione
- Stazione di carica con adattatore di rete
- Accessorio per levigatura grossolana (grigio)
- Accessorio per levigatura fine (blu chiaro)
- Spazzolino
- Manuale di istruzioni

♦ Prelevare tutti i componenti dell'apparecchio dall'imballaggio e rimuovere tutto il materiale di imballaggio.

⚠ AVVERTENZA

Pericolo di soffocamento!

► Il materiale di imballaggio non deve essere utilizzato come giocattolo. Sussiste il pericolo di soffocamento.

AVVERTENZA

► Controllare la completezza e l'integrità della fornitura.

► In caso di fornitura incompleta o in presenza di danni da trasporto o da imballaggio inadeguato, rivolgersi alla linea diretta di assistenza (v. capitolo "Assistenza").

Smaltimento dell'imballaggio

L'imballaggio protegge l'apparecchio dai danni da trasporto. I materiali di imballaggio sono stati selezionati in relazione alla loro ecocompatibilità e alle caratteristiche di smaltimento e pertanto sono riciclabili.

Il riciclaggio dell'imballaggio consente di risparmiare materie prime e riduce la generazione di rifiuti. Smaltire il materiale di imballaggio inutilizzato in conformità alle norme vigenti locali.

AVVERTENZA

► Durante il periodo di validità della garanzia, conservare l'imballaggio originale per poter imballare adeguatamente l'apparecchio in caso di intervento in garanzia.

Descrizione dell'apparecchio

❶ Cappuccio di protezione
❷ Blocco
❸ Accessorio per levigatura grossolana (grigio)
❹ Sbloccaggio
❺ Selettore di velocità
❻ Interruttore ON/OFF
❼ LED di segnalazione stato di carica (visibile solo nella modalità di caricamento / con batteria quasi scarica)
❽ Punti di contatto rimuovi-calli elettrico
❾ Alloggiamento dell'asse motore
❿ Accessorio per levigatura fine (blu chiaro)
⓫ Asse motore
⓬ Punti di contatto stazione di carica
⓭ Stazione di carica
⓮ Pennello per la pulizia
⓯ Adattatore di rete

Dati tecnici

Adattatore di rete	
Tipo	ZDM050050EU
Tensione di ingresso	100 - 240 V ~, 50/60 Hz

Assorbimento di corrente	0,2 A
Tensione di uscita	5 V ⎓ (corrente continua)
Corrente di uscita	500 mA
Classe di protezione	II / ⧈
Classe di protezione	IP44 Protezione contro gli spruzzi d'acqua, protezione contro oggetti solidi di diametro superiore a 1,0 mm
Alimentatore a commutazione	
Trasformatore di sicurezza	
Classe di efficienza 5	V
Temperatura ambiente nominale	Ta=40 °C
Tipo di protezione stazione di carica	IP44 Protezione contro gli spruzzi d'acqua, protezione contro oggetti solidi di diametro superiore a 1,0 mm

Rimuovi-calli elettrico	
Tensione di ingresso	5 V ⎓
Assorbimento di corrente	500 mA
Giri al minuto livello I	circa 2000 (+/-10%)
Giri al minuto livello II	circa 2300 (+/-10%)
Batteria	Batteria agli ioni di litio da 3,7 V ⎓ 1000 mAh
Classe di protezione	IPX7 Protezione dalla penetrazione di acqua in caso di immersione

Indicazioni relative alla sicurezza

⚠ PERICOLO DI SCOSSE ELETTRICHE

- Collegare l'apparecchio esclusivamente a una presa di rete installata a norma con tensione di rete da 100 - 240 V ~, 50/60 Hz.
- La linea di rete del presente apparecchio non può essere sostituita. In caso di danni alla linea è necessario rottamare l'apparecchio.
- In caso di guasti e prima di pulire l'apparecchio, estrarre l'adattatore di rete dalla presa di rete.
- Scollegare il cavo di rete dalla presa tirando sempre dalla spina, mai dal cavo.
- Non piegare o schiacciare il cavo di rete e posizionarlo in modo che non sia d'intralcio o inciampo.
- Assicurarsi che durante il funzionamento il cavo di rete non sia esposto all'acqua o all'umidità. Condurlo in modo tale da impedire che si incastri o danneggi.
- In caso di danni all'apparecchio, non continuare a utilizzarlo, per evitare pericoli.

Non utilizzare l'apparecchio all'aperto.

- Non avvolgere il cavo di rete attorno all'apparecchio e proteggerlo da eventuali danneggiamenti.
- Non afferrare mai il cavo di rete e la spina di rete con le mani umide.
- ATTENZIONE! Mantenere asciutta la stazione di carica, il cavo di rete e l'adattatore.

⚠ PERICOLO DI SCOSSE ELETTRICHE

Non utilizzare mai l'alimentatore di rete in prossimità dell'acqua, soprattutto di lavandini, vasche da bagno o simili. La vicinanza all'acqua rappresenta un pericolo anche con l'apparecchio spento. Staccare dunque sempre la spina dopo ogni utilizzo. Come protezione addizionale, si consiglia l'installazione di un dispositivo di protezione per correnti di dispersione con una corrente nominale di attivazione di non oltre 30 mA nel circuito della stanza da bagno. Consultare il proprio elettricista.

⚠ AVVERTENZA! PERICOLO DI LESIONI!

- Questo apparecchio può essere utilizzato dai bambini di almeno 8 anni di età e da persone con capacità fisiche, sensoriali o mentali ridotte o insufficiente esperienza o conoscenza solo se sorvegliati o istruiti sull'uso sicuro dell'apparecchio e qualora ne abbiano compreso i pericoli associati. I bambini non devono giocare con l'apparecchio. La pulizia e la manutenzione a cura dell'utente non devono essere eseguite da bambini, a meno che non siano sorvegliati.
- Questo apparecchio può essere utilizzato da bambini a partire dall'età di 3 anni solo se sorvegliati.
- In caso di utilizzo prolungato, si potrebbe sviluppare un forte calore sulla pelle. Si consiglia dunque di fare delle pause. In caso contrario sussiste il rischio di ustione!
- Durante l'uso, tenere lontani capelli lunghi e indumenti dall'apparecchio.

⚠ AVVERTENZA! PERICOLO DI LESIONI!

- Se l'apparecchio avesse subito cadute o danni, non metterlo più in funzione. L'apparecchio deve essere sottoposto a controllo da parte di personale specializzato e all'occorrenza riparato.
- Utilizzare l'apparecchio solo con l'adattatore di rete fornito.
- Non utilizzare su pelle ferita, escoriata o irritata.
- Non è consentito aprire o riparare l'alloggiamento dell'apparecchio autonomamente. Aprendolo ci si espone a pericoli e la garanzia decade. Fare riparare l'apparecchio guasto solo da personale specializzato autorizzato o dall'assistenza ai clienti.

ATTENZIONE - DANNI MATERIALI!

- Utilizzare l'apparecchio solo al chiuso.
- I componenti difettosi devono essere sostituiti esclusivamente da pezzi di ricambio originali. Solo per questi componenti si garantisce l'adempimento dei requisiti di sicurezza.
- Proteggere l'apparecchio da urti, polvere, sostanze chimiche, forti sbalzi di temperatura e sorgenti di calore troppo vicine (forni, riscaldatori).
- Non utilizzare mai l'apparecchio sotto coperte, cuscini, ecc.
- Assicurarsi che il motore possa sempre girare liberamente. In caso contrario, l'apparecchio si surriscalda danneggiandosi irreparabilmente.

Il rimuovi-calli è idoneo per l'impiego sotto la doccia o nella vasca da bagno. Tuttavia, non immergere mai completamente il rimuovi-calli in acqua!

Generalità

La callosità si forma nei punti in cui la pelle è particolarmente esposta a sollecitazioni da attrito e pressione.

Se la callosità si ispessisce troppo, per es. per via di scarpe che non calzano bene o di pelle molto secca, può procurare dolore.

Si consiglia di chiarire eventualmente con il medico la causa dell'eccessiva callosità.

Uso

Caricamento della batteria

1) Inserire l'adattatore di rete ⓯ della stazione di carica ⓭ in una presa di corrente.
2) Collocare il rimuovi-calli sulla stazione di carica ⓭ in modo tale che entrambi i punti di contatto del rimuovi-calli ❽ che si trovano sul lato inferiore siano sovrapposti ai punti di contatto della stazione di carica ⓬. Assicurarsi che i punti di contatto ❽/⓬ siano completamente asciutti.
3) Il LED di segnalazione dello stato di carica ❼ verde lampeggiante sul lato superiore dell'apparecchio indica la progressione del processo di carica. Quando l'apparecchio è completamente caricato, il LED di segnalazione dello stato di carica ❼ verde sul lato superiore resta acceso senza lampeggiare.

AVVERTENZA

- ► Per il caricamento completo dell'apparecchio sono necessarie circa 3 ore.
- ► L'apparecchio completamente caricato può essere utilizzato per circa 2 ore.
- ► Se il rendimento della batteria integrata si indebolisce durante l'uso, il LED di segnalazione dello stato di carica ❼ lampeggia. In tal caso, caricare la batteria come descritto.

Inserimento / sostituzione dell'accessorio per levigatura

AVVERTENZA

- ► Per ordinare nuovi accessori per levigatura ❸/❿, rivolgersi al servizio clienti (v. capitolo "Assistenza"). Tenere a portata di mano il numero IAN (v. copertina del manuale di istruzioni).

Per rimuovere un accessorio per levigatura ❸/❿:

1) Premere lo sbloccaggio ❹ verso il basso e contemporaneamente tirare verso l'alto il lato dell'accessorio per levigatura ❸/❿ che si trova accanto allo sbloccaggio ❹.
2) L'accessorio per levigatura ❸/❿ può essere estratto dall'inserto dell'asse motore ❾.

Per inserire un accessorio per levigatura ❸/❿ (v. figura 1):

1) spingere l'accessorio per levigatura ❸/❿ con l'asse motore ⓫ nell'inserto dell'asse motore ❾.
2) Premere verso il basso l'altro lato dell'accessorio per levigatura ❸/❿. Assicurarsi che il blocco ❷ scorra correttamente nella guida e si innesti in posizione.

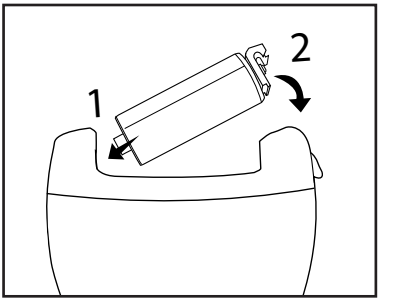

Figura 1

Applicazione

⚠ ATTENZIONE - PERICOLO DI LESIONI

► In caso di trattamento troppo lungo e intenso, si potrebbero ferire strati della pelle più profondi. Controllare quindi costantemente i risultati del trattamento. In particolare nei diabetici, le mani e i piedi sono meno sensibili.

AVVERTENZA

► Se la pelle è ammorbidita dall'acqua, l'apparecchio ha un effetto solo limitato. Pertanto non pretrattare la pelle immergendola nell'acqua prima di utilizzare l'apparecchio.

► Interrompere subito il trattamento se si prova una sensazione spiacevole o si percepisce dolore.

1) Selezionare l'accessorio per levigatura ❸/❿ desiderato:
   - Accessorio per levigatura grossolana ❸ (grigio): in caso di forte callosità
   - Accessorio per levigatura fine ❿ (celeste): in caso di minore callosità e per levigare la pelle interessata.
2) Installare l'accessorio per levigatura ❸/❿ come descritto al capitolo "Uso".

3) Premere l'interruttore On/Off ❻. L'accessorio per levigatura ❸/❿ ruota. Premendo il selettore di velocità ❺ si può scegliere una velocità di rotazione più alta o più bassa.

4) Avanzare quindi lentamente, esercitando una leggera pressione, lungo la callosità che si intende rimuovere. Durante tale operazione, muovere l'apparecchio in diverse direzioni. Nell'eseguire il trattamento, non sostare a lungo sullo stesso punto. In seguito all'attrito, si potrebbe sviluppare uno spiacevole senso di calore.

5) Una volta terminato il trattamento, premere l'interruttore On/Off ❻.

6) Rimuovere i residui cutanei e la polvere dall'accessorio per levigatura ❸/❿ e dall'impugnatura con il pennello di pulizia ⓮.

AVVERTENZA

► Dopo il trattamento, applicare sulla pelle una crema idratante.

Pulizia e manutenzione

⚠ PERICOLO DI SCOSSE ELETTRICHE

► Prima di ogni pulizia, disconnettere la stazione di carica ⓭ l'adattatore di rete ⓯ dalla rete elettrica.

ATTENZIONE - DANNI MATERIALI

► Non utilizzare detergenti chimici, aggressivi o abrasivi. Essi attaccano la superficie.

► Non immergere la stazione di carica ⓭ e l'adattatore di rete ⓯ in acqua o altri liquidi.

♦ Pulire l'apparecchio, in particolare gli accessori per levigatura ❸/❿, dopo ogni uso con il pennello per la pulizia ⓮.

♦ Pulire l'alloggiamento e le piastre riscaldanti ❸/❿ con un panno umido. Asciugare infine l'apparecchio con un panno pulito e asciutto.

♦ Per motivi igienici, consigliamo di pulire gli accessori dopo ogni uso con una spazzola o un panno inumidito di disinfettante. Asciugare infine l'apparecchio con un panno pulito e asciutto.

♦ Pulire la stazione di carica ⓭ solo con un panno umido. Asciugarla infine con un panno pulito e asciutto. Assicurarsi che la stazione di carica ⓭ sia completamente asciutta prima di rimetterla in funzione.

Conservazione

- Conservare l'apparecchio in un luogo asciutto e pulito.

Smaltimento

AVVERTENZA

► La batteria integrata non può essere rimossa per lo smaltimento!

Smaltimento dell'apparecchio

Non gettare per alcun motivo l'apparecchio insieme ai normali rifiuti domestici. Questo prodotto è soggetto alla Direttiva europea 2012/19/EU RAEE (rifiuti da apparecchiature elettriche ed elettroniche).

Fare smaltire l'apparecchio da un'azienda di smaltimento autorizzata o dall'ente di smaltimento comunale. Rispettare le norme attualmente in vigore. In caso di dubbi mettersi in contatto con l'ente di smaltimento competente.

Non gettare per alcun motivo l'adattatore di rete assieme ai normali rifiuti domestici. Questo prodotto è soggetto alla Direttiva europea 2012/19/EU RAEE (rifiuti da apparecchiature elettriche ed elettroniche).

Smaltire l'adattatore di rete consegnandolo a un ente di smaltimento autorizzato o alle istituzioni comunali competenti. Rispettare le norme attualmente in vigore. In caso di dubbi mettersi in contatto con l'ente di smaltimento competente.

Garanzia della Kompernass Handels GmbH

Egregio Cliente,

Questo apparecchio ha una garanzia di 3 anni dalla data di acquisto. Qualora questo prodotto presentasse vizi, Le spettano diritti legali nei confronti del venditore del prodotto. La garanzia qui di seguito descritta non costituisce alcun limite a tali diritti legali.

Condizioni di garanzia

Il periodo di garanzia decorre dalla data dell'acquisto. Si prega di conservare lo scontrino di cassa originale. Tale documento è necessario come prova di acquisto.

Qualora entro tre anni a partire dalla data dell'acquisto di questo prodotto si presentasse un vizio del materiale o di fabbricazione, provvederemo, a nostra discrezione, a riparare o a sostituire gratuitamente il prodotto. Questa prestazione di garanzia ha come presupposto che l'apparecchio difettoso e la prova di acquisto (scontrino di cassa) vengano presentati entro il termine di tre anni e che si descriva per iscritto in cosa consiste il vizio e quando si è presentato.

Se il vizio rientra nell'ambito della nostra garanzia, il Suo prodotto verrà riparato o sostituito da uno nuovo. Con la riparazione o la sostituzione del prodotto non decorre un nuovo periodo di garanzia.

Periodo di garanzia e diritti legali di rivendicazione di vizi

Il periodo di garanzia non viene prolungato da interventi in garanzia. Ciò vale anche per le parti sostituite e riparate. Danni e vizi eventualmente già presenti al momento dell'acquisto devono venire segnalati immediatamente dopo che l'apparecchio è stato disimballato. Le riparazioni eseguite dopo la scadenza del periodo di garanzia sono a pagamento.

Ambito della garanzia

L'apparecchio è stato prodotto con cura secondo severe direttive qualitative e debitamente collaudato prima della consegna.

La garanzia viene prestata in caso di vizi del materiale o di fabbricazione. Questa garanzia non si estende a componenti del prodotto che sono esposti al normale logorio e possono pertanto essere considerati come componenti soggetti a usura o a danni che si verificano su componenti delicati, per es. interruttori, batterie, stampi da forno o parti realizzate in vetro.

Questa garanzia decade se il prodotto è stato danneggiato oppure utilizzato o sottoposto a interventi di manutenzione in modo non conforme. Per un utilizzo adeguato del prodotto si devono rigorosamente rispettare tutte le istruzioni esposte nel manuale di istruzioni per l'uso. Si devono assolutamente evitare modalità di utilizzo e azioni che il manuale di istruzioni per l'uso sconsiglia o da cui esso mette in guardia.

Il prodotto è destinato esclusivamente all'uso domestico e non a quello commerciale. La garanzia decade in caso di impiego improprio o manomissione, uso della forza e interventi non eseguiti dalla nostra filiale di assistenza autorizzata.

Trattamento dei casi di garanzia

Per garantire una rapida evasione della Sua richiesta, La preghiamo di seguire le seguenti istruzioni:

- Tenga a portata di mano per qualsiasi richiesta lo scontrino di cassa e il codice dell'articolo (per es. IAN 12345) come prova di acquisto.
- Il codice dell'articolo è indicato sulla targhetta di modello, su un'incisione, sul frontespizio del manuale di istruzioni per l'uso (in basso a sinistro) o come adesivo sul lato posteriore o inferiore.
- Qualora si presentassero malfunzionamenti o altri tipi di vizi, contatti innanzitutto il reparto assistenza clienti qui di seguito indicato **telefonicamente** o via **e-mail**.
- Una volta che il prodotto è stato registrato come difettoso, lo può poi spedire a nostro carico, provvedendo ad allegare la prova di acquisto (scontrino di cassa), una descrizione del vizio e l'indicazione della data in cui si è presentato, all'indirizzo del servizio di assistenza clienti che Le è stato comunicato.

Al sito www.lidl-service.com si possono scaricare questo e molti altri manuali di istruzioni per l'uso, filmati sui prodotti e software.

Assistenza

IT **Assistenza Italia**
Tel.: 02 36003201
E-Mail: kompernass@lidl.it

MT **Service Malta**
Tel.: 80062230
E-Mail: kompernass@lidl.com.mt

IAN 282646

Importatore

Badi che il seguente indirizzo non è quello del servizio di assistenza clienti. Contatti innanzitutto il servizio di assistenza clienti indicato.

KOMPERNASS HANDELS GMBH

BURGSTRASSE 21

DE-44867 BOCHUM

GERMANIA

www.kompernass.com

Ordinazione dei pezzi di ricambio

In relazione al prodotto SHN 3.7 A1 si possono ordinare seguenti pezzi di ricambio:

► 2 x accessori per levigatura (grossolana e fine)

Ordinare i pezzi di ricambio al numero telefonico del nostro servizio di assistenza clienti (v. capitolo "Assistenza") o comodamente tramite il nostro sito Web www.kompernass.com.

AVVERTENZA

► Per l'ordinazione, tenere a portata di mano il numero IAN riportato sulla copertina di questo manuale di istruzioni.

Índice

Introdução 34

Direitos de autor 34

Utilização correta 34

Conteúdo da embalagem 35

Eliminação da embalagem 36

Descrição do aparelho 36

Dados técnicos 36

Instruções de segurança 38

Informações gerais 41

Operação 41

Carregar o acumulador 41

Colocar/substituir aplicador abrasivo 41

Utilização 42

Limpeza e conservação 43

Armazenamento 44

Eliminação 44

Eliminação do aparelho 44

Garantia da Kompernass Handels GmbH 45

Assistência Técnica 46

Importador 46

Encomendar peças sobresselentes 47

Introdução

Parabéns pela compra do seu novo aparelho.

Optou por um produto de elevada qualidade. O manual de instruções é parte integrante deste produto. Este contém instruções importantes para a segurança, a utilização e a eliminação. Antes de utilizar o produto, familiarize-se com todas as instruções de operação e segurança. Utilize o produto apenas como descrito e nas áreas de aplicação indicadas. Ao transferir o produto para terceiros, entregue todos os respetivos documentos.

Direitos de autor

Esta documentação está protegida por direitos de autor.

Não é permitido duplicar ou reimprimir, total ou parcialmente, o presente documento, bem como reproduzir imagens, mesmo com alterações, sem a autorização por escrito do fabricante.

Utilização correta

Este aparelho foi concebido exclusivamente para a remoção de calosidades dos pés. Deve ser utilizado apenas para uso privado. Não utilize este aparelho para fins comerciais.

Qualquer utilização diferente ou fora do âmbito descrito é considerada incorreta.

⚠ AVISO

Perigo devido a utilização incorreta!

Podem surgir perigos resultantes de uma utilização incorreta e/ou não adequada do aparelho.

- ► O aparelho deve ser utilizado apenas para a finalidade descrita.
- ► Cumprir os procedimentos descritos neste manual de instruções.

Excluem-se quaisquer direitos de garantia relativos a danos resultantes de uma utilização incorreta.

O risco é assumido exclusivamente pelo utilizador.

Conteúdo da embalagem

Por norma, o aparelho é fornecido com os seguintes componentes:

- Unidade portátil
- Tampa de proteção
- Base de carregamento com fonte de alimentação
- Aplicador abrasivo de textura grossa (cinzento)
- Aplicador abrasivo de textura fina (azul claro)
- Escova de limpeza
- Manual de instruções

♦ Retire da embalagem todas as peças do aparelho e remova todo o material de embalagem.

⚠ AVISO

Perigo de asfixia!

► Os materiais de embalagem não podem ser utilizados para brincar. Perigo de asfixia!

NOTA

► Verifique a integralidade do produto fornecido e a existência de eventuais danos visíveis.

► No caso de fornecimento incompleto ou danos resultantes de embalagem inadequada ou do transporte, contacte a linha direta de Assistência Técnica (ver capítulo "Assistência Técnica").

Eliminação da embalagem

A embalagem protege o aparelho contra danos durante o transporte. Os materiais de embalagem são selecionados tendo em conta os aspetos ambientais e técnicos relativamente à eliminação, sendo, por isso, recicláveis.

A reciclagem da embalagem permite a poupança de matérias-primas e reduz a formação de lixo. Elimine os materiais de embalagem que já não são necessários, de acordo com os regulamentos locais em vigor.

NOTA

► Se possível, conserve a embalagem original durante o período de garantia, para que possa embalar o aparelho corretamente em caso de acionamento da mesma.

Descrição do aparelho

❶ Tampa de proteção
❷ Dispositivo de fixação
❸ Aplicador abrasivo de textura grossa (cinzento)
❹ Desbloqueio
❺ Seletor de velocidade
❻ Interruptor Ligar/desligar
❼ LED de estado de carga (visível apenas no modo de carregamento/com o acumulador com pouca carga)
❽ Pontos de contacto removedor de calosidades
❾ Encaixe do eixo de acionamento
❿ Aplicador abrasivo de textura fina (azul claro)
⓫ Eixo de acionamento
⓬ Pontos de contacto estação de carga
⓭ Estação de carga
⓮ Pincel de limpeza
⓯ Fonte de alimentação

Dados técnicos

Fonte de alimentação	
Tipo	ZDM050050EU
Tensão de entrada	100 - 240 V ~, 50/60 Hz

Consumo de corrente	0,2 A
Tensão de saída	5 V ⎓ (corrente contínua)
Corrente de saída	500 mA
Classe de proteção	II / ⧈
Tipo de proteção	IP44 Proteção contra salpicos de água, proteção contra objetos fixos com mais de 1,0 mm de diâmetro
Fonte de alimentação com comutação	
Transformador de segurança	
Eficiência energética de classe 5	V
Temperatura ambiente nominal	Ta=40 °C
Tipo de proteção estação de carga	IP44 Proteção contra salpicos de água, proteção contra objetos fixos com mais de 1,0 mm de diâmetro

Removedor de calosidades	
Tensão de entrada	5 V ⎓
Consumo de corrente	500 mA
Rotações por minuto, nível I	aprox. 2000 (+/-10%)
Rotações por minuto, nível II	aprox. 2300 (+/-10%)
Acumulador	3,7 V ⎓ acumulador de iões de lítio de 1000mAh
Tipo de proteção	IPX7 Protegido contra a entrada de água em caso de imersão

Instruções de segurança

⚠ PERIGO DE CHOQUE ELÉTRICO

- Ligue o aparelho apenas a uma tomada devidamente instalada, com uma tensão de alimentação de 100 - 240 V ~ / 50/60 Hz.
- O cabo de ligação deste aparelho não pode ser substituído. Se o cabo estiver danificado, o aparelho deverá ser entregue num local apropriado para eliminação.
- Em caso de avarias de funcionamento e antes de limpar o aparelho, retire a fonte de alimentação da tomada.
- Retire o cabo de alimentação da tomada sempre pela ficha, não puxe pelo próprio cabo.
- Não dobre nem esmague o cabo de alimentação e coloque-o de modo que ninguém possa pisá-lo ou tropeçar no mesmo.
- Certifique-se de que o cabo de alimentação não fica húmido ou molhado durante o funcionamento. Coloque o cabo de modo que não possa ficar entalado nem ser danificado.
- Se o aparelho estiver danificado, não o continue a utilizar em caso algum, de modo a evitar perigos.

Não utilize a fonte de alimentação ao ar livre.

- Não enrole o cabo de alimentação à volta do aparelho e proteja-o de danos.
- Nunca toque no cabo nem na fonte de alimentação com as mãos molhadas.
- ATENÇÃO! Manter a estação de carga, o cabo e a fonte de alimentação secos.

⚠ PERIGO DE CHOQUE ELÉTRICO

Nunca utilize a fonte de alimentação na proximidade de água, especialmente na proximidade de lavatórios, banheiras ou recipientes similares. A proximidade à água representa perigo, mesmo com o aparelho desligado. Por esta razão, retire a ficha da tomada após cada utilização. Como proteção adicional, recomenda-se a instalação de um dispositivo diferencial residual com uma corrente de disparo nominal igual ou inferior a 30 mA no circuito da casa de banho. Aconselhe-se com o seu eletricista.

⚠ AVISO! PERIGO DE FERIMENTOS!

- Este aparelho pode ser utilizado por crianças com idades superiores a 8 anos, bem como por pessoas com capacidades físicas, sensoriais ou mentais reduzidas, ou com falta de experiência e conhecimento, caso sejam vigiadas ou instruídas sobre a utilização segura do aparelho e compreendam os perigos daí resultantes. As crianças não podem brincar com o aparelho. A limpeza e a manutenção pelo utilizador não podem ser realizadas por crianças não vigiadas.
- Este aparelho pode ser utilizado por crianças a partir dos 3 anos de idade sob vigilância.
- Em caso de utilização prolongada, a pele pode aquecer em demasia. Por esta razão, deve fazer pausas. Caso contrário, existe perigo de queimaduras!
- Durante a utilização, mantenha cabelos compridos e vestuário fora do alcance do aparelho.

⚠ AVISO! PERIGO DE FERIMENTOS!

- Se o aparelho tiver caído ou estiver danificado, não o pode voltar a colocar em funcionamento. O aparelho deve ser verificado e, se necessário, reparado por um técnico devidamente qualificado.
- Utilize o aparelho apenas com a fonte de alimentação fornecida.
- Não utilize sobre pele esfolada, ferida ou irritada.
- Não pode abrir ou reparar o corpo do aparelho por iniciativa própria. Caso contrário, a segurança não é assegurada e a garantia extingue-se. O aparelho avariado deve ser reparado apenas por técnicos autorizados ou pelo serviço de assistência técnica.

ATENÇÃO - DANOS MATERIAIS!

- Utilize o aparelho apenas em espaços fechados.
- Os componentes avariados só podem ser substituídos por peças sobresselentes originais. Apenas com a utilização destas peças é garantido o cumprimento dos requisitos de segurança.
- Proteja o aparelho contra embates, pó, químicos, oscilações fortes de temperatura e fontes de calor demasiado próximas (fornos, radiadores).
- Nunca utilize o aparelho por baixo de mantas, almofadas, etc.
- Verifique sempre se o acionamento consegue rodar livremente. Caso contrário, o aparelho aquece excessivamente e sofre danos irreparáveis.

O removedor de calosidades é adequado para a utilização dentro do duche ou na banheira. No entanto, não mergulhe o removedor de calosidades completamente em água!

Informações gerais

A calosidade forma-se em sítios, onde a pele está sujeita a esforço especial por meio de fricção e pressão.

Se a calosidade se tornar demasiado grossa, p. ex. através de sapatos inadequados aos pés ou pele muito seca, podem ocorrer dores.

Esclareça a causa da formação de calosidade em demasia com um médico.

Operação

Carregar o acumulador

1) Insira a fonte de alimentação ⓯ da estação de carga ⓭ numa tomada elétrica.
2) Coloque o removedor de calosidades sobre a estação de carga ⓭ de tal forma que ambos os pontos de contacto do removedor de calosidades ❽ na parte inferior do mesmo assentem nos pontos de contacto da estação de carga ⓬. Assegure-se de que os pontos de contacto ❽/⓬ estão completamente secos.
3) O LED de estado de carga ❼ verde, intermitente na parte superior do aparelho indica que o processo de carregamento está em curso. Quando o aparelho está completamente carregado, o LED de estado de carga ❼ verde na parte superior do aparelho emite uma luz constante.

NOTA

- ► Para um carregamento completo, o aparelho necessita de aprox. 3 horas.
- ► Quando o aparelho está completamente carregado, pode usá-lo durante aprox. 2 horas.
- ► Quando a potência do acumulador integrado fica fraca, o LED de estado de carga ❼ emite uma luz intermitente. Nesta altura, carregue o acumulador como descrito.

Colocar/substituir aplicador abrasivo

NOTA

- ► Para encomendar aplicadores abrasivos ❸/❿ novos, contacte a nossa Assistência Técnica (ver capítulo "Assistência Técnica"). Tenha o número IAN à mão (ver a capa do manual de instruções).

Para retirar um aplicador abrasivo ❸/❿:

1) Pressione o desbloqueio ❹ para baixo e, simultaneamente, puxe para cima o lado do aplicador abrasivo ❸/❿ que se encontra junto ao desbloqueio ❹.
2) Pode depois puxar o aplicador abrasivo ❸/❿ para fora do encaixe do eixo de acionamento ❾.

Para colocar um aplicador abrasivo ❸/❿ (ver figura 1):

1) Introduza o aplicador abrasivo ❸/❿ com o eixo de acionamento ⓫ no encaixe do eixo de acionamento ❾.
2) Pressione o outro lado do aplicador abrasivo ❸/❿ para baixo. Verifique se o dispositivo de fixação ❷ desliza corretamente na calha e encaixa.

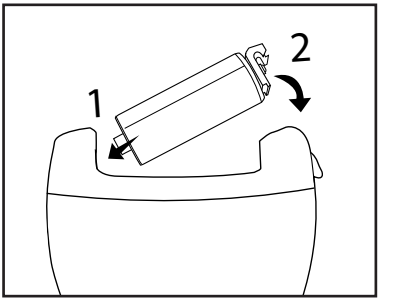

Figura 1

Utilização

⚠ ATENÇÃO - PERIGO DE FERIMENTOS

► Um tratamento excessivamente longo e intensivo também pode danificar camadas mais profundas da pele. Por esta razão, controle regularmente os resultados do tratamento. Os diabéticos, em particular, têm pouca sensibilidade nas mãos e nos pés.

NOTA

► O aparelho produz apenas um efeito reduzido na pele amolecida. Por esta razão, antes da utilização do aparelho não efetue qualquer tratamento prévio num banho de água.

► Termine de imediato o tratamento, caso se sinta desconfortável ou se sentir dores.

1) Escolha o aplicador abrasivo ❸/❿ desejado:
   - aplicador abrasivo de textura grossa ❸ (cinzento): para calosidades fortes
   - aplicador abrasivo de textura fina ❿ (azul-claro): para calosidades menos fortes e para alisar a calosidade.
2) Coloque o aplicador abrasivo ❸/❿ como indicado no capítulo "Operação".

3) Pressione o interruptor Ligar/desligar ❻. O aplicador abrasivo ❸/❿ roda. Pressionando o seletor de velocidade ❺, pode optar por uma velocidade de rotação mais alta ou mais baixa.

4) Passe então devagar e exercendo pouca pressão sobre a calosidade a eliminar. Desloque o aparelho em sentidos diferentes durante o processo. Durante o tratamento, não fique parado num ponto por muito tempo. A fricção pode desenvolver um calor desagradável.

5) Quando terminar o tratamento, pressione o interruptor Ligar/desligar ❻.

6) Remova as células mortas e o pó do aplicador abrasivo ❸/❿ e do aparelho portátil com o pincel de limpeza ⓮.

NOTA

► Depois do tratamento, massaje a pele com um creme hidratante.

Limpeza e conservação

⚠ PERIGO DE CHOQUE ELÉTRICO

► Antes de limpar a estação de carga ⓭ desligue sempre a fonte de alimentação ⓯ da corrente.

ATENÇÃO - DANOS MATERIAIS

► Não utilize detergentes químicos, agressivos ou abrasivos. Estes podem danificar a superfície.

► Não mergulhe a estação de carga ⓭ e a fonte de alimentação ⓯ em água ou outros líquidos.

♦ Limpe o aparelho, principalmente os aplicadores abrasivos ❸/❿, depois de cada utilização, com o pincel de limpeza ⓮.

♦ Limpe o aparelho e os aplicadores abrasivos ❸/❿ com um pano húmido. Em seguida, seque o aparelho com um pano limpo e seco.

♦ Por motivos de higiene, recomendamos que os aplicadores sejam limpos com um pano ou uma escova humedecido(a) em desinfetante após cada utilização. Em seguida, seque o aparelho com um pano limpo e seco.

♦ Limpe a estação de carga ⓭ com um pano húmido. Em seguida, seque-a com um pano limpo e seco. Certifique-se de que a estação de carga ⓭ está completamente seca antes de a colocar novamente em funcionamento.

Armazenamento

- Armazene o aparelho num local limpo e seco.

Eliminação

NOTA

► O acumulador montado não pode ser removido para a eliminação!

Eliminação do aparelho

Nunca deposite o aparelho no lixo doméstico comum. Este produto está sujeito ao disposto na Diretiva Europeia 2012/19/EU REEE (Resíduos de Equipamentos Elétricos e Eletrónicos).

Entregue o aparelho num Ponto Eletrão autorizado ou num Centro de Receção de REEE do seu município. Respeite os regulamentos atualmente em vigor. Em caso de dúvida, entre em contacto com o Centro de Receção de REEE.

Nunca deposite a fonte de alimentação no lixo doméstico comum. Este produto está sujeito ao disposto na Diretiva Europeia 2012/19/EU REEE (Resíduos de Equipamentos Elétricos e Eletrónicos).

Entregue a fonte de alimentação num Ponto Eletrão autorizado ou num Centro de Receção de REEE do seu município. Respeite os regulamentos atualmente em vigor. Em caso de dúvida, entre em contacto com o Centro de Receção de REEE.

Garantia da Kompernass Handels GmbH

Estimada Cliente, Estimado Cliente,

Este aparelho tem uma garantia de 3 anos a contar da data de compra. No caso deste produto ter defeitos, tem direitos legais contra o vendedor do produto. Estes direitos legais não são limitados pela nossa garantia que passamos a transcrever.

Condições de garantia

O prazo de garantia tem início na data da compra. Por favor, guarde bem o talão de compra original. Este documento é necessário como comprovativo da compra.

Se dentro de três anos a partir da data de compra deste produto, ocorrer um defeito de material ou fabrico, o produto será reparado ou substituído por nós – consoante a nossa preferência – gratuitamente. Esta garantia parte do princípio que o aparelho defeituoso e o comprovativo da compra (talão de compra) são apresentados dentro do prazo de três anos e é descrito brevemente, por escrito, em que consiste o defeito e quando ocorreu.

Se o defeito estiver coberto pela nossa garantia, receberá o produto reparado ou um novo produto.

Prazo de garantia e direitos legais

O período de garantia não é prolongado pelo acionamento da mesma. Isto também se aplica a peças substituídas e reparadas. Danos e defeitos que possam eventualmente já existir no momento da compra devem ser imediatamente comunicados, após retirar o aparelho da embalagem. Expirado o período da garantia, quaisquer reparações necessárias estão sujeitas a pagamento.

Âmbito da garantia

O aparelho foi fabricado segundo diretivas de qualidade rigorosas, com o maior cuidado, e testado escrupulosamente antes da sua distribuição.

A garantia abrange apenas defeitos de material ou de fabrico. Esta garantia não abrange peças do produto, que estão sujeitas ao desgaste normal e podem ser consideradas desta forma peças de desgaste, ou danos em peças frágeis, p. ex. interruptores, acumuladores, formas para bolos ou peças de vidro.

Esta garantia perde a validade, se o produto for danificado, utilizado incorretamente ou se a manutenção tenha sido realizada indevidamente. Para garantir uma utilização correta do produto, é necessário cumprir todas as instruções contidas no manual de instruções. Ações ou fins de utilização que são desaconselhados, ou para os quais é alertado no manual de instruções, têm de ser impreterivelmente evitados.

O produto foi concebido apenas para uso privado e não para uso comercial. A garantia extingue-se em caso de utilização incorreta, uso de força e intervenções que não tenham sido efetuadas pela nossa Filial de Assistência Técnica autorizada.

Procedimento em caso de acionamento da garantia

Para garantir um processamento rápido do seu pedido, siga, por favor, as seguintes instruções:

- Para todos os pedidos de esclarecimento, tenha à mão o talão de compra e o número do artigo (p. ex. IAN 12345) como comprovativo da compra.
- O número do artigo consta na placa de características, numa impressão, na capa do seu manual de instruções (em baixo à esquerda) ou, como autocolante, no verso ou no lado inferior.
- Caso ocorram falhas de funcionamento ou outros defeitos, contacte primeiro o Serviço de Assistência Técnico, indicado em seguida, **telefonicamente** ou **por e-mail**.
- De seguida, pode enviar gratuitamente o produto registado como defeituoso, incluindo o comprovativo da compra (talão de compra) e indique o defeito e quando este ocorreu, para a morada do Serviço de Assistência Técnica que lhe foi indicada.

Em www.lidl-service.com poderá descarregar este manual de instruções e muitos outros, bem como vídeos sobre os produtos e software.

Assistência Técnica

PT **Assistência Portugal**
Tel.: 70778 0005 (0,12 EUR/Min.)
E-Mail: kompernass@lidl.pt

IAN 282646

Importador

Por favor, observe que a seguinte morada não é a morada do Serviço de Assistência Técnica. Primeiro entre em contacto com o Serviço de Assistência Técnica.

KOMPERNASS HANDELS GMBH

BURGSTRASSE 21

DE-44867 BOCHUM

ALEMANHA

www.kompernass.com

Encomendar peças sobresselentes

As seguintes peças sobresselentes podem ser encomendadas para o produto SHN 3.7 A1:

► 2 aplicadores abrasivos (grosso e fino)

Encomende as peças sobresselentes através da nossa linha direta de Assistência Técnica (ver capítulo "Assistência Técnica") ou confortavelmente no nosso Web site, em www.kompernass.com.

NOTA

► Tenha o número IAN, que se encontra na capa deste manual de instruções, à mão, para a sua encomenda.

Contents

Introduction 50

Copyright 50

Intended use 50

Package contents 51

Disposal of the packaging 52

Appliance description 52

Technical data 52

Safety instructions 54

General 57

Use 57

Charging the battery 57

Inserting/replacing the pumice attachment 57

Using the appliance 58

Cleaning and care 59

Storage 60

Disposal 60

Disposal of the appliance 60

Kompernass Handels GmbH warranty 61

Service 62

Importer 62

Ordering spare parts 63

Introduction

Congratulations on the purchase of your new appliance.

You have selected a high-quality product. The operating instructions are part of this product. They contain important information about safety, use and disposal. Before using the product, please familiarise yourself with all operating and safety instructions. Use the product only as described and for the range of applications specified. Please also pass these operating instructions on to any future owner.

Copyright

This documentation is protected by copyright.

Any copying or reproduction, including in the form of extracts, or any reproduction of images (even in a modified state), is permitted only with the written authorisation of the manufacturer.

Intended use

This appliance is intended exclusively for the removal of hard skin (calluses) on your feet. It is intended for domestic use only. Not for commercial use.

The appliance is not intended for any other purpose, nor for use beyond the scope described.

⚠ WARNING

Danger if not used as intended!

Failure to use the appliance for its intended purpose and/or any other type of use can be hazardous.

- ► Use the appliance only for its intended purpose.
- ► Observe the procedures described in these operating instructions.

No claims of any kind will be accepted for damage arising as a result of incorrect use.

The risk shall be borne solely by the user.

Package contents

The appliance is supplied with the following components as standard:

- Hand element
- Protective cap
- Charger with mains adapter
- Coarse pumice attachment (grey)
- Fine pumice attachment (light blue)
- Cleaning brush
- Operating instructions

♦ Remove all parts of the appliance from the packaging and remove all packaging materials.

⚠ WARNING

Risk of suffocation!

► Do not allow children to play with packaging materials. There is a risk of suffocation.

NOTE

► Check the package for completeness and for signs of visible damage.

► If any items are missing or damaged as a result of defective packaging or transportation, contact the service hotline (see section "Service").

Disposal of the packaging

The packaging protects the appliance from damage during transport. The packaging materials have been selected for their environmental friendliness and ease of disposal, and are therefore recyclable.

Returning the packaging to the material cycle conserves raw materials and reduces the amount of waste that is generated. Dispose of packaging materials that are no longer needed in accordance with applicable local regulations.

NOTE

► If possible, keep the original packaging during the warranty period so that the appliance can be properly packed for returning in the event of a warranty claim.

Appliance description

❶ Protective cap
❷ Catch
❸ Coarse pumice attachment (grey)
❹ Release
❺ Speed switch
❻ On/Off switch
❼ Charge level LED (visible only in charging mode/when battery is weak)
❽ Contact points of the callus remover
❾ Drive shaft socket
❿ Fine pumice attachment (light blue)
⓫ Drive shaft
⓬ Contact points of the charger
⓭ Charger
⓮ Cleaning brush
⓯ Mains adapter

Technical data

Mains adapter	
Type	ZDM050050EU
Input voltage	100 - 240 V ~, 50/60 Hz
Current consumption	0.2 A

Output voltage	5 V ⎓ (DC)
Output current	500 mA
Protection class	II / ⧈
Protection type	IP44 Protection against splashes; protection against solid objects with a diameter of more than 1.00 mm
Switched-mode power supply	
Safety transformer	
Efficiency class 5	V
Nominal ambient temperature	Ta = 40°C
Protection type (charger)	IP44 Protection against splashes; protection against solid objects with a diameter of more than 1.00 mm

Callus remover	
Input voltage	5 V ⎓
Current consumption	500 mA
Rotations per minute on level I	approx. 2000 (+/−10%)
Rotations per minute on level II	approx. 2300 (+/−10%)
Rechargeable battery	3.7 V ⎓ 1000 mAh Li-ion battery
Protection type	IPX7 Protection against water penetration during submersion

Safety instructions

⚠ RISK OF ELECTRIC SHOCK

- Connect the appliance only to mains power sockets supplying a mains power voltage of 100 - 240 V ~, 50/60 Hz.
- The power cable on this appliance cannot be replaced. If the cable is damaged, the whole appliance must be scrapped.
- In the event of a malfunction and before cleaning, disconnect the plug from the mains power socket.
- Always pull on the plug to disconnect the appliance from the mains; never pull on the power cable itself.
- Do not kink or crush the power cable, and route the cable so that it cannot be stepped on or tripped over.
- Make sure that the power cable does not become wet or moist during use. Route the cable in such a way that it cannot be crushed or damaged.
- To prevent risks, stop using the appliance immediately if it is damaged.

Do not use the mains adapter outside.

- Do not wrap the power cable around the appliance, and protect it from being damaged.
- Never touch the power cable or power plug with wet hands.
- ATTENTION! Keep the charger, power cable and adapter dry.

⚠ RISK OF ELECTRIC SHOCK

Never use the mains adapter near water, and keep it away from sinks, baths and other similar containers. The proximity of water is hazardous, even if the appliance is switched off. Always disconnect the plug from the mains power socket after use. For additional protection, we recommend that you install a residual current circuit breaker with an activation power rating of no more than 30 mA for the power circuit in the bathroom. Ask your electrician for advice.

⚠ WARNING! RISK OF INJURY!

- This appliance may be used by children aged 8 and above and by persons with limited physical, sensory, or mental capabilities or lack of experience and knowledge, provided that they are under supervision or have been told how to use the appliance safely and are aware of the potential risks. Do not allow children to use the appliance as a toy. Cleaning and user maintenance tasks may not be carried out by children unless they are supervised.
- This appliance may be used by children aged 3 and upwards if they are supervised.
- Extended use may cause extreme warming of the skin. Therefore, take frequent breaks. Otherwise, there is a risk of burns!
- During operation, keep long hair and clothes at a safe distance to the appliance.

⚠ WARNING! RISK OF INJURY!

- Do not operate the appliance if it has been dropped or is damaged in any way. Have the appliance checked and/or repaired by qualified technicians if necessary.
- Use the appliance only with the supplied power adapter.
- Do not use on injured, sore or irritated skin.
- Do not open the housing or attempt to repair the appliance yourself. This can lead to hazards and also invalidates the warranty. Defective appliances should be repaired by authorized specialists or customer service staff only.

CAUTION – PROPERTY DAMAGE!

- Use the appliance only indoors.
- Defective components must always be replaced with original replacement parts. Compliance with safety requirements can only be guaranteed if original replacement parts are used.
- Protect the appliance from impacts, dust, chemicals, extreme temperature fluctuations, etc. and keep it away from sources of heat (ovens, radiators).
- Never use the appliance under blankets, pillows, etc.
- Ensure that the drive can always rotate freely. Otherwise, the appliance may overheat and be damaged beyond repair.

The callus remover is suitable for use in the shower or bath tub. However, do not submerge the appliance entirely in water.

General

Hard skin (calluses) can form where the skin is exposed to particular stress due to rubbing and pressure.

If the hard skin becomes too thick, e.g. due to ill-fitting shoes or very dry skin, this can lead to pain.

If necessary, clarify the cause of excessive callus formation with your doctor.

Use

Charging the battery

1) Connect the mains adapter ⓯ of the charger ⓭ to a power socket.
2) Place the callus remover on the charger ⓭ so that the two contact points ❽ on the underside of the callus remover are aligned with the contact points of the charger ⓬. Ensure that the contact points ❽/⓬ are completely dry.
3) The green, flashing charge level LED ❼ on top of the appliance indicates that charging is in process. Once the appliance is fully charged, the green charge level LED ❼ on top of the appliance lights up green.

NOTE

- ► The appliance needs around 3 hours to fully charge the first time.
- ► When the appliance is fully charged, you can use it for approx. 2 hours.
- ► If the charge level of the integrated battery runs low during operation, the charge level LED ❼ flashes. Charge the battery as described.

Inserting/replacing the pumice attachment

NOTE

- ► To order new pumice attachments ❸/❿, please contact the service department (see section "Service"). Please have the IAN number ready (see operating manual cover).

To remove a pumice attachment ❸/❿:

1) Press the release ❹ downwards and, at the same time, pull the side of the pumice attachment ❸/❿ next to the release ❹ upwards.
2) You can then pull the pumice attachment ❸/❿ out of the drive shaft socket ❾.

To fit a pumice attachment ❸/❿ (see fig. 1):

1) Push the pumice attachment ❸/❿ with the drive shaft ⓫ into the drive shaft socket ❾.
2) Press the other side of the pumice attachment ❸/❿ downwards. Ensure that the catch ❷ slides correctly into the groove and clicks into place.

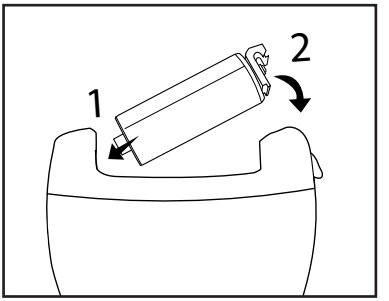

Figure 1

Using the appliance

⚠ WARNING – RISK OF INJURY!

► Excessively long or intensive treatment can also injure deeper layers of skin. Therefore, check the treatment progress and results regularly. Diabetics in particular are less sensitive on their hands and feet.

NOTE

► The appliance will not be so effective on softened skin. Therefore, do not carry out any pretreatment in a water bath before using the appliance.

► Stop treatment immediately if it becomes uncomfortable or painful.

1) Select the desired pumice attachment ❸/❿:
   - coarse pumice attachment ❸ (grey): for particularly thick calluses
   - fine pumice attachment ❿ (light blue): for mild calluses and to smooth the skin.
2) Fit the pumice attachment ❸/❿ as described in the section "Use".

3) Press the On/Off switch ❻. The pumice attachment ❸/❿ starts to turn. Press the speed switch ❺ to choose between a high and low rotation speed.
4) Applying light pressure, move the appliance slowly over the hard skin that you want to remove. Move the appliance in different directions. During the treatment, do not linger in one particular place. The friction can cause unpleasant heat.
5) Once you have completed the treatment, push the On/Off switch ❻.
6) Remove any skin residue and dust from the pumice attachment ❸/❿ and the hand element using the supplied cleaning brush ⓮.

NOTE

► After the treatment, massage the skin with a skincare cream.

Cleaning and care

⚠ RISK OF ELECTRIC SHOCK

► Before cleaning the charger ⓭, disconnect the mains adapter ⓯.

CAUTION – PROPERTY DAMAGE

► Do not use chemical, aggressive or abrasive cleaning agents. These can damage the surface of the appliance.

► Never immerse the charger ⓭ or mains adapter ⓯ in water or other liquids.

- Clean the appliance, especially the pumice attachments ❸/❿, with the cleaning brush ⓮ after every use.
- Clean the appliance and the pumice attachments ❸/❿ with a moist cloth. Afterwards, dry the appliance with a clean, dry cloth.
- For hygienic reasons, we recommend cleaning the attachments with a clean cloth or brush moistened with a disinfectant after every use. Afterwards, dry the appliance with a clean, dry cloth.
- Clean the charger ⓭ with a damp cloth. Afterwards, dry it with a clean, dry cloth. Ensure that the charger ⓭ is completely dry before using the appliance again.

Storage

- Store the appliance in a dry and clean location.

Disposal

NOTE

► The integrated rechargeable battery in this appliance cannot be removed for disposal.

Disposal of the appliance

Never dispose of the appliance in your normal domestic waste. This product is subject to the provisions of the European WEEE (Waste Electrical and Electronic Equipment) Directive 2012/19/EU.
Dispose of the appliance via an approved disposal company or your municipal waste facility. Please observe the currently applicable regulations. Please contact your waste disposal facility if you are in any doubt.

Do not dispose of the mains adapter in your normal domestic waste. This product is subject to the provisions of the European WEEE (Waste Electrical and Electronic Equipment) Directive 2012/19/EU.

Dispose of the mains adapter via an approved disposal centre or at your community waste facility. Please observe the currently applicable regulations. Please contact your waste disposal facility if you are in any doubt.

Kompernass Handels GmbH warranty

Dear Customer,

This appliance has a 3-year warranty valid from the date of purchase. If this product has any faults, you, the buyer, have certain statutory rights. Your statutory rights are not restricted in any way by the warranty described below.

Warranty conditions

The validity period of the warranty starts from the date of purchase. Please keep your original receipt in a safe place. This document will be required as proof of purchase.

If any material or production fault occurs within three years of the date of purchase of the product, we will either repair or replace the product for you at our discretion. This warranty service is dependent on you presenting the defective appliance and the proof of purchase (receipt) and a short written description of the fault and its time of occurrence.

If the defect is covered by the warranty, your product will either be repaired or replaced by us. The repair or replacement of a product does not signify the beginning of a new warranty period.

Warranty period and statutory claims for defects

The warranty period is not prolonged by repairs effected under the warranty. This also applies to replaced and repaired components. Any damage and defects present at the time of purchase must be reported immediately after unpacking. Repairs carried out after expiry of the warranty period shall be subject to a fee.

Scope of the warranty

This appliance has been manufactured in accordance with strict quality guidelines and inspected meticulously prior to delivery.

The warranty covers material faults or production faults. The warranty does not extend to product parts subject to normal wear and tear or fragile parts such as switches, batteries, baking moulds or parts made of glass.

The warranty does not apply if the product has been damaged, improperly used or improperly maintained. The directions in the operating instructions for the product regarding proper use of the product are to be strictly followed. Uses and actions that are discouraged in the operating instructions or which are warned against must be avoided.

This product is intended solely for private use and not for commercial purposes. The warranty shall be deemed void in cases of misuse or improper handling, use of force and modifications / repairs which have not been carried out by one of our authorised Service centres.

Warranty claim procedure

To ensure quick processing of your case, please observe the following instructions:

- Please have the till receipt and the item number (e.g. IAN 12345) available as proof of purchase.
- You will find the item number on the type plate, an engraving on the front page of the instructions (bottom left), or as a sticker on the rear or bottom of the appliance.
- If functional or other defects occur, please contact the service department listed either by **telephone** or by **e-mail**.
- You can return a defective product to us free of charge to the service address that will be provided to you. Ensure that you enclose the proof of purchase (till receipt) and information about what the defect is and when it occurred.

You can download these instructions along with many other manuals, product videos and software on www.lidl-service.com.

Service

GB **Service Great Britain**
Tel.: 0871 5000 720 (£ 0.10/Min.)
E-Mail: kompernass@lidl.co.uk

MT **Service Malta**
Tel.: 80062230
E-Mail: kompernass@lidl.com.mt

IAN 282646

Importer

Please note that the following address is not the service address. Please use the service address provided in the operating instructions.

KOMPERNASS HANDELS GMBH

BURGSTRASSE 21

DE-44867 BOCHUM

GERMANY

www.kompernass.com

Ordering spare parts

You can order the following replacement parts for the product SHN 3.7 A1:

► 2 x pumice attachment (coarse and fine)

Order the replacement parts via the service hotline (see section "Service") or simply visit our website at www.kompernass.com.

NOTE

► Have the IAN number of the appliance ready (can be found on the cover of these operating instructions) when you place your order.

Inhaltsverzeichnis

Einleitung **66**

Urheberrecht **66**

Bestimmungsgemäße Verwendung **66**

Lieferumfang **67**

Entsorgung der Verpackung 68

Gerätebeschreibung **68**

Technische Daten **68**

Sicherheitshinweise **70**

Allgemeines **73**

Bedienung **73**

Akku aufladen 73

Schleifaufsatz einsetzen / austauschen 73

Anwendung **74**

Reinigung und Pflege **75**

Aufbewahrung **76**

Entsorgung **76**

Gerät entsorgen 76

Garantie der Kompernaß Handels GmbH **77**

Service 78

Importeur 78

Ersatzteile bestellen **79**

Einleitung

Herzlichen Glückwunsch zum Kauf Ihres neuen Gerätes.

Sie haben sich damit für ein hochwertiges Produkt entschieden. Die Bedienungsanleitung ist Bestandteil dieses Produkts. Sie enthält wichtige Hinweise für Sicherheit, Gebrauch und Entsorgung. Machen Sie sich vor der Benutzung des Produkts mit allen Bedien- und Sicherheitshinweisen vertraut. Benutzen Sie das Produkt nur wie beschrieben und für die angegebenen Einsatzbereiche. Händigen Sie alle Unterlagen bei Weitergabe des Produkts an Dritte mit aus.

Urheberrecht

Diese Dokumentation ist urheberrechtlich geschützt.

Jede Vervielfältigung, bzw. jeder Nachdruck, auch auszugsweise, sowie die Wiedergabe der Abbildungen, auch im veränderten Zustand ist nur mit schriftlicher Zustimmung des Herstellers gestattet.

Bestimmungsgemäße Verwendung

Dieses Gerät ist ausschließlich zum Entfernen von Hornhaut an Füßen gedacht. Es ist nur für den privaten Gebrauch bestimmt. Benutzen Sie das Gerät nicht gewerblich.

Eine andere oder darüber hinausgehende Benutzung gilt als nicht bestimmungsgemäß.

⚠ WARNUNG

Gefahr durch nicht bestimmungsgemäße Verwendung!

Von dem Gerät können bei nicht bestimmungsgemäßer Verwendung und/oder andersartiger Nutzung Gefahren ausgehen.

- ► Das Gerät ausschließlich bestimmungsgemäß verwenden.
- ► Die in dieser Bedienungsanleitung beschriebenen Vorgehensweisen einhalten.

Ansprüche jeglicher Art wegen Schäden aus nicht bestimmungsgemäßer Verwendung sind ausgeschlossen.

Das Risiko trägt allein der Benutzer.

Lieferumfang

Das Gerät wird standardmäßig mit folgenden Komponenten geliefert:

- Handteil
- Schutzkappe
- Ladestation mit Netzadapter
- grober Schleifaufsatz (grau)
- feiner Schleifaufsatz (hellblau)
- Reinigungsbürste
- Bedienungsanleitung

♦ Entnehmen Sie alle Teile des Gerätes aus der Verpackung und entfernen Sie sämtliches Verpackungsmaterial.

⚠ WARNUNG

Erstickungsgefahr!

► Verpackungsmaterialien dürfen nicht zum Spielen verwendet werden. Es besteht Erstickungsgefahr

HINWEIS

► Prüfen Sie die Lieferung auf Vollständigkeit und auf sichtbare Schäden.

► Bei einer unvollständigen Lieferung oder Schäden infolge mangelhafter Verpackung oder durch Transport wenden Sie sich an die Service-Hotline (siehe Kapitel „Service“).

Entsorgung der Verpackung

Die Verpackung schützt das Gerät vor Transportschäden. Die Verpackungsmaterialien sind nach umweltverträglichen und entsorgungstechnischen Gesichtspunkten ausgewählt und deshalb recyclebar.

Die Rückführung der Verpackung in den Materialkreislauf spart Rohstoffe und verringert das Abfallaufkommen. Entsorgen Sie nicht mehr benötigte Verpackungsmaterialien gemäß den örtlich geltenden Vorschriften.

HINWEIS

► Heben Sie, wenn möglich, die Originalverpackung während der Garantiezeit des Gerätes auf, um das Gerät im Garantiefall ordnungsgemäß verpacken zu können.

Gerätebeschreibung

❶ Schutzkappe
❷ Arretierung
❸ Schleifaufsatz grob (grau)
❹ Entriegelung
❺ Geschwindigkeitswahlschalter
❻ Ein-/Aus-Schalter
❼ Ladezustands-LED (sichtbar nur im Lademodus / bei schwachem Akku)
❽ Kontaktpunkte Hornhautentferner
❾ Antriebsachsenaufnahme
❿ Schleifaufsatz fein (hellblau)
⓫ Antriebsachse
⓬ Kontaktpunkte Ladestation
⓭ Ladestation
⓮ Reinigungspinsel
⓯ Netzadapter

Technische Daten

Netzadapter	
Typ	ZDM050050EU
Eingangsspannung	100 - 240 V ~, 50/60 Hz
Stromaufnahme	0,2 A

Ausgangsspannung	5 V ⎓ (Gleichstrom)
Ausgangsstrom	500 mA
Schutzklasse	II / ⧈
Schutzart	IP44 Schutz gegen Spritzwasser, Schutz gegen feste Objekte von mehr als 1,0 mm Durchmesser
Schaltnetzteil	
Sicherheitstransformator	
Effizienzklasse 5	V
Nenn-Umgebungstemperatur	Ta=40 °C
Schutzart Ladestation	IP44 Schutz gegen Spritzwasser, Schutz gegen feste Objekte von mehr als 1,0 mm Durchmesser

Hornhautentferner	
Eingangsspannung	5 V ⎓
Stromaufnahme	500 mA
Umdrehungen pro Minute Stufe I	ca. 2000 (+/-10%)
Umdrehungen pro Minute Stufe II	ca. 2300 (+/-10%)
Akku	3,7 V ⎓ 1000 mAh Li-ion Akku
Schutzart	IPX7 Geschützt vor eindringendem Wasser beim Eintauchen

Sicherheitshinweise

⚠ STROMSCHLAGGEFAHR

- Schließen Sie das Gerät nur an eine vorschriftsmäßig installierte Netzsteckdose mit einer Netzspannung von 100 - 240 V ~ / 50/60 Hz an.
- Die Anschlussleitung dieses Gerätes kann nicht ersetzt werden. Bei Beschädigung der Leitung ist das Gerät zu verschrotten.
- Ziehen Sie bei Betriebsstörungen und bevor Sie das Gerät reinigen, den Netzadapter aus der Netzsteckdose.
- Ziehen Sie das Netzkabel stets am Netzadapter aus der Netzsteckdose, ziehen Sie nicht am Kabel selbst.
- Knicken oder quetschen Sie das Netzkabel nicht und verlegen Sie das Netzkabel so, dass niemand darauf treten oder darüber stolpern kann.
- Achten Sie darauf, dass im Betrieb das Netzkabel nicht nass oder feucht wird. Führen Sie es so, dass es nicht eingeklemmt oder beschädigt werden kann.
- Sollte das Gerät beschädigt sein, benutzen Sie es auf keinen Fall weiter, um Gefährdungen zu vermeiden.

Verwenden Sie den Netzadapter nicht im Freien.

- Wickeln Sie das Netzkabel nicht um das Gerät und schützen Sie es vor Beschädigungen.
- Fassen Sie das Netzkabel und den Netzadapter nie mit nassen Händen an.
- ACHTUNG! Ladestation, Netzkabel und -adapter trocken halten.

⚠ STROMSCHLAGGEFAHR

Verwenden Sie das Netzteil niemals in der Nähe von Wasser, insbesondere nicht in der Nähe von Waschbecken, Badewannen oder ähnlichen Gefäßen. Die Nähe von Wasser stellt eine Gefahr dar, auch wenn das Gerät ausgeschaltet ist. Ziehen Sie daher nach jedem Gebrauch den Netzstecker. Als zusätzlicher Schutz wird Ihnen die Installation einer Fehlerstrom-Schutzeinrichtung mit einem Bemessungsauslösestrom von nicht mehr als 30 mA im Badezimmer-Stromkreis empfohlen. Fragen Sie Ihren Elektroinstallateur um Rat.

⚠ WARNUNG! VERLETZUNGSGEFAHR!

- Dieses Gerät kann von Kindern ab 8 Jahren und darüber sowie von Personen mit verringerten physischen, sensorischen oder mentalen Fähigkeiten oder Mangel an Erfahrung und Wissen benutzt werden, wenn sie beaufsichtigt oder bezüglich des sicheren Gebrauchs des Gerätes unterwiesen wurden und die daraus resultierenden Gefahren verstehen. Kinder dürfen nicht mit dem Gerät spielen. Reinigung und Benutzer-Wartung dürfen nicht von Kindern ohne Beaufsichtigung durchgeführt werden.
- Dieses Gerät darf von Kindern ab 3 Jahre unter Beaufsichtigung benutzt werden.
- Bei langer Benutzung kann es auf der Haut zu einer starken Wärmeentwicklung kommen. Legen Sie daher Pausen ein. Ansonsten besteht Verbrennungsgefahr!
- Während der Anwendung lange Haare und die Kleidung vom Gerät fernhalten.

⚠ WARNUNG! VERLETZUNGSGEFAHR!

- Falls das Gerät heruntergefallen oder beschädigt ist, dürfen Sie es nicht mehr in Betrieb nehmen. Lassen Sie das Gerät von qualifiziertem Fachpersonal überprüfen und gegebenenfalls reparieren.
- Benutzen Sie das Gerät nur mit dem mitgelieferten Netzadapter.
- Nicht auf verletzter, wunder oder gereizter Haut anwenden.
- Sie dürfen das Gerätegehäuse nicht selbst öffnen oder reparieren. In diesem Falle ist die Sicherheit nicht gegeben und die Gewährleistung erlischt. Lassen Sie das defekte Gerät nur von autorisiertem Fachpersonal oder dem Kundenservice reparieren.

ACHTUNG - SACHSCHADEN!

- Benutzen Sie das Gerät nur in Innenräumen.
- Defekte Bauteile dürfen nur gegen Original-Ersatzteile ausgetauscht werden. Nur bei diesen Teilen ist gewährleistet, dass Sie die Sicherheitsanforderungen erfüllen werden.
- Schützen Sie das Gerät vor Stößen, Staub, Chemikalien, starken Temperaturschwankungen und zu nahen Wärmequellen (Öfen, Heizkörper).
- Benutzen Sie das Gerät niemals unter Decken, Kissen etc.
- Achten Sie darauf, dass sich der Antrieb immer frei drehen kann. Ansonsten überhitzt das Gerät und wird irreparabel beschädigt.

Der Hornhautentferner ist für die Verwendung unter der Dusche oder in der Badewanne geeignet. Tauchen Sie den Hornhautentferner jedoch nicht komplett unter Wasser!

Allgemeines

Hornhaut bildet sich an Stellen, wo die Haut besonderer Beanspruchung durch Reibung und Druck ausgesetzt ist.

Wird die Hornhaut zu dick, z. B. durch schlecht sitzende Schuhe oder sehr trockene Haut, können Schmerzen entstehen.

Klären Sie gegebenenfalls die Ursache der übermäßigen Hornhautbildung mit einem Arzt ab.

Bedienung

Akku aufladen

1) Stecken Sie den Netzadapter ⓯ der Ladestation ⓭ in eine Netzsteckdose.
2) Platzieren Sie den Hornhautentferner so auf der Ladestation ⓭, dass die beiden Kontaktpunkte des Hornhautentferners ❽ auf der Unterseite mit den Kontaktpunkten der Ladestation ⓬ aufeinanderliegen. Achten Sie darauf, dass die Kontaktpunkte ❽/⓬ vollkommen trocken sind.
3) Die grüne, blinkende Ladezustands-LED ❼ auf der Oberseite des Gerätes zeigt an, dass der Ladevorgang läuft. Wenn das Gerät vollständig aufgeladen ist, leuchtet die grüne Ladezustands-LED ❼ auf der Oberseite kontinuierlich.

HINWEIS

- Zum vollständigen Aufladen benötigt das Gerät ca. 3 Stunden.
- Wenn das Gerät vollständig aufgeladen ist, können Sie es für ca. 2 Stunden benutzen.
- Wenn die Leistung des integrierten Akkus während des Betriebs schwach wird, blinkt die Ladezustands-LED ❼. Laden Sie den Akku dann wie beschrieben auf.

Schleifaufsatz einsetzen / austauschen

HINWEIS

- Um neue Schleifaufsätze ❸/❿ zu bestellen, wenden Sie sich an den Service (siehe Kapitel „Service“). Halten Sie die IAN-Nummer bereit (siehe Cover der Bedienungsanleitung).

Um einen Schleifaufsatz ❸/❿ abzunehmen:

1) Drücken Sie die Entriegelung ❹ nach unten und ziehen Sie gleichzeitig die Seite des Schleifaufsatzes ❸/❿ nach oben, die sich neben der Entriegelung ❹ befindet.
2) Sie können dann den Schleifaufsatz ❸/❿ aus der Antriebsachsenaufnahme ❾ ziehen.

Um einen Schleifaufsatz ❸/❿ einzusetzen (siehe Abbildung 1):

1) Schieben Sie den Schleifaufsatz ❸/❿ mit der Antriebsachse ⓫ in die Antriebsachsennaufnahme ❾.
2) Drücken Sie die andere Seite des Schleifaufsatzes ❸/❿ nach unten. Achten Sie darauf, dass die Arretierung ❷ korrekt in die Schiene gleitet und einrastet.

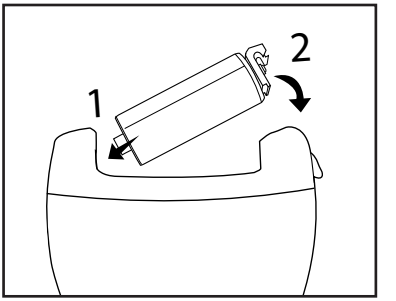

Abbildung 1

Anwendung

⚠ WARNUNG - VERLETZUNGSGEFAHR

► Bei zu langer und intensiver Behandlung können auch tiefere Hautschichten verletzt werden. Kontrollieren Sie daher regelmäßig die Behandlungsergebnisse. Besonders Diabetiker sind an den Händen und Füßen weniger sensibel.

HINWEIS

► Das Gerät zeigt bei eingeweichter Haut nur eine reduzierte Wirkung. Führen Sie daher vor der Benutzung des Gerätes keine Vorbehandlung im Wasserbad durch.

► Beenden Sie die Behandlung sofort, wenn Sie diese als unangenehm empfinden oder Sie Schmerzen haben.

1) Wählen Sie den gewünschten Schleifaufsatz ❸/❿ aus:
   - grober Schleifaufsatz ❸ (grau): bei starker Hornhaut
   - feiner Schleifaufsatz ❿ (hellblau): bei weniger starker Hornhaut und zum Glätten der Hornhaut.
2) Installieren Sie den Schleifaufsatz ❸/❿ wie im Kapitel „Bedienung“ beschrieben.

3) Drücken Sie den Ein-/Aus-Schalter ❻. Der Schleifaufsatz ❸/❿ dreht sich. Durch Drücken des Geschwindigkeitswahlschalters ❺ können Sie zwischen hoher und niedriger Rotationsgeschwindigkeit wählen.

4) Fahren Sie nun langsam und mit leichtem Druck über die zu entfernende Hornhaut. Bewegen Sie dabei das Gerät in verschiedene Richtungen. Bleiben Sie bei der Behandlung nicht länger an einer Stelle stehen. Durch die Reibung kann unangenehme Hitze entstehen.

5) Wenn Sie mit der Behandlung fertig sind, drücken Sie den Ein-/Aus-Schalter ❻.

6) Entfernen Sie Hautschuppen und Staub vom Schleifaufsatz ❸/❿ und dem Handgerät mit dem Reinigungspinsel ⓮.

HINWEIS

► Reiben Sie nach der Behandlung die Haut mit einer pflegenden Creme ein.

Reinigung und Pflege

⚠ STROMSCHLAGGEFAHR

► Trennen Sie vor jeder Reinigung der Ladestation ⓭ den Netzadapter ⓯ vom Stromnetz.

ACHTUNG - SACHSCHADEN

► Verwenden Sie keine chemischen, aggressiven oder scheuernden Reinigungsmittel. Diese greifen die Oberfläche an.

► Tauchen Sie die Ladestation ⓭ und den Netzadapter ⓯ nicht in Wasser oder andere Flüssigkeiten.

♦ Reinigen Sie das Gerät, im Besonderen die Schleifaufsätze ❸/❿, nach jeder Benutzung mit dem Reinigungspinsel ⓮.

♦ Reinigen Sie das Gerät und die Schleifaufsätze ❸/❿ mit einem feuchten Tuch. Trocknen Sie das Gerät anschließend mit einem sauberen, trockenen Tuch ab.

♦ Wir empfehlen die Aufsätze aus hygienischen Gründen nach jedem Gebrauch mit einem mit Desinfektionsmittel befeuchteten Tuch bzw. Bürste zu reinigen. Trocknen Sie das Gerät anschließend mit einem sauberen, trockenen Tuch ab.

♦ Reinigen Sie die Ladestation ⓭ mit einem feuchten Tuch. Trocknen Sie sie anschließend mit einem sauberen, trockenen Tuch ab. Stellen Sie sicher, dass die Ladestation ⓭ vollständig trocken ist, bevor Sie sie wieder in Betrieb nehmen.

Aufbewahrung

- Lagern Sie das Gerät an einem trockenen und sauberen Ort.

Entsorgung

HINWEIS

► Der eingebaute Akku kann zur Entsorgung nicht entfernt werden!

Gerät entsorgen

Werfen Sie das Gerät keinesfalls in den normalen Hausmüll. Dieses Produkt unterliegt der europäischen Richtlinie 2012/19/EU WEEE (Waste Electrical and Electronic Equipment).

Entsorgen Sie das Gerät über einen zugelassenen Entsorgungsbetrieb oder über Ihre kommunale Entsorgungseinrichtung. Beachten Sie die aktuell geltenden Vorschriften. Setzen Sie sich im Zweifelsfall mit Ihrer Entsorgungseinrichtung in Verbindung.

Werfen Sie den Netzadapter keinesfalls in den normalen Hausmüll. Dieses Produkt unterliegt der europäischen Richtlinie 2012/19/EU WEEE (Waste Electrical and Electronic Equipment).

Entsorgen Sie den Netzadapter über einen zugelassenen Entsorgungsbetrieb oder über Ihre kommunale Entsorgungseinrichtung. Beachten Sie die aktuell geltenden Vorschriften. Setzen Sie sich im Zweifelsfall mit Ihrer Entsorgungseinrichtung in Verbindung.

Garantie der Kompernaß Handels GmbH

Sehr geehrte Kundin, sehr geehrter Kunde,

Sie erhalten auf dieses Gerät 3 Jahre Garantie ab Kaufdatum. Im Falle von Mängeln dieses Produkts stehen Ihnen gegen den Verkäufer des Produkts gesetzliche Rechte zu. Diese gesetzlichen Rechte werden durch unsere im Folgenden dargestellte Garantie nicht eingeschränkt.

Garantiebedingungen

Die Garantiefrist beginnt mit dem Kaufdatum. Bitte bewahren Sie den Original-Kassenbon gut auf. Diese Unterlage wird als Nachweis für den Kauf benötigt.

Tritt innerhalb von drei Jahren ab dem Kaufdatum dieses Produkts ein Material- oder Fabrikationsfehler auf, wird das Produkt von uns – nach unserer Wahl – für Sie kostenlos repariert oder ersetzt. Diese Garantieleistung setzt voraus, dass innerhalb der Drei-Jahres-Frist das defekte Gerät und der Kaufbeleg (Kassenbon) vorgelegt und schriftlich kurz beschrieben wird, worin der Mangel besteht und wann er aufgetreten ist.

Wenn der Defekt von unserer Garantie gedeckt ist, erhalten Sie das reparierte oder ein neues Produkt zurück. Mit Reparatur oder Austausch des Produkts beginnt kein neuer Garantiezeitraum.

Garantiezeit und gesetzliche Mängelansprüche

Die Garantiezeit wird durch die Gewährleistung nicht verlängert. Dies gilt auch für ersetzte und reparierte Teile. Eventuell schon beim Kauf vorhandene Schäden und Mängel müssen sofort nach dem Auspacken gemeldet werden. Nach Ablauf der Garantiezeit anfallende Reparaturen sind kostenpflichtig.

Garantieumfang

Das Gerät wurde nach strengen Qualitätsrichtlinien sorgfältig produziert und vor Auslieferung gewissenhaft geprüft.

Die Garantieleistung gilt für Material- oder Fabrikationsfehler. Diese Garantie erstreckt sich nicht auf Produktteile, die normaler Abnutzung ausgesetzt sind und daher als Verschleißteile angesehen werden können oder für Beschädigungen an zerbrechlichen Teilen, z. B. Schalter, Akkus, Backformen oder Teile die aus Glas gefertigt sind.

Diese Garantie verfällt, wenn das Produkt beschädigt, nicht sachgemäß benutzt oder gewartet wurde. Für eine sachgemäße Benutzung des Produkts sind alle in der Bedienungsanleitung aufgeführten Anweisungen genau einzuhalten. Verwendungszwecke und Handlungen, von denen in der Bedienungsanleitung abgeraten oder vor denen gewarnt wird, sind unbedingt zu vermeiden.

Das Produkt ist nur für den privaten und nicht für den gewerblichen Gebrauch bestimmt. Bei missbräuchlicher und unsachgemäßer Behandlung, Gewaltanwendung und bei Eingriffen, die nicht von unserer autorisierten Service-Niederlassung vorgenommen wurden, erlischt die Garantie.

Abwicklung im Garantiefall

Um eine schnelle Bearbeitung ihres Anliegens zu gewährleisten, folgen Sie bitte den folgenden Hinweisen:

- Bitte halten Sie für alle Anfragen den Kassenbon und die Artikelnummer (z. B. IAN 12345) als Nachweis für den Kauf bereit.
- Die Artikelnummer entnehmen Sie bitte dem Typenschild, einer Gravur, auf dem Titelblatt ihrer Anleitung (unten links) oder als Aufkleber auf der Rück- oder Unterseite.
- Sollten Funktionsfehler oder sonstige Mängel auftreten, kontaktieren Sie zunächst die nachfolgend benannte Serviceabteilung **telefonisch** oder per **E-Mail**.
- Ein als defekt erfasstes Produkt können Sie dann unter Beifügung des Kaufbelegs (Kassenbon) und der Angabe, worin der Mangel besteht und wann er aufgetreten ist, für Sie portofrei an die Ihnen mitgeteilte Service-Anschrift übersenden.

Auf www.lidl-service.com können Sie diese und viele weitere Handbücher, Produktvideos und Software herunterladen.

Service

DE **Service Deutschland**
Tel.: 0800 5435 111 (Kostenfrei aus dem dt. Festnetz/Mobilfunknetz)
E-Mail: kompernass@lidl.de

AT **Service Österreich**
Tel.: 0820 201 222 (0,15 EUR/Min.)
E-Mail: kompernass@lidl.at

CH **Service Schweiz**
Tel.: 0842 665566 (0,08 CHF/Min., Mobilfunk max. 0,40 CHF/Min.)
E-Mail: kompernass@lidl.ch

IAN 282646

Importeur

Bitte beachten Sie, dass die folgende Anschrift keine Serviceanschrift ist. Kontaktieren Sie zunächst die benannte Servicestelle.

KOMPERNASS HANDELS GMBH
BURGSTRASSE 21
DE-44867 BOCHUM
DEUTSCHLAND
www.kompernass.com

Ersatzteile bestellen

Folgende Ersatzteile können Sie zum Produkt SHN 3.7 A1 bestellen:

► 2 x Schleifaufsatz (grob und fein)

Bestellen Sie die Ersatzteile über unsere Service-Hotline (siehe Kapitel „Service") oder bequem auf unserer Webseite unter www.kompernass.com.

HINWEIS

► Halten Sie die IAN-Nummer, die Sie auf dem Umschlag dieser Bedienungsanleitung finden, für Ihre Bestellung bereit.

KOMPERNASS HANDELS GMBH
BURGSTRASSE 21
DE-44867 BOCHUM
GERMANY
www.kompernass.com

Estado de las informaciones · Versione delle informazioni · Estado das informações · Last Information Update · Stand der Informationen: 01 / 2017 · Ident.-No.: SHN3.7A1-092016-3

IAN 282646