SILVERCREST®

RECHARGEABLE HAND-HELD AND UPRIGHT VACUUM CLEANER SHSS 12 C2

(GB)
RECHARGEABLE HAND-HELD AND UPRIGHT VACUUM CLEANER
Operating instructions

(SI)
ROČNI IN TALNI AKUMULATORSKI SESALNIK
Navodila za uporabo

(SK)
AKUMULÁTOROVÝ RUČNÝ A PODLAHOVÝ VYSÁVAČ
Návod na obsluhu

(HU)
AKKUS KÉZI ÉS PADLÓPORSZÍVÓ
Használati utasítás

(CZ)
AKUMULÁTOROVÝ VYSAVAČ
Návod k obsluze

(DE) (AT) (CH)
AKKU-HAND- UND -BODENSTAUBSAUGER
Bedienungsanleitung

IAN 277091

(HU) (SI)
(CZ) (SK)

GB

Before reading, unfold the page containing the illustrations and familiarise yourself with all functions of the device.

HU

Olvasás előtt kattintson az ábrát tartalmazó oldalra és végezetül ismerje meg a készülék mindegyik funkcióját.

SI

Pred branjem odprite stran s slikami in se nato seznanite z vsemi funkcijami naprave.

CZ

Před čtením si otevřete stranu s obrázky a potom se seznamte se všemi funkcemi přístroje.

SK

Pred čítaním si odklopte stranu s obrázkami a potom sa oboznámte so všetkými funkciami prístroja.

DE AT CH

Klappen Sie vor dem Lesen die Seite mit den Abbildungen aus und machen Sie sich anschließend mit allen Funktionen des Gerätes vertraut.

GB	Operating instructions	Page	1
HU	Használati utasítás	Oldal	13
SI	Navodila za uporabo	Stran	25
CZ	Návod k obsluze	Strana	35
SK	Návod na obsluhu	Strana	47
DE / AT / CH	Bedienungsanleitung	Seite	59

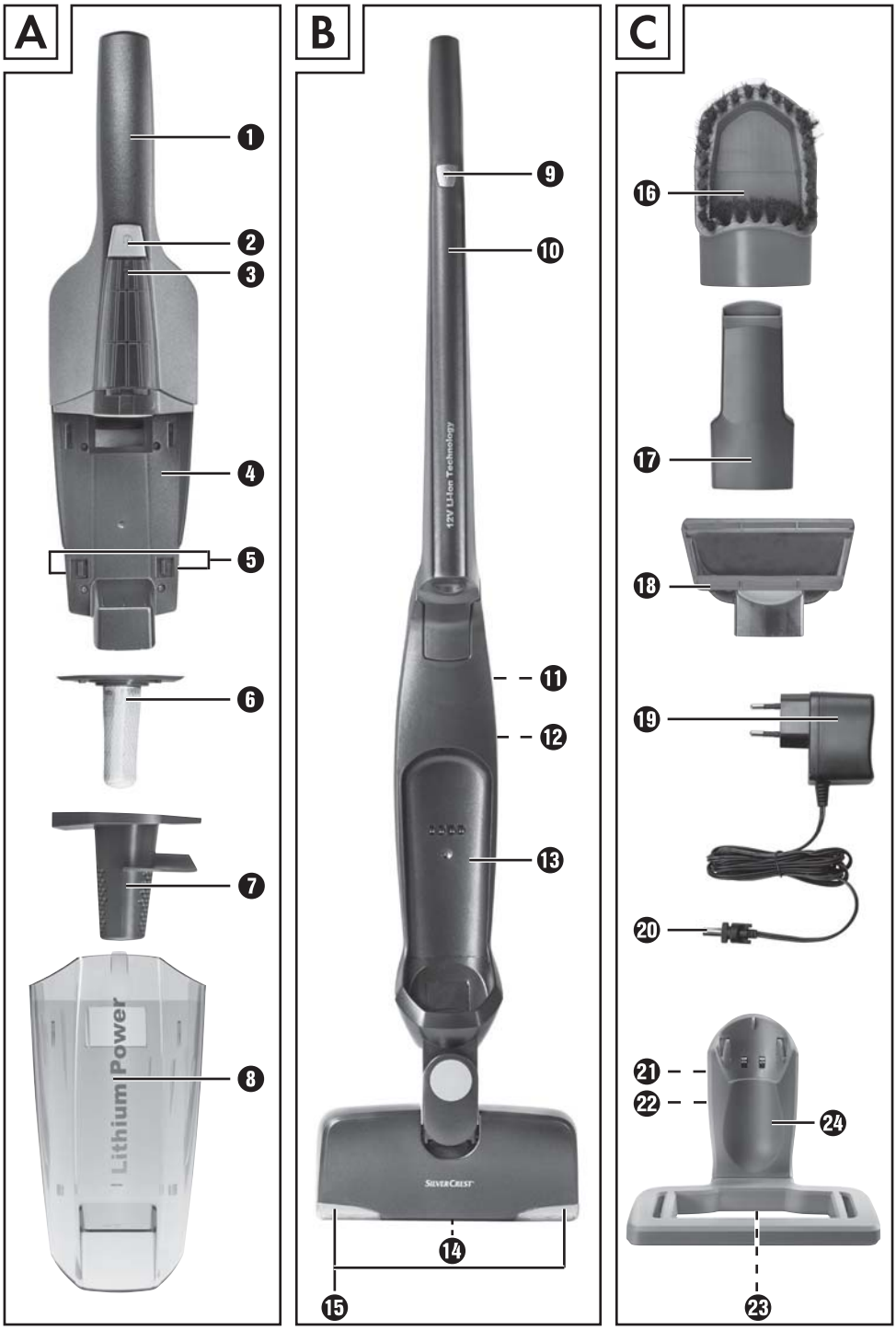
A
B
C
1
2
3
4
5
6
7
8
Lithium Power
9
10
12V Li-Ion Technology
11
12
13
14
15
SilverCrest
16
17
18
19
20
21
22
23
24

Contents

Introduction 2

Intended use 2

Package contents 2

Appliance description 2

Technical data 3

Safety guidelines 3

Before first use 6

Charging the appliance 6

Assembly/disassembly 6

Connecting the hand element to the handle/removal from handle 6

Operation 7

Using the hand element with the handle 7

Using the hand element 7

Cleaning and care 7

Emptying the dirt container 8

Cleaning the appliance 8

Cleaning the rotary brush 8

Storage 9

Troubleshooting 9

Disposal 9

Disposal of the appliance 9

Disposal of (rechargeable) batteries 10

Kompernass Handels GmbH warranty 10

Service 11

Importer 11

RECHARGEABLE HAND-HELD AND UPRIGHT VACUUM CLEANER

Introduction

Congratulations on the purchase of your new appliance.

You have selected a high-quality product.
The operating instructions are part of this product. They contain important information on safety, usage and disposal. Before using the product, familiarise yourself with all handling and safety guidelines. Use the product only as described and for the range of applications specified. Please also pass these operating instructions on to any future owner(s).

Intended use

This appliance has been designed exclusively for vacuum cleaning dry surfaces and dry residues. This appliance is intended solely for use in private homes. Do not vacuum people or animals with this appliance. Any other usage of or modification to the appliance is deemed to be improper usage and carries the risk of serious personal injury. The manufacturer accepts no liability for damages that result from improper use of the appliance or are caused by the incorrect operation of it.

The appliance is not intended for commercial use.

Package contents

Rechargeable Hand-Held and Upright Vacuum Cleaner

Brush nozzle

Upholstery nozzle

Crevice tool

Extension handle with floor nozzle

Cradle (with charging socket)

Charger

Operating instructions

Check the delivery contents for completeness immediately after unpacking.

Appliance description

Figure A:

❶ Grip, hand element
❷ On/Off switch
❸ Charge indicator lamp
❹ Hand element
❺ Buttons ⏏
❻ Dust filter
❼ Coarse filter
❽ Dirt container

Figure B:

❾ On/Off switch
❿ Grip
⓫ “Grip” release
⓬ “Hand element” release
⓭ Hand element recess
⓮ Rotary brush
⓯ LED lamp

Figure C:

⓰ Brush nozzle
⓱ Crevice tool
⓲ Upholstery nozzle
⓳ Charger
⓴ Charger barrel jack
㉑ Holder for brush nozzle
㉒ Holder for crevice tool
㉓ Charging socket
㉔ Cradle (with charging socket)

Technical data

Charger

Input: 100–240 V ~50/60 Hz 300 mA Max.

Output: 13.5 V ⎓ 500 mA

Type designation: SHSS 12 C2-1

Protection class: II / ⧈

Floor nozzle

Nominal power: 5 W

Protection class: III / ⟐

Input voltage: 10.8 V ⎓ 1800 mAh

Appliance

Input voltage/current: 13.5 V ⎓ 500 mA

Nominal power: 75 W

Protection class: III / ⟐

Batteries: 10.8 V/1800 mAh ⎓ Li-ion battery
Battery Pack: 3 cells each of 3.6 V

Operating time with full battery charge (depending on floor covering): approx. 15 min.

Charging time with empty battery: 5–6 hours

Safety guidelines

⚠ DANGER – ELECTRIC SHOCK!

- Do not charge or use the appliance outdoors.
- Never use the handheld vacuum cleaner if the cable, plug or casing are damaged.
- To avoid risks, arrange for damaged power cables and/or plugs to be replaced as soon as possible by a qualified specialist or by our Customer Services.
- Arrange for repairs to be carried out only by specialist workshops. Under no circumstances should you open the appliance yourself. Repairs that are not carried out by a specialist workshop could lead to physical injuries.
- Before charging the appliance, make sure that the mains voltage corresponds to the voltage indicated in the technical data for the charger.
- Never touch the mains adapter/charger or the appliance with wet or damp hands.
- Do not use the mains adapter/charger with an extension cable; connect the mains adapter directly to a power socket.

⚠ WARNING! RISK OF INJURY!

- Do not change any accessories while the appliance is switched on.
- Do not use the handheld vacuum cleaner for vacuuming up water or other liquids.
- Do not use the handheld vacuum cleaner for vacuuming up sharp objects or glass shards.
- Never vacuum up burning matches, glowing ashes or cigarette butts.
- Do not use the handheld vacuum cleaner for vacuuming up chemical products, stone dust, gypsum, cement or similar particles.
- This appliance is not suitable for use with inflammable and explosive substances or chemical and aggressive liquids.
- Always store the appliance indoors. To prevent accidents, keep the appliance in a dry location when not in use.
- Under extreme conditions, leaks in the battery cells may occur. In the event that battery fluid comes into contact with skin or eyes, the affected area must be rinsed off with water immediately. Contact a physician.
- This appliance may be used by children aged 8 years and above and by persons with limited physical, sensory or mental capabilities or lack of experience and knowledge, provided that they are under supervision or have been told how to use the appliance safely and are aware of the potential risks. Children must not use the appliance as a plaything. Cleaning and user maintenance tasks may not be carried out by children unless they are supervised.

⚠ WARNING! RISK OF INJURY!

- Use only accessories recommended by the manufacturer.
- The mains adapter may not be used for other purposes.
- Always grip the power plug to disconnect the appliance from the power supply.
- Always be sure to keep the handheld vacuum cleaner away from heating elements, ovens or other heated appliances and surfaces.
- Always make certain that the ventilation slits are not obstructed. A blocked ventilation circuit can result in overheating and damage to the appliance.
- Take special care when using the handheld vacuum cleaner on stairs.
- This product contains rechargeable batteries. Do not throw the appliance into a fire and do not subject it to high temperatures. There is a risk of explosion!
- Always remove the floor nozzle from the handle before cleaning the rotary brush to avoid accidental starting of the rotary brush.

ATTENTION! MATERIAL DAMAGE!

- Do not use the handheld vacuum cleaner without the dust filter inserted.
- Do not use the mains adapter for a different product and do not attempt to charge this appliance with a different charger. Use only the charger supplied with this appliance.
- Never charge non-rechargeable batteries!

Before first use

NOTE

► This appliance is supplied with non-charged batteries. The batteries must be charged for 6 hours before the first use.

- Remove all packaging materials and protective stickers from the appliance, especially the protective sticker on the contacts on the back of the hand element ❹.
- Place the cradle ㉔ on the stand so that the cradle ㉔ clicks into place.

Charging the appliance

NOTE

► Ensure that the appliance is switched off before starting to charge the batteries.

- To charge the appliance, connect the charger ⓳ to a mains socket and insert the barrel jack ⓴ into the charging socket ㉓ on the cradle ㉔. Feed the cable through the cable channel on the charging socket ㉓, so that the cradle ㉔ is not resting on the cable.
- Place the handle with the attached hand element ❹ onto the cradle ㉔.
  The charge indicator lamp ❸ lights up red.
  - for the model in **anthracite/green:**
    When the appliance is fully charged, the charge indicator lamp ❸ lights up green.
  - for the model in **anthracite/red:**
    When the appliance is fully charged, the charge indicator lamp ❸ lights up orange.

Assembly/disassembly

Connecting the hand element to the handle/removal from handle

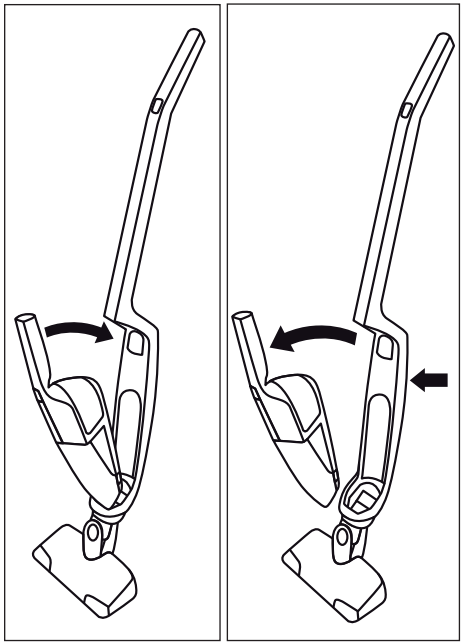

Fig. 1 Fig. 2

- To connect the hand element ❹ to the handle, push the tip of the hand element ❹ into the opening in the hand element recess ⓭.
- Then press the grip ❶ of the hand element ❹ into the handle so that the hand element ❹ clicks firmly into position (Fig. 1).
- To remove the hand element ❹ from the handle, press the “Hand element” release ⓬.
- Then pull the hand element ❹ upwards and forwards out of the hand element recess ⓭ (Fig. 2).

Operation

ATTENTION! MATERIAL DAMAGE!

- The suction opening must always be open and unblocked. Blockages lead to overheating and damage to the motor.
- Do not vacuum shag pile carpet with the floor nozzle. The rotary brush ⓮ can get caught in the carpet and block!

NOTE

- Make certain that the dust filter ❻ and the coarse filter ❼ are always inserted before using the appliance.
- As soon as the suction power of the appliance begins to diminish noticeably, connect the appliance to the charger ⓳.

Using the hand element with the handle

1) Insert the hand element ❹ into the hand element recess ⓭ as described in the chapter "Assembly/disassembly".
2) Fold out the grip ❿ by pressing the "Grip" release ⓫ and at the same time pulling the grip ❿ upwards.
3) Switch on the appliance using the on/off switch ❾. The LED lamp ⓯ on the floor nozzle will illuminate and the rotary brush ⓮ starts turning.
4) Guide the floor nozzle over the area to be vacuumed. Hold the grip ❿ so that the floor nozzle moves smoothly over the floor.
5) Press the on/off switch ❾ when you have finished vacuuming. The rotary brush ⓮ stops and the LED lamp ⓯ goes out.

Using the hand element

1) Remove the hand element ❹ from the hand element recess ⓭ as described in the chapter "Assembly/disassembly".
2) As required, attach the crevice tool ⓱, the brush nozzle ⓰ or the upholstery nozzle ⓲.
3) Set the on/off switch ❷ to start vacuuming the desired areas.
4) When you have finished vacuuming, press the on/off switch ❷ again.

Cleaning and care

⚠ WARNING! RISK OF INJURY!

- Always disconnect the charger ⓳ from the mains socket and remove the barrel jack ⓴ from the charging socket ㉓ on the cradle ㉔ before cleaning the cradle ㉔.
- Always remove the hand element ❹ from the hand element recess ⓭ on the handle before cleaning the hand element ❹, the handle or the rotary brush ⓮.

To achieve the best results, empty the dirt container ❽ and clean the dust filter ❻ after every use.

ATTENTION! MATERIAL DAMAGE!

- Do not use abrasive or aggressive cleaning materials. These could damage the surface of the appliance!

NOTE

- The LED lamp ⓯ is maintenance-free. The LEDs cannot be changed.

Emptying the dirt container

1) To open the dirt container ❽, remove the hand element ❹ from the hand element recess ⓭.
2) Press both buttons ⏏ ❺ and, at the same time, pull the dirt container ❽ upwards.
   You can now lift this off upwards/forwards.
3) Remove the dust filter ❻ by pulling it out with your fingers. Rinse the dust filter ❻ in clear water and let it air dry. Do not use hot air to dry the dust filter ❻.
4) Then remove the coarse filter ❼ also by simply pulling it out.

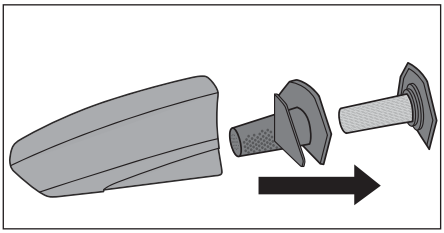

Fig. 3

5) Empty the dirt container ❽.
6) Now you can re-insert first the coarse filter ❼ and then the dust filter ❻.
7) Replace the dirt container ❽ by first inserting the catch into the notch in the hand element ❹ and then pushing the front part of the dirt container ❽ firmly downwards so that the dirt container ❽ clicks firmly into place.

Cleaning the appliance

Wipe the appliance with a damp cloth. For stubborn dirt, wipe, adding mild detergent to the cloth. Ensure that the appliance is completely dry before the next use.

Cleaning the rotary brush

The rotary brush ⓮ can become covered in residues, such as hair, after a while. To remove this dirt, you can remove the rotary brush ⓮ (Fig. 4).

1) Turn the floor nozzle upside down.
2) Push the catch on the cover plate to the rear so that you can remove the cover plate.
3) Lift out the rotary brush ⓮.
4) To replace the rotary brush ⓮, first push the broad end onto the drive shaft so that the rotary brush ⓮ hooks into place.
5) Then push the other end into the mount so that the rotary brush ⓮ sits straight in the floor nozzle.
6) Replace the cover plate and fasten it firmly into place.

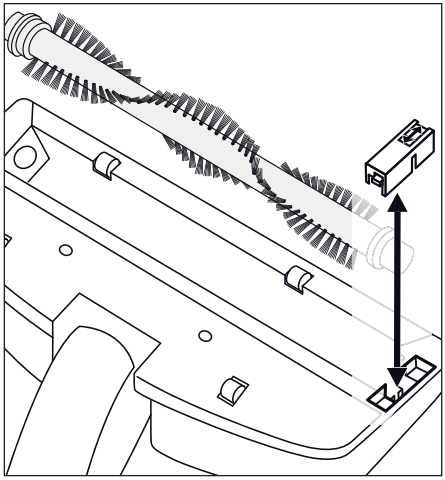

Fig. 4

Storage

- When you are not using the appliance, place it on the cradle ㉔.
- You can store the crevice tool ⑰ and the brush nozzle ⑯ on the rear side of the cradle ㉔ in the holder for the brush nozzle ㉑ and the holder for the crevice tool ㉒.
  - First, put the crevice tool ⑰ onto the crevice tool holder ㉒ so that the suction opening is facing towards the cradle ㉔.
  - Then fit the brush nozzle ⑯ onto the brush nozzle holder ㉑ so that it cover the end of the crevice tool ⑰ (Fig. 5 and 6).

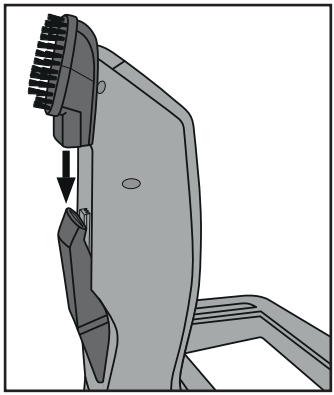

Fig. 5

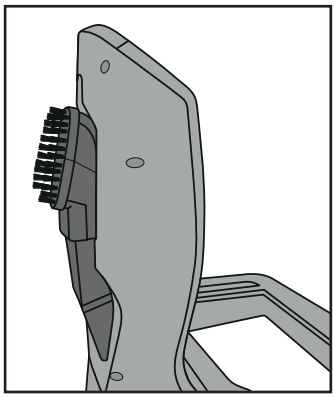

Fig. 6

- Store the appliance in a dust-free and dry location.

Troubleshooting

The appliance is not working.

- The battery is not charged.
  - ♦ Connect the appliance to the charger ⑲.
- The appliance is defective.
  - ♦ Contact the Customer Service department.

The appliance is running but hardly sucking up any dirt.

- The battery is not sufficiently charged.
  - ♦ Connect the appliance to the charger ⑲.
- The dirt container ❽ is full.
  - ♦ Empty the dirt container ❽.
- The dust filter ❻ is blocked.
  - ♦ Clean the dust filter ❻.

The appliance will not charge.

- The charger ⑲ is not correctly connected to the socket/mains plug.
  - ♦ Check the connections of the charger ⑲.
- The charger ⑲ is defective.
  - ♦ Contact the Customer Service department.

Disposal

Disposal of the appliance

Under no circumstances should you dispose of the appliance in the normal domestic waste. This product is subject to the provisions of European Directive 2012/19/EU.

Dispose of the appliance via an approved waste disposal company or your municipal waste disposal facility. Please observe applicable regulations. Please contact your waste disposal facility if you are in any doubt.

Disposal of (rechargeable) batteries

Used batteries may not be disposed of in household waste.

Consumers are legally obliged to dispose of batteries at a collection point in their community/city district or at a retail store.

The purpose of this obligation is to ensure that batteries are disposed of in an environmentally congruent manner. Only dispose of batteries when they are fully discharged.

ATTENTION! MATERIAL DAMAGE!

► If you open the housing and dispose of the batteries, the appliance will be irreparably damaged!

1) Before you start removing the battery, discharge it completely.
2) Remove the dirt collector ❽.
3) Undo the 5 screws on the rear of the hand element ❹ and pull the two halves of the housing apart.
4) Remove the motor from the housing half.
5) Undo the two screws on the plastic bracket that holds the blue battery and remove the plastic bracket.
6) Use pliers to cut the cable that leads to the blue battery. Make sure that you do not short-circuit the bare cable ends with the metal parts of the pliers.
7) Remove the battery and dispose of it in an environmentally friendly manner.

The packaging is made from environmentally friendly material and can be disposed of at your local recycling plant.

Kompernass Handels GmbH warranty

Dear Customer,

This appliance has a 3-year warranty valid from the date of purchase. If this product has any faults, you, the buyer, have certain statutory rights. Your statutory rights are not restricted in any way by the warranty described below.

Warranty conditions

The validity period of the warranty starts from the date of purchase. Please keep your original receipt in a safe place. This document will be required as proof of purchase.

If any material or production fault occurs within three years of the date of purchase of the product, we will either repair or replace the product for you at our discretion. This warranty service is dependent on you presenting the defective appliance and the proof of purchase (receipt) and a short written description of the fault and its time of occurrence.

If the defect is covered by the warranty, your product will either be repaired or replaced by us. The repair or replacement of a product does not signify the beginning of a new warranty period.

Warranty period and statutory claims for defects

The warranty period is not prolonged by repairs effected under the warranty. This also applies to replaced and repaired components. Any damage and defects present at the time of purchase must be reported immediately after unpacking. Repairs carried out after expiry of the warranty period shall be subject to a fee.

Scope of the warranty

This appliance has been manufactured in accordance with strict quality guidelines and inspected meticulously prior to delivery.

The warranty covers material faults or production faults. The warranty does not extend to product parts subject to normal wear and tear or fragile parts such as switches, batteries, baking moulds or parts made of glass.

The warranty does not apply if the product has been damaged, improperly used or improperly maintained. The directions in the operating instructions for the product regarding proper use of the product are to be strictly followed. Uses and actions that are discouraged in the operating instructions or which are warned against must be avoided.

This product is intended solely for private use and not for commercial purposes. The warranty shall be deemed void in cases of misuse or improper handling, use of force and modifications/repairs which have not been carried out by one of our authorised Service centres.

Warranty claim procedure

To ensure quick processing of your case, please observe the following instructions:

- Please have the till receipt and the item number (e.g. IAN 12345) available as proof of purchase.
- You will find the item number on the type plate, an engraving on the front page of the instructions (bottom left), or as a sticker on the rear or bottom of the appliance.
- If functional or other defects occur, please contact the service department listed either by **telephone** or by **e-mail**.
- You can return a defective product to us free of charge to the service address that will be provided to you. Ensure that you enclose the proof of purchase (till receipt) and information about what the defect is and when it occurred.

You can download these instructions along with many other manuals, product videos and software on www.lidl-service.com.

Service

GB **Service Great Britain**
Tel.: 0871 5000 720 (£ 0.10/Min.)
E-Mail: kompernass@lidl.co.uk

IAN 277091

Importer

Please note that the following address is not the service address. Please use the service address provided in the operating instructions.

KOMPERNASS HANDELS GMBH
BURGSTRASSE 21
44867 BOCHUM
GERMANY
www.kompernass.com

Tartalomjegyzék

Bevezető 14

Rendeltetésszerű használat 14

A csomag tartalma 14

A készülék leírása 14

Műszaki adatok 15

Biztonsági utasítások 15

Az első használat előtt 18

A készülék feltöltése 18

Összeszerelés/szétszerelés 18

Kézi egység csatlakoztatása a nyélre / leválasztása a nyélről 18

Kezelés 19

Kézi egység használata nyéllel 19

A kézi egység használata 19

Tisztítás és ápolás 19

Portartály ürítése 20

A készülék tisztítása 20

Hengerkefe tisztítása 20

Tárolás 21

Hibaelhárítás 21

Ártalmatlanítás 21

A készülék ártalmatlanítása 21

Az elemek/akkumulátorok ártalmatlanítása 22

A Kompernass Handels GmbH garanciája 22

Szerviz 23

Gyártja 23

AKKUS KÉZI ÉS PADLÓPORSZÍVÓ

Bevezető

Gratulálunk új készüléke megvásárlásához!

Vásárlásával kiváló minőségű termék mellett döntött. A használati utasítás a termék része. Fontos tudnivalókat tartalmaz a biztonságra, használatra és ártalmatlanításra vonatkozóan. A termék használata előtt ismerkedjen meg valamennyi használati útmutatóval és biztonsági figyelmeztetéssel. Csak a leírtak szerint és a megadott célokra használja a készüléket. A készülék harmadik személynek történő továbbadása esetén adja át a készülékhez tartozó valamennyi leírást is.

Rendeltetésszerű használat

A készülék kizárólag száraz felületek, illetve száraz anyagok szívására alkalmas. A készülék kizárólag magánháztartásokban használható. Nem szabad emberre vagy állatra irányítani. A készülék minden más felhasználása nem rendeltetésszerűnek minősül és jelentős balesetveszélyt okozhat. A gyártó nem vállal felelősséget olyan károkért, amelyek a nem rendeltetésszerű használat vagy a helytelen kezelés miatt keletkeztek.

A készülék nem alkalmas ipari használatra.

A csomag tartalma

akkus kézi és padlóporszívó

kefés szívófej

kárpitfúvóka

réstisztító szívófej

hosszabbító nyél padlótisztító szívófejjel

tartó (töltőaljzattal)

töltő

használati útmutató

Közvetlenül kicsomagolás után ellenőrizze, hogy hiánytalan-e a készülék.

A készülék leírása

„A“ ábra:

❶ kézi egység fogantyúja
❷ be-/kikapcsoló
❸ töltésjelző
❹ kézi egység
❺ gombok ⏏
❻ porszűrő
❼ durva szűrő
❽ portartály

„B“ ábra:

❾ be-/kikapcsoló
❿ fogantyú
⓫ „fogantyú" kioldógombja
⓬ „kézi egység“ kioldógombja
⓭ kézi egység mélyedése
⓮ seprőhenger
⓯ LED - világítás

„C“ ábra:

⓰ kefés szívófej
⓱ réstisztító szívófej
⓲ kárpitfúvóka
⓳ töltőkészülék
⓴ töltőkészülék DC csatlakozója
㉑ kefés szívófej tartója
㉒ réstisztító szívófej tartója
㉓ töltőaljzat
㉔ tartóegység (töltőaljzattal)

Műszaki adatok

Töltő

Bemenet: 100 - 240 V ~, 50 / 60 Hz,
300 mA max

Kimenet: 13,5 V ⎓ 500 mA

Típusjelzés: SHSS 12 C2-1

Védelmi osztály: II / ⧈

Padlótisztító szívófej

Névleges teljesítmény: 5 W

Védelmi osztály: III / ⟐

Bemeneti feszültség: 10,8 V ⎓ 1800 mAh

Készülék

Bemeneti feszültség / áram: 13,5 V ⎓ 500 mA

Névleges teljesítmény: 75 W

Védelmi osztály: III / ⟐

Akkumulátor: Li-Ion akkumulátor (10,8 V),
⎓ 1800 mAh
Akkumulátor csomag: 3 cella á 3,6 V

Működési idő teljes feltöltöttség esetén (padlóburkolattól függően): kb. 15 perc

Töltési idő üres akkumulátor esetén: 5 - 6 óra

Biztonsági utasítások

⚠ VESZÉLY - ELEKTROMOS ÁRAMÜTÉS!

- Ne töltse és ne használja a készüléket a szabadban.
- Soha ne használja a kézi porszívót, ha a kábel, a csatlakozó vagy a készülék burkolata sérült.
- A kockázatok elkerülése érdekében a sérült hálózati csatlakozót vagy hálózati kábelt azonnal cseréltesse ki erre felhatalmazott szakemberrel.
- Javításokat csak szakszervizben végeztessen. Semmi esetre se szerelje szét saját maga a készüléket. Az olyan beavatkozások, melyet nem szakértő végez, sérülést okozhatnak.
- A készülék bekapcsolása előtt győződjön meg róla, hogy a készülék műszaki adatai között feltüntetett feszültség megegyezik a hálózati feszültséggel.
- Ne fogja meg a tápegységet / töltő készüléket vagy a készüléket vizes vagy nedves kézzel.
- Ne használja a tápegységet / töltő készüléket hosszabbító kábellel, a tápegységet közvetlenül a hálózati aljzattal kapcsolja össze.

⚠ FIGYELMEZTETÉS! SÉRÜLÉSVESZÉLY!

- A készülék működése közben ne cseréljen ki készülék-tartozékokat.
- Ne használja a kézi porszívót víz vagy más folyadékok felszívására.
- Ne használja a kézi porszívót hegyes tárgyak vagy üvegcserepek felszívására.
- Soha nem porszívózzon fel égő gyufát, parázsló hamut vagy cigaretta-véget.
- Ne használja a kézi porszívót vegyipari termékek, kőpor, gipsz, cement vagy hasonló részecskék felszívására.
- A készülék nem alkalmas gyúlékony és robbanékony anyagok vagy vegyszerek és agresszív folyadékok felszívására.
- A készüléket mindig zárt helyen tárolja. A balesetek elkerülése végett a készüléket használat után száraz helyen tárolja.
- Szélsőséges körülmények között az akkumulátor cellái szivároghatnak. Ha a folyadék érintkezésbe kerül a bőrrel vagy a szembe jut, az érintett testrészt azonnal öblítse ki vagy öblítse le tiszta vízzel. Forduljon orvoshoz.
- A készüléket 8 éves kor alatti gyermekek és csökkent fizikai, érzékszervi vagy mentális képességű vagy tapasztalattal, illetve tudással nem rendelkező személyek csak felügyelet mellett használhatják, vagy ha felvilágosították őket a készülék biztonságos használatáról és megértették az ebből eredő veszélyeket. Gyermekek nem játszhatnak a készülékkel. Tisztítást és a felhasználó által végzendő karbantartást felügyelet nélküli gyermekek nem végezhetnek.

⚠ FIGYELMEZTETÉS! SÉRÜLÉSVESZÉLY!

- Csak a gyártó által ajánlott tartozékokat használjon.
- A tápegység nem használható más célokra.
- Mindig a hálózati csatlakozót fogja meg, ha a készüléket le akarja választani az áramellátásról.
- Feltétlenül ügyeljen arra, hogy a kézi porszívót ne állítsa fűtőtest, tűzhely vagy más felhevült készülék vagy felület mellé.
- Ügyeljen mindig arra, hogy a szellőzőnyílások szabadok legyenek. A levegőmozgás akadályoztatása a készülék felhevüléséhez és sérüléséhez vezethet.
- Különösen figyeljen oda, ha a kézi porszívót lépcsőn használja.
- Ez a készülék újratölthető akkumulátort tartalmaz. Ne dobja tűzbe és ne tegye ki magas hőmérsékletnek a készüléket. Robbanásveszély áll fenn!
- A hengerkefe tisztítása előtt mindig vegye le a kézi egységet a nyélről, így elkerülheti a hengerkefe véletlen elindítását.

FIGYELEM! ANYAGI KÁR VESZÉLYE!

- Ne használja a kézi porszívót berakott porszűrő nélkül.
- A töltőt ne használja más termékhez és ne próbálja meg feltölteni a készüléket másik töltővel. Csak a készülékkel együtt szállított töltőt használja.
- Soha ne töltsön fel nem újratölthető akkumulátorokat!

Az első használat előtt

TUDNIVALÓ

► A készüléket feltöltetlen akkumulátorral szállítjuk. A készülék első használata előtt az akkumulátorokat 6 órán keresztül kell tölteni.

- Távolítsa el a készüléken lévő csomagolóanyagot és védőmatricákat, különösen azokat, amelyek a kéziegység ❹ hátoldalán lévő érintkezőket védik.
- A tartóegységbe ㉔ helyezze az állványra, így az bekattan a tartóegységbe ㉔.

A készülék feltöltése

TUDNIVALÓ

► Győződjön meg róla, hogy a készülék ki van kapcsolva, mielőtt elkezdené a töltést.

- A készülék feltöltéséhez csatlakoztassa a töltőkészüléket ⓳ egy hálózati aljzathoz és helyezze a DC csatlakozót ⓴ a tartóegységen ㉔ lévő töltőaljzatba ㉓.
  Vezesse a kábelt a kábelcsatornán keresztül a töltőaljzathoz ㉓ olyan módon, hogy a tartóegység ㉔ ne a kábelen legyen.
- A kézi egységgel ❹ felszerelt nyelet helyezze a tartóegységre ㉔.
  A töltésjelző lámpa ❸ pirosan világít.
  - Az **antracit / zöld** színű modell esetén: Ha a készülék feltöltődött, akkor a töltésjelző lámpa ❸ zölden világít.
  - Az **antracit / piros** színű modell esetén: Ha a készülék feltöltődött, akkor a töltésjelző lámpa ❸ narancssárgán világít.

Összeszerelés/szétszerelés

Kézi egység csatlakoztatása a nyélre / leválasztása a nyélről

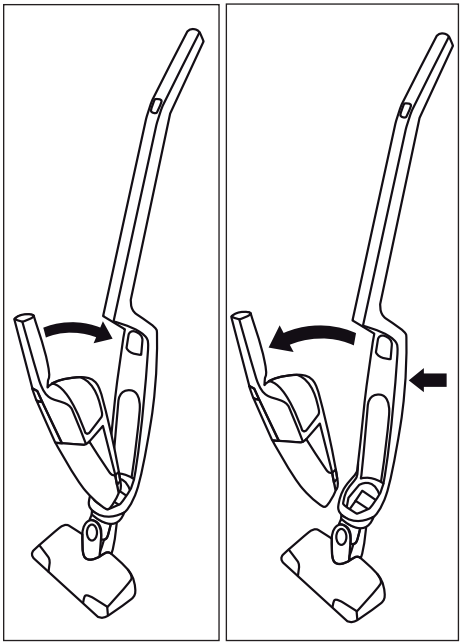

1. ábra 2. ábra

- Ahhoz, hogy a kézi egységet ❹ a nyélre csatlakoztassa, tolja a kézi egység ❹ keskeny végét a kézi egység mélyedésébe ⓭.
- Nyomja be a kézi egység ❹ fogantyúját ❶ a nyélbe úgy, hogy a kézi egység ❹ bekattanjon és rögzítve maradjon (1. ábra).
- A kézi egység ❹ nyélről történő leválasztásához nyomja meg a „kézi egység" kioldógombját ⓬.
- Húzza a kézi egységet ❹ felfelé / előre a kézi egység mélyedéséből ⓭ (2. ábra).

Kezelés

FIGYELEM! ANYAGI KÁR VESZÉLYE!

- A szívónyílás mindig legyen szabadon és ne legyen eltömődve. Az eltömődés a motor túlhevüléséhez és sérüléséhez vezet.
- Ne porszívózzon hosszú szálú szőnyeget a padlótisztító fejjel. A hengerkefe ⓮ beleakad a szőnyegbe és beszorul!

TUDNIVALÓ

- Ügyeljen arra, hogy a porszűrő ❻ és a durva szűrő ❼ mindig be legyen helyezve, mielőtt a készüléket használja.
- Amint a szívó teljesítmény érezhetően csökken, csatlakoztassa a készüléket a töltőhöz ⓳.

Kézi egység használata nyéllel

1) Helyezze a kézi egységet ❹ a kézi egység mélyedésébe ⓭ az „Összeszerelés/szétszerelés" fejezetben leírtak szerint.
2) Hajtsa ki a fogantyút ❿ oly módon, hogy megnyomja a „fogantyú" kioldógombját ⓫ és egyidejűleg felfelé húzza a fogantyút ❿.
3) Kapcsolja be a készüléket a be-/kikapcsoló gombbal ❾. A padlótisztító szívófejen található LED lámpa ⓯ világít és a hengerkefe ⓮ forog.
4) Haladjon végig a padlótisztító szívófejjel a porszívózandó helyeken. A fogantyút ❿ úgy tartsa, hogy a padlótisztító szívófej egyenesen csússzon a felületen.
5) Ha be akarja fejezni a porszívózást, nyomja meg a be-/kikapcsoló gombot ❾.
A hengerkefe ⓮ megáll és a LED - világítás ⓯ kialszik.

A kézi egység használata

1) Emelje ki a kézi egységet ❹ a kézi egység mélyedéséből ⓭ az „Összeszerelés/szétszerelés" fejezetben leírtak szerint.
2) Igény szerint helyezze fel a réstisztító szívófejet ⓱, a kefés szívófejet ⓰ vagy a kárpitfúvókát ⓲.
3) Nyomja meg a be-/kikapcsoló gombot ❷ és porszívózzon a kívánt helyen.
4) Ha be akarja fejezni a porszívózást, nyomja meg még egyszer a be-/kikapcsoló gombot ❷.

Tisztítás és ápolás

⚠ FIGYELMEZTETÉS SÉRÜLÉSVESZÉLY!

- Mindig húzza ki a töltőkészüléket ⓳ a hálózati csatlakozóaljzatból és húzza ki a DC csatlakozót ⓴ a töltőaljzatból ㉓ a tartóegységen ㉔, mielőtt megkezdi wwa tartóegység ㉔ tisztítását.
- A kézi egység ❹, a nyél vagy a hengerkefe ⓮ tisztítása előtt a kézi egységet ❹ mindig vegye ki a nyélen lévő kéziegység-mélyedésből ⓭.

A legjobb eredmény elérése érdekében minden használat után ürítse ki a portartályt ❽ és tisztítsa meg a porszűrőt ❻.

FIGYELEM! ANYAGI KÁR VESZÉLYE!

- Ne használjon súrolószert vagy erős hatású tisztítószert! Ezek kárt tehetnek a felületben.

TUDNIVALÓ

- A LED - világítás ⓯ nem igényel karbantartást. Az akkumulátorokat nem lehet cserélni!

Portartály ürítése

1) A portartály ❽ kinyitásához vegye ki a kézi egységet ❹ a kézi egység mélyedésből ⓭.
2) Nyomja meg egyidejűleg a ⏏ ❺ gombokat, és ugyanakkor húzza felfelé a portartályt ❽. Ezután felfelé/előre kiemelheti a tartályt.
3) Vegye ki a porszűrőt ❻ oly módon, hogy kihúzza az ujjaival. Öblítse ki a porszűrőt ❻ tiszta vízben és hagyja megszáradni a levegőn. Ne használjon forró levegőt a porszűrő ❻ szárításához.
4) Ezután vegye ki a durva szűrőt ❼ úgy, hogy ezt is kihúzza.

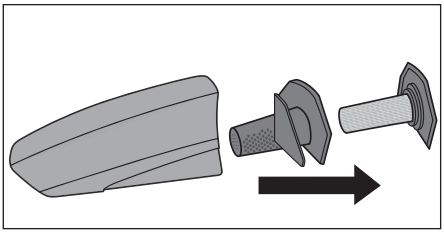

3. ábra

5) Ürítse ki a portartályt ❽.
6) Először a durva szűrőt ❼, majd a száraz porszűrőt ❻ helyezze vissza.
7) Helyezze vissza a portartályt ❽ úgy, hogy a reteszt először a kézi egységen ❹ található nyílásba tolja, majd a portartály ❽ elülső részét erősen lefelé nyomja oly módon, hogy a portartály ❽ bekattanjon és rögzítve maradjon.

A készülék tisztítása

A készüléket nedves kendővel törölje át. Makacs szennyeződések esetén tegyen enyhe mosogatószert a kendőre. Ügyeljen arra, hogy a készülék az ismételt használat előtt újra teljesen száraz legyen.

Hengerkefe tisztítása

A hengerkefére ⓮ a használat során piszok, mint például hajszál tapad. A szennyeződés eltávolításához a hengerkefét ⓮ ki lehet venni (4. ábra).

1) Fordítsa meg a padlótisztító kefét.
2) A fedőlemez reteszelését tolja hátra, így leveheti a fedőlemezt.
3) Emelje ki a hengerkefét ⓮.
4) A hengerkefe ⓮ visszahelyezéséhez először tolja a széles végét a meghajtó tengelyre, úgy hogy a hengerkefe ⓮ ott beakadjon.
5) Ezt követően toljsa a másik végét a befogóba úgy, hogy a hengerkefe egyenesen a padlótisztító szívófejen ⓮ legyen.
6) Helyezze vissza a fedőlemezt és reteszelje megfelelően.

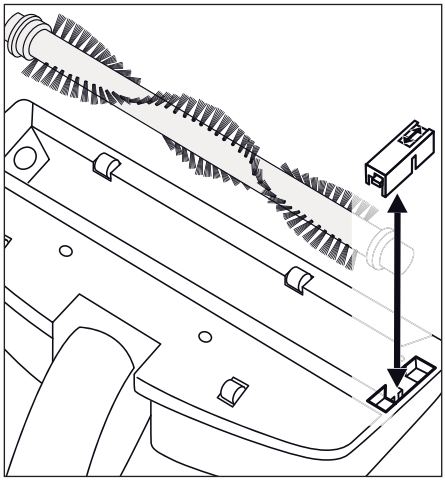

4. ábra

Tárolás

- A használaton kívüli készüléket helyezze a tartóegységre ㉔.
- A réstisztító szívófejet ⑰ és a kefés szívófejet ⑯ a tartóegység ㉔ hátoldalán, a kefés szívófej tartójára ㉑ és a réstisztító szívófej tartójára ㉒ helyezheti fel.
  - Először a réstisztító szívófejet ⑰ úgy helyezze a réstisztító szívófej tartójára ㉒, hogy a szívónyílás a tartóegység ㉔ felé mutasson.
  - A kefés szívófejet ⑯ úgy helyezze fel a kefés szívófej tartójára ㉑, hogy a réstisztító szívófej ⑰ átfedje (5 és 6 ábra).

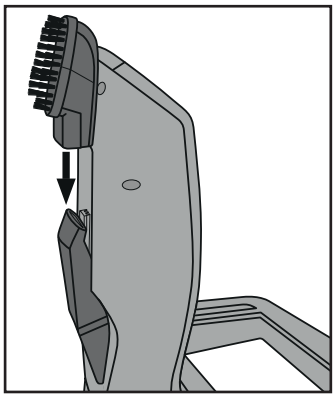

5. ábra

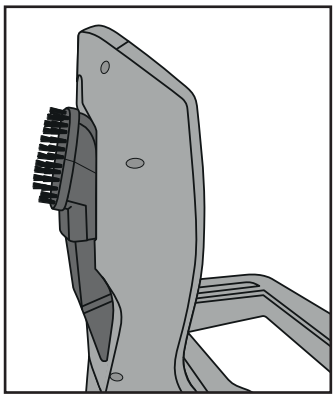

6. ábra

- A készüléket pormentes és száraz helyen tárolja.

Hibaelhárítás

A készülék nem működik.

- Az akkumulátor nincs feltöltve.
  - ♦ Kösse össze a készüléket a töltőkészülékkel ⑲.
- A készülék elromlott.
  - ♦ Forduljon az ügyfélszolgálathoz.

A készülék működik, de alig szívja fel a port.

- Az akkumulátor nincs eléggé feltöltve.
  - ♦ Csatlakoztassa a készüléket a töltőkészülékhez ⑲.
- A portartály ❽ megtelt.
  - ♦ Ürítse ki a portartályt ❽.
- A porszűrő ❻ eltömődött.
  - ♦ Tisztítsa meg a porszűrőt ❻.

A készülék nem töltődik fel.

- A töltőkészülék ⑲ helytelenül csatlakozik a töltőcsatlakozóba / hálózati csatlakozóaljzatba.
  - ♦ Ellenőrizze a töltőkészülék ⑲ csatlakozásait.
- A töltőkészülék ⑲ elromlott.
  - ♦ Forduljon az ügyfélszolgálathoz.

Ártalmatlanítás

A készülék ártalmatlanítása

A készüléket semmi esetre se dobja a háztartási szemétbe. A termékre a 2012/19/EU uniós irányelv vonatkozik.

A készüléket engedélyezett hulladékgyűjtő helyen, vagy a helyi hulladékeltávolító üzemnél tudja leadni. Vegye figyelembe a hatályos előírásokat. Ha bizonytalan, vegye fel a kapcsolatot a hulladékkezelővel.

Az elemek/akkumulátorok ártalmatlanítása

Az elemeket / akkumulátorokat tilos a háztartási szemétbe dobni.

Minden felhasználó törvényben előírt kötelessége, hogy az elemeket / akkumulátorokat települése vagy városrésze gyűjtőhelyén vagy kereskedőnél leadja.

Ez a kötelezettség azt a célt szolgálja, hogy az elemek/akkumulátorok környezetkímélő ártalmatlanításra kerülhessenek. Az elemeket és akkumulátorokat csak lemerült állapotban adja le.

FIGYELEM! ANYAGI KÁR VESZÉLYE!

► Ha kinyitja a készüléket és az akkumulátort kidobja, akkor a készülék javíthatatlanul sérül!

1) Az akkumulátor kiszerelése előtt teljesen süsse ki az akkumulátort.
2) Vegye le a portartályt ❽.
3) Lazítsa meg a kézi egység 5 hátoldalán található ❹ rögzítőcsavart és nyissa szét a készülékház két felét.
4) Húzza ki a motort a házfélből.
5) Csavarja ki a kék akkumulátort tartó két csavart a műanyagtartón és vegye ki a műanyagtartót.
6) Harapófogó segítségével egyesével és egymás után vágja át a kék akkumulátorhoz vezető kábeleket. Ügyeljen arra, hogy a fogó fémrészei ne zárják rövidre a csupasz vezetékvégeket.
7) Vegye ki az akkumulátort és környezetbarát módon ártalmatlanítsa.

A csomagolás környezetbarát anyagokból van, amelyeket a helyi hulladékhasznosítónál adhat le.

A Kompernass Handels GmbH garanciája

Tisztelt Vásárlónk!

A készülékre a vásárlás napjától számított 3 év garanciát vállalunk. A termék meghibásodása esetén. Önt jogszabályban foglalt jogok illetik meg az eladóval szemben. Az alábbi garanciánk nem korlátozza vagy szünteti meg a jogszabályban biztosított jogokat.

Garanciális feltételek

A garanciális időszak a vásárlás napján kezdődik. Gondosan őrizze meg az eredeti pénztári blokkot. Ez a dokumentum a vásárlás igazolásához szükséges.

Ha a termékvásárlás napjától számított három éven belül anyag- vagy gyártási hibát észlel, akkor a terméket saját belátásunk szerint ingyenesen megjavítjuk vagy kicseréljük. A garancia feltétele, hogy a három éves garanciaidőn belül be kell mutatni a hibás készüléket és a vásárlást igazoló bizonylatot (pénztári blokk) és röviden le kell írni, hogy miben nyilvánul meg a hiba és mikor történt.

Ha garanciánk fedezetet nyújt a hibára, akkor javított vagy egy új terméket kap vissza. A termék javítása vagy cseréje esetén a garancia nem kezdődik elölről.

Garanciális idő és a jogszabályban foglalt szavatossági igények

A garancia ideje nem hosszabbodik meg a jótállással. Ez a cserélt és javított alkatrészekre is vonatkozik. Az esetlegesen már a vásárláskor is fennálló sérüléseket és hiányosságokat a kicsomagolás után azonnal jelezni kell. A garanciai lejárta után esedékes javítások díjkötelesek.

A garancia köre

A készüléket szigorú minőségi előírások szerint gyártottuk és kiszállítás előtt lelkiismeretesen ellenőriztük.

A garancia anyag- vagy gyártási hibákra vonatkozik. A garancia nem terjed ki a termék normális elhasználódásnak kitett és ezért kopó alkatrészeknek tekinthető alkatrészeire vagy a kapcsolókhoz, akkumulátorokhoz, sütőformákhoz vagy üvegből készült alkatrészekhez hasonló, törékeny alkatrészek sérülésére.

A garancia megszűnik akkor, ha a termék megsérül, nem megfelelően használják vagy nem tartják karban. A termék megfelelő használata érdekében a használati útmutatóban foglalt összes utasítást pontosan be kell tartani. Feltétlenül kerülni kell minden olyan felhasználási és kezelési módot, amit a használati útmutató nem javasol, vagy amelynek elkerülésére kifejezetten figyelmeztet.

A termék csak magánhasználatra és nem ipari használatra készült. A garancia érvényét veszti visszaélésszerű vagy szakszerűtlen kezelés, erőszak alkalmazása vagy olyan beavatkozások esetén, amelyeket általunk nem engedélyezett szervizben végeztek el.

A garancia érvényesítése

Ügyének gyors feldolgozása érdekében kövesse a következő utasításokat:

- Kérjük, hogy minden kapcsolatfelvételnél tartsa készenlétben a vásárlást igazoló pénztári blokkot és a cikkszámot (pl. IAN 12345).
- A cikkszámot az adattáblára gravírozottan, a használati útmutató címlapján (bal alsó része) vagy a termék hátoldalán, illetve az alján lévő címkén található.
- Működési hiba vagy más hiba észlelése esetén vegye fel a kapcsolatot az alábbi szervizrészleggel **telefonon** vagy **e-mailben**.
- Küldje el díjmentesen a megadott szerviz címére a hibásnak talált terméket és a vásárlást igazoló bizonylatot (pénztári blokk), illetve röviden írja le azt is, hogy hol és mikor jelentkezett a hiba.

Más használati útmutatókhoz, termékbemutató videókhoz és szoftverekhez hasonlóan ezt is letöltheti a www.lidl-service.com oldalról.

Szerviz

HU **Szerviz Magyarország**
Tel.: 06800 21225
E-Mail: kompernass@lidl.hu

IAN 277091

Gyártja

Ügyeljen arra, hogy az alábbi cím nem a szerviz címe. Először forduljon a megjelölt szervizhez.

KOMPERNASS HANDELS GMBH
BURGSTRASSE 21
44867 BOCHUM
GERMANY
www.kompernass.com

Kazalo

Uvod 26

Predvidena uporaba 26

Vsebina kompleta 26

Opis naprave 26

Tehnični podatki 27

Varnostni napotki 27

Pred prvo uporabo 30

Polnjenje naprave 30

Vgradnja/odstranjevanje 30

Pritrditev ročnega sesalnika na ročaj in njegova odstranitev 30

Uporaba 31

Uporaba ročnega sesalnika z ročajem sesalnika za prah 31

Uporaba ročnega sesalnika 31

Čiščenje in vzdrževanje 31

Praznjenje zbiralnika umazanije 32

Čiščenje naprave 32

Čiščenje valjčka s krtačo 32

Shranjevanje 33

Odprava napak 33

Odstranjevanje med odpadke 33

Odstranitev naprave med odpadke 33

Odstranitev baterij/akumulatorjev 34

Proizvajalec 34

Pooblaščeni serviser 34

Garancijski list 34

ROČNI IN TALNI AKUMULATORSKI SESALNI

Uvod

Iskrene čestitke ob nakupu vaše nove naprave.

Odločili ste se za kakovosten izdelek. Navodila za uporabo so sestavni del izdelka. Vsebujejo pomembne napotke za varnost, uporabo in odstranjevanje naprave med odpadke. Preden začnete izdelek uporabljati, se seznanite z vsemi napotki o njegovi uporabi in varnosti. Izdelek uporabljajte le tako, kot je opisano v navodilih, in samo za navedena področja uporabe. Ob predaji izdelka tretji osebi zraven priložite vso dokumentacijo.

Predvidena uporaba

Ta naprava je namenjena izključno za sesanje suhih površin oz. suhih snovi za sesanje. Naprava je namenjena izključno za uporabo v zasebnih gospodinjstvih. Ljudi ali živali se s to napravo ne sme sesati. Vsaka druga vrsta uporabe ali sprememba naprave velja za nepredvideno in pomeni bistveno nevarnost nezgod. Proizvajalec ne odgovarja za škodo, ki bi nastala zaradi nepredvidene ali napačne uporabe. Naprava ni predvidena za poslovno uporabo.

Vsebina kompleta

Ročni in talni akumulatorski sesalnik

Šoba s krtačo

Šoba za blazine

Šoba za reže

Podaljšek ročaja s šobo za tla

Držalo (z vtičnico za polnjenje)

Polnilnik

Navodila za uporabo

Takoj po razpakiranju preverite, ali so v kompletu vsi potrebni deli.

Opis naprave

Slika A:

❶ ročaj ročnega sesalnika
❷ stikalo za vklop/izklop
❸ kontrolna lučka polnjenja
❹ ročni sesalnik
❺ tipki ⏏
❻ filter za prah
❼ grobi filter
❽ zbiralnik umazanije

Slika B:

❾ stikalo za vklop/izklop
❿ ročaj
⓫ tipka za sprostitev ročaja
⓬ tipka za sprostitev ročnega sesalnika
⓭ vdolbina za ročni sesalnik
⓮ valjček s krtačo
⓯ LED-osvetljava

Slika C:

⓰ šoba s krtačo
⓱ ozka šoba
⓲ šoba za blazine
⓳ polnilnik
⓴ votli vtič polnilnika
㉑ držalo šobe s krtačo
㉒ držalo ozke šobe
㉓ vtičnica za polnjenje
㉔ držalo (z vtičnico za polnjenje)

Tehnični podatki

Polnilnik

Vhod: 100 - 240 V~ 50/60 Hz, 300 mA max.

Izhod: 13,5 V ⎓ 500 mA

Oznaka tipa: SHSS 12 C2-1

Razred zaščite: II / ⧈

Šoba

Nazivna moč: 5 W

Razred zaščite: III / ⟐

Vhodna napetost: 10,8 V ⎓ 1800 mAh

Naprava

Vhodna napetost/tok: 13,5 V ⎓ 500 mA

Nazivna moč: 75 W

Razred zaščite: III / ⟐

Akumulatorske baterije: Li-Ion (10,8 V) ⎓ 1800 mAh
Akumulatorski paket: 3 celice s po 3,6 V

Čas delovanja pri polnih akumulatorskih baterijah (odvisno od talne obloge): pribl. 15 minut

Čas polnjenja prazne akum. baterije: 5–6 ur

Varnostni napotki

⚠ NEVARNOST – ELEKTRIČNI UDAR!

- Naprave ne polnite ali uporabljajte na prostem.
- Sesalnika za prah nikoli ne uporabljajte, če so kabel, vtič ali ohišje poškodovani.
- Da se izognete nevarnosti, naj vam poškodovane električne vtiče ali električne kable takoj zamenja pooblaščeno strokovno osebje.
- Napravo dajte v popravilo samo ustreznemu strokovnemu servisu. Naprave nikoli ne odpirajte sami. Posegi, ki jih ni izvedlo strokovno podjetje, lahko privedejo do poškodb.
- Pred vklopom naprave se prepričajte, da napetost, navedena v tehničnih podatkih naprave, odgovarja omrežni napetosti.
- Električnega napajalnika/polnilnika ali naprave nikoli ne prijemajte z mokrimi ali vlažnimi rokami.
- Električnega napajalnika/polnilnika ne uporabljajte s podaljškom za kabel, temveč električni napajalnik neposredno priključite v vtičnico.

⚠ OPOZORILO! NEVARNOST TELESNE POŠKODBE!

- Med delovanjem naprave ne zamenjujte delov pribora.
- Sesalnika za prah ne uporabljajte za sesanje vode ali drugih tekočin.
- Sesalnika za prah ne uporabljajte za sesanje ostrih predmetov ali črepinj.
- Nikoli ne sesajte gorečih vžigalic, tlečega pepela ali cigaretnih ogorkov.
- Sesalnika za prah ne uporabljajte za sesanje kemičnih izdelkov, kamnitega praha, mavca, cementa ali drugih podobnih delcev.
- Naprava ni primerna za vnetljive in eksplozivne snovi ali kemične in agresivne tekočine.
- Napravo zmeraj hranite v zaprtih prostorih. Za preprečevanje nezgod napravo po uporabi shranite na suhem mestu.
- Pod izrednimi pogoji lahko pride do nastanka mest puščanja na celicah akumulatorske baterije. Ob stiku tekočine s kožo ali očmi je treba prizadeto mesto takoj izprati oz. splahniti s čisto vodo. Poiščite zdravniško pomoč.
- Otroci od 8. leta starosti naprej in osebe z zmanjšanimi fizičnimi, zaznavnimi ali duševnimi sposobnostmi ali s pomanjkljivimi izkušnjami in znanjem smejo to napravo uporabljajo le, če jih pri tem nekdo nadzoruje ali jih je poučil o varni uporabi naprave in so razumeli nevarnosti, ki izhajajo iz uporabe naprave. Otroci se z napravo ne smejo igrati. Otroci tudi ne smejo naprave čistiti ali vzdrževati kot uporabniki, če pri tem niso pod nadzorom.

⚠ OPOZORILO! NEVARNOST TELESNE POŠKODBE!

- Uporabljajte samo dele pribora, ki jih priporoča proizvajalec.
- Električnega napajalnika ni dovoljeno uporabljati za druge namene.
- Da napravo ločite od oskrbe z električnim tokom, zmeraj primite električni vtič.
- Nujno pazite, da sesalnika za prah ne odložite poleg radiatorjev, peči ali drugih segretih naprav ali površin.
- Zmeraj preverite, ali so prezračevalne reže proste. Blokiran krogotok zraka lahko privede do pregretja in poškodbe naprave.
- Bodite še posebej pozorni, ko sesalnik za prah uporabljate na stopnicah.
- Ta izdelek vsebuje akumulatorske baterije za polnjenje. Naprave ne vrzite v ogenj in je ne izpostavljajte visokim temperaturam. Obstaja nevarnost eksplozije!
- Pred čiščenjem valjčka s krtačo vedno vzemite ročni sesalnik iz ročaja sesalnika za prah, da preprečite nenamerni zagon valjčka s krtačo.

POZOR! MATERIALNA ŠKODA!

- Sesalnika za prah ne uporabljajte brez vstavljenega filtra za prah.
- Polnilnika ne uporabljajte za kakšen drug izdelek in ne poskušajte te naprave polniti z drugim polnilnikom. Uporabljajte samo polnilnik, priložen tej napravi.
- Nikoli ne poskušajte polniti baterij, ki niso namenjene za polnjenje.

Pred prvo uporabo

NAPOTEK

► Naprava se dobavi s praznimi akumulatorskimi baterijami. Pred prvo uporabo je akumulatorske baterije najprej treba polniti 6 ur.

- Z naprave odstranite vse embalažne materiale in zaščitne nalepke, zlasti pa zaščitno nalepko na kontaktih na hrbtni strani ročnega dela ❹.
- Držalo ㉔ nataknite na stojalo, da se držalo ㉔ zaskoči.

Polnjenje naprave

NAPOTEK

► Pred začetkom polnjenja se prepričajte, da je naprava izklopljena.

- Za polnjenje naprave povežite polnilnik ⑲ z električno vtičnico in vtaknite votli vtič ⑳ v vtičnico za polnjenje ㉓ na držalu ㉔. Speljite kabel skozi kabelski kanal na vtičnici za polnjenje ㉓, tako da držalo ㉔ ne stoji na kablu.
- Namestite ročaj z vstavljenim ročnim sesalnikom ❹ na držalo ㉔.
  Kontrolna lučka polnjenja ❸ sveti rdeče.
  - Pri modelu v barvi **antracit/zelena**:
    Ko je naprava napolnjena, sveti kontrolna lučka polnjenja ❸ zeleno.
  - Pri modelu v barvi **antracit/rdeča**:
    Ko je naprava napolnjena, sveti kontrolna lučka polnjenja ❸ oranžno.

Vgradnja/odstranjevanje

Pritrditev ročnega sesalnika na ročaj in njegova odstranitev

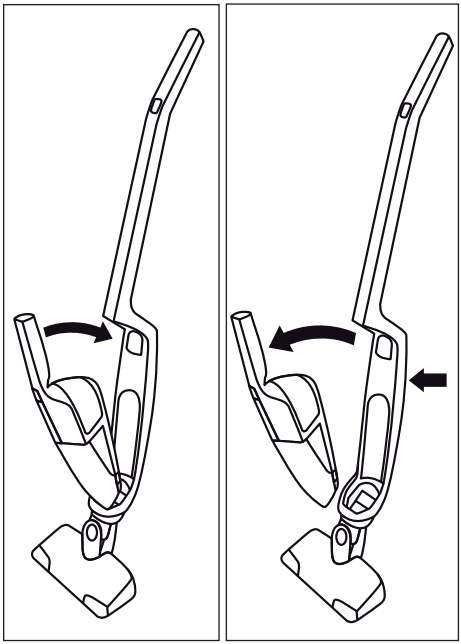

Slika 1 Slika 2

- Za pritrditev ročnega sesalnika ❹ na ročaj sesalnika za prah potisnite konico ročnega sesalnika ❹ v odprtino vdolbine za ročni sesalnik ⑬.
- Potem potisnite ročaj ❶ ročnega sesalnika ❹ v ročaj sesalnika za prah, tako da se ročni sesalnik ❹ zaskoči in je trdno pritrjen (slika 1).
- Za odstranite ročnega sesalnika ❹ iz ročaja sesalnika za prah pritisnite tipko za sprostitev ročaja ⑫.
- Povlecite ročni sesalnik ❹ navzgor/naprej iz vdolbine za ročni sesalnik ⑬ (slika 2).

Uporaba

POZOR! MATERIALNA ŠKODA!

- ► Sesalna odprtina mora biti ves čas prosta in ne sme biti zamašena. Zamašitve privedejo do pregretja in poškodbe motorja.
- ► S šobo za tla ne sesajte debelih preprog. Valjček s krtačo ⓮ bi se zataknil v preprogi in zablokiral!

NAPOTEK

- ► Pazite na to, da sta filter za prah ❻ in grobi filter ❼ pred začetkom uporabe naprave zmeraj vstavljena.
- ► Ko se moč sesanja opazno zmanjša, napravo ponovno priključite na polnilnik ⓳.

Uporaba ročnega sesalnika z ročajem sesalnika za prah

1) Vstavite ročni sesalnik ❹ v vdolbino za ročni sesalnik ⓭, kot je opisano v poglavju »Vgradnja/odstranjevanje«.
2) Razprite ročaj ❿, tako da pritisnete tipko za sprostitev ročaja ⓫ in istočasno ročaj ❿ potegnete navzgor.
3) Napravo vklopite s stikalom za vklop/izklop ❾. LED-osvetljava ⓯ na šobi za tla sveti in valjček s krtačo ⓮ se vrti.
4) Šobo za tla pomikajte čez mesta, ki jih želite posesati. Pri tem ročaj ❿ držite tako, da šoba neprekinjeno drsi po tleh.
5) Ko želite sesanje zaključiti, pritisnite stikalo za vklop/izklop ❾. Valjček s krtačo ⓮ se zaustavi in LED-osvetljava ⓯ ugasne.

Uporaba ročnega sesalnika

1) Vzemite ročni sesalnik ❹ iz vdolbine za ročni sesalnik ⓭, kot je opisano v poglavju »Vgradnja/odstranjevanje«.
2) Po želji namestite ozko šobo ⓱, nastavek s ščetko ⓰ ali šobo za blazine ⓲.
3) Pritisnite stikalo za vklop/izklop ❷ in želena mesta posesajte.
4) Ko želite sesanje zaključiti, še enkrat pritisnite stikalo za vklop/izklop ❷.

Čiščenje in vzdrževanje

⚠ OPOZORILO! NEVARNOST TELESNE POŠKODBE!

- ► Vedno povlecite polnilnik ⓳ iz električne vtičnice in ločite votli vtič ⓴ iz vtičnice za polnjenje ㉓ na držalu ㉔, preden začnete čistiti držalo ㉔.
- ► Vedno vzemite ročni sesalnik ❹ iz vdolbine za ročni sesalnik ⓭ na ročaju sesalnika za prah, preden začnete ročni sesalnik ❹, ročaj sesalnika za prah ali valjček s krtačo ⓮ čistiti.

Za najboljše rezultate zbiralnik umazanije ❽ izpraznite in očistite filter za prah ❻ po vsaki uporabi.

POZOR! MATERIALNA ŠKODA!

- ► Ne uporabljajte grobih ali agresivnih čistilnih sredstev. Ta bi lahko poškodovala površino!

NAPOTEK

- ► LED-osvetljave ⓯ ni treba vzdrževati. LED-lučk tudi ni mogoče zamenjati!

Praznjenje zbiralnika umazanije

1) Za odpiranje zbiralnika umazanije ❽ vzemite ročni sesalnik ❹ iz vdolbine za ročni sesalnik ⓭.
2) Istočasno pritisnite obe tipki ⏏ ❺ in pri tem povlecite zbiralnik umazanije ❽ navzgor. Sedaj ga lahko pomaknete navzgor/naprej.
3) Odstranite filter za prah ❻, tako da ga izvlečete s prsti. Izperite filter za prah ❻ s čisto vodo in ga pustite, da se posuši na zraku. Ne uporabljajte vročega zraka za sušenje filtra za prah ❻.
4) Potem odstranite grobi filter ❼ in tudi tega izvlecite.

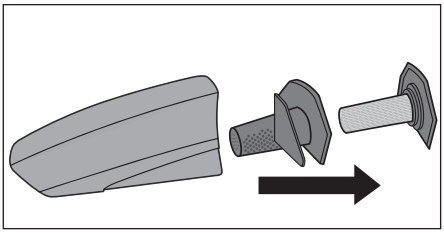

Slika 3

5) Izpraznite zbiralnik umazanije ❽.
6) Najprej vstavite grobi filter ❼, potem pa še suhi filter za prah ❻.
7) Ponovno namestite zbiralnik umazanije ❽, tako da zaskočni nastavek najprej potisnete v odprtino na ročnem sesalniku ❹ in potem sprednji del zbiralnika umazanije ❽ krepko potisnete navzdol, tako da se zbiralnik umazanije ❽ zaskoči in je trdno pritrjen.

Čiščenje naprave

Napravo obrišite z vlažno krpo. V primeru trdovratne umazanije dodajte na krpo še blago sredstvo za pomivanje. Poskrbite, da bo naprava pred naslednjo uporabo popolnoma suha.

Čiščenje valjčka s krtačo

Na valjček s krtačo ⓮ se lahko sčasoma prilepi umazanija, npr. lasje. Za odstranitev te umazanije lahko valjček s krtačo ⓮ odstranite (slika 4).

1) Šobo za tla obrnite.
2) Potisnite zapah na prekrivni plošči nazaj, tako da lahko prekrivno ploščo snamete.
3) Dvignite valjček s krtačo ⓮ in ga vzemite ven.
4) Za ponovno vstavitev valjčka s krtačo ⓮ najprej potisnite širši konec na pogonsko gred, tako da se valjček s krtačo ⓮ tam zaskoči.
5) Potem potisnite drugi konec v sprejemni nastavek, tako da se valjček s krtačo ⓮ šobi za tla ravno prilega.
6) Ponovno namestite prekrivno ploščo in jo trdno privijte.

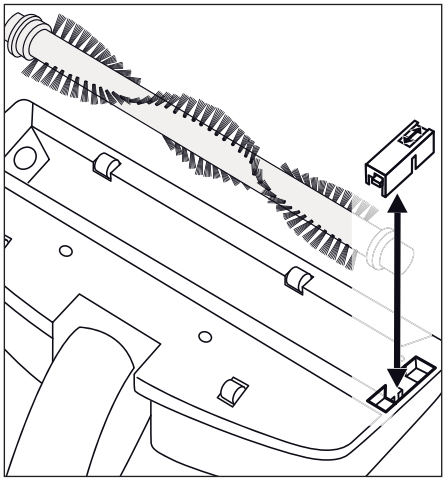

Slika 4

Shranjevanje

- Ko naprave ne uporabljate, jo odložite na držalo ㉔.
- Ozko šobo ⑰ in šobo s krtačo ⑯ lahko nataknete na zadnji strani držala ㉔ na držalo šobe s krtačo ㉑ in na držalo ozke šobe ㉒.
  - Najprej nataknite ozko šobo ⑰ na držalo za ozko šobo ㉒, tako da je sesalna odprtina obrnjena proti držalu ㉔.
  - Nato nataknite šobo s krtačo ⑯ na držalo šobe s krtačo ㉑, tako da se prekriva s koncem ozke šobe ⑰ (slika 5 in 6).

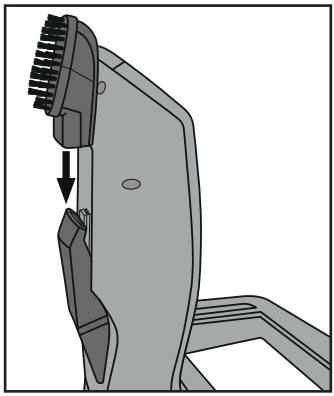

Slika 5

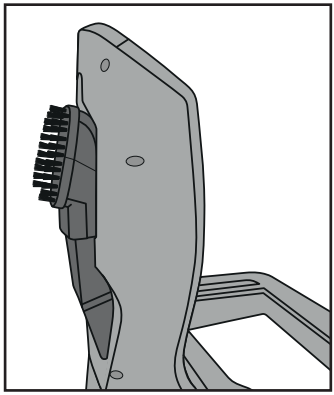

Slika 6

- Napravo hranite na čistem in suhem mestu brez prisotnosti prahu.

Odprava napak

Naprava ne deluje.

- Akumulatorska baterija ni napolnjena.
- ♦ Napravo priključite na polnilnik ⑲.
- Naprava je okvarjena.
- ♦ Obrnite se na servisno službo.

Naprava teče, vendar sesa le malo umazanije.

- Akumulatorska baterija ni dovolj napolnjena.
- ♦ Napravo priključite na polnilnik ⑲.
- Zbiralnik umazanije ❽ je poln.
- ♦ Izpraznite zbiralnik umazanije ❽.
- Filter za prah ❻ je zamašen.
- ♦ Očistite filter za prah ❻.

Naprave ni mogoče napolniti.

- Polnilnik ⑲ ni pravilno vtaknjen v vtičnico/ električni vtič.
- ♦ Preverite priključke polnilnika ⑲.
- Polnilnik ⑲ je okvarjen.
- ♦ Obrnite se na servisno službo.

Odstranjevanje med odpadke

Odstranitev naprave med odpadke

Naprave nikakor ne odvrzite med običajne gospodinjske odpadke. Za izdelek velja evropska direktiva 2012/19/EU.

Napravo oddajte pri podjetju, registriranem za odstranjevanje odpadkov, ali pri svojem komunalnem podjetju za odstranjevanje odpadkov. Upoštevajte trenutno veljavne predpise. V primeru dvoma se obrnite na najbližje podjetje za odstranjevanje odpadkov.

Odstranitev baterij/akumulatorjev

Baterij/akumulatorjev ne smete odvreči v gospodinjske odpadke.

Vsak porabnik je po zakonu dolžan oddati baterije/akumulatorje na zbirališču svoje občine/svoje četrti ali jih oddati v trgovini.

Ta obveza služi temu, da se baterije/akumulatorji lahko oddajo za okolju prijazno odstranjevanje. Baterije/akumulatorje oddajajte samo prazne.

POZOR! MATERIALNA ŠKODA!

► Če napravo odprete in odstranite akumulatorske baterije, se naprava nepopravljivo poškoduje!

1) Preden akumulatorsko baterijo začnete odstranjevati, jo popolnoma izpraznite.
2) Snemite zbiralnik umazanije ❽.
3) Odvijte 5 vijakov na hrbtni strani ročnega sesalnika ❹ in obe polovici ohišja razstavite.
4) Povlecite motor iz polovice ohišja.
5) Odvijte oba vijaka na plastičnem držalu, ki drži modro akumulatorsko baterijo, in plastični držalo vzemite ven.
6) S kleščami posamično in eno za drugo presekajte žile, ki vodijo do modre akumulatorske baterije. Pazite na to, da golih koncev kabla ne zvežete na kratko s kovinskimi deli klešč.
7) Akumulatorsko baterijo vzemite ven in jo odstranite na ekološko primeren način.

Embalaža je iz okolju prijaznih materialov in jo lahko oddate na lokalnih zbiralniščih reciklažnih odpadkov.

Proizvajalec

KOMPERNASS HANDELS GMBH
BURGSTRASSE 21
44867 BOCHUM
GERMANY
www.kompernass.com

Pooblaščeni serviser

(SI) **Servis Slovenija**
Tel.: 080080917
E-Mail: kompernass@lidl.si
IAN 277091

Garancijski list

1) S tem garancijskim listom Kompernass Handels GmbH jamčimo, da bo izdelek v garancijskem roku ob normalni in pravilni uporabi brezhibno deloval in se zavezujemo, da bomo ob izpolnjenih spodaj navedenih pogojih odpravili morebitne pomanjkljivosti in okvare zaradi napak v materialu ali izdelavi oziroma po svoji presoji izdelek zamenjali ali vrnili kupnino.
2) Garancija je veljavna na ozemlju Republike Slovenije.
3) Garancijski rok za proizvod je 3 leta od datuma izročitve blaga. Datum izročitve blaga je razviden iz računa.
4) Kupec je dolžan okvaro javiti pooblaščenemu servisu oziroma se informirati o nadaljnjih postopkih na zgoraj navedeni telefonski številki. Svetujemo vam, da pred tem natančno preberete navodila o sestavi in uporabi izdelka.
5) Kupec je dolžan pooblaščenemu servisu predložiti garancijski list in račun, kot potrdilo in dokazilo o nakupu ter dnevu izročitve blaga.
6) V primeru, da proizvod popravlja nepooblaščeni servis ali oseba, kupec ne more uveljavljati zahtevkov iz te garancije.
7) Vzroki za okvaro oziroma nedelovanje izdelka morajo biti lastnosti stvari same in ne vzroki, ki so zunaj proizvajalčeve oziroma prodajalčeve sfere. Kupec ne more uveljavljati zahtevkov iz te garancije, če se ni držal priloženih navodil za sestavo in uporabo izdelka ali če je izdelek kakorkoli spremenjen ali nepravilno vzdrževan.
8) Jamčimo servisiranje in rezervne dele za minimalno dobo, ki je zahtevana s strani zakonodaje.
9) Obrabni deli oz. potrošni material so izvzeti iz garancije.
10) Vsi potrebni podatki za uveljavljanje garancije se nahajajo na dveh ločenih dokumentih (garancijski list, račun).
11) Ta garancija proizvajalca ne izključuje pravic potrošnika, ki izhajajo iz odgovornosti prodajalca za napake na blagu.

Prodajalec:

Lidl Slovenija d.o.o. k.d., Pod lipami 1, SI-1218 Komenda

Obsah

Úvod 36

Použití v souladu s určením 36

Rozsah dodávky 36

Popis přístroje 36

Technické údaje 37

Bezpečnostní pokyny 37

Před prvním použitím 40

Nabíjení přístroje 40

Montáž / demontáž 40

Vložení/vyjmutí ručního vysavače do / z násady 40

Obsluha 41

Použití ručního vysavače s násadou 41

Použití ručního vysavače 41

Čištění a údržba 41

Vyprázdnění prachové nádobky 42

Čištění přístroje 42

Čištění rotačního kartáče 42

Skladování 43

Odstranění poruch 43

Likvidace 43

Likvidace přístroje 43

Likvidace baterií / akumulátorů 44

Záruka společnosti Kompernass Handels GmbH 44

Servis 45

Dovozce 45

AKUMULÁTOROVÝ VYSAVAČ

Úvod

Gratulujeme vám k zakoupení nového přístroje.

Rozhodli jste se pro vysoce kvalitní výrobek. Návod k obsluze je součástí tohoto výrobku. Obsahuje důležité informace o bezpečnosti, použití a likvidaci. Před použitím výrobku se prosím dobře seznamte se všemi provozními a bezpečnostními pokyny. Výrobek používejte pouze předepsaným způsobem a pro uvedené oblasti použití. Při předávání výrobku třetím osobám předejte spolu s ním i tyto podklady.

Použití v souladu s určením

Tento přístroj slouží výhradně k vysávání suchých ploch, resp. suchého materiálu. Tento přístroj je určen výhradně k použití v domácnostech pro soukromé účely. Prach z lidí a zvířat se nesmí tímto přístrojem vysávat. Jakékoli jiné použití nebo úprava přístroje jsou považovány za použití v rozporu s určením a představují závažné nebezpečí zranění. Výrobce neodpovídá za škody vzniklé použitím k jinému účelu nebo za škody vzniklé nesprávnou obsluhou. Přístroj není určen pro komerční použití.

Rozsah dodávky

akumulátorový vysavač

kartáčová hubice

tryska na čalounění

štěrbinová hubice

prodlužovací násada s podlahovou hubicí

stojánek (s nabíjecí zdířkou)

nabíječka

návod k obsluze

Ihned po vybalení výrobku zkontrolujte, zda je v kompletním stavu.

Popis přístroje

Obrázek A:

❶ rukojeť ručního vysavače
❷ vypínač
❸ kontrolka nabíjení
❹ ruční vysavač
❺ tlačítka ⏏
❻ prachový filtr
❼ hrubý filtr
❽ prachová nádobka

Obrázek B:

❾ vypínač
❿ rukojeť
⓫ odblokování „rukojeti“
⓬ odblokování „ručního vysavače“
⓭ prohlubeň pro ruční vysavač
⓮ rotační kartáč
⓯ LED diody

Obrázek C:

⓰ kartáčová hubice
⓱ štěrbinová hubice
⓲ tryska na čalounění
⓳ nabíječka
⓴ dutý konektor nabíječky
㉑ držák kartáčové hubice
㉒ držák štěrbinové hubice
㉓ nabíjecí zdířka
㉔ stojánek (s nabíjecí zdířkou)

Technické údaje

Nabíječka

Vstup: 100 - 240 V ~, 50 / 60 Hz, 300 mA max.

Výstup: 13,5 V ⎓ 500 mA

Označení typu: SHSS 12 C2-1

Třída ochrany: II / ⧈

Podlahová hubice

Jmenovitý výkon: 5 W

Třída ochrany: III / ⟐

Vstupní napětí: 10,8 V ⎓ 1800 mAh

Přístroj

Vstupní napětí /
vstupní proud: 13,5 V ⎓ 500 mA

Jmenovitý výkon: 75 W

Třída ochrany: III / ⟐

Akumulátory: Li-Ion (10,8 V) ⎓ 1800 mAh
Pouzdro s bateriemi: 3 články po 3,6 V

Doba provozu při plném nabití akumulátorů
(v závislosti na podlahové krytině): cca 15 min.

Doba nabíjení v případě
prázdných akumulátorů: 5 - 6 hod.

Bezpečnostní pokyny

⚠ NEBEZPEČÍ ÚRAZU ELEKTRICKÝM PROUDEM!

- Nenabíjejte, resp. nepoužívejte tento přístroj venku.
- Ruční vysavač nikdy nepoužívejte, je-li poškozen kabel, zástrčka nebo kryt přístroje.
- Poškozenou napájecí zástrčku nebo poškozený napájecí kabel nechte okamžitě vyměnit autorizovaným odborným personálem, aby se tak zabránilo nebezpečí.
- Opravy nechte provádět pouze odbornou servisní firmou. Za žádných okolností přístroj sami neotvírejte. Zásahy a opravy, které nebyly provedeny odbornou firmou, mohou vést ke zranění.
- Před zapnutím přístroje se přesvědčte o tom, zda napětí uvedené v technických údajích přístroje odpovídá napětí ve vaší síti.
- Nedotýkejte se síťového zdroje/nabíječky nebo přístroje mokrýma či vlhkýma rukama.
- Nepoužívejte síťový zdroj/nabíječku s prodlužovacím kabelem, spojte síťový zdroj přímo se zásuvkou.

⚠ VÝSTRAHA! NEBEZPEČÍ ZRANĚNÍ!

- Nevyměňujte díly příslušenství, dokud je přístroj v provozu.
- Nepoužívejte ruční vysavač k vysávání vody či jiných kapalin.
- Nepoužívejte ruční vysavač k vysávání ostrých předmětů nebo skleněných střepů.
- Nikdy nevysávejte hořící zápalky, žhavý popel nebo cigaretové nedopalky.
- Nepoužívejte ruční vysavač k vysávání chemických produktů, kamenného prachu, sádry, cementu nebo jiných podobných částic.
- Přístroj není vhodný pro vysávání hořlavých a výbušných látek nebo chemických a agresivních kapalin.
- Přístroj uchovávejte vždy v uzavřených místnostech. Abyste zabránili nehodám, uchovávejte přístroj po použití na suchém místě.
- Za extrémních podmínek mohou akumulátorové články vytéct. Při zasažení očí nebo pokožky kapalinou musí být zasažené místo ihned vypláchnuto, resp. opláchnuto čistou vodou. Vyhledejte lékaře.
- Děti od 8 let a osoby s omezenými fyzickými, smyslovými nebo mentálními schopnostmi či nedostatkem zkušeností a znalostí mohou používat tento přístroj pouze tehdy, pokud jsou pod dohledem nebo pokud byly poučeny o bezpečném používání přístroje a pokud porozuměly z toho vyplývajícímu nebezpečí. Děti si nesmí hrát s přístrojem. Čištění a uživatelskou údržbu nesmí provádět děti bez dozoru.

⚠ VÝSTRAHA! NEBEZPEČÍ ZRANĚNÍ!

- Používejte jen příslušenství doporučené výrobcem.
- Síťový zdroj se nesmí používat pro jiné účely.
- Chcete-li přístroj odpojit od napájení, uchopte zástrčku a vytáhněte ji ze zásuvky.
- Bezpodmínečně dbejte na to, abyste ruční vysavač neodstavili vedle topných těles, pečicích trub nebo jiných zahřátých spotřebičů či ploch.
- Dbejte na to, aby větrací štěrbiny byly stále volné. Zablokovaný oběh vzduchu může vést k přehřátí a poškození přístroje.
- Postupujte velmi opatrně, používáte-li ruční vysavač na schodech.
- Tento výrobek obsahuje dobíjecí akumulátory. Nevhazujte přístroj do ohně a nevystavujte jej vysokým teplotám. Hrozí nebezpečí výbuchu!
- Před čištěním rotačního kartáče vždy vyjměte ruční vysavač z násady, aby se zabránilo nechtěnému spuštění rotačního kartáče.

POZOR! VĚCNÉ ŠKODY!

- Nepoužívejte ruční vysavač bez nasazeného prachového filtru.
- Nepoužívejte dodanou nabíječku pro jiný výrobek a nepokoušejte se nabíjet tento přístroj jinou nabíječkou. Používejte pouze nabíječku dodanou s tímto přístrojem.
- Nikdy se nepokoušejte nabíjet běžné baterie (které nelze nabíjet)!

Před prvním použitím

UPOZORNĚNÍ

► Přístroj se dodává s nenabitými bateriemi. Před prvním použitím přístroje se baterie nejprve musí 6 hodin nabíjet.

- Odstraňte z přístroje veškerý obalový materiál a ochrannou nálepku, zejména ochrannou nálepku na kontaktech na zadní straně ruční části ❹.
- Nasaďte držák ㉔ na stojánek tak, aby držák ㉔ zaskočil.

Nabíjení přístroje

UPOZORNĚNÍ

► Před nabíjením se ujistěte, že je přístroj vypnutý.

- Chcete-li přístroj nabít, zapojte nabíječku ⑲ do síťové zásuvky a zasuňte dutý konektor ⑳ do nabíjecí zdířky ㉓ na stojánku ㉔.
  Protáhněte kabel kabelovým kanálem u nabíjecí zdířky ㉓, aby stojánek ㉔ nestál na kabelu.
- Postavte násadu se vsazeným ručním vysavačem ❹ do stojánku ㉔.
  Kontrolka nabíjení ❸ svítí červeně.
  - U tohoto modelu v barvách **antracitová / zelená**:
    Když je přístroj nabitý, svítí kontrolka nabíjení ❸ zeleně.
  - U tohoto modelu v barvách **antracitová / červená**:
    Když je přístroj nabitý, svítí kontrolka nabíjení ❸ oranžově.

Montáž / demontáž

Vložení/vyjmutí ručního vysavače do / z násady

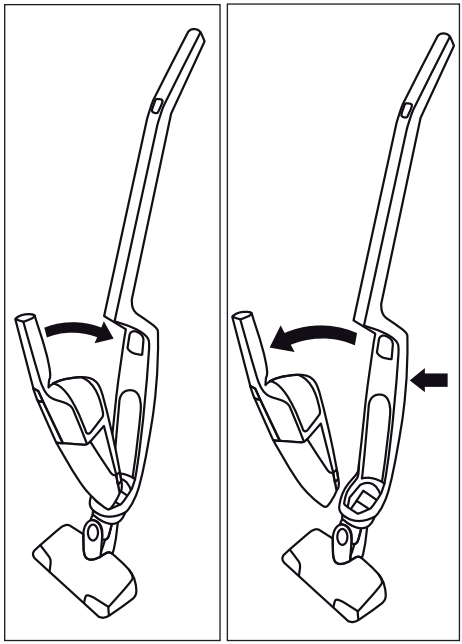

Obr. 1 Obr. 2

- K vložení ručního vysavače ❹ do násady zasuňte špičku ručního vysavače ❹ do vybrání v prohlubni pro ruční vysavač ⑬.
- Poté zatlačte rukojeť ❶ ručního vysavače ❹ do násady tak, aby do ní ruční vysavač ❹ pevně zacvakl (Obr. 1).
- K vyjmutí ručního vysavače ❹ z násady stiskněte odblokování „ručního vysavače“ ⑫.
- Ruční vysavač ❹ vytáhněte směrem nahoru/ dopředu z prohlubně pro ruční vysavač ⑬ (Obr. 2).

Obsluha

POZOR! VĚCNÉ ŠKODY!

- Sací otvor musí být neustále volný a nesmí být ucpaný. Ucpání vede k přehřátí a poškození motoru.
- Nevysávejte podlahovou hubicí koberce s vysokým vlasem. Rotační kartáč ⓮ se v koberci zachytí a zablokuje!

UPOZORNĚNÍ

- Dbejte na to, aby před použitím přístroje byl vždy nasazen prachový filtr ❻ a hrubý filtr ❼.
- V případě citelného snížení sacího výkonu zapojte přístroj do nabíječky ⓳.

Použití ručního vysavače s násadou

1) Vložte ruční vysavač ❹ do prohlubně pro ruční vysavač ⓭ tak, jak je popsáno v kapitole „Montáž / demontáž".
2) Stisknutím odblokovacího tlačítka „rukojeti" ⓫ a současným tahem za rukojeť ⓬ směrem nahoru vyklopte rukojeť ⓬.
3) Zapněte přístroj vypínačem ❾. LED diody ⓯ na podlahové hubici svítí a rotační kartáč ⓮ se točí.
4) Přejíždějte podlahovou hubicí přes místa, která chcete vysát. Rukojeť ⓬ přitom držte tak, aby podlahová hubice rovně klouzala po podlaze.
5) Pokud chcete vysávání ukončit, stiskněte vypínač ❾. Rotační kartáč ⓮ se zastaví a LED diody ⓯ zhasnou.

Použití ručního vysavače

1) Vyjměte ruční vysavač ❹ z prohlubně pro ruční vysavač ⓭ tak, jak je popsáno v kapitole „Montáž / demontáž".
2) V případě potřeby nasaďte štěrbinovou hubici ⓱, kartáčový nástavec ⓰ nebo trysku na čalounění ⓲.
3) Stiskněte vypínač ❷ a vysajte požadovaná místa.
4) Pokud chcete vysávání ukončit, stiskněte opět vypínač ❷.

Čištění a údržba

⚠ VÝSTRAHA! NEBEZPEČÍ ZRANĚNÍ!

- Před čištěním stojánku ㉔ vytáhněte vždy nabíječku ⓳ ze síťové zásuvky a dutý konektor ⓴ z nabíjecí zdířky ㉓ na stojánku ㉔.
- Před čištěním ručního vysavače ❹, násady nebo rotačního kartáče ⓮ vždy vyjměte ruční vysavač ❹ z prohlubně pro ruční vysavač ⓭ na násadě.

Pro dosažení nejlepších výsledků po každém použití vyprázdněte prachovou nádobku ❽ a vyčistěte prachový filtr ❻.

POZOR! VĚCNÉ ŠKODY!

- Nepoužívejte abrazivní nebo agresivní čisticí prostředky. Mohou poškodit povrch přístroje!

UPOZORNĚNÍ

- LED diody ⓯ jsou bezúdržbové. LED diody nelze vyměnit!

Vyprázdnění prachové nádobky

1) K otevření prachové nádobky ❽ vyjměte ruční vysavač ❹ z prohlubně pro ruční vysavač ⓭.
2) Stiskněte současně obě tlačítka ⏏ ❺ a vytáhněte přitom prachovou nádobku ❽ směrem nahoru.
   Nyní ji můžete odklopit směrem nahoru/dopředu.
3) Pomocí prstů vytáhněte prachový filtr ❻. Propláchněte prachový filtr ❻ v čisté vodě a nechte jej na vzduchu vyschnout. Nepoužívejte k sušení prachového filtru ❻ horký vzduch.
4) Poté vytáhněte i hrubý filtr ❼.

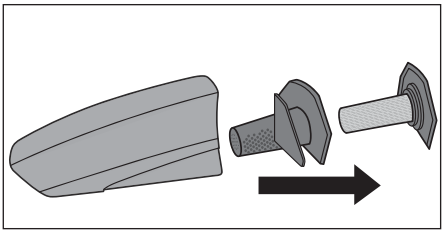

Obr. 3

5) Vyprázdněte prachovou nádobku ❽.
6) Vložte opět hrubý filtr ❼ a následně i suchý prachový filtr ❻.
7) Prachovou nádobku ❽ opět nasadíte tak, že nejprve zasunete zarážku do vybrání na ručním vysavači ❹ a poté silně zatlačíte na přední část prachové nádobky ❽ směrem dolů tak, aby prachová nádobka ❽ pevně zacvakla.

Čištění přístroje

Otřete přístroj vlhkým hadříkem. V případě většího znečištění přidejte na hadřík jemný mycí prostředek. Dbejte na to, aby byl přístroj před dalším použitím úplně suchý.

Čištění rotačního kartáče

Na rotačním kartáči ⓮ se mohou časem usazovat nečistoty jako např. vlasy. K odstranění těchto nečistot lze rotační kartáč ⓮ demontovat (Obr. 4).

1) Otočte podlahovou hubici.
2) Odsuňte blokování na krytu dozadu, aby bylo možné kryt sejmout.
3) Vyjměte rotační kartáč ⓮.
4) Pro opětovné vložení rotačního kartáče ⓮ nasuňte nejprve jeho široký konec na hnací hřídel, aby se v něm rotační kartáč ⓮ zahákl.
5) Poté zasuňte druhý konec do uchycení, aby rotační kartáč ⓮ ležel rovně v podlahové hubici.
6) Opět nasaďte kryt a zablokujte jej.

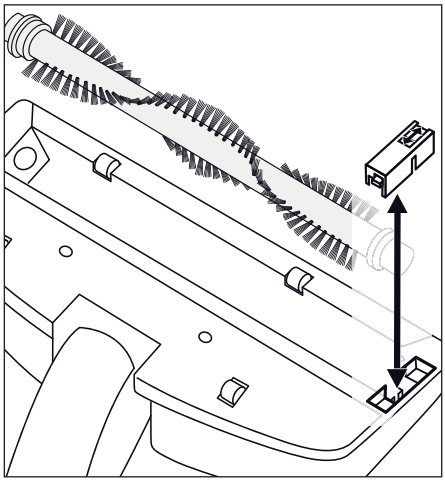

Obr. 4

Skladování

- Pokud přístroj nepoužíváte, postavte jej do stojánku ㉔.
- Štěrbinovou hubici ⑰ a kartáčovou hubici ⑯ můžete nasadit do držáku kartáčové hubice ㉒ a držáku štěrbinové hubice ㉑ na zadní straně stojánku ㉔.
  - Zasuňte nejdříve štěrbinovou hubici ⑰ do držáku štěrbinové hubice ㉒ tak, aby sací otvor ukazoval směrem k držáku ㉔.
  - Poté zasuňte kartáčovou hubici ⑯ do držáku kartáčové hubice ㉑ tak, aby tato překrývala konec štěrbinové hubice ⑰ (obr. 5 a 6).

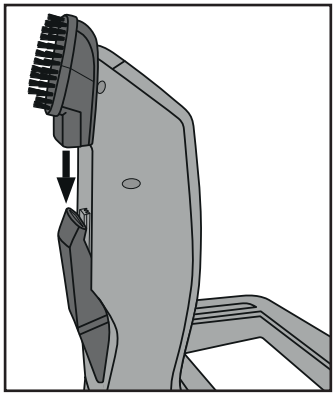

Obr. 5

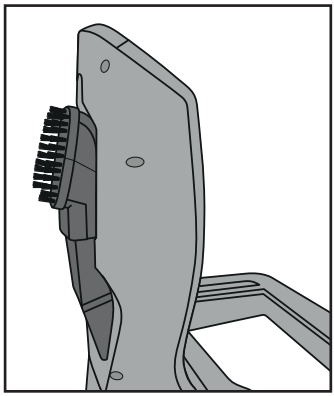

Obr. 6

- Přístroj uložte na bezprašném a suchém místě.

Odstranění poruch

Přístroj nefunguje.

- Akumulátor není nabitý.
  - ♦ Zapojte přístroj do nabíječky ⑲.
- Přístroj je vadný.
  - ♦ Obraťte se na zákaznický servis.

Přístroj běží, ale téměř nevysává.

- Akumulátor není dostatečně nabitý.
  - ♦ Zapojte přístroj do nabíječky ⑲.
- Prachová nádobka ❽ je plná.
  - ♦ Vyprázdněte prachovou nádobku ❽.
- Prachový filtr ❻ je zanesený.
  - ♦ Vyčistěte prachový filtr ❻.

Přístroj se nenabíjí.

- Nabíječka ⑲ není správně zapojená do zdířky/elektrické zástrčky.
  - ♦ Zkontrolujte připojení nabíječky ⑲.
- Nabíječka ⑲ je defektní.
  - ♦ Obraťte se na zákaznický servis.

Likvidace

Likvidace přístroje

Přístroj v žádném případě nevhazujte do běžného domovního odpadu. Tento výrobek podléhá evropské směrnici č. 2012/19/EU.

Přístroj předejte k likvidaci odborné firmě oprávněné k nakládání s odpady nebo využijte možnost likvidace zajišťovanou obcí. Dodržujte aktuálně platné předpisy. V případě pochybností se informujte ve sběrném dvoře.

Likvidace baterií / akumulátorů

Baterie / akumulátory nesmí přijít do domovního odpadu.

Každý spotřebitel je ze zákona povinen baterie a akumulátory odevzdat na sběrném místě ve své obci / městské čtvrti nebo v obchodě.

Tato povinnost slouží k tomu, aby mohly být baterie / akumulátory odevzdány k ekologické likvidaci. Baterie / akumulátory odevzdávejte pouze zcela vybité.

POZOR! VĚCNÉ ŠKODY!

► Pokud přístroj otevřete a vyjmete akumulátory, je přístroj nevratně poškozen!

1) Před vyjmutím akumulátorů je kompletně vybijte.
2) Odejměte prachovou nádobku ❽.
3) Povolte 5 šroubů na zadní straně ručního vysavače ❹ a oddělte od sebe obě poloviny krytu přístroje.
4) Vytáhněte motor z jedné poloviny krytu.
5) Uvolněte oba šrouby na plastovém uchycení modrého akumulátoru a vyjměte plastové uchycení.
6) Kleštěmi přeštípněte jednu po druhé žíly, které vedou k modrému akumulátoru. Dbejte na to, aby nedošlo ke zkratu mezi obnaženými konci kabelu a kovovými částmi kleští.
7) Vyjměte baterii a odevzdejte ji k ekologické likvidaci.

Obal se skládá z ekologických materiálů, které lze v komunálních sběrných dvorech odevzdat k recyklaci.

Záruka společnosti Kompernass Handels GmbH

Vážená zákaznice, vážený zákazníku,

na tento přístroj získáváte záruku v trvání 3 let od data zakoupení. V případě závad tohoto výrobku máte zákonná práva vůči prodejci výrobku. Tato zákonná práva nejsou omezena naší níže uvedenou zárukou.

Záruční podmínky

Záruční doba začíná plynout dnem nákupu. Dobře uschovejte originál pokladního lístku. Tento doklad je potřebný jako důkaz o koupi.

Pokud do tří let od data zakoupení tohoto výrobku dojde k vadě materiálu nebo výrobní závadě, pak Vám podle našeho uvážení výrobek zdarma opravíme nebo vyměníme. Předpokladem této záruky je, že bude během tříleté lhůty předložen vadný přístroj a doklad o koupi (pokladní lístek) a stručně se popíše v čem závada spočívá a kdy se vyskytla.

Vztahuje-li se na závadu naše záruka, obdržíte zpět buď opravený nebo nový produkt. Opravou nebo výměnou výrobku nezačne plynout nová záruční doba.

Záruční doba a zákonné nároky vyplývající ze závad

Záručním plněním se záruční doba neprodlužuje. To platí i pro vyměněné a opravené součásti. Poškození nebo vady vyskytující se případně již při nákupu se musí oznámit ihned po vybalení. Po uplynutí záruční doby podléhají veškeré opravy zpoplatnění.

Rozsah záruky

Přístroj byl vyroben pečlivě podle přísných směrnic kvality a před expedicí byl svědomitě vyzkoušen.

Záruka se vztahuje na materiálové nebo výrobní vady. Tato záruka se nevztahuje na součásti produktu, které jsou vystaveny normálnímu opotřebení, a proto je lze považovat za opotřebovatelné díly nebo za poškození křehkých součástí jako jsou např. spínače, akumulátory, formy na pečení nebo části, které jsou vyrobeny ze skla.

Tato záruka zaniká, pokud je výrobek poškozen, nebyl řádně používán nebo udržován. Pro zajištění správného používání výrobku se musí přesně dodržovat všechny pokyny uvedené v návodu k obsluze. Účelům použití a úkonům, které se v návodu k obsluze nedoporučují nebo se před nimi varuje, je třeba se bezpodmínečně vyhnout.

Výrobek je určen pouze pro soukromé účely a ne pro komerční použití. Při nesprávném a neodborném používání, při použití násilí a při zásazích, které nebyly provedeny našimi autorizovanými servisními provozovnami, záruční nároky zanikají.

Vyřízení v případě záruky

Pro zajištění rychlého Vaší žádosti postupujte podle následujících pokynů:

- Pro všechny dotazy mějte připraven pokladní lístek a číslo výrobku (např. IAN 12345) jako doklad o koupi.
- Číslo výrobku naleznete na typovém štítku, rytině, na titulní straně svého návodu (vlevo dole) nebo jako nálepku na zadní nebo spodní straně.
- Pokud by se měly vyskytovat funkční vady nebo jiné závady, kontaktujte nejprve níže uvedené servisní oddělení **telefonicky** nebo **e-mailem**.
- Výrobek, zaevidovaný jako vadný výrobek pak můžete při přiložení dokladu o nákupu (pokladní lístek) a při uvedení, v čem spočívá vada a kdy k ní došlo, poslat výrobek pro Vás bez poštovného na adresu, kterou Vám oznámí servis.

Na webových stránkách www.lidl-service.com si můžete stáhnout tyto a mnoho dalších příruček, videí o výrobku a software.

Servis

CZ **Servis Česko**
Tel.: 800143873
E-Mail: kompernass@lidl.cz

IAN 277091

Dovozce

Dbejte prosím na to, že následující adresa není adresou servisu. Kontaktujte nejprve uvedený servis.

KOMPERNASS HANDELS GMBH
BURGSTRASSE 21
44867 BOCHUM
GERMANY
www.kompernass.com

Obsah

Úvod 48

Používanie v súlade s určením 48

Rozsah dodávky 48

Popis prístroja 48

Technické údaje 49

Bezpečnostné upozornenia 49

Pred prvým použitím 52

Nabíjanie prístroja 52

Montáž a demontáž 52

Spojenie ručného dielu s tyčovou rukoväťou/uvoľnenie z rukoväti 52

Obsluha 53

Použitie ručného dielu s tyčovou rukoväťou 53

Použitie ručného dielu 53

Čistenie a ošetrovanie 53

Vyprázdnenie nádoby na nečistoty 54

Čistenie elektrického spotrebiča 54

Čistenie rotačnej kefy 54

Skladovanie 55

Odstraňovanie porúch 55

Likvidácia 55

Likvidácia prístroja 55

Likvidácia batérií/akumulátorov 56

Záruka spoločnosti Kompernass Handels GmbH 56

Servis 57

Dovozca 57

AKUMULÁTOROVÝ RUČNÝ A PODLAHOVÝ VYSÁVAČ

Úvod

Srdečne vám gratulujeme ku kúpe vášho nového prístroja.

Touto kúpou ste sa rozhodli pre vysokokvalitný výrobok. Návod na obsluhu je súčasťou tohto výrobku. Obsahuje dôležité upozornenia týkajúce sa bezpečnosti, používania a likvidácie. Pred používaním výrobku sa oboznámte so všetkými pokynmi na obsluhu a bezpečnostnými upozorneniami. Výrobok používajte iba podľa popisu a v uvedených oblastiach použitia. Pri postúpení výrobku tretej osobe jej s ním odovzdajte aj všetky podklady.

Používanie v súlade s určením

Tento prístroj slúži výlučne na vysávanie suchých povrchov, resp. na suché vysávanie. Je určený výlučne na používanie v súkromných domácnostiach. Nesmie sa používať na vysávanie ľudí ani zvierat. Akýkoľvek iný spôsob používania alebo zmeny prístroja sa považujú za používanie v rozpore s určením, s čím súvisia vážne nebezpečenstva úrazu. Výrobca neručí za škody, ktoré sú spôsobené nesprávnou obsluhou alebo používaním v rozpore s určením. Prístroj nie je určený na komerčné použitie.

Rozsah dodávky

Akumulátorový ručný a podlahový vysávač

Hubica s kefou

Dýza na čalúnenie

Štrbinová hubica

Teleskopická trubica s podlahovou hubicou

Držiak (s nabíjacou zástrčkou)

Nabíjačka

Návod na obsluhu

Ihneď po vybalení prekontrolujte úplnosť dodávky.

Popis prístroja

Obrázok A:

❶ Rukoväť ručného dielu
❷ Spínač zap./vyp.
❸ Kontrolka nabíjania
❹ Ručný diel
❺ Tlačidlá ⏏
❻ Prachový filter
❼ Hrubý filter
❽ Nádoba na nečistoty

Obrázok B:

❾ Spínač zap./vyp.
❿ Rukoväť
⓫ Odistenie „rukoväti“
⓬ Odistenie „ručného dielu“
⓭ Priehlbina pre ručný diel
⓮ Rotačná kefa
⓯ LED osvetlenie

Obrázok C:

⓰ Hubica s kefou
⓱ Štrbinová hubica
⓲ Dýza na čalúnenie
⓳ Nabíjačka
⓴ Konektor nabíjačky
㉑ Držiak hubice s kefou
㉒ Držiak štrbinovej hubice
㉓ Nabíjacia zásuvka
㉔ Držiak (s nabíjacou zásuvkou)

Technické údaje

Nabíjačka

Vstup: 100 – 240 V ~, 50/60 Hz, 300 mA max.

Výstup: 13,5 V ⎓ 500 mA

Typové označenie: SHSS 12 C2-1

Trieda ochrany: II / ⧈

Podlahová hubica

Menovitý výkon: 5 W

Trieda ochrany: III / ⟐

Vstupné napätie: 10,8 V ⎓ 1800 mAh

Prístroj

Vstupné napätie/vstupný prúd:
13,5 V ⎓ 500 mA

Menovitý výkon: 75 W

Trieda ochrany: III / ⟐

Akumulátory: Li-Ion (10,8 V) ⎓ 1800 mAh
Akumulátor: 3 články po 3,6 V

Prevádzková doba pri plnom nabití akumulátora (v závislosti od podlahovej krytiny): približne 15 min.

Čas nabíjania pri vybitom akumulátore: 5 – 6 hodín.

Bezpečnostné upozornenia

⚠ NEBEZPEČENSTVO ZÁSAHU ELEKTRICKÝM PRÚDOM!

- Nenabíjajte, resp. nepoužívajte tento prístroj v exteriéri.
- Nikdy nepoužívajte ručný vysávač, ak je poškodený kábel, zástrčka alebo kryt.
- Poškodenú elektrickú zástrčku alebo sieťový kábel nechajte ihneď vymeniť autorizovanému odbornému personálu, aby ste sa vyhli ohrozeniu bezpečnosti.
- Opravy zverte len špecializovanej opravovni. V žiadnom prípade nerozoberajte prístroj sami. Neodborné zásahy môžu spôsobiť úrazy.
- Pred zapnutím prístroja sa presvedčte, či napätie uvedené v technických údajoch prístroja zodpovedá sieťovému napätiu.
- Nedotýkajte sa sieťového adaptéra/nabíjačky alebo prístroja mokrými alebo vlhkými rukami.
- Nepoužívajte sieťový adaptér/nabíjačku s predlžovacím káblom, ale sieťový adaptér zastrčte priamo do zásuvky.

⚠ VAROVANIE! NEBEZPEČENSTVO PORANENIA!

- Nevymieňajte žiadne príslušenstvo, keď je prístroj v prevádzke.
- Nepoužívajte ručný vysávač na vysávanie vody alebo iných tekutín.
- Nepoužívajte ručný vysávač na vysávanie ostrých predmetov alebo sklenených črepín.
- Nikdy nevysávajte horiace zápalky, tlejúci popol alebo cigaretové ohorky.
- Nepoužívajte ručný vysávač na vysávanie chemických látok, kamenného prachu, sadry, cementu alebo podobných látok.
- Prístroj nie je vhodný na vysávanie horľavých a výbušných látok ani chemických alebo agresívnych tekutín.
- Prístroj vždy skladujte v uzavretých priestoroch. Aby sa zabránilo nehodám, prístroj po použití uschovávajte na suchom mieste.
- Pri extrémnych podmienkach môže dochádzať k úniku elektrolytu z akumulátorových článkov. Pri kontakte elektrolytu s pokožkou alebo očami je potrebné postihnuté miesto okamžite opláchnuť, príp. vypláchnuť čistou vodou. Vyhľadajte lekára.
- Tento prístroj môžu používať deti staršie ako 8 rokov, ako aj osoby so zníženými fyzickými, zmyslovými alebo mentálnymi schopnosťami alebo nedostatkom skúseností a vedomostí, ak sú pod dohľadom alebo boli o bezpečnom používaní spotrebiča poučené a pochopili z toho vyplývajúce nebezpečenstvá. Deti sa nesmú hrať s prístrojom. Deti nesmú vykonávať čistenie a používateľskú údržbu bez dohľadu.

⚠ VAROVANIE! NEBEZPEČENSTVO PORANENIA!

- Používajte iba také príslušenstvo, ktoré odporúča výrobca.
- Sieťový adaptér sa nesmie používať na iné účely.
- Ak chcete prístroj odpojiť od napájania elektrickým prúdom, vždy uchopte sieťovú zástrčku.
- Bezpodmienečne dbajte na to, aby ste neukladali ručný vysávač vedľa ohrievacích telies, sporákov alebo iných zohriatych prístrojov alebo plôch.
- Dbajte vždy na to, aby vetracie otvory zostali voľné. Blokovaná cirkulácia vzduchu môže viesť k prehriatiu a poškodeniu prístroja.
- Buďte zvlášť opatrní, keď používate ručný vysávač na schodoch.
- Tento výrobok obsahuje dobíjateľné akumulátory. Prístroj nehádžte do ohňa a nevystavujte ho vysokým teplotám. Hrozí nebezpečenstvo výbuchu!
- Pred čistením rotačnej kefy vždy vyberte ručný diel z tyčovej rukoväti, aby ste zabránili náhodnému spusteniu rotačnej kefy.

POZOR! VECNÉ ŠKODY!

- Nepoužívajte ručný vysávač bez nasadeného prachového filtra.
- Nepoužívajte túto nabíjačku na iný výrobok a neskúšajte nabíjať toto zariadenie pomocou inej nabíjačky. Používajte iba nabíjačku, ktorá bola dodaná spolu s týmto prístrojom.
- Nikdy nenabíjajte batérie, ktoré nie sú opätovne nabíjateľné!

Pred prvým použitím

UPOZORNENIE

► Prístroj sa dodáva s nenabitými akumulátormi. Pred prvým použitím prístroja musíte akumulátory nechať nabíjať 6 hodín.

- Odstráňte z prístroja všetok obalový materiál a ochrannú nálepku, najmä ochrannú nálepku na kontaktoch na zadnej strane ručného dielu ❹.
- Zastrčte držiak ㉔ do stojana tak, aby držiak ㉔ zaklapol.

Nabíjanie prístroja

UPOZORNENIE

► Pred začiatkom nabíjania sa uistite, či prístroj je vypnutý.

- Na nabitie prístroja zastrčte nabíjačku ⑲ do sieťovej zásuvky a zasuňte konektor ⑳ do nabíjacej zásuvky ㉓ na držiaku ㉔. Kábel veďte cez káblový kanál na nabíjacej zásuvke ㉓ tak, aby držiak ㉔ nestál na kábli.
- Postavte tyčovú rukoväť s nasadeným ručným dielom ❹ na držiak ㉔.
  Kontrolka nabíjania ❸ svieti na červeno.
  - U modelu v antracitovej / **zelenej farbe**:
    Keď je prístroj nabitý, kontrolka nabíjania ❸ svieti na zeleno
  - U modelu v antracitovej **červenej farbe**:
    Keď je prístroj nabitý, kontrolka nabíjania ❸ svieti oranžovo.

Montáž a demontáž

Spojenie ručného dielu s tyčovou rukoväťou/uvoľnenie z rukoväti

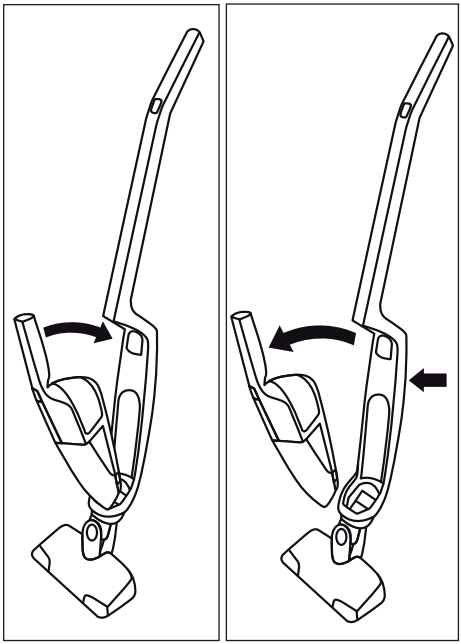

Obr. 1 Obr. 2

- Aby ste spojili ručný diel ❹ s tyčovou rukoväťou, zasuňte hrot ručného dielu ❹ do výrezu v priehlbine pre ručný diel ⑬.
- Potom zatlačte rukoväť ❶ ručného dielu ❹ do tyčovej rukoväti tak, aby ručný diel ❹ zaklapol a pevne držal (Obr. 1).
- Na uvoľnenie ručného dielu ❹ z tyčovej rukoväti, stlačte odistenie „ručného dielu“ ⑫.
- Vytiahnite ručný diel ❹ smerom hore/dopredu z priehlbiny pre ručný diel ⑬ (Obr. 2).

Obsluha

POZOR! VECNÉ ŠKODY!

- Sací otvor musí byť vždy voľný a nesmie byť zapchatý. Upchatie vedie k prehriatiu a poškodeniu motora.
- Podlahovou hubicou nevysávajte koberce s vysokým vlasom. Rotačná kefa ⓮ sa zapletie do koberca a zablokuje!

UPOZORNENIE

- Dbajte na to, aby bol prachový filter ❻ a hrubý filter ❼ vložený vždy pred používaním prístroja.
- Len čo sací výkon výrazne klesne, pripojte prístroj znovu na nabíjačku ⓳.

Použitie ručného dielu s tyčovou rukoväťou

1) Ručný diel ❹ nasaďte do priehlbiny pre ručný diel ⓭ podľa popisu v kapitole „Montáž/demontáž".
2) Rukoväť ❿ rozložte stlačením odistenia „rukoväti" ⓫ a zároveň ťahajte rukoväť ❿ smerom nahor.
3) Prístroj zapnite spínačom zap./vyp. ❾. LED osvetlenie ⓯ na podlahovej hubici svieti a rotačná kefa ⓮ sa točí.
4) Podlahovou hubicou prechádzajte cez miesta, ktoré chcete vysávať. Rukoväť ❿ pritom držte tak, aby sa podlahová hubica posúvala po podlahe rovno.
5) Na ukončenie vysávania stlačte spínač zap./vyp. ❾. Rotačná kefa ⓮ sa zastaví a LED osvetlenie ⓯ zhasne.

Použitie ručného dielu

1) Ručný diel ❹ uvoľnite z priehlbiny pre ručný diel ⓭ podľa popisu v kapitole „Montáž/demontáž".
2) V prípade potreby nasaďte štrbinovú hubicu ⓱, kefový nadstavec ⓰ alebo dýzu na čalúnenie ⓲.
3) Stlačte spínač zap./vyp. ❷ a vysajte požadované miesta.
4) Na ukončenie vysávania stlačte ešte raz spínač zap./vyp. ❷.

Čistenie a ošetrovanie

⚠ VAROVANIE! NEBEZPEČENSTVO PORANENIA!

- Nabíjačku ⓳ vždy vytiahnite zo sieťovej zásuvky a konektor ⓴ vyberte z nabíjacej zásuvky ㉓ na držiaku ㉔ predtým, ako držiak ㉔ vyčistíte.
- Ručný diel ❹ vždy vyberte z priehlbiny pre ručný diel ⓭ na rukoväti predtým, ako ručný diel ❹, rukoväť alebo rotačnú kefu ⓮ vyčistíte.

Aby bolo vysávanie čo najúčinnejšie, po každom použití vyprázdnite nádobu na nečistoty ❽ a vyčistite prachový filter ❻.

POZOR! VECNÉ ŠKODY!

- Nepoužívajte žiadne abrazívne alebo agresívne čistiace prostriedky. Mohli by poškodiť povrch!

UPOZORNENIE

- LED osvetlenie ⓯ si nevyžaduje údržbu. Svetelné LED diódy sa nedajú vymeniť!

Vyprázdnenie nádoby na nečistoty

1) Aby ste mohli nádobu na nečistoty ❽ otvoriť, vyberte ručný diel ❹ z priehlbiny pre ručný diel ⓭.
2) Stlačte súčasne obidve tlačidlá ⏏ ❺ a zároveň ťahajte nádobu na nečistoty ❽ smerom nahor. Teraz ju môžete vybrať smerom nahor/dopredu.
3) Vyberte prachový filter ❻ tak, že ho vytiahnete prstami. Prachový filter ❻ opláchnite čistou vodou a nechajte ho voľne vysušiť. Na vysušenie prachového filtra ❻ nepoužívajte horúci vzduch.
4) Potom vyberte hrubý filter ❼ tak, že ho tiež vytiahnete von.

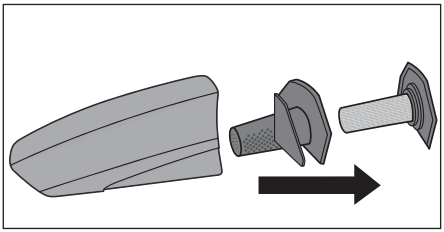

Obr. 3

5) Vyprázdnite nádobu na nečistoty ❽.
6) Znovu nasaďte najprv hrubý filter ❼ a potom suchý prachový filter ❻.
7) Znovu nasaďte nádobu na nečistoty ❽ tak, že aretáciu zasuniete najprv do výrezu na ručnom diele ❹ a potom silno zatlačíte prednú časť nádoby na nečistoty ❽ smerom nadol tak, že nádoba na nečistoty ❽ zaklapne a pevne drží.

Čistenie elektrického spotrebiča

Spotrebič utierajte vlhkou handrou. Pri odolných nečistotách naneste na navlhčenú utierku niekoľko kvapiek jemného čistiaceho prostriedku. Dbajte nato, aby bol prístroj pred opätovným použitím znovu úplne suchý.

Čistenie rotačnej kefy

Na rotačnej kefe ⓮ sa môžu časom zachytiť nečistoty, ako napr. vlasy. Aby ste tieto nečistoty odstránili, môžete rotačnú kefu ⓮ vymontovať (Obr. 4).

1) Otočte podlahovú hubicu.
2) Posuňte zaistenie na kryte smerom dozadu tak, aby ste mohli kryt odstrániť.
3) Vyberte rotačnú kefu ⓮.
4) Na opätovné nasadenie rotačnej kefy ⓮ nasuňte najprv široký koniec na hnací hriadeľ tak, aby sa tam rotačná kefa ⓮ zahákla.
5) Potom posúvajte druhý koniec do upevnenia tak, aby bola rotačná kefa ⓮ osadená v podlahovej hubici rovno.
6) Kryt znovu nasaďte a zablokujte ho.

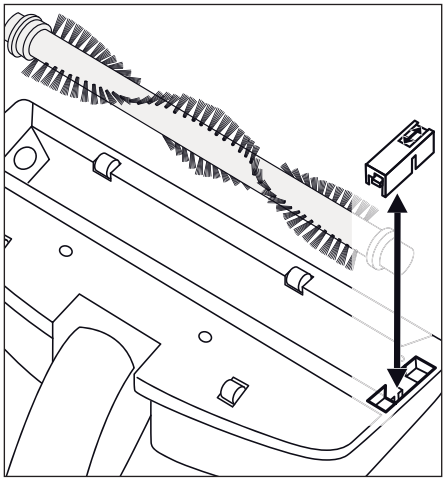

Obr. 4

Skladovanie

- Keď prístroj nepoužívate, postavte ho na držiak ㉔.
- Štrbinovú hubicu ⑰ a hubicu s kefou ⑯ môžete pripevniť na zadnú stranu držiaka ㉔ na držiak hubice s kefou ㉑ a držiak štrbinovej hubice ㉒.
  - Zastrčte najskôr štrbinovú hubicu ⑰ do držiaka štrbinovej hubice ㉒ tak, aby sací otvor ukazoval smerom k držiaku ㉔.
  - Potom zastrčte hubicu s kefou ⑯ do držiaka hubice s kefou ㉑ tak, aby táto prekrývala koniec štrbinovej hubice ⑰ (obr. 5 a 6).

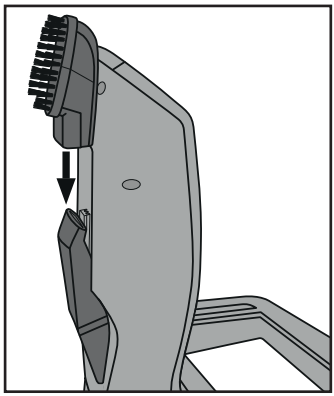

Obr. 5

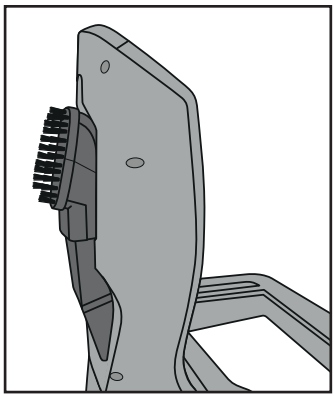

Obr. 6

- Prístroj uskladnite na suchom a bezprašnom mieste.

Odstraňovanie porúch

Prístroj nefunguje.

- Akumulátor nie je nabitý.
  - ♦ Prístroj pripojte na nabíjačku ⑲.
- Prístroj je poškodený.
  - ♦ Obráťte sa na zákaznícky servis.

Prístroj funguje, ale takmer nevysáva nečistoty.

- Akumulátor nie je dostatočne nabitý.
  - ♦ Prístroj pripojte na nabíjačku ⑲.
- Nádoba na nečistoty ❽ je plná.
  - ♦ Vyprázdnite nádobu na nečistoty ❽.
- Prachový filter ❻ je upchatý.
  - ♦ Vyčistite prachový filter ❻.

Prístroj sa nenabíja.

- Nabíjačka ⑲ nie je správne zapojená v zásuvke/elektrickej zástrčke.
  - ♦ Skontrolujte prípojky nabíjačky ⑲.
- Nabíjačka ⑲ je poškodená.
  - ♦ Obráťte sa na zákaznícky servis.

Likvidácia

Likvidácia prístroja

Prístroj v žiadnom prípade nevyhadzujte do bežného komunálneho odpadu. Na tento výrobok sa vzťahuje európska smernica č. 2012/19/EU.

Prístroj likvidujte odovzdaním v autorizovanej prevádzke na likvidáciu odpadov alebo vo vašej komunálnej zberni odpadov. Dodržiavajte pritom aktuálne platné predpisy. V prípade pochybností kontaktujte vašu zberňu odpadov.

Likvidácia batérií/akumulátorov

Batérie/akumulátory nesmiete likvidovať spolu s komunálnym odpadom.

Každý spotrebiteľ je zo zákona povinný odovzdať batérie/akumulátory v zbernom stredisku v obci, mestskej štvrti alebo v obchode.

Táto povinnosť má prispieť k ekologickej likvidácii batérií a akumulátorov Batérie a akumulátory odovzdajte len vo vybitom stave.

POZOR! VECNÉ ŠKODY!

► Po rozobratí prístroja a likvidácii akumulátorov je prístroj neopraviteľne poškodený!

1) Pred demontážou akumulátora ho úplne vybite.
2) Vyberte nádobu na nečistoty ❽.
3) Uvoľnite 5 skrutiek na zadnej strane ručného dielu ❹ a rozoberte obidve polovice telesa.
4) Vytiahnite motor z polovice telesa.
5) Uvoľnite obidve skrutky na plastovom držiaku, ktorý drží modrý akumulátor a vyberte ho.
6) Postupne kliešťami prestrihnite vodiče vedúce do modrého akumulátora. Dávajte pozor, aby holé konce vodičov neskratovali s kovovými časťami klieští.
7) Vyberte akumulátor a ekologicky ho zlikvidujte.

Obal sa skladá z ekologických materiálov, ktoré môžete likvidovať v miestnych recyklačných zberniach odpadov.

Záruka spoločnosti Kompernass Handels GmbH

Vážená zákazníčka, vážený zákazník,

na tento prístroj máte záruku 3 roky od dátumu zakúpenia. V prípade nedostatkov tohto výrobku máte práva vyplývajúce zo zákona voči predajcovi tohto výrobku. Tieto Vaše práva vyplývajúce zo zákona nie sú obmedzené našou zárukou, uvedenou nižšie.

Záručné podmienky

Záručná doba začína plynúť dátumom nákupu. Prosím, uschovajte si originálny pokladničný blok. Tento doklad slúži ako doklad o zakúpení.

Ak v priebehu troch rokov od dátumu zakúpenia tohto výrobku dôjde k chybe materiálu alebo výrobnej chybe, výrobok Vám podľa nášho uváženia bezplatne opravíme alebo vymeníme. Podmienkou tohto záručného plnenia je, že počas trojročnej lehoty sa poškodený prístroj a doklad o zakúpení (pokladničný blok) predložia so stručným popisom, v čom spočíva chyba prístroja a kedy k nej došlo.

Ak je chyba pokrytá našou zárukou, zašleme Vám späť opravený alebo nový výrobok. Opravou alebo výmenou výrobku nezačína plynúť žiadna nová záručná doba.

Záručná doba a zákonné nároky na odstránenie chýb

Záručná doba sa záručným plnením nepredĺži. To platí aj pre vymenené a opravené diely. Poškodenia a chyby zistené prípadne už pri kúpe, sa musia hlásiť okamžite po vybalení. Po uplynutí záručnej doby podliehajú prípadné opravy poplatku.

Rozsah záruky

Prístroj bol starostlivo vyrobený v súlade s prísnymi smernicami kvality a pred dodaním bol svedomito preskúšaný.

Záručné plnenie sa vzťahuje na chyby materiálu a výrobné chyby. Táto záruka sa nevzťahuje na časti výrobku, ktoré sú vystavené bežnému opotrebovaniu, a preto ich možno pokladať za opotrebované diely alebo za poškodenia krehkých dielov, ako sú napríklad spínače, akumulátory, formy na pečenie alebo diely vyrobené zo skla.

Táto záruka zaniká v prípade poškodenia výrobku neodborným používaním alebo neodbornou údržbou. Na správne používanie výrobku sa musia presne dodržiavať všetky pokyny, uvedené v návode na obsluhu. Bezpodmienečne sa musí zabrániť použitiu alebo úkonom, ktoré sa v návode na obsluhu neodporúčajú alebo pred ktorými sa varuje.

Výrobok je určený len na súkromné použitie a nie na priemyselné používanie Záruka zaniká pri nesprávnom a neodbornom zaobchádzaní, pri použití násilia a pri zásahoch, ktoré neboli vykonané naším autorizovaným servisom.

Vybavenie v prípade záruky

Na zaručenie rýchleho vybavenia Vašej žiadosti postupujte podľa nasledujúcich pokynov:

- Na všetky otázky majte pripravený pokladničný doklad a číslo výrobku (napr. IAN 12345) ako doklad o nákupe.
- Číslo výrobku nájdete na výrobnom štítku, gravúre, na titulnej stránke Vášho návodu na obsluhu (dole vľavo) alebo ako nálepku na zadnej alebo spodnej strane.
- Ak dôjde k funkčným poruchám alebo iným nedostatkom, kontaktujte najprv nižšie uvedené servisné oddelenie **telefonicky** alebo **e-mailom**.
- Výrobok, zaevidovaný ako poruchový, môžete potom spolu s dokladom o nákupe (pokladničný blok) a uvedením popisu chyby a dátumu, kedy k nej došlo, bezplatne odoslať na adresu servisného strediska, ktorá Vám bude oznámená.

Na webových stránkach www.lidl-service.com si môžete stiahnuť tieto a mnoho ďalších príručok, videá o výrobkoch a softvéry.

Servis

SK **Servis Slovensko**
Tel. 0850 232001
E-Mail: kompernass@lidl.sk

IAN 277091

Dovozca

Majte na pamäti, že nižšie uvedená adresa nie je adresou servisného strediska. Najprv kontaktujte uvedené servisné stredisko.

KOMPERNASS HANDELS GMBH
BURGSTRASSE 21
44867 BOCHUM
GERMANY
www.kompernass.com

Inhaltsverzeichnis

Einleitung 60

Bestimmungsgemäßer Gebrauch 60

Lieferumfang 60

Gerätebeschreibung 60

Technische Daten 61

Sicherheitshinweise 61

Vor dem ersten Gebrauch 64

Gerät aufladen 64

Montage/Demontage 64

Handteil mit Stiel verbinden / vom Stiel lösen 64

Bedienen 65

Handteil mit Stiel verwenden 65

Handteil verwenden 65

Reinigung und Pflege 65

Schmutzbehälter leeren 66

Gerät reinigen 66

Bürstenrolle reinigen 66

Lagerung 67

Fehlerbehebung 67

Entsorgung 67

Gerät entsorgen 67

Batterien/Akkus entsorgen 68

Garantie der Kompernaß Handels GmbH 68

Service 69

Importeur 69

AKKU-HAND- UND -BODEN-STAUBSAUGER

Einleitung

Herzlichen Glückwunsch zum Kauf Ihres neuen Gerätes.

Sie haben sich damit für ein hochwertiges Produkt entschieden. Die Bedienungsanleitung ist Bestandteil dieses Produkts. Sie enthält wichtige Hinweise für Sicherheit, Gebrauch und Entsorgung. Machen Sie sich vor der Benutzung des Produkts mit allen Bedien- und Sicherheitshinweisen vertraut. Benutzen Sie das Produkt nur wie beschrieben und für die angegebenen Einsatzbereiche. Händigen Sie alle Unterlagen bei Weitergabe des Produkts an Dritte mit aus.

Bestimmungsgemäßer Gebrauch

Dieses Gerät dient ausschließlich dem Saugen von trockenen Oberflächen bzw. trockenem Sauggut. Dieses Gerät ist ausschließlich für die Benutzung in privaten Haushalten bestimmt. Das Gerät darf nicht dazu verwendet werden Menschen oder Tiere abzusaugen. Jede andere Verwendung oder Veränderung des Gerätes gilt als nicht bestimmungsgemäß und birgt erhebliche Unfallgefahren. Der Hersteller haftet nicht für Schäden, die durch nicht bestimmungsgemäßen Gebrauch oder falsche Bedienung verursacht werden. Das Gerät ist nicht für den gewerblichen Gebrauch bestimmt.

Lieferumfang

Akku-Hand- und -Bodenstaubsauger

Bürstenaufsatz

Polsterdüse

Fugendüse

Verlängerungsstiel mit Bodendüse

Halterung (mit Ladebuchse)

Ladegerät

Bedienungsanleitung

Kontrollieren Sie direkt nach dem Auspacken den Lieferumfang auf Vollständigkeit.

Gerätebeschreibung

Abbildung A:

❶ Griff Handteil
❷ Ein-/Aus-Schalter
❸ Ladekontrollleuchte
❹ Handteil
❺ Tasten ⏏
❻ Staubfilter
❼ Grobfilter
❽ Schmutzbehälter

Abbildung B:

❾ Ein-/Aus-Schalter
❿ Griff
⓫ Entriegelung „Griff“
⓬ Entriegelung „Handteil“
⓭ Handteilmulde
⓮ Bürstenrolle
⓯ LED - Beleuchtung

Abbildung C:

⓰ Bürstenaufsatz
⓱ Fugendüse
⓲ Polsterdüse
⓳ Ladegerät
⓴ Hohlstecker Ladegerät
㉑ Halterung Bürstenaufsatz
㉒ Halterung Fugendüse
㉓ Ladebuchse
㉔ Halterung (mit Ladebuchse)

Technische Daten

Ladegerät

Eingang: 100 - 240 V ~, 50 / 60 Hz,
300 mA max.

Ausgang: 13,5 V ⎓ 500 mA

Typenbezeichnung: SHSS 12 C2-1

Schutzklasse: II / ⧈

Bodendüse

Nennleistung: 5 W

Schutzklasse: III / ⟐

Eingangsspannung: 10,8 V ⎓ 1800 mAh

Gerät

Eingangsspannung/-strom: 13,5 V ⎓ 500 mA

Nennleistung: 75 W

Schutzklasse: III / ⟐

Akkus: Li-Ion (10,8 V) ⎓ 1800 mAh
Akku-Pack: 3 Zellen zu je 3,6 V

Betriebszeit bei voller Akkuladung
(abhängig vom Bodenbelag): ca. 15 Min

Ladezeit bei leerem Akku: 5 - 6 Std.

Sicherheitshinweise

⚠ GEFAHR - ELEKTRISCHER SCHLAG!

- Laden bzw. verwenden Sie dieses Gerät nicht im Freien.
- Den Handstaubsauger niemals gebrauchen, wenn Kabel, Stecker oder Gehäuse beschädigt sind.
- Lassen Sie beschädigte Netzstecker oder Netzkabel sofort von autorisiertem Fachpersonal austauschen, um Gefährdungen zu vermeiden.
- Lassen Sie Reparaturen nur von einer Fachwerkstatt durchführen. Öffnen Sie unter keinen Umständen selbst das Gerät. Eingriffe, die nicht durch einen Fachbetrieb vorgenommen wurden, können zu Verletzungen führen.
- Überzeugen Sie sich vor dem Laden des Gerätes, dass die in den technischen Daten des Netzteils/Ladegeräts verzeichnete Spannung der Netzspannung entspricht.
- Fassen Sie das Netzteil/Ladegerät oder das Gerät nicht mit nassen oder feuchten Händen an.
- Verwenden Sie das Netzteil/Ladegerät nicht mit einem Verlängerungskabel, sondern verbinden Sie das Netzteil direkt mit einer Steckdose.

⚠ WARNUNG! VERLETZUNGSGEFAHR!

- Wechseln Sie keine Zubehörteile aus, wenn das Gerät in Betrieb ist.
- Benutzen Sie den Handstaubsauger nicht zum Aufsaugen von Wasser oder anderen Flüssigkeiten.
- Benutzen Sie den Handstaubsauger nicht zum Aufsaugen von spitzen Gegenständen oder Glasscherben.
- Niemals brennende Streichhölzer, glimmende Asche oder Zigarettenstummel aufsaugen.
- Gebrauchen Sie den Handstaubsauger nicht zum Aufsaugen von chemischen Produkten, Steinstaub, Gips, Zement, oder anderen ähnlichen Partikeln.
- Das Gerät ist nicht für entflammbare und explosive Stoffe oder chemische und aggressive Flüssigkeiten geeignet.
- Lagern Sie das Gerät immer in geschlossenen Räumen. Um Unfälle zu verhindern, bewahren Sie das Gerät nach Gebrauch an einem trockenen Ort auf.
- Unter extremen Bedingungen können Leckagen an den Akkuzellen auftreten. Bei Kontakt der Flüssigkeit mit Haut oder Augen ist die betreffende Stelle sofort mit sauberem Wasser aus- bzw. abzuspülen. Suchen Sie einen Arzt auf.
- Dieses Gerät kann von Kindern ab 8 Jahren und darüber sowie von Personen mit verringerten physischen, sensorischen oder mentalen Fähigkeiten oder Mangel an Erfahrung und Wissen benutzt werden, wenn sie beaufsichtigt oder bezüglich des sicheren Gebrauchs des Gerätes unterwiesen wurden und die daraus resultierenden Gefahren verstehen. Kinder dürfen nicht mit dem Gerät spielen. Reinigung und Benutzer-Wartung dürfen nicht von Kindern ohne Beaufsichtigung durchgeführt werden.

⚠ WARNUNG! VERLETZUNGSGEFAHR!

- Verwenden Sie nur Zubehörteile, die vom Hersteller empfohlen werden.
- Das Netzteil darf nicht für andere Zwecke benutzt werden.
- Fassen Sie immer den Netzstecker an, um das Gerät von der Stromversorgung zu trennen.
- Achten Sie unbedingt darauf, dass Sie den Handstaubsauger nicht neben Heizkörpern, Backöfen oder anderen erhitzten Geräten oder Flächen abstellen.
- Achten Sie immer darauf, dass die Lüftungsschlitze frei sind. Ein blockierter Luftkreislauf kann zur Überhitzung und Beschädigung des Gerätes führen.
- Üben Sie besondere Sorgfalt aus, wenn Sie den Handstaubsauger auf Treppen benutzen. Sturzgefahr!
- Dieses Produkt enthält wiederaufladbare Akkus. Werfen Sie das Gerät nicht ins Feuer und setzen Sie es nicht hohen Temperaturen aus. Es besteht Explosionsgefahr!
- Nehmen Sie vor dem Reinigen der Bürstenrolle immer das Handteil aus dem Stiel, um versehentliches Starten der Bürstenrolle zu vermeiden.

ACHTUNG! SACHSCHADEN!

- Benutzen Sie den Handstaubsauger nicht ohne eingesetzten Staubfilter.
- Benutzen Sie das Ladegerät nicht für ein anderes Produkt und versuchen Sie nicht, dieses Gerät mittels eines anderen Ladegerätes aufzuladen. Verwenden Sie nur das mit diesem Gerät gelieferte Ladegerät.
- Laden Sie niemals nicht wiederaufladbare Batterien auf!

Vor dem ersten Gebrauch

HINWEIS

► Das Gerät wird mit nicht geladenen Akkus geliefert. Vor dem ersten Gebrauch des Gerätes sind die Akkus zunächst für 6 Stunden zu laden.

- Entfernen Sie alle Verpackungsmaterialien und Schutzaufkleber vom Gerät, insbesonders den Schutzaufkleber an den Kontakten auf der Rückseite des Handteils ❹.
- Stecken Sie die Halterung ㉔ auf den Ständer, so dass die Halterung ㉔ einrastet.

Gerät aufladen

HINWEIS

► Vergewissern Sie sich, dass das Gerät ausgeschaltet ist, bevor Sie mit dem Laden beginnen.

- Um das Gerät aufzuladen, verbinden Sie das Ladegerät ⑲ mit einer Netzsteckdose und stecken Sie den Hohlstecker ⑳ in die Ladebuchse ㉓ an der Halterung ㉔. Führen Sie das Kabel durch den Kabelkanal an der Ladebuchse ㉓, so dass die Halterung ㉔ nicht auf dem Kabel steht.
- Stellen Sie den Stiel mit eingesetztem Handteil ❹ auf die Halterung ㉔.
  Die Ladekontrollleuchte ❸ leuchtet rot.
  - Bei dem Modell in der Farbe **Anthrazit / Grün:**
    Wenn das Gerät aufgeladen ist, leuchtet die Ladekontrollleuchte ❸ grün.
  - Bei dem Modell in der Farbe **Anthrazit / Rot:**
    Wenn das Gerät aufgeladen ist, leuchtet die Ladekontrollleuchte ❸ orange.

Montage/Demontage

Handteil mit Stiel verbinden / vom Stiel lösen

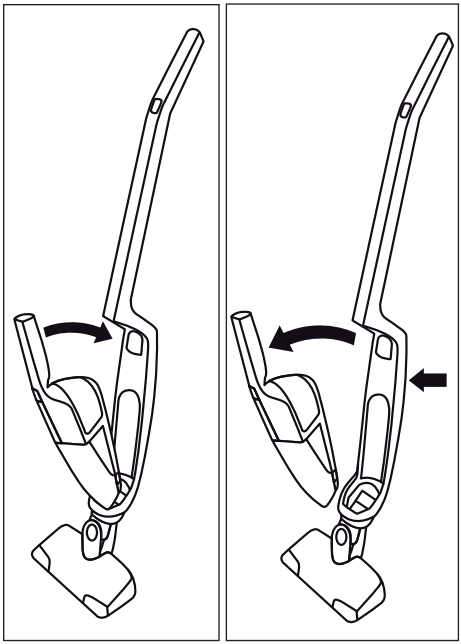

Abb. 1 Abb. 2

- Um das Handteil ❹ mit dem Stiel zu verbinden, schieben Sie die Spitze des Handteils ❹ in die Aussparung der Handteilmulde ⑬.
- Drücken Sie dann den Griff ❶ des Handteils ❹ in den Stiel, so dass das Handteil ❹ einrastet und fest sitzt (Abb.1).
- Um das Handteil ❹ vom Stiel zu lösen, drücken Sie die Entriegelung „Handteil“ ⑫.
- Ziehen Sie das Handteil ❹ nach oben/vorne aus der Handteilmulde ⑬ (Abb.2).

Bedienen

ACHTUNG! SACHSCHADEN!

- ► Die Saugöffnung muss jederzeit frei und darf nicht verstopft sein. Verstopfungen führen zu Überhitzung und Beschädigung des Motors.
- ► Saugen Sie keine hochflorigen Teppiche mit der Bodendüse. Die Bürstenrolle ⓮ verfängt sich im Teppich und blockiert!

HINWEIS

- ► Achten Sie darauf, dass der Staubfilter ❻ und der Grobfilter ❼ immer eingesetzt sind, bevor Sie das Gerät verwenden.
- ► Sobald die Saugleistung spürbar nachlässt, verbinden Sie das Gerät wieder mit dem Ladegerät ⓳.

Handteil mit Stiel verwenden

1) Setzen Sie das Handteil ❹ in die Handteilmulde ⓭ wie im Kapitel „Montage/Demontage“ beschrieben.
2) Klappen Sie den Griff ❿ aus, indem Sie die Entriegelung „Griff“ ⓫ drücken und gleichzeitig den Griff ❿ nach oben ziehen.
3) Schalten Sie das Gerät am Ein-/Aus-Schalter ❾ ein. Die LED -Beleuchtung ⓯ an der Bodendüse leuchtet und die Bürstenrolle ⓮ dreht sich.
4) Fahren Sie mit der Bodendüse über die zu saugenden Stellen. Halten Sie den Griff ❿ dabei so, dass die Bodendüse plan über den Boden gleitet.
5) Drücken Sie den Ein-/Aus-Schalter ❾, wenn Sie das Saugen beenden wollen. Die Bürstenrolle ⓮ stoppt und die LED - Beleuchtung ⓯ erlischt.

Handteil verwenden

1) Lösen Sie das Handteil ❹ aus der Handteilmulde ⓭ wie im Kapitel „Montage/Demontage“ beschrieben.
2) Setzen Sie, wenn gewünscht, die Fugendüse ⓱, den Bürstenaufsatz ⓰ oder die Polsterdüse ⓲ auf.
3) Drücken Sie den Ein-/Aus-Schalter ❷ und saugen Sie die gewünschten Stellen.
4) Wenn Sie das Saugen beenden wollen, drücken Sie noch einmal den Ein-/Aus-Schalter ❷.

Reinigung und Pflege

⚠ WARNUNG! VERLETZUNGSGEFAHR!

- ► Ziehen Sie immer das Ladegerät ⓳ aus der Netzsteckdose und lösen Sie den Hohlstecker ⓴ aus der Ladebuchse ㉓ an der Halterung ㉔, bevor Sie die Halterung ㉔ reinigen.
- ► Nehmen Sie das Handteil ❹ immer aus der Handteilmulde ⓭ am Stiel, bevor Sie das Handteil ❹, den Stiel oder die Bürstenrolle ⓮ reinigen.

Um beste Ergebnisse zu erzielen, leeren Sie den Schmutzbehälter ❽ und reinigen Sie den Staubfilter ❻ nach jedem Gebrauch.

ACHTUNG! SACHSCHADEN!

- ► Verwenden Sie keine scheuernden oder aggressiven Reinigungsmittel. Diese können die Oberfläche beschädigen!

HINWEIS

- ► Die LED - Beleuchtung ⓯ ist wartungsfrei. Die LEDs können nicht ausgewechselt werden!

Schmutzbehälter leeren

1) Um den Schmutzbehälter ❽ zu öffnen, nehmen Sie das Handteil ❹ aus der Handteilmulde ⓭.
2) Drücken Sie gleichzeitig die beiden Tasten ⏏ ❺ und ziehen Sie gleichzeitig den Schmutzbehälter ❽ nach oben.
   Sie können diesen nun nach oben/vorne abheben.
3) Entnehmen Sie den Staubfilter ❻, indem Sie ihn mit den Fingern herausziehen. Spülen Sie den Staubfilter ❻ in klarem Wasser aus und lassen Sie ihn an der Luft trocknen. Benutzen Sie keine heiße Luft, um den Staubfilter ❻ zu trocknen.
4) Entnehmen Sie dann den Grobfilter ❼, indem Sie auch diesen herausziehen.

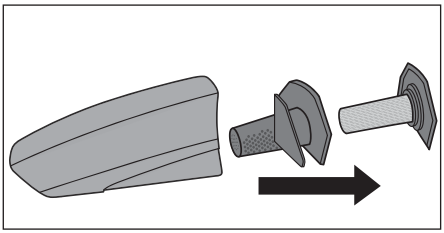

Abb. 3

5) Entleeren Sie den Schmutzbehälter ❽.
6) Setzen Sie erst den Grobfilter ❼ und dann den trockenen Staubfilter ❻ wieder ein.
7) Setzen Sie den Schmutzbehälter ❽ wieder ein, indem Sie die Arretierung zuerst in die Aussparung am Handteil ❹ schieben und dann den vorderen Teil des Schmutzbehälters ❽ kräftig herunter drücken, so dass der Schmutzbehälter ❽ einrastet und fest sitzt.

Gerät reinigen

Wischen Sie das Gerät mit einem feuchten Tuch ab. Bei hartnäckigen Verschmutzungen geben Sie ein mildes Spülmittel auf das Tuch. Achten Sie darauf, dass das Gerät vor der erneuten Benutzung wieder vollständig trocken ist.

Bürstenrolle reinigen

An der Bürstenrolle ⓮ kann sich mit der Zeit Schmutz, wie z.B. Haare, festsetzen. Um diesen Schmutz zu entfernen können Sie die Bürstenrolle ⓮ ausbauen (Abb. 4).

1) Drehen Sie die Bodendüse um.
2) Schieben Sie die Verriegelung an der Abdeckplatte nach hinten, so dass Sie die Abdeckplatte abnehmen können.
3) Heben Sie die Bürstenrolle ⓮ raus.
4) Um die Bürstenrolle ⓮ wieder einzusetzen, schieben Sie zuerst das breite Ende auf die Antriebswelle, so dass die Bürstenrolle ⓮ dort eingehakt ist.
5) Dann schieben Sie das andere Ende in die Aufnahme, so dass die Bürstenrolle ⓮ grade in der Bodendüse liegt.
6) Setzen Sie die Abdeckplatte wieder auf und verriegeln Sie sie.

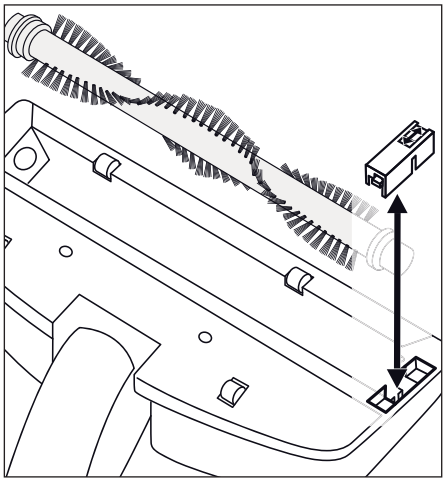

Abb. 4

Lagerung

- Wenn Sie das Gerät nicht benutzen, stellen Sie es auf die Halterung ㉔.
- Die Fugendüse ⑰ und den Bürstenaufsatz ⑯ können Sie auf die Rückseite der Halterung ㉔ auf die Halterung Bürstenaufsatz ㉑ und die Halterung Fugendüse ㉒ stecken:
  - Stecken Sie zuerst die Fugendüse ⑰ so auf die Halterung Fugendüse ㉒, dass die Saugöffnung zur Halterung ㉔ weist.
  - Stecken Sie dann den Bürstenaufsatz ⑯ so auf die Halterung Bürstenaufsatz ㉑, dass diese das Ende der Fugendüse ⑰ mit überdeckt (Abb. 5 und 6).

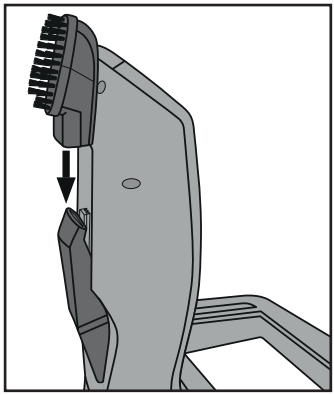

Abb. 5

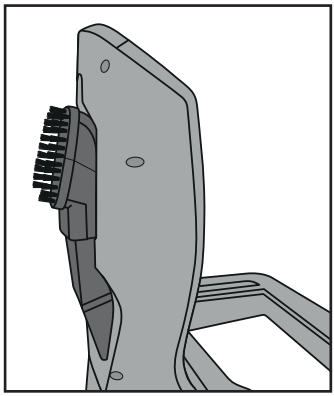

Abb. 6

- Bewahren Sie das Gerät an einem staubfreien und trockenen Ort auf.

Fehlerbehebung

Das Gerät funktioniert nicht.

- Der Akku ist nicht aufgeladen.
  - ♦ Verbinden Sie das Gerät mit dem Ladegerät ⑲.
- Das Gerät ist defekt.
  - ♦ Wenden Sie sich an den Kundendienst.

Das Gerät läuft, saugt aber kaum den Schmutz auf.

- Der Akku ist nicht ausreichend geladen.
  - ♦ Verbinden Sie das Gerät mit dem Ladegerät ⑲.
- Der Schmutzbehälter ❽ ist voll.
  - ♦ Leeren Sie den Schmutzbehälter ❽.
- Der Staubfilter ❻ ist verstopft.
  - ♦ Reinigen Sie den Staubfilter ❻.

Das Gerät lädt sich nicht auf.

- Das Ladegerät ⑲ steckt nicht korrekt in der Buchse/dem Netzstecker.
  - ♦ Kontrollieren Sie die Anschlüsse des Ladegerätes ⑲.
- Das Ladegerät ⑲ ist defekt.
  - ♦ Wenden Sie sich an den Kundendienst.

Entsorgung

Gerät entsorgen

Werfen Sie das Gerät keinesfalls in den normalen Hausmüll. Dieses Produkt unterliegt der europäischen Richtlinie 2012/19/EU.

Entsorgen Sie das Gerät über einen zugelassenen Entsorgungsbetrieb oder über Ihre kommunale Entsorgungseinrichtung. Beachten Sie die aktuell geltenden Vorschriften. Setzen Sie sich im Zweifelsfall mit Ihrer Entsorgungseinrichtung in Verbindung.

Batterien/Akkus entsorgen

Batterien/Akkus dürfen nicht im Hausmüll entsorgt werden.

Jeder Verbraucher ist gesetzlich verpflichtet, Batterien/Akkus bei einer Sammelstelle seiner Gemeinde/seines Stadtteils oder im Handel abzugeben.

Diese Verpflichtung dient dazu, dass Batterien/Akkus einer umweltschonenden Entsorgung zugeführt werden können. Geben Sie Batterien/Akkus nur im entladenen Zustand zurück.

ACHTUNG! SACHSCHADEN!

► Wenn Sie das Gerät öffnen und die Akkus entsorgen ist das Gerät irreparabel beschädigt!

1) Entladen Sie den Akku vollständig, bevor Sie mit dem Ausbau des Akkus beginnen.
2) Nehmen Sie den Schmutzbehälter ❽ ab.
3) Lösen Sie die 5 Schrauben auf der Rückseite des Handteils ❹ und nehmen Sie die beiden Gehäusehälften auseinander.
4) Ziehen Sie den Motor aus der Gehäusehälfte.
5) Lösen Sie die beiden Schrauben an der Plastikhalterung, die den blauen Akku hält und entnehmen Sie die Plastikhalterung.
6) Knipsen Sie mit einer Zange die Adern, die zu dem blauen Akku führen, einzeln und nacheinander durch. Achten Sie darauf, dass Sie die blanken Leitungsenden nicht mit den Metallteilen der Zange kurzschließen.
7) Entnehmen Sie den Akku und entsorgen Sie diesen umweltgerecht.

Die Verpackung besteht aus umweltfreundlichen Materialien, die Sie über die örtlichen Recyclingstellen entsorgen können.

Garantie der Kompernaß Handels GmbH

Sehr geehrte Kundin, sehr geehrter Kunde,

Sie erhalten auf dieses Gerät 3 Jahre Garantie ab Kaufdatum. Im Falle von Mängeln dieses Produkts stehen Ihnen gegen den Verkäufer des Produkts gesetzliche Rechte zu. Diese gesetzlichen Rechte werden durch unsere im Folgenden dargestellte Garantie nicht eingeschränkt.

Garantiebedingungen

Die Garantiefrist beginnt mit dem Kaufdatum. Bitte bewahren Sie den Original Kassenbon gut auf. Diese Unterlage wird als Nachweis für den Kauf benötigt.

Tritt innerhalb von drei Jahren ab dem Kaufdatum dieses Produkts ein Material- oder Fabrikationsfehler auf, wird das Produkt von uns – nach unserer Wahl – für Sie kostenlos repariert oder ersetzt. Diese Garantieleistung setzt voraus, dass innerhalb der Drei-Jahres-Frist das defekte Gerät und der Kaufbeleg (Kassenbon) vorgelegt und schriftlich kurz beschrieben wird, worin der Mangel besteht und wann er aufgetreten ist.

Wenn der Defekt von unserer Garantie gedeckt ist, erhalten Sie das reparierte oder ein neues Produkt zurück. Mit Reparatur oder Austausch des Produkts beginnt kein neuer Garantiezeitraum.

Garantiezeit und gesetzliche Mängelansprüche

Die Garantiezeit wird durch die Gewährleistung nicht verlängert. Dies gilt auch für ersetzte und reparierte Teile. Eventuell schon beim Kauf vorhandene Schäden und Mängel müssen sofort nach dem Auspacken gemeldet werden. Nach Ablauf der Garantiezeit anfallende Reparaturen sind kostenpflichtig.

Garantieumfang

Das Gerät wurde nach strengen Qualitätsrichtlinien sorgfältig produziert und vor Auslieferung gewissenhaft geprüft.

Die Garantieleistung gilt für Material- oder Fabrikationsfehler. Diese Garantie erstreckt sich nicht auf Produktteile, die normaler Abnutzung ausgesetzt sind und daher als Verschleißteile angesehen werden können oder für Beschädigungen an zerbrechlichen Teilen, z. B. Schalter, Akkus, Backformen oder Teile die aus Glas gefertigt sind.

Diese Garantie verfällt, wenn das Produkt beschädigt, nicht sachgemäß benutzt oder gewartet wurde. Für eine sachgemäße Benutzung des Produkts sind alle in der Bedienungsanleitung aufgeführten Anweisungen genau einzuhalten. Verwendungszwecke und Handlungen, von denen in der Bedienungsanleitung abgeraten oder vor denen gewarnt wird, sind unbedingt zu vermeiden.

Das Produkt ist nur für den privaten und nicht für den gewerblichen Gebrauch bestimmt. Bei missbräuchlicher und unsachgemäßer Behandlung, Gewaltanwendung und bei Eingriffen, die nicht von unserer autorisierten Service-Niederlassung vorgenommen wurden, erlischt die Garantie.

Abwicklung im Garantiefall

Um eine schnelle Bearbeitung ihres Anliegens zu gewährleisten, folgen Sie bitte den folgenden Hinweisen:

- Bitte halten Sie für alle Anfragen den Kassenbon und die Artikelnummer (z. B. IAN 12345) als Nachweis für den Kauf bereit.
- Die Artikelnummer entnehmen Sie bitte dem Typenschild, einer Gravur, auf dem Titelblatt ihrer Anleitung (unten links) oder als Aufkleber auf der Rück- oder Unterseite.
- Sollten Funktionsfehler oder sonstige Mängel auftreten kontaktieren Sie zunächst die nachfolgend benannte Serviceabteilung **telefonisch** oder per **E-Mail**.
- Ein als defekt erfasstes Produkt können Sie dann unter Beifügung des Kaufbelegs (Kassenbon) und der Angabe, worin der Mangel besteht und wann er aufgetreten ist, für Sie portofrei an die Ihnen mitgeteilte Service Anschrift übersenden.

Auf www.lidl-service.com können Sie diese und viele weitere Handbücher, Produktvideos und Software herunterladen.

Service

DE **Service Deutschland**
Tel.: 0800 5435 111 (Kostenfrei aus dem dt. Festnetz/Mobilfunknetz)
E-Mail: kompernass@lidl.de

AT **Service Österreich**
Tel.: 0820 201 222 (0,15 EUR/Min.)
E-Mail: kompernass@lidl.at

CH **Service Schweiz**
Tel.: 0842 665566 (0,08 CHF/Min., Mobilfunk max. 0,40 CHF/Min.)
E-Mail: kompernass@lidl.ch

IAN 277091

Importeur

Bitte beachten Sie, dass die folgende Anschrift keine Serviceanschrift ist. Kontaktieren Sie zunächst die benannte Servicestelle.

KOMPERNASS HANDELS GMBH
BURGSTRASSE 21
44867 BOCHUM
GERMANY
www.kompernass.com

KOMPERNASS HANDELS GMBH
BURGSTRASSE 21
44867 BOCHUM
DEUTSCHLAND / GERMANY
www.kompernass.com

Last Information Update · Információk állása · Stanje informacij
Stav informací · Stav informácií · Stand der Informationen:
07 / 2016 · Ident.-No.: SHSS12C2-062016-2