SILVERCREST®

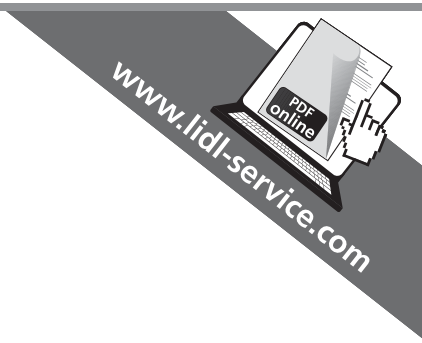

RECHARGEABLE HAND-HELD AND UPRIGHT VACUUM CLEANER SHSS 12 C2

(GB)
RECHARGEABLE HAND-HELD AND UPRIGHT VACUUM CLEANER
Operating instructions

(SE)
BATTERIDRIVEN HAND- OCH GOLVDAMMSUGARE
Bruksanvisning

(FI)
AKKUKÄYTTÖINEN RIKKA- JA LATTIAIMURI
Käyttöohje

(DE) (AT) (CH)
AKKU-HAND- UND -BODENSTAUBSAUGER
Bedienungsanleitung

IAN 277091

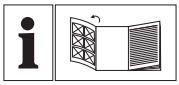

(GB)

Before reading, unfold the page containing the illustrations and familiarise yourself with all functions of the device.

(FI)

Käännä ennen lukemista kuvallinen sivu esiin ja tutustu seuraavaksi laitteen kaikkiin toimintoihin.

(SE)

Vik ut bildsidan och ha den till hands när du läser igenom anvisningarna och gör dig bekant med apparatens / maskinens funktioner.

(DE) (AT) (CH)

Klappen Sie vor dem Lesen die Seite mit den Abbildungen aus und machen Sie sich anschließend mit allen Funktionen des Gerätes vertraut.

GB	Operating instructions	Page	1
FI	Käyttöohje	Sivu	13
SE	Bruksanvisning	Sidan	25
DE / AT / CH	Bedienungsanleitung	Seite	37

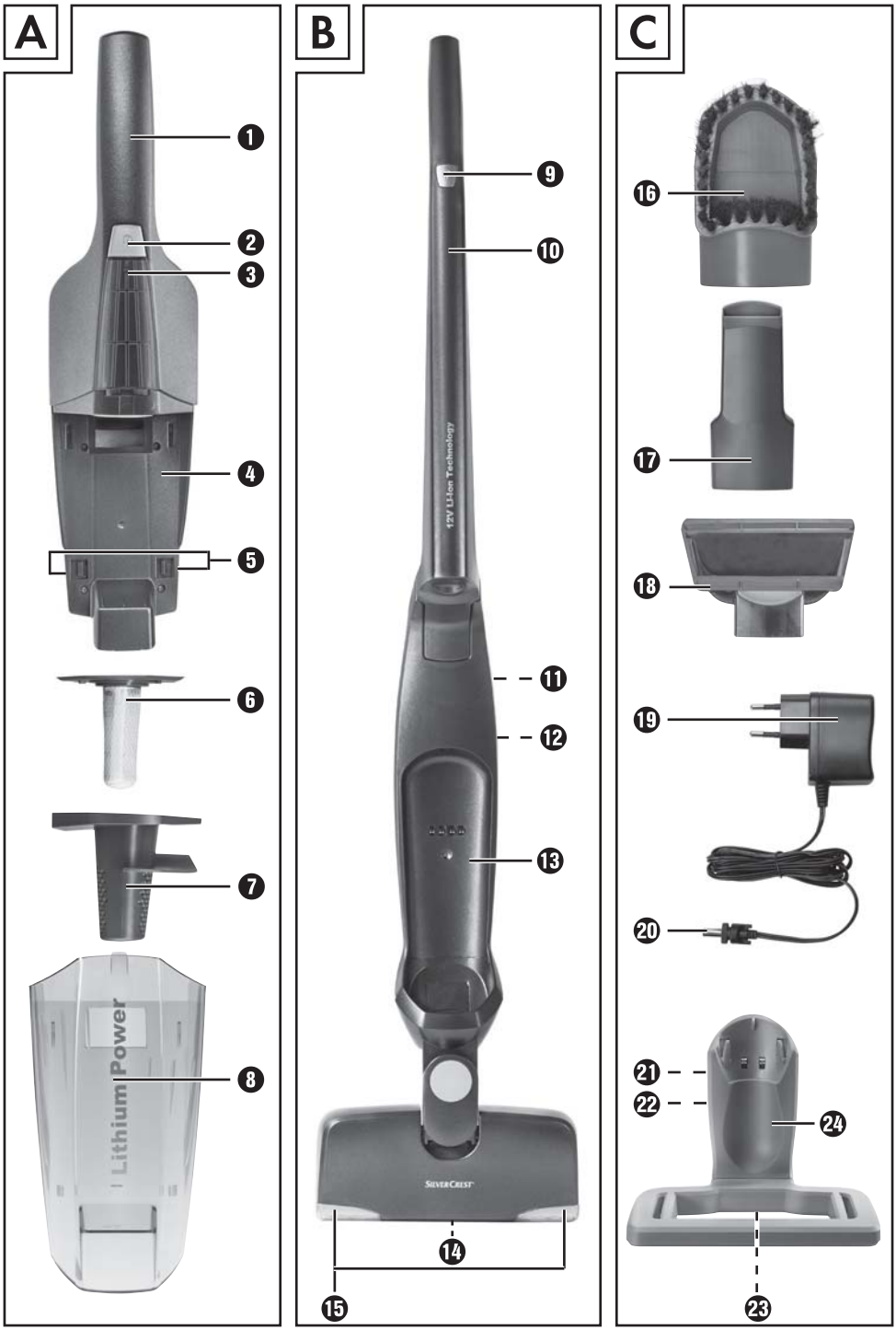
A
1
2
3
4
5
6
7
Lithium Power
8
B
9
10
12V Li-Ion Technology
11
12
13
SILVERCREST
14
15
C
16
17
18
19
20
21
22
24
23

Contents

Introduction 2
Intended use 2
Package contents 2
Appliance description 2
Technical data 3
Safety guidelines 3
Before first use 6
Charging the appliance 6
Assembly/disassembly 6
Connecting the hand element to the handle/removal from handle 6
Operation 7
Using the hand element with the handle 7
Using the hand element 7
Cleaning and care 7
Emptying the dirt container 8
Cleaning the appliance 8
Cleaning the rotary brush 8
Storage 9
Troubleshooting 9
Disposal 9
Disposal of the appliance 9
Disposal of (rechargeable) batteries 10
Kompernass Handels GmbH warranty 10
Service 11
Importer 11

RECHARGEABLE HAND-HELD AND UPRIGHT VACUUM CLEANER

Introduction

Congratulations on the purchase of your new appliance.

You have selected a high-quality product.
The operating instructions are part of this product. They contain important information on safety, usage and disposal. Before using the product, familiarise yourself with all handling and safety guidelines. Use the product only as described and for the range of applications specified. Please also pass these operating instructions on to any future owner(s).

Intended use

This appliance has been designed exclusively for vacuum cleaning dry surfaces and dry residues. This appliance is intended solely for use in private homes. Do not vacuum people or animals with this appliance. Any other usage of or modification to the appliance is deemed to be improper usage and carries the risk of serious personal injury. The manufacturer accepts no liability for damages that result from improper use of the appliance or are caused by the incorrect operation of it.

The appliance is not intended for commercial use.

Package contents

Rechargeable Hand-Held and Upright Vacuum Cleaner

Brush nozzle

Upholstery nozzle

Crevice tool

Extension handle with floor nozzle

Cradle (with charging socket)

Charger

Operating instructions

Check the delivery contents for completeness immediately after unpacking.

Appliance description

Figure A:

❶ Grip, hand element
❷ On/Off switch
❸ Charge indicator lamp
❹ Hand element
❺ Buttons ⏏
❻ Dust filter
❼ Coarse filter
❽ Dirt container

Figure B:

❾ On/Off switch
❿ Grip
⓫ “Grip” release
⓬ “Hand element” release
⓭ Hand element recess
⓮ Rotary brush
⓯ LED lamp

Figure C:

⓰ Brush nozzle
⓱ Crevice tool
⓲ Upholstery nozzle
⓳ Charger
⓴ Charger barrel jack
㉑ Holder for brush nozzle
㉒ Holder for crevice tool
㉓ Charging socket
㉔ Cradle (with charging socket)

Technical data

Charger

Input: 100–240 V ~50/60 Hz 300 mA Max.

Output: 13.5 V ⎓ 500 mA

Type designation: SHSS 12 C2-1

Protection class: II / ⧈

Floor nozzle

Nominal power: 5 W

Protection class: III / ⋔

Input voltage: 10.8 V ⎓ 1800 mAh

Appliance

Input voltage/current: 13.5 V ⎓ 500 mA

Nominal power: 75 W

Protection class: III / ⋔

Batteries: 10.8 V/1800 mAh ⎓ Li-ion battery
Battery Pack: 3 cells each of 3.6 V

Operating time with full battery charge (depending on floor covering): approx. 15 min.

Charging time with empty battery: 5–6 hours

Safety guidelines

⚠ DANGER – ELECTRIC SHOCK!

- Do not charge or use the appliance outdoors.
- Never use the handheld vacuum cleaner if the cable, plug or casing are damaged.
- To avoid risks, arrange for damaged power cables and/or plugs to be replaced as soon as possible by a qualified specialist or by our Customer Services.
- Arrange for repairs to be carried out only by specialist workshops. Under no circumstances should you open the appliance yourself. Repairs that are not carried out by a specialist workshop could lead to physical injuries.
- Before charging the appliance, make sure that the mains voltage corresponds to the voltage indicated in the technical data for the charger.
- Never touch the mains adapter/charger or the appliance with wet or damp hands.
- Do not use the mains adapter/charger with an extension cable; connect the mains adapter directly to a power socket.

⚠ WARNING! RISK OF INJURY!

- Do not change any accessories while the appliance is switched on.
- Do not use the handheld vacuum cleaner for vacuuming up water or other liquids.
- Do not use the handheld vacuum cleaner for vacuuming up sharp objects or glass shards.
- Never vacuum up burning matches, glowing ashes or cigarette butts.
- Do not use the handheld vacuum cleaner for vacuuming up chemical products, stone dust, gypsum, cement or similar particles.
- This appliance is not suitable for use with inflammable and explosive substances or chemical and aggressive liquids.
- Always store the appliance indoors. To prevent accidents, keep the appliance in a dry location when not in use.
- Under extreme conditions, leaks in the battery cells may occur. In the event that battery fluid comes into contact with skin or eyes, the affected area must be rinsed off with water immediately. Contact a physician.
- This appliance may be used by children aged 8 years and above and by persons with limited physical, sensory or mental capabilities or lack of experience and knowledge, provided that they are under supervision or have been told how to use the appliance safely and are aware of the potential risks. Children must not use the appliance as a plaything. Cleaning and user maintenance tasks may not be carried out by children unless they are supervised.

⚠ WARNING! RISK OF INJURY!

- Use only accessories recommended by the manufacturer.
- The mains adapter may not be used for other purposes.
- Always grip the power plug to disconnect the appliance from the power supply.
- Always be sure to keep the handheld vacuum cleaner away from heating elements, ovens or other heated appliances and surfaces.
- Always make certain that the ventilation slits are not obstructed. A blocked ventilation circuit can result in overheating and damage to the appliance.
- Take special care when using the handheld vacuum cleaner on stairs.
- This product contains rechargeable batteries. Do not throw the appliance into a fire and do not subject it to high temperatures. There is a risk of explosion!
- Always remove the floor nozzle from the handle before cleaning the rotary brush to avoid accidental starting of the rotary brush.

ATTENTION! MATERIAL DAMAGE!

- Do not use the handheld vacuum cleaner without the dust filter inserted.
- Do not use the mains adapter for a different product and do not attempt to charge this appliance with a different charger. Use only the charger supplied with this appliance.
- Never charge non-rechargeable batteries!

Before first use

NOTE

► This appliance is supplied with non-charged batteries. The batteries must be charged for 6 hours before the first use.

- Remove all packaging materials and protective stickers from the appliance, especially the protective sticker on the contacts on the back of the hand element ❹.
- Place the cradle ㉔ on the stand so that the cradle ㉔ clicks into place.

Charging the appliance

NOTE

► Ensure that the appliance is switched off before starting to charge the batteries.

- To charge the appliance, connect the charger ⑲ to a mains socket and insert the barrel jack ⑳ into the charging socket ㉓ on the cradle ㉔. Feed the cable through the cable channel on the charging socket ㉓, so that the cradle ㉔ is not resting on the cable.
- Place the handle with the attached hand element ❹ onto the cradle ㉔.
  The charge indicator lamp ❸ lights up red.
  - for the model in **anthracite/green:**
    When the appliance is fully charged, the charge indicator lamp ❸ lights up green.
  - for the model in **anthracite/red:**
    When the appliance is fully charged, the charge indicator lamp ❸ lights up orange.

Assembly/disassembly

Connecting the hand element to the handle/removal from handle

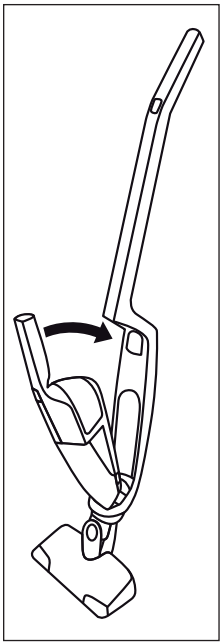

Fig. 1

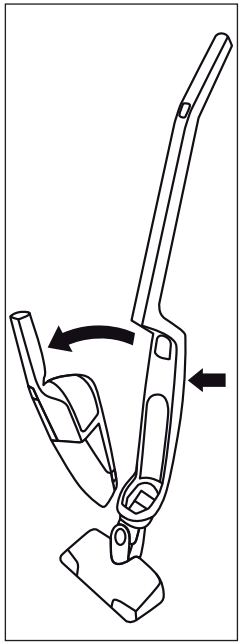

Fig. 2

- To connect the hand element ❹ to the handle, push the tip of the hand element ❹ into the opening in the hand element recess ⑬.
- Then press the grip ❶ of the hand element ❹ into the handle so that the hand element ❹ clicks firmly into position (Fig. 1).
- To remove the hand element ❹ from the handle, press the “Hand element” release ⑫.
- Then pull the hand element ❹ upwards and forwards out of the hand element recess ⑬ (Fig. 2).

Operation

ATTENTION! MATERIAL DAMAGE!

- The suction opening must always be open and unblocked. Blockages lead to overheating and damage to the motor.
- Do not vacuum shag pile carpet with the floor nozzle. The rotary brush ⓮ can get caught in the carpet and block!

NOTE

- Make certain that the dust filter ❻ and the coarse filter ❼ are always inserted before using the appliance.
- As soon as the suction power of the appliance begins to diminish noticeably, connect the appliance to the charger ⓳.

Using the hand element with the handle

1) Insert the hand element ❹ into the hand element recess ⓭ as described in the chapter "Assembly/disassembly".
2) Fold out the grip ⓾ by pressing the "Grip" release ⓫ and at the same time pulling the grip ⓾ upwards.
3) Switch on the appliance using the on/off switch ❾. The LED lamp ⓯ on the floor nozzle will illuminate and the rotary brush ⓮ starts turning.
4) Guide the floor nozzle over the area to be vacuumed. Hold the grip ⓾ so that the floor nozzle moves smoothly over the floor.
5) Press the on/off switch ❾ when you have finished vacuuming. The rotary brush ⓮ stops and the LED lamp ⓯ goes out.

Using the hand element

1) Remove the hand element ❹ from the hand element recess ⓭ as described in the chapter "Assembly/disassembly".
2) As required, attach the crevice tool ⓱, the brush nozzle ⓰ or the upholstery nozzle ⓲.
3) Set the on/off switch ❷ to start vacuuming the desired areas.
4) When you have finished vacuuming, press the on/off switch ❷ again.

Cleaning and care

⚠ WARNING! RISK OF INJURY!

- Always disconnect the charger ⓳ from the mains socket and remove the barrel jack ⓴ from the charging socket ㉓ on the cradle ㉔ before cleaning the cradle ㉔.
- Always remove the hand element ❹ from the hand element recess ⓭ on the handle before cleaning the hand element ❹, the handle or the rotary brush ⓮.

To achieve the best results, empty the dirt container ❽ and clean the dust filter ❻ after every use.

ATTENTION! MATERIAL DAMAGE!

- Do not use abrasive or aggressive cleaning materials. These could damage the surface of the appliance!

NOTE

- The LED lamp ⓯ is maintenance-free. The LEDs cannot be changed.

Emptying the dirt container

1) To open the dirt container ❽, remove the hand element ❹ from the hand element recess ⓭.
2) Press both buttons ⏏ ❺ and, at the same time, pull the dirt container ❽ upwards.
   You can now lift this off upwards/forwards.
3) Remove the dust filter ❻ by pulling it out with your fingers. Rinse the dust filter ❻ in clear water and let it air dry. Do not use hot air to dry the dust filter ❻.
4) Then remove the coarse filter ❼ also by simply pulling it out.

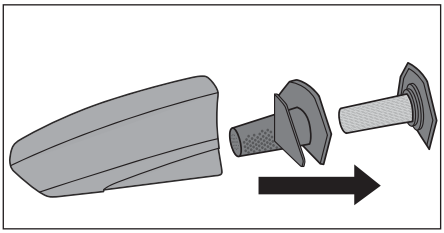

Fig. 3

5) Empty the dirt container ❽.
6) Now you can re-insert first the coarse filter ❼ and then the dust filter ❻.
7) Replace the dirt container ❽ by first inserting the catch into the notch in the hand element ❹ and then pushing the front part of the dirt container ❽ firmly downwards so that the dirt container ❽ clicks firmly into place.

Cleaning the appliance

Wipe the appliance with a damp cloth. For stubborn dirt, wipe, adding mild detergent to the cloth. Ensure that the appliance is completely dry before the next use.

Cleaning the rotary brush

The rotary brush ⓮ can become covered in residues, such as hair, after a while. To remove this dirt, you can remove the rotary brush ⓮ (Fig. 4).

1) Turn the floor nozzle upside down.
2) Push the catch on the cover plate to the rear so that you can remove the cover plate.
3) Lift out the rotary brush ⓮.
4) To replace the rotary brush ⓮, first push the broad end onto the drive shaft so that the rotary brush ⓮ hooks into place.
5) Then push the other end into the mount so that the rotary brush ⓮ sits straight in the floor nozzle.
6) Replace the cover plate and fasten it firmly into place.

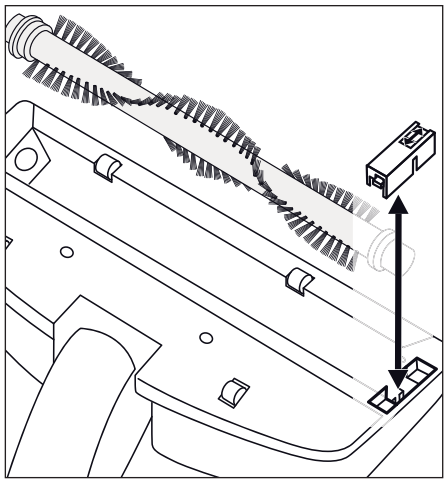

Fig. 4

Storage

- When you are not using the appliance, place it on the cradle ㉔.
- You can store the crevice tool ⑰ and the brush nozzle ⑯ on the rear side of the cradle ㉔ in the holder for the brush nozzle ㉑ and the holder for the crevice tool ㉒.
  - First, put the crevice tool ⑰ onto the crevice tool holder ㉒ so that the suction opening is facing towards the cradle ㉔.
  - Then fit the brush nozzle ⑯ onto the brush nozzle holder ㉑ so that it cover the end of the crevice tool ⑰ (Fig. 5 and 6).

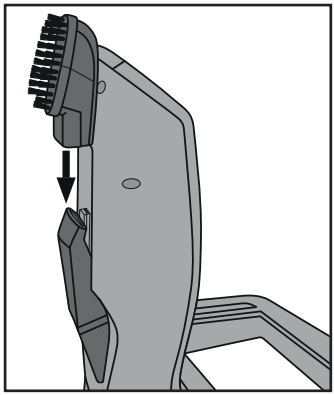

Fig. 5

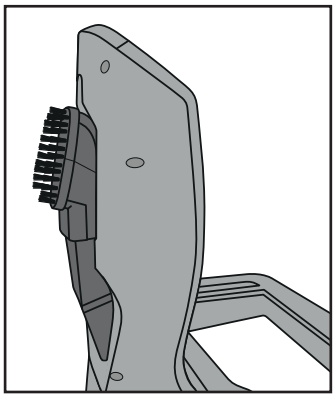

Fig. 6

- Store the appliance in a dust-free and dry location.

Troubleshooting

The appliance is not working.

- The battery is not charged.
  - ♦ Connect the appliance to the charger ⑲.
- The appliance is defective.
  - ♦ Contact the Customer Service department.

The appliance is running but hardly sucking up any dirt.

- The battery is not sufficiently charged.
  - ♦ Connect the appliance to the charger ⑲.
- The dirt container ⑧ is full.
  - ♦ Empty the dirt container ⑧.
- The dust filter ⑥ is blocked.
  - ♦ Clean the dust filter ⑥.

The appliance will not charge.

- The charger ⑲ is not correctly connected to the socket/mains plug.
  - ♦ Check the connections of the charger ⑲.
- The charger ⑲ is defective.
  - ♦ Contact the Customer Service department.

Disposal

Disposal of the appliance

Under no circumstances should you dispose of the appliance in the normal domestic waste. This product is subject to the provisions of European Directive 2012/19/EU.

Dispose of the appliance via an approved waste disposal company or your municipal waste disposal facility. Please observe applicable regulations. Please contact your waste disposal facility if you are in any doubt.

Disposal of (rechargeable) batteries

Used batteries may not be disposed of in household waste.

Consumers are legally obliged to dispose of batteries at a collection point in their community/city district or at a retail store.

The purpose of this obligation is to ensure that batteries are disposed of in an environmentally congruent manner. Only dispose of batteries when they are fully discharged.

ATTENTION! MATERIAL DAMAGE!

- ► If you open the housing and dispose of the batteries, the appliance will be irreparably damaged!

1) Before you start removing the battery, discharge it completely.
2) Remove the dirt collector ❽.
3) Undo the 5 screws on the rear of the hand element ❹ and pull the two halves of the housing apart.
4) Remove the motor from the housing half.
5) Undo the two screws on the plastic bracket that holds the blue battery and remove the plastic bracket.
6) Use pliers to cut the cable that leads to the blue battery. Make sure that you do not short-circuit the bare cable ends with the metal parts of the pliers.
7) Remove the battery and dispose of it in an environmentally friendly manner.

The packaging is made from environmentally friendly material and can be disposed of at your local recycling plant.

Kompernass Handels GmbH warranty

Dear Customer,

This appliance has a 3-year warranty valid from the date of purchase. If this product has any faults, you, the buyer, have certain statutory rights. Your statutory rights are not restricted in any way by the warranty described below.

Warranty conditions

The validity period of the warranty starts from the date of purchase. Please keep your original receipt in a safe place. This document will be required as proof of purchase.

If any material or production fault occurs within three years of the date of purchase of the product, we will either repair or replace the product for you at our discretion. This warranty service is dependent on you presenting the defective appliance and the proof of purchase (receipt) and a short written description of the fault and its time of occurrence.

If the defect is covered by the warranty, your product will either be repaired or replaced by us. The repair or replacement of a product does not signify the beginning of a new warranty period.

Warranty period and statutory claims for defects

The warranty period is not prolonged by repairs effected under the warranty. This also applies to replaced and repaired components. Any damage and defects present at the time of purchase must be reported immediately after unpacking. Repairs carried out after expiry of the warranty period shall be subject to a fee.

Scope of the warranty

This appliance has been manufactured in accordance with strict quality guidelines and inspected meticulously prior to delivery.

The warranty covers material faults or production faults. The warranty does not extend to product parts subject to normal wear and tear or fragile parts such as switches, batteries, baking moulds or parts made of glass.

The warranty does not apply if the product has been damaged, improperly used or improperly maintained. The directions in the operating instructions for the product regarding proper use of the product are to be strictly followed. Uses and actions that are discouraged in the operating instructions or which are warned against must be avoided.

This product is intended solely for private use and not for commercial purposes. The warranty shall be deemed void in cases of misuse or improper handling, use of force and modifications/repairs which have not been carried out by one of our authorised Service centres.

Warranty claim procedure

To ensure quick processing of your case, please observe the following instructions:

- Please have the till receipt and the item number (e.g. IAN 12345) available as proof of purchase.
- You will find the item number on the type plate, an engraving on the front page of the instructions (bottom left), or as a sticker on the rear or bottom of the appliance.
- If functional or other defects occur, please contact the service department listed either by **telephone** or by **e-mail**.
- You can return a defective product to us free of charge to the service address that will be provided to you. Ensure that you enclose the proof of purchase (till receipt) and information about what the defect is and when it occurred.

You can download these instructions along with many other manuals, product videos and software on www.lidl-service.com.

Service

GB **Service Great Britain**
Tel.: 0871 5000 720 (£ 0.10/Min.)
E-Mail: kompernass@lidl.co.uk

IAN 277091

Importer

Please note that the following address is not the service address. Please use the service address provided in the operating instructions.

KOMPERNASS HANDELS GMBH
BURGSTRASSE 21
44867 BOCHUM
GERMANY
www.kompernass.com

Sisällysluettelo

Johdanto 14

Määräystenmukainen käyttö 14

Toimitussisältö 14

Laitteen kuvaus 14

Tekniset tiedot 15

Turvallisuusohjeet 15

Ennen ensimmäistä käyttöä 18

Laitteen lataaminen 18

Asennus/Purkaminen 18

Rikkaimurin kiinnittäminen varteen / irrottaminen varresta 18

Käyttö 19

Rikkaimurin käyttäminen varren kanssa 19

Rikkaimurin käyttäminen 19

Puhdistus ja hoito 19

Likasäiliön tyhjentäminen 20

Laitteen puhdistaminen 20

Harjarullan puhdistaminen 20

Varastointi 21

Vian korjaus 21

Hävittäminen 21

Laitteen hävittäminen 21

Paristojen/akkujen hävittäminen 22

Kompernass Handels GmbH:n takuu 22

Huolto 23

Maahantuoja 23

AKKUKÄYTTÖINEN RIKKA- JA LATTIAIMURI

Johdanto

Onnittelut uuden laitteen hankinnasta.

Olet valinnut laadukkaan tuotteen. Käyttöohje on osa tätä tuotetta. Se sisältää tärkeitä turvallisuutta, käyttöä ja hävittämistä koskevia ohjeita. Tutustu ennen tuotteen käyttöä kaikkiin käyttö- ja turvallisuusohjeisiin. Käytä tuotetta vain kuvatulla tavalla ja vain mainittuihin käyttötarkoituksiin. Kun luovutat tuotteen eteenpäin, liitä mukaan kaikki tuotetta koskevat asiakirjat.

Määräystenmukainen käyttö

Tämä laite on tarkoitettu ainoastaan kuivien pintojen ja kuivan lian imuroimiseen. Tämä laite on tarkoitettu ainoastaan yksityiskäyttöön. Rikkaimurilla ei saa imuroida ihmisiä tai eläimiä. Laitteen muu käyttö tai muuttaminen on määräystenvastaista ja siihen liittyy huomattava tapaturmariski. Valmistaja ei vastaa vahingoista, jotka aiheutuvat määräysten vastaisesta tai väärästä käytöstä. Laite on tarkoitettu ainoastaan kotitalouskäyttöön.

Toimitussisältö

Akkukäyttöinen rikka- ja lattiaimuri

Harjasuulake

Huonekalusuutin

Rakosuulake

Jatkovarsi ja lattiasuulake

Teline (jossa latausliitäntä)

Laturi

Käyttöohje

Kun poistat laitteen pakkauksesta, tarkista heti, että toimitus sisältää kaikki siihen kuuluvat osat.

Laitteen kuvaus

Kuva A:

❶ Rikkaimurin kahva
❷ Virtakytkin
❸ Latauksen merkkivalo
❹ Rikkaimuri
❺ Painikkeet ⏏
❻ Pölysuodatin
❼ Karkean lian suodatin
❽ Likasäiliö

Kuva B:

❾ Virtakytkin
❿ Kahva
⓫ Kahvan vapautus
⓬ Rikkaimurin vapautus
⓭ Rikkaimurikouru
⓮ Harjarulla
⓯ LED-valo

Kuva C:

⓰ Harjasuulake
⓱ Rakosuulake
⓲ Huonekalusuutin
⓳ Laturi
⓴ Laturin DC-pistoke
㉑ Harjasuulakkeen pidike
㉒ Rakosuulakkeen pidike
㉓ Latausliitäntä
㉔ Teline (jossa latausliitäntä)

Tekniset tiedot

Laturi

Tulo: 100–240 V ~, 50 / 60 Hz, 300 mA max.

Lähtö: 13,5 V ⎓ 500 mA

Tyyppimerkintä: SHSS 12 C2-1

Suojaluokka: II / ⧈

Lattiasuulake

Nimellisteho: 5 W

Suojaluokka: III / ⋔

Tulojännite: 10,8 V ⎓ 1800 mAh

Laite

Tulojännite/-virta: 13,5 V ⎓ 500 mA

Nimellisteho: 75 W

Suojaluokka: III / ⋔

Akut: Li-Ion (10,8 V) ⎓ 1800 mAh
Akkupakkaus: Kolme 3,6 V:n akkukennoa

Käyttöaika akun ollessa täynnä
(riippuen lattiamateriaalista): n. 15 min

Latausaika akun ollessa tyhjä: 5 - 6 t

Turvallisuusohjeet

⚠ VAARA - SÄHKÖISKU!

- Älä lataa tai käytä tätä laitetta ulkona.
- Älä milloinkaan käytä rikkaimuria, jos kaapeli, pistoke tai kotelo on vaurioitunut.
- Anna asiantuntevan liikkeen vaihtaa vaurioituneet verkkopistokkeet ja -kaapelit välittömästi uusiin vaarojen välttämiseksi.
- Anna vaurioituneet osat vain ammattikorjaamon huollettavaksi. Älä missään tapauksessa avaa laitteen koteloa itse. Muut kuin alan yrityksen suorittamat korjaukset voivat johtaa loukkaantumisiin.
- Tarkista ennen laitteen käynnistämistä, että verkkojännite vastaa laitteen teknisiin tietoihin kirjattua jännitettä.
- Älä koske verkkolaitteeseen/laturiin äläkä laitteeseen märin tai kostein käsin.
- Älä käytä verkkolaitetta/laturia jatkojohdon kanssa, vaan liitä verkkolaite suoraan pistorasiaan.

⚠ VAARA! LOUKKAANTUMISVAARA!

- Älä vaihda lisäosia, kun laite on käytössä.
- Älä käytä rikkaimuria veden tai muiden nesteiden imuroimiseen.
- Älä käytä rikkaimuria terävien esineiden tai lasinsirujen imuroimiseen.
- Älä koskaan imuroi palavia tulitikkuja, hehkuvaa tuhkaa tai tupakantumppeja.
- Älä käytä rikkaimuria kemiallisten aineiden, hienopölyn, kipsin, sementin tai muiden vastaavien materiaalien imuroimiseen.
- Laite ei sovellu syttyvien tai räjähtävien aineiden eikä kemiallisten ja voimakkaiden nestemäisten aineiden imuroimiseen.
- Säilytä laitetta aina sisätiloissa. Vältä tapaturmia säilyttämällä laitetta käytön jälkeen kuivassa paikassa.
- Ääriolosuhteissa akkukennot saattavat vuotaa. Jos vuotanutta nestettä joutuu iholle tai silmiin, huuhtele kyseinen kohta välittömästi puhtaalla vedellä. Hakeudu lääkäriin.
- Kahdeksan vuotta täyttäneet lapset sekä henkilöt, joiden fyysiset, aistimukselliset tai henkiset kyvyt ovat rajalliset, tai joilla ei ole riittävää kokemusta tai tietoa laitteen käytöstä, saavat käyttää laitetta vain valvonnan alaisena, tai jos heitä on opastettu laitteen turvalliseen käyttöön, ja he ovat ymmärtäneet laitteen käyttöön liittyvät vaarat. Lapset eivät saa leikkiä laitteella. Lapset eivät saa suorittaa puhdistusta ja käyttäjähuoltoa ilman valvontaa.

⚠ VAARA! LOUKKAANTUMISVAARA!

- Käytä ainoastaan valmistajan suosittelemia lisäosia.
- Verkkolaitetta ei saa käyttää muihin tarkoituksiin.
- Irrota laite virtalähteestä aina pistokkeesta vetämällä.
- Älä missään nimessä sijoita rikkaimuria lämpölähteiden, uunien tai muiden lämmitettyjen laitteiden tai pintojen viereen.
- Varmista aina, että tuuletusaukot ovat vapaina. Jos tuuletusaukot on peitetty, laite saattaa ylikuumeta ja vaurioitua.
- Ole erittäin huolellinen, kun käytät rikkaimuria portaiden imuroimiseen.
- Laitteessa on uudelleenladattavat akut. Älä heitä laitetta tuleen, äläkä altista sitä korkeille lämpötiloille. On olemassa räjähdysvaara!
- Irrota rikkaimuri varresta ennen harjarullan puhdistamista, jotta harjarulla ei pääse tahattomasti käynnistymään.

HUOMIO! AINEELLISET VAHINGOT!

- Älä käytä rikkaimuria ilman pölysuodatinta.
- Älä käytä laitteen laturia muiden laitteiden lataamiseen, äläkä yritä ladata tätä laitetta muiden laitteiden latureilla. Käytä vain tämän laitteen mukana tulevaa laturia.
- Älä koskaan lataa paristoja, niitä ei ole tarkoitettu uudelleenladattaviksi!

Ennen ensimmäistä käyttöä

OHJE

► Laite toimitetaan akut lataamattomina. Akkuja on ladattava 6 tuntia ennen laitteen ensimmäistä käyttökertaa.

- Poista kaikki pakkausmateriaalit ja suojakalvot laitteesta, erityisesti rikkaimurin ❹ takapuolella olevista liitännöistä.
- Työnnä teline ㉔ latausliitäntään niin, että teline ㉔ lukittuu paikoilleen.

Laitteen lataaminen

OHJE

► Varmista, että laite on sammutettu, ennen kuin aloitat latauksen.

- Liitä laturi ⑲ verkkopistorasiaan ja työnnä DC-pistoke ⑳ telineessä ㉔ olevaan latausliitäntään ㉓. Vie kaapeli kaapelikanavan kautta latausliitäntään ㉓ siten, ettei teline ㉔ ole kaapelin päällä.
- Aseta varsi ja siihen kiinnitetty rikkaimuri ❹ telineeseen ㉔.
  Latauksen merkkivalo ❸ palaa punaisena.
  - **Antrasiitin/vihreän** värisessä mallissa: Kun laite on ladattu, latauksen merkkivalo ❸ palaa vihreänä.
  - **Antrasiitin/punaisen** värisessä mallissa: Kun laite on ladattu, latauksen merkkivalo ❸ palaa oranssina.

Asennus/Purkaminen

Rikkaimurin kiinnittäminen varteen / irrottaminen varresta

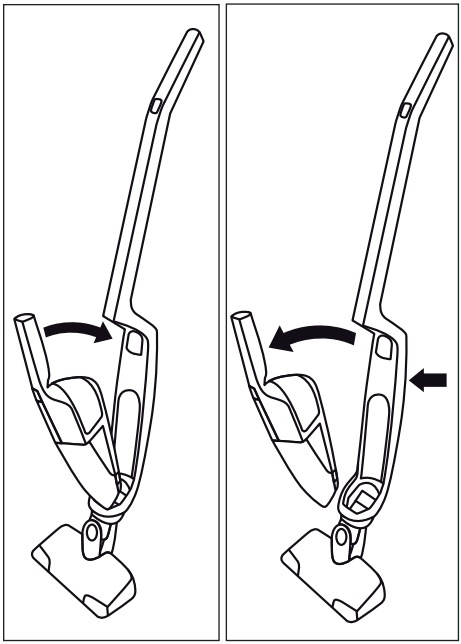

Kuva 1 Kuva 2

- Kiinnitä rikkaimuri ❹ varteen työntämällä rikkaimurin ❹ kärki rikkaimurikourun ⑬ syvennykseen.
- Paina sitten rikkaimurin ❹ kahva ❶ varteen niin, että rikkaimuri ❹ loksahtaa kunnolla paikoilleen (kuva 1).
- Irrota rikkaimuri ❹ varresta painamalla rikkaimurin vapautuspainiketta ⑫.
- Vedä rikkaimuria ❹ ylös- ja ulospäin rikkaimurikourusta ⑬ (kuva 2).

Käyttö

HUOMIO! AINEELLISET VAHINGOT!

- Imuaukkoa ei saa missään tapauksessa peittää eikä tukkia. Tukokset johtavat moottorin ylikuumenemiseen ja vaurioitumiseen.
- Älä imuroi pitkänukkaisia mattoja lattiasuulakkeella. Harjarulla ⓮ ottaa kiinni mattoon ja jumittuu!

OHJE

- Asenna aina pölysuodatin ❻ ja karkean lian suodatin ❼ paikoilleen, ennen kuin aloitat imuroimisen.
- Kun imuteho alkaa tuntuvasti heiketä, yhdistä laite laturiin ⓳.

Rikkaimurin käyttäminen varren kanssa

1) Kiinnitä rikkaimuri ❹ rikkaimurikouruun ⓭ kappaleessa "Asennus/Purkaminen" kuvatulla tavalla.
2) Vapauta kahva ⓾ ulospäin painamalla kahvan vapautuspainiketta ⓫ ja samanaikaisesti vetämällä kahvaa ⓾ ylöspäin.
3) Käynnistä laite virtakytkimestä ❾. Lattiasuulakkeessa oleva LED-valo ⓯ palaa ja harjarulla ⓮ pyörii.
4) Ohjaa lattiasuulake imuroitavien paikkojen ylitse. Pidä kahvaa ⓾ siten, että lattiasuulake liukuu tasaisesti lattiapinnalla.
5) Paina virtakytkintä ❾, kun haluat lopettaa imuroimisen. Harjarulla ⓮ pysähtyy, ja LED-merkkivalo ⓯ sammuu.

Rikkaimurin käyttäminen

1) Irrota rikkaimuri ❹ rikkaimurikourusta ⓭ kappaleessa "Asennus/Purkaminen" kuvatulla tavalla.
2) Kiinnitä halutessasi rakosuulake ⓱, harjasuulake ⓰ tai huonekalusuutin ⓲ paikoilleen.
3) Paina virtakytkintä ❷ ja imuroi haluamasi kohdat.
4) Kun haluat lopettaa imuroimisen, paina virtakytkintä ❷ vielä kerran.

Puhdistus ja hoito

⚠ VAROITUS! LOUKKAANTUMISVAARA!

- Irrota aina laturi ⓳ verkkopistorasiasta ja DC-pistoke ⓴ telineessä ㉔ olevasta latausliitännästä ㉓ ennen telineen ㉔ puhdistamista.
- Irrota rikkaimuri ❹ aina varren rikkaimurikourusta ⓭, ennen kuin puhdistat rikkaimuria ❹, vartta tai harjarullaa ⓮.

Saat puhtainta jälkeä, kun tyhjennät likasäiliön ❽ ja puhdistat pölysuodattimen ❻ jokaisen käyttökerran jälkeen.

HUOMIO! AINEELLISET VAHINGOT!

- Älä käytä hankaavia tai voimakkaita puhdistusaineita. Ne voivat vaurioittaa pintaa!

OHJE

- LED-valo ⓯ ei kaipaa huoltoa. LED-valoja ei voi vaihtaa uusiin!

Likasäiliön tyhjentäminen

1) Avaa likasäiliö ❽ irrottamalla ensin rikkaimuri ❹ rikkaimurikourusta ⓭.
2) Paina samanaikaisesti molempia painikkeita ⏏ ❺ ja vedä samalla likasäiliötä ❽ ylöspäin. Likasäiliö irtoaa, kun vedät sitä ylös- ja ulospäin.
3) Vedä pölysuodatin ❻ ulos sormivoimin. Huuhtele pölysuodatin ❻ puhtaalla vedellä ja anna sen kuivua itsestään. Älä kuivata pölysuodatinta ❻ kuumalla ilmalla.
4) Irrota sitten karkean lian suodatin ❼ vetämällä se ulos.

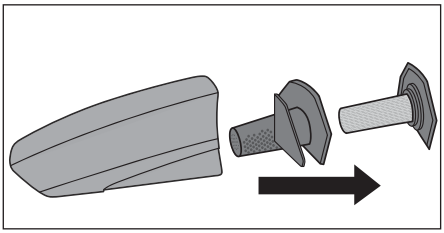

Kuva 3

5) Tyhjennä likasäiliö ❽.
6) Aseta ensin karkean lian suodatin ❼ ja sen jälkeen kuivunut pölysuodatin ❻ jälleen paikoilleen.
7) Aseta likasäiliö ❽ jälleen paikoilleen työntämällä lukitus ensin rikkaimurissa ❹ olevaan syvennykseen ja painamalla sen jälkeen likasäiliön ❽ etuosaa voimakkaasti alaspäin niin, että likasäiliö ❽ loksahtaa tukevasti paikoilleen.

Laitteen puhdistaminen

Pyyhi laite kostealla liinalla. Jos lika on pinttynyt kiinni, kostuta liina miedolla astianpesuvedellä. Varmista, että laite on täysin kuivunut, ennen kuin aloitat imuroimisen.

Harjarullan puhdistaminen

Lika, kuten hiukset, voivat ajan myötä jäädä kiinni harjarullaan ⓮. Poista tämä lika irrottamalla harjarulla ⓮ suulakkeesta (kuva 4).

1) Käännä lattiasuulake ylösalaisin.
2) Työnnä suojalevyssä oleva lukko taaksepäin niin, että suojalevy on irrotettavissa.
3) Nosta harjarulla ⓮ paikoiltaan.
4) Aseta harjarulla ⓮ jälleen paikoilleen työntämällä leveämpi pää käyttöakselille niin, että harjarulla ⓮ kiinnittyy paikoilleen.
5) Työnnä sen jälkeen toinen pää paikoilleen niin, että harjarulla ⓮ on suorassa lattiasuulakkeen sisällä.
6) Aseta suojalevy jälleen paikoilleen ja lukitse.

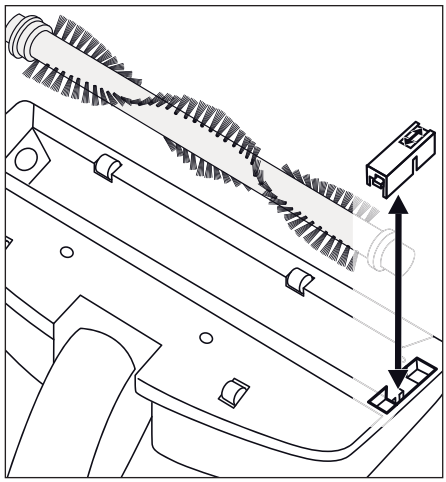

Kuva 4

Varastointi

- Jos et käytä laitetta, aseta se telineeseen ㉔.
- Voit asettaa rakosuulakkeen ⑰ ja harjasuulakkeen ⑯ telineen takapuolelle ㉔ harjasuulakkeen pidikkeeseen ㉑ ja rakosuulakkeen pidikkeeseen ㉒.
  - Työnnä ensin rakosuulake ⑰ rakosuulakkeen pidikkeeseen ㉒ niin, että imuaukko osoittaa telineeseen ㉔ päin.
  - Työnnä sitten harjasuulake ⑯ harjasuulakkeen pidikkeeseen ㉑ niin, että se peittää myös rakosuulakkeen ⑰ pään (kuvat 5 ja 6).

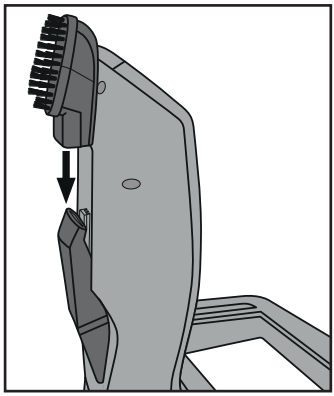

Kuva 5

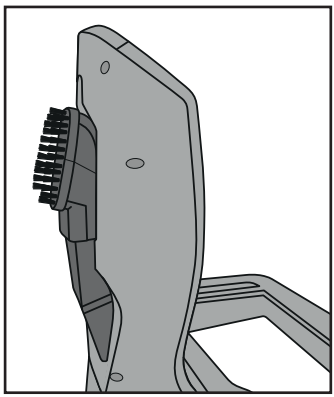

Kuva 6

- Säilytä laite pölyttömässä ja kuivassa paikassa.

Vian korjaus

Laite ei toimi.

- Akku ei ole latautunut.
  - ♦ Yhdistä laite laturiin ⑲.
- Laite on viallinen.
  - ♦ Käänny valtuutetun huoltoliikkeen puoleen.

Laite on päällä, muttei juurikaan imuroi likaa.

- Akku ei ole latautunut tarpeeksi.
  - ♦ Yhdistä laite laturiin ⑲.
- Likasäiliö ❽ on täynnä.
  - ♦ Tyhjennä likasäiliö ❽.
- Pölysuodatin ❻ on tukossa.
  - ♦ Puhdista pölysuodatin ❻.

Laite ei lataa.

- Laturi ⑲ ei ole oikein kiinni liitännässä/verkkopistokkeessa.
  - ♦ Tarkista laturin ⑲ liitännät.
- Laturi ⑲ on viallinen.
  - ♦ Käänny valtuutetun huoltoliikkeen puoleen.

Hävittäminen

Laitteen hävittäminen

Älä missään nimessä hävitä laitetta tavallisen kotitalousjätteen mukana. Tämä tuote on sähkö- ja elektroniikkaromusta annetun direktiivin 2012/19/EU alainen.

Anna laite valtuutetun jätehuoltoyrityksen tai kunnallisen jätehuoltolaitoksen hävitettäväksi. Noudata voimassa olevia määräyksiä. Ota epäselvissä tapauksissa yhteyttä paikalliseen jätehuoltolaitokseen.

Paristojen/akkujen hävittäminen

Paristoja/akkuja ei saa hävittää kotitalousjätteen mukana.

Jokaisella käyttäjällä on lakisääteinen velvollisuus toimittaa paristot/akut kuntansa/kaupunginosansa tai kaupan keräilypisteeseen.

Näin varmistetaan, että paristot/akut hävitetään ympäristöystävällisellä tavalla. Palauta akut/paristot kierrätyspisteeseen aina tyhjinä.

HUOMIO! AINEELLISET VAHINGOT!

- ► Jos avaat laitteen ja poistat akut, laite on korjauskelvoton!

1) Anna akun tyhjentyä täysin, ennen kuin irrotat akkukennot laitteesta.
2) Irrota likasäiliö ❽.
3) Irrota rikkaimurin ❹ takapuolella olevat viisi ruuvia ja ota kotelon puolikkaat irti toisistaan.
4) Irrota moottori kotelon puolikkaasta.
5) Irrota sinistä akkua kannattelevassa muovisessa kannattimessa olevat ruuvit ja poista kannatin.
6) Katkaise pihdeillä sinisen akun johdot yksitellen poikki. Varo, etteivät paljaat johdonpäät muodosta oikosulkua pihtien metalliosien kanssa.
7) Poista akku ja hävitä se ympäristöystävällisesti.

Pakkaus on valmistettu ympäristöystävällisistä materiaaleista, jotka voidaan toimittaa paikallisiin kierrätyspisteisiin.

Kompernass Handels GmbH:n takuu

Hyvä asiakas,

Laitteen takuu on 3 vuotta ostopäivästä. Jos havaitset tuotteessa puutteita, sinulla on on oikeus vaatia tuotteen myyjältä lakisääteistä korvausta. Seuraava takuu ei rajoita lakisääteisiä oikeuksiasi ostajana.

Takuuehdot

Takuuaika lasketaan ostopäivämäärästä alkaen. Säilytä alkuperäinen ostokuitti hyvässä tallessa. Tarvitset ostokuittia todisteeksi ostosta.

Jos tässä tuotteessa ilmenee kolmen vuoden sisällä ostopäivästä materiaali- tai valmistusvirheitä, harkintamme mukaan joko korjaamme tai korvaamme tuotteen sinulle veloituksetta. Tämä takuu edellyttää, että viallinen laite toimitetaan meille yhdessä ostokuitin kanssa kolmen vuoden määräajan sisällä. Lisäksi mukaan on liitettävä lyhyt kuvaus viasta ja sen ilmenemisajankohdasta.

Jos takuu kattaa vian, saat joko tuotteen korjattuna takaisin tai uuden tuotteen. Takuuaika ei ala uudelleen tuotteen korjaamisen tai vaihdon jälkeen.

Takuuaika ja lakisääteinen virhevastuu

Takuukorjaus ei pidennä takuuaikaa. Tämä koskee myös vaihdettuja ja korjattuja osia. Mahdollisesti jo oston yhteydessä havaittavista vaurioista ja puutteista on ilmoitettava heti, kun tuote on purettu pakkauksesta. Takuuajan päättymisen jälkeen suoritettavat korjaukset ovat maksullisia.

Takuun laajuus

Laite on valmistettu tiukkojen laatuvaatimusten mukaan huolella ja tarkastettu perusteellisesti ennen toimitusta.

Takuu koskee materiaali- tai valmistusvirheitä. Tämä takuu ei kata tuotteen osia, jotka altistuvat normaalille kulumiselle ja joita siksi voidaan pitää kuluvina osina, tai helposti rikki meneviä osia, kuten kytkimiä, akkuja, leivontavuokia tai lasista valmistettuja osia.

Tämä takuu raukeaa, jos tuote on vaurioitunut, tai sitä ei ole käytetty tai huollettu asianmukaisesti. Tuotteen asianmukainen käyttö edellyttää kaikkien käyttöohjeessa esitettyjen ohjeiden tarkkaa noudattamista. Käyttäjän on ehdottomasti vältettävä käyttötarkoituksia ja toimintaa, joita käyttöohjeessa kehotetaan välttämään ja joista siinä varoitetaan.

Tuote on tarkoitettu ainoastaan yksityiskäyttöön, ei kaupallisiin tarkoituksiin. Laitteen vääränlainen tai asiaton käsittely, väkivallan käyttö ja muut kuin valtuutetun huoltopisteen suorittamat korjaukset aiheuttavat takuun raukeamisen.

Toimiminen takuutapauksessa

Jotta asiasi voitaisiin käsitellä nopeasti, noudata seuraavia ohjeita:

- Pidä kaikkia kyselyitä varten kassakuitti ja artikkelinumero (esim. IAN 12345) tallessa todisteena ostosta.
- Artikkelinumeron löydät tyyppikilvestä (kaiverrus), käyttöohjeen etusivulta (alhaalla vasemmalla) tai laitteen taka- tai alapuolella olevasta tarrasta.
- Mikäli laitteessa ilmenee toimintahäiriöitä tai muita puutteita, ota ensin yhteyttä alla mainittuun huolto-osastoon **puhelimitse** tai **sähköpostitse**.
- Voit lähettää viallisena pitämäsi tuotteen yhdessä ostokuitin kanssa maksutta sinulle ilmoitettuun huolto-osoitteeseen. Liitä mukaan selvitys viasta ja siitä, milloin se on ilmennyt.

Osoitteessa www.lidl-service.com voit ladata tämän ja monia muita käsikirjoja, tuotevideoita ja ohjelmia.

Huolto

FI **Huolto Suomi**
Tel.: 010309 3582
E-Mail: kompernass@lidl.fi

IAN 277091

Maahantuoja

Huomaa, että seuraava osoite ei ole huolto-osoite. Ota ensin yhteyttä mainittuun huoltopisteeseen.

KOMPERNASS HANDELS GMBH
BURGSTRASSE 21
44867 BOCHUM
GERMANY
www.kompernass.com

Innehållsförteckning

Inledning 26
Föreskriven användning 26
Leveransens innehåll 26
Beskrivning 26
Tekniska data 27
Säkerhetsanvisningar 27
Före första användningen 30
Ladda produkten 30
Montering/Demontering 30
Sätta på/Ta av handenheten från skaftet 30
Användning 31
Använda handenheten med skaftet 31
Använda handenheten 31
Rengöring och skötsel 31
Tömma smutsbehållaren 32
Rengöra produkten 32
Rengöra rullborsten 32
Förvaring 33
Åtgärda fel 33
Kassering 33
Återvinning av produkten 33
Återvinning av batterier 34
Garanti från Kompernass Handels GmbH 34
Service 35
Importör 35

BATTERIDRIVEN HAND- OCH GOLVDAMMSUGARE

Inledning

Ett stort grattis till din nyinköpta produkt.

Du har valt en produkt med hög kvalitet. Bruksanvisningen ingår som en del av leveransen. Den innehåller viktig information om säkerhet, användning och återvinning. Läs noga igenom alla användar- och säkerhetsanvisningar innan du börjar använda produkten. Använd endast produkten enligt beskrivningarna och i de syften som anges här. Lämna över all dokumentation tillsammans med produkten om du överlåter den till någon annan person.

Föreskriven användning

Den här produkten ska bara användas för att dammsuga torra ytor eller suga upp torrt material. Produkten är endast avsedd för privat bruk i hemmet. Människor eller djur får inte dammsugas med den här produkten. Alla övriga användningssätt och förändringar på produkten ligger utanför gränserna för den föreskrivna användningen och innebär avsevärda risker. Tillverkaren ansvarar inte för skador som uppstår på grund av felaktig eller otillåten användning. Produkten är inte avsedd för yrkesmässigt bruk.

Leveransens innehåll

Batteridriven hand- och golvdammsugare

Borstmunstycke

Dynmunstycke

Fogmunstycke

Förlängningsskaft med golvmunstycke

Hållare (med laddningsuttag)

Laddare

Bruksanvisning

Kontrollera att leveransen är komplett så snart du packat upp den.

Beskrivning

Bild A:

❶ Handtag
❷ På/Av-knapp
❸ Laddningslampa
❹ Handenhet
❺ Knappar ⏏
❻ Dammfilter
❼ Grovfilter
❽ Smutsbehållare

Bild B:

❾ På/Av-knapp
❿ Handtag
⓫ Knapp för att lossa handtaget
⓬ Knapp för att lossa handenheten
⓭ Inbuktning på handenheten
⓮ Rullborste
⓯ LED-belysning

Bild C:

⓰ Borstmunstycke
⓱ Fogmunstycke
⓲ Dynmunstycke
⓳ Laddare
⓴ Anslutningskontakt till laddare
㉑ Hållare för borstmunstycke
㉒ Hållare för fogmunstycke
㉓ Laddningsuttag
㉔ Hållare (med laddningsuttag)

Tekniska data

Laddare

Ingång: 100-240 V ~, 50/60 Hz, 300 mA max

Utgång: 13,5 V ⎓ 500 mA

Typbeteckning: SHSS 12 C2-1

Skyddsklass: II / ⧈

Golvmunstycket

Nominell effekt: 5 W

Skyddsklass: III / ⋔

Ingångsspänning: 10,8 V ⎓ 1800 mAh

Produkt

Ingångsspänning/ström: 13,5 V ⎓ 500 mA

Nominell effekt: 75 W

Skyddsklass: III / ⋔

Batterier: Litiumjon (10,8 V) ⎓ 1800 mAh
Batteripack: 3 celler för vardera 3,6 V

Drifttid med fulladdade batterier
(beroende på golvbeläggning): ca 15 min

Laddningstid för helt urladdat batteri: 5 - 6 tim.

Säkerhetsanvisningar

⚠ FARA - RISK FÖR ELCHOCK!

- Ladda resp. använd inte den här produkten utomhus.
- Använd aldrig handdammsugaren om kabeln, stickkontakten eller höljet är skadade.
- Låt omedelbart auktoriserad fackpersonal byta ut skadade kontakter eller kablar för att undvika olyckor.
- Låt endast en fackverkstad utföra reparationer på produkten. Du får absolut inte själv öppna produktens hölje. Ingrepp som inte utförs av auktoriserad personal kan orsaka personskador.
- Kontrollera att den spänning som anges i tekniska data överensstämmer med nätspänningen innan du kopplar på produkten.
- Ta inte i nätdelen/laddaren eller produkten med våta eller fuktiga händer.
- Använd inte nätdelen/laddaren med förlängningssladd, utan anslut den direkt till ett vägguttag.

⚠VARNING! RISK FÖR PERSONSKADOR!

- Byt inte tillbehör när produkten är påkopplad.
- Använd inte handdammsugaren för att suga upp vatten eller andra vätskor.
- Använd inte handdammsugaren för att suga upp vassa föremål eller glasskärvor.
- Sug aldrig upp brinnande tändstickor, glödande aska eller cigarettfimpar.
- Använd inte handdammsugaren för att suga upp kemiska produkter, stenmjöl, gips, cement eller andra liknande partiklar.
- Den här produkten lämpar sig inte för ämnen som kan börja brinna eller explodera och inte heller för starka och kemiska vätskor.
- Förvara alltid produkten inomhus. För att förhindra olyckor ska du alltid ställa undan produkten på en torr plats efter användningen.
- Vid extrema förhållanden kan battericellerna läcka. Om batterisyran kommer i kontakt med hud eller ögon ska man omedelbart skölja det drabbade stället grundligt med rent vatten. Uppsök sedan en läkare.
- Den här produkten kan användas av barn som är minst 8 år och av personer med begränsad fysisk, sensorisk eller mental förmåga eller bristande erfarenhet och/eller kunskap om de hålls under uppsikt eller har instruerats i hur produkten används på ett säkert sätt och inser vilka risker det innebär. Barn får inte leka med produkten. Rengöring och allmän service får bara göras av barn om någon vuxen håller uppsikt.

⚠VARNING! RISK FÖR PERSONSKADOR!

- Använd endast de tillbehör som rekommenderas av tillverkaren.
- Nätdelen får endast användas tillsammans med den här produkten.
- Håll alltid i kontakten när du ska dra ut den ur uttaget (inte i kabeln).
- Placera aldrig handdammsugaren bredvid värmeelement, bakugnar eller andra varma apparater eller ytor.
- Akta så att ventilationsöppningarna inte blockeras. Om luftcirkulationen blockeras kan följden bli överhettning och skador på produkten.
- Var särskilt försiktig när du använder handdammsugaren i trappor.
- Den här produkten innehåller uppladdningsbara batterier. Kasta inte produkten i en eld och utsätt den inte för höga temperaturer. Det finns risk för explosion!
- Ta alltid loss handenheten från skaftet innan du rengör rullborsten så att den inte kan sättas igång av misstag.

AKTA! RISK FÖR MATERIALSKADOR!

- Använd inte handdammsugaren utan dammfilter.
- Använd inte laddaren till någon annan produkt och försök inte att ladda produkten med någon annan laddare. Använd bara den laddare som levereras tillsammans med produkten.
- Försök aldrig ladda upp batterier som inte är uppladdningsbara!

Före första användningen

OBSERVERA

► Batterierna i produkten är inte uppladdade vid leveransen. Innan du kan börja använda produkten måste batterierna laddas upp i 6 timmar.

- Ta bort allt förpackningsmaterial och alla skyddsklistermärken från produkten, det är särskilt viktigt att klistermärket över kontakterna på handenhetens ❹ baksida tas bort.
- Sätt hållaren ㉔ på fästet så att hållaren ㉔ snäpper fast.

Ladda produkten

OBSERVERA

► Försäkra dig om att produkten är avstängd innan du börjar laddningen.

- För att ladda produkten ansluter du laddaren ⑲ till ett eluttag och sticker in anslutningskontakten ⑳ i laddningsuttaget ㉓ på hållaren ㉔. För in kabeln genom laddningsuttagets ㉓ kabelkanal så att hållaren ㉔ inte hamnar på kabeln.
- Sätt skaftet med handenheten ❹ på hållaren ㉔. Laddningslampan ❸ lyser rött.
  - För modeller i färgen **antracit/grön:** När produkten är fullt uppladdad lyser laddningslampan ❸ grönt.
  - För modeller i färgen **färgen antracit/röd:** När produkten är fullt uppladdad lyser laddningslampan ❸ orange.

Montering/Demontering

Sätta på/Ta av handenheten från skaftet

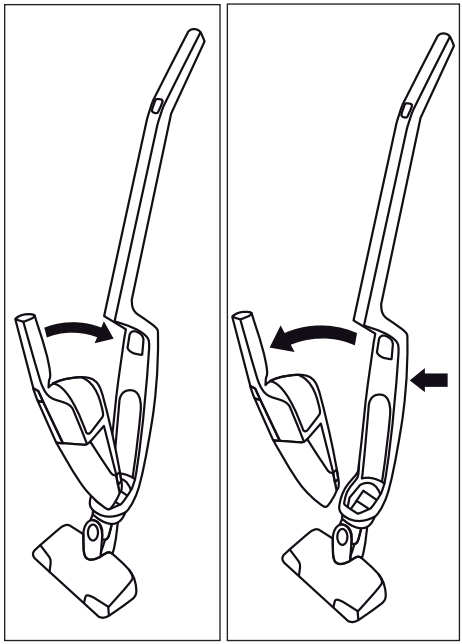

Bild 1 Bild 2

- För att koppla ihop handenheten ❹ med skaftet för du in den spetsiga änden av handenheten ❹ i öppningen på inbuktningen ⑬.
- Tryck sedan in handenhetens ❹ handtag ❶ i skaftet så att handenheten ❹ fastnar ordentligt (bild 1).
- För att lossa handenheten ❹ från skaftet trycker du på knappen för att lossa handenheten ⑫.
- Dra sedan handenheten ❹ uppåt och framåt för att lossa den från inbuktningen ⑬ (bild 2).

Användning

AKTA! RISK FÖR MATERIALSKADOR!

- Sugöppningen måste alltid vara fri från föremål och får inte blockeras. Om det är stopp i den blir handdammsugaren överhettad och motorn skadas.
- Dammsug inte långhåriga mattor med golvmunstycket. Då fastnar rullborsten ⓮ i mattan och blockeras!

OBSERVERA

- Kontrollera alltid att dammfiltret ❻ och grovfiltret ❼ sitter på plats innan du dammsuger.
- Så snart du märker att sugeffekten minskar ska du koppla produkten till laddaren ⓳ igen.

Använda handenheten med skaftet

1) Placera handenheten ❹ i inbuktningen ⓭ så som beskrivs i kapitel Montering/Demontering.
2) Fäll ut handtaget ⓾ genom att trycka på knappen för att lossa handtaget ⓫ och samtidigt dra handtaget ⓾ uppåt.
3) Sätt på produkten med På/Av-knappen ❾. LED-belysningen ⓯ på golvmunstycket tänds och rullborsten ⓮ börjar snurra.
4) För golvmunstycket över den yta som ska dammsugas. Håll då handtaget ⓾ så att golvmunstycket glider plant över golvet.
5) Tryck på På/Av-knappen ❾ när du har dammsugit färdigt. Rullborsten ⓮ stannar och LED-belysningen ⓯ slocknar.

Använda handenheten

1) Lossa handenheten ❹ från inbuktningen ⓭ så som beskrivs i kapitel Montering/Demontering.
2) Sätt på fogmunstycket ⓱, borstmunstycket ⓰ eller dynmunstycket ⓲.
3) Tryck på På/Av-knappen ❷ och dammsug där det behövs.
4) När du är färdig trycker du på På/Av-knappen ❷ igen.

Rengöring och skötsel

⚠ VARNING!
RISK FÖR PERSONSKADOR!

- Dra alltid ut laddaren ⓳ ur eluttaget och lossa anslutningskontakten ⓴ från laddningsuttaget ㉓ på hållaren ㉔ innan du rengör hållaren ㉔.
- Ta alltid ut handenheten ❹ ur inbuktningen ⓭ på skaftet innan du rengör handenheten ❹, skaftet eller rullborsten ⓮.

För att få bäst resultat bör man tömma smutsbehållaren ❽ och rengöra dammfiltret ❻ efter varje användning.

AKTA! RISK FÖR MATERIALSKADOR!

- Använd inte slipande medel eller starka rengöringsmedel. Då kan ytan skadas!

OBSERVERA

- LED-belysningen ⓯ är underhållsfri. Lamporna kan inte bytas ut!

Tömma smutsbehållaren

1) För att öppna smutsbehållaren ❽ tar du ut handenheten ❹ ur inbuktningen ⓭.
2) Tryck in de två knapparna ⏏ ❺ på samma gång samtidigt som du drar smutsbehållaren ❽ uppåt.
   Sedan kan du lyfta den uppåt och framåt och ta av den.
3) Dra ut dammfiltret ❻ med fingrarna. Skölj dammfiltret ❻ i rent vatten och låt det lufttorka. Använd inte varmluft för att torka dammfiltret ❻.
4) Dra sedan ut grovfiltret ❼ också.

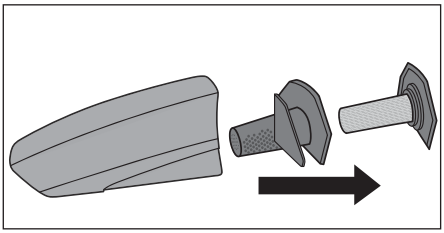

Bild 3

5) Töm smutsbehållaren ❽.
6) Sätt först tillbaka grovfiltret ❼ och sedan det torra dammfiltret ❻.
7) Sätt tillbaka smutsbehållaren ❽ genom att först föra in spärren i öppningen på handenheten ❹ och sedan kraftig trycka ner smutsbehållarens ❽ främre del så att smutsbehållaren ❽ fastnar ordentligt.

Rengöra produkten

Torka av produkten med en fuktig trasa. Envisa fläckar tar du bort med några droppar milt diskmedel på trasan. Försäkra dig om att produkten är helt torr innan du använder den igen.

Rengöra rullborsten

På rullborsten ⓮ kan det med tiden samlas smuts som t ex hårstrån. För att få bort den här smutsen kan rullborsten ⓮ demonteras (bild 4).

1) Vänd på golvmunstycket genom att vrida det.
2) För låsanordningen på täckplattan bakåt så att plattan kan tas av.
3) Ta ut rullborsten ⓮.
4) För att sätta in rullborsten ⓮ igen skjuter du först den breda änden över drivaxeln så att rullborsten ⓮ hakas fast där.
5) Skjut sedan in den andra änden i fästet så att rullborsten ⓮ ligger rakt i golvmunstycket.
6) Sätt tillbaka täckplattan igen och lås fast den.

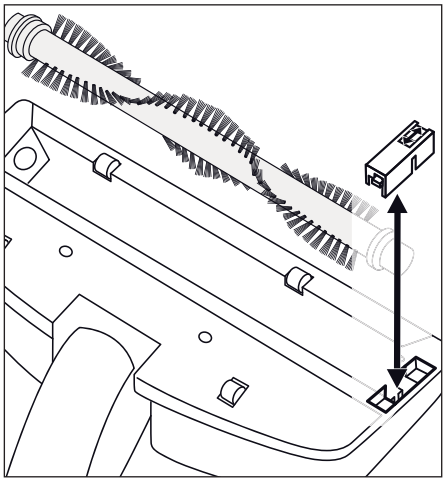

Bild 4

Förvaring

- När du inte använder produkten ska du sätta den på hållaren ㉔.
- Fogmunstycket ⑰ och borstmunstycket ⑯ kan sättas på baksidan av hållaren ㉔ på hållarna för borstmunstycket ㉑ och fogmunstycket ㉒.
  - Sätt först fogmunstycket ⑰ på hållaren till fogmunstycket ㉒ så att sugöppningen pekar mot hållaren ㉔.
  - Sätt sedan borstmunstycket ⑯ på hållaren till borstmunstycket ㉑ så att det täcker änden av fogmunstycket ⑰ (bild 5 och 6).

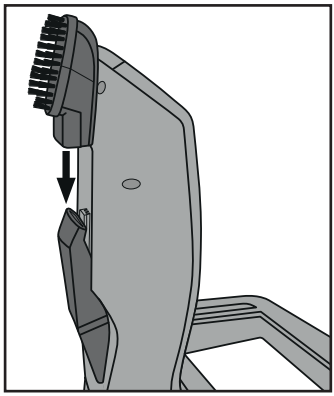

Bild 5

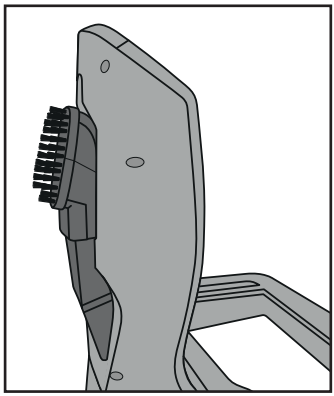

Bild 6

- Förvara produkten på ett dammfritt och torrt ställe.

Åtgärda fel

Produkten fungerar inte.

- Batteriet är inte laddat.
  - ♦ Koppla produkten till laddaren ⑲.
- Produkten är defekt.
  - ♦ Vänd dig till vår kundtjänst.

Produkten är igång, men suger knappt upp någon smuts.

- Batteriet är inte tillräckligt laddat.
  - ♦ Koppla produkten till laddaren ⑲.
- Smutsbehållaren ⑧ är full.
  - ♦ Töm smutsbehållaren ⑧.
- Det är stopp i dammfiltret ⑥.
  - ♦ Rengör dammfiltret ⑥.

Det går inte att ladda upp produkten.

- Laddaren ⑲ är inte rätt ansluten till uttaget/strömkontakten.
  - ♦ Kontrollera laddarens ⑲ anslutningar.
- Laddaren ⑲ är defekt.
  - ♦ Vänd dig till vår kundtjänst.

Kassering

Återvinning av produkten

Produkten får absolut inte kastas bland hushållssoporna. Den här produkten faller under det europeiska direktivet 2012/19/EU.

Lämna in produkten till ett godkänt återvinningsföretag eller din kommunala avfallsanläggning. Följ gällande föreskrifter. Kontakta din avfallsanläggning om du har några frågor.

Återvinning av batterier

Vanliga och uppladdningsbara batterier får inte slängas bland hushållssopor.

Alla som använder batterier är skyldiga enligt lag att lämna in dem till ett godkänt uppsamlingsställe eller till återförsäljaren.

Den här bestämmelsen är till för att batterier ska kunna återvinnas utan att skada miljön. Lämna bara in urladdade batterier för återvinning/destruktion.

AKTA! RISK FÖR MATERIALSKADOR!

- ► Om du öppnar produkten och tar bort batterierna skadas produkten och går inte att laga!

1) Ladda ur batterierna fullständigt innan du demonterar dem.
2) Ta av smutsbehållaren ❽.
3) Lossa de 5 skruvarna på handenhetens ❹ baksida och dela höljet i två delar.
4) Dra ut motorn ur höljet.
5) Lossa de båda skruvarna på plasthållaren till det blå batteriet och ta ut plasthållaren.
6) Använd en tång och knipsa av alla trådar som leder till det blå batteriet i tur och ordning. Akta så att du inte kortsluter de blanka ändarna på ledningarna med tångens metalldelar.
7) Ta bort batteriet och lämna in det till miljövänlig återvinning.

Förpackningen består av miljövänligt material som kan lämnas in till den lokala återvinningen.

Garanti från Kompernass Handels GmbH

Kära kund

För den här produkten lämnar vi 3 års garanti från och med inköpsdatum. Om det skulle vara något fel på produkten finns en lagstadgad reklamationsrätt från återförsäljaren. Dina lagstadgade rättigheter begränsas inte av den garanti som beskrivs i följande avsnitt.

Garantivillkor

Garantitiden börjar vid inköpsdatum. Ta väl vara på originalkvittot. Kassakvittot är ditt köpbevis.

Om ett material- eller fabrikationsfel uppstår på produkten inom tre år från inköpsdatum kommer vi, beroende på vad vi anser lämpligast, att reparera eller byta ut den gratis. En förutsättning för att utnyttja garantin är att den defekta produkten och köpbeviset (kassakvittot) uppvisas inom den treåriga garantitiden tillsammans med en kort beskrivning av felet och när det uppstod.

Om felet täcks av vår garanti kommer du att få tillbaka en reparerad eller en ny produkt. Garantitiden börjar inte om från början för en reparerad eller ny produkt.

Garantitid och lagstadgad ersättningsrätt

Garantitiden förlängs inte för att man utnyttjat garantin. Det gäller även för utbytta och reparerade delar. Eventuella skador och brister som existerar redan vid köpet måste rapporteras så snart produkten packats upp. När garantitiden är slut måste man själv betala för eventuella reparationer.

Garantins omfattning

Produkten har tillverkats med omsorg enligt stränga kvalitetskriterier och testats noga före leveransen.

Garantin gäller bara för material- eller fabrikationsfel. Garantin täcker inte delar av produkten som utsätts för normalt slitage och därför betraktas som förslitningsdelar och inte heller skador på ömtåliga delar som t ex knappar, batterier, bakformar eller delar av glas.

Garantin upphör att gälla om produkten skadas eller används och servas på fel sätt. Alla anvisningar i bruksanvisningen måste följas exakt för att produkten ska kunna användas på rätt sätt. Produkten får aldrig användas i andra syften eller hanteras på ett sätt som man avråder från eller varnar för i bruksanvisningen.

Produkten är endast avsedd för privat bruk och ska inte användas yrkesmässigt. Garantin gäller inte vid missbruk och felaktig behandling, användande av våld och vid ingrepp som inte gjorts av vår auktoriserade servicefilial.

Behandling av garantiärenden

För att snabbt kunna behandla ditt ärende ber vi dig följa nedanstående anvisningar:

- Ha alltid kassakvittot och artikelnumret (t ex IAN 12345) i beredskap vid alla förfrågningar.
- Artikelnumret finns på typskylten, graverat på produkten, på bruksanvisningens titelblad (nere till vänster) eller på ett klistermärke på produktens bak- eller undersida.
- Vid funktionsfel eller andra defekter ber vi dig att först kontakta den serviceavdelning som anges nedan **på telefon** eller **med e-post**.
- En produkt som klassas som defekt kan tillsammans med köpbeviset (kassakvittot) och en beskrivning av felet samt när det uppstod skickas in portofritt till den angivna serviceadressen.

Dessa och många andra handböcker, produktfilmer och mjukvaror kan laddas ned på www.lidl.service.com.

Service

(SE) **Service Sverige**
Tel.: 0770 930739
E-Mail: kompernass@lidl.se

(FI) **Service Suomi**
Tel.: 010309 3582
E-Mail: kompernass@lidl.fi

IAN 277091

Importör

Observera att följande adress inte är någon serviceadress. Kontakta först det serviceställe som anges.

KOMPERNASS HANDELS GMBH
BURGSTRASSE 21
44867 BOCHUM
GERMANY
www.kompernass.com

Inhaltsverzeichnis

Einleitung 38
Bestimmungsgemäßer Gebrauch 38
Lieferumfang 38
Gerätebeschreibung 38
Technische Daten 39
Sicherheitshinweise 39
Vor dem ersten Gebrauch 42
Gerät aufladen 42
Montage/Demontage 42
Handteil mit Stiel verbinden / vom Stiel lösen 42
Bedienen 43
Handteil mit Stiel verwenden 43
Handteil verwenden 43
Reinigung und Pflege 43
Schmutzbehälter leeren 44
Gerät reinigen 44
Bürstenrolle reinigen 44
Lagerung 45
Fehlerbehebung 45
Entsorgung 45
Gerät entsorgen 45
Batterien/Akkus entsorgen 46
Garantie der Kompernaß Handels GmbH 46
Service 47
Importeur 47

AKKU-HAND- UND -BODEN-STAUBSAUGER

Einleitung

Herzlichen Glückwunsch zum Kauf Ihres neuen Gerätes.

Sie haben sich damit für ein hochwertiges Produkt entschieden. Die Bedienungsanleitung ist Bestandteil dieses Produkts. Sie enthält wichtige Hinweise für Sicherheit, Gebrauch und Entsorgung. Machen Sie sich vor der Benutzung des Produkts mit allen Bedien- und Sicherheitshinweisen vertraut. Benutzen Sie das Produkt nur wie beschrieben und für die angegebenen Einsatzbereiche. Händigen Sie alle Unterlagen bei Weitergabe des Produkts an Dritte mit aus.

Bestimmungsgemäßer Gebrauch

Dieses Gerät dient ausschließlich dem Saugen von trockenen Oberflächen bzw. trockenem Sauggut. Dieses Gerät ist ausschließlich für die Benutzung in privaten Haushalten bestimmt. Das Gerät darf nicht dazu verwendet werden Menschen oder Tiere abzusaugen. Jede andere Verwendung oder Veränderung des Gerätes gilt als nicht bestimmungsgemäß und birgt erhebliche Unfallgefahren. Der Hersteller haftet nicht für Schäden, die durch nicht bestimmungsgemäßen Gebrauch oder falsche Bedienung verursacht werden. Das Gerät ist nicht für den gewerblichen Gebrauch bestimmt.

Lieferumfang

Akku-Hand- und -Bodenstaubsauger

Bürstenaufsatz

Polsterdüse

Fugendüse

Verlängerungsstiel mit Bodendüse

Halterung (mit Ladebuchse)

Ladegerät

Bedienungsanleitung

Kontrollieren Sie direkt nach dem Auspacken den Lieferumfang auf Vollständigkeit.

Gerätebeschreibung

Abbildung A:

❶ Griff Handteil
❷ Ein-/Aus-Schalter
❸ Ladekontrollleuchte
❹ Handteil
❺ Tasten ⏏
❻ Staubfilter
❼ Grobfilter
❽ Schmutzbehälter

Abbildung B:

❾ Ein-/Aus-Schalter
❿ Griff
⓫ Entriegelung „Griff“
⓬ Entriegelung „Handteil“
⓭ Handteilmulde
⓮ Bürstenrolle
⓯ LED - Beleuchtung

Abbildung C:

⓰ Bürstenaufsatz
⓱ Fugendüse
⓲ Polsterdüse
⓳ Ladegerät
⓴ Hohlstecker Ladegerät
㉑ Halterung Bürstenaufsatz
㉒ Halterung Fugendüse
㉓ Ladebuchse
㉔ Halterung (mit Ladebuchse)

Technische Daten

Ladegerät

Eingang: 100 - 240 V ~, 50 / 60 Hz,
300 mA max.

Ausgang: 13,5 V ⎓ 500 mA

Typenbezeichnung: SHSS 12 C2-1

Schutzklasse: II / ⧈

Bodendüse

Nennleistung: 5 W

Schutzklasse: III / ⋔

Eingangsspannung: 10,8 V ⎓ 1800 mAh

Gerät

Eingangsspannung/-strom: 13,5 V ⎓ 500 mA

Nennleistung: 75 W

Schutzklasse: III / ⋔

Akkus: Li-Ion (10,8 V) ⎓ 1800 mAh
Akku-Pack: 3 Zellen zu je 3,6 V

Betriebszeit bei voller Akkuladung
(abhängig vom Bodenbelag): ca. 15 Min

Ladezeit bei leerem Akku: 5 - 6 Std.

Sicherheitshinweise

⚠ GEFAHR - ELEKTRISCHER SCHLAG!

- Laden bzw. verwenden Sie dieses Gerät nicht im Freien.
- Den Handstaubsauger niemals gebrauchen, wenn Kabel, Stecker oder Gehäuse beschädigt sind.
- Lassen Sie beschädigte Netzstecker oder Netzkabel sofort von autorisiertem Fachpersonal austauschen, um Gefährdungen zu vermeiden.
- Lassen Sie Reparaturen nur von einer Fachwerkstatt durchführen. Öffnen Sie unter keinen Umständen selbst das Gerät. Eingriffe, die nicht durch einen Fachbetrieb vorgenommen wurden, können zu Verletzungen führen.
- Überzeugen Sie sich vor dem Laden des Gerätes, dass die in den technischen Daten des Netzteils/Ladegeräts verzeichnete Spannung der Netzspannung entspricht.
- Fassen Sie das Netzteil/Ladegerät oder das Gerät nicht mit nassen oder feuchten Händen an.
- Verwenden Sie das Netzteil/Ladegerät nicht mit einem Verlängerungskabel, sondern verbinden Sie das Netzteil direkt mit einer Steckdose.

⚠ WARNUNG! VERLETZUNGSGEFAHR!

- Wechseln Sie keine Zubehörteile aus, wenn das Gerät in Betrieb ist.
- Benutzen Sie den Handstaubsauger nicht zum Aufsaugen von Wasser oder anderen Flüssigkeiten.
- Benutzen Sie den Handstaubsauger nicht zum Aufsaugen von spitzen Gegenständen oder Glasscherben.
- Niemals brennende Streichhölzer, glimmende Asche oder Zigarettenstummel aufsaugen.
- Gebrauchen Sie den Handstaubsauger nicht zum Aufsaugen von chemischen Produkten, Steinstaub, Gips, Zement, oder anderen ähnlichen Partikeln.
- Das Gerät ist nicht für entflammbare und explosive Stoffe oder chemische und aggressive Flüssigkeiten geeignet.
- Lagern Sie das Gerät immer in geschlossenen Räumen. Um Unfälle zu verhindern, bewahren Sie das Gerät nach Gebrauch an einem trockenen Ort auf.
- Unter extremen Bedingungen können Leckagen an den Akkuzellen auftreten. Bei Kontakt der Flüssigkeit mit Haut oder Augen ist die betreffende Stelle sofort mit sauberem Wasser aus- bzw. abzuspülen. Suchen Sie einen Arzt auf.
- Dieses Gerät kann von Kindern ab 8 Jahren und darüber sowie von Personen mit verringerten physischen, sensorischen oder mentalen Fähigkeiten oder Mangel an Erfahrung und Wissen benutzt werden, wenn sie beaufsichtigt oder bezüglich des sicheren Gebrauchs des Gerätes unterwiesen wurden und die daraus resultierenden Gefahren verstehen. Kinder dürfen nicht mit dem Gerät spielen. Reinigung und Benutzer-Wartung dürfen nicht von Kindern ohne Beaufsichtigung durchgeführt werden.

⚠ WARNUNG! VERLETZUNGSGEFAHR!

- Verwenden Sie nur Zubehörteile, die vom Hersteller empfohlen werden.
- Das Netzteil darf nicht für andere Zwecke benutzt werden.
- Fassen Sie immer den Netzstecker an, um das Gerät von der Stromversorgung zu trennen.
- Achten Sie unbedingt darauf, dass Sie den Handstaubsauger nicht neben Heizkörpern, Backöfen oder anderen erhitzten Geräten oder Flächen abstellen.
- Achten Sie immer darauf, dass die Lüftungsschlitze frei sind. Ein blockierter Luftkreislauf kann zur Überhitzung und Beschädigung des Gerätes führen.
- Üben Sie besondere Sorgfalt aus, wenn Sie den Handstaubsauger auf Treppen benutzen. Sturzgefahr!
- Dieses Produkt enthält wiederaufladbare Akkus. Werfen Sie das Gerät nicht ins Feuer und setzen Sie es nicht hohen Temperaturen aus. Es besteht Explosionsgefahr!
- Nehmen Sie vor dem Reinigen der Bürstenrolle immer das Handteil aus dem Stiel, um versehentliches Starten der Bürstenrolle zu vermeiden.

ACHTUNG! SACHSCHADEN!

- Benutzen Sie den Handstaubsauger nicht ohne eingesetzten Staubfilter.
- Benutzen Sie das Ladegerät nicht für ein anderes Produkt und versuchen Sie nicht, dieses Gerät mittels eines anderen Ladegerätes aufzuladen. Verwenden Sie nur das mit diesem Gerät gelieferte Ladegerät.
- Laden Sie niemals nicht wiederaufladbare Batterien auf!

Vor dem ersten Gebrauch

HINWEIS

► Das Gerät wird mit nicht geladenen Akkus geliefert. Vor dem ersten Gebrauch des Gerätes sind die Akkus zunächst für 6 Stunden zu laden.

- Entfernen Sie alle Verpackungsmaterialien und Schutzaufkleber vom Gerät, insbesonders den Schutzaufkleber an den Kontakten auf der Rückseite des Handteils ❹.
- Stecken Sie die Halterung ㉔ auf den Ständer, so dass die Halterung ㉔ einrastet.

Gerät aufladen

HINWEIS

► Vergewissern Sie sich, dass das Gerät ausgeschaltet ist, bevor Sie mit dem Laden beginnen.

- Um das Gerät aufzuladen, verbinden Sie das Ladegerät ⑲ mit einer Netzsteckdose und stecken Sie den Hohlstecker ⑳ in die Ladebuchse ㉓ an der Halterung ㉔. Führen Sie das Kabel durch den Kabelkanal an der Ladebuchse ㉓, so dass die Halterung ㉔ nicht auf dem Kabel steht.
- Stellen Sie den Stiel mit eingesetztem Handteil ❹ auf die Halterung ㉔.
  Die Ladekontrollleuchte ❸ leuchtet rot.
  - Bei dem Modell in der Farbe **Anthrazit / Grün:**
    Wenn das Gerät aufgeladen ist, leuchtet die Ladekontrollleuchte ❸ grün.
  - Bei dem Modell in der Farbe **Anthrazit / Rot:**
    Wenn das Gerät aufgeladen ist, leuchtet die Ladekontrollleuchte ❸ orange.

Montage/Demontage

Handteil mit Stiel verbinden / vom Stiel lösen

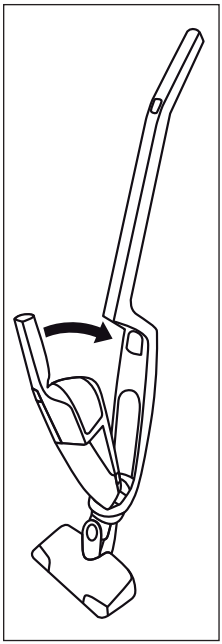

Abb. 1

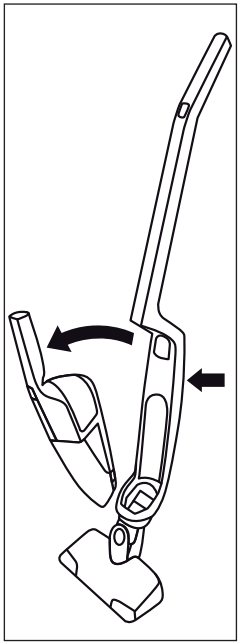

Abb. 2

- Um das Handteil ❹ mit dem Stiel zu verbinden, schieben Sie die Spitze des Handteils ❹ in die Aussparung der Handteilmulde ⑬.
- Drücken Sie dann den Griff ❶ des Handteils ❹ in den Stiel, so dass das Handteil ❹ einrastet und fest sitzt (Abb.1).
- Um das Handteil ❹ vom Stiel zu lösen, drücken Sie die Entriegelung „Handteil" ⑫.
- Ziehen Sie das Handteil ❹ nach oben/vorne aus der Handteilmulde ⑬ (Abb.2).

Bedienen

ACHTUNG! SACHSCHADEN!

- Die Saugöffnung muss jederzeit frei und darf nicht verstopft sein. Verstopfungen führen zu Überhitzung und Beschädigung des Motors.
- Saugen Sie keine hochflorigen Teppiche mit der Bodendüse. Die Bürstenrolle ⓮ verfängt sich im Teppich und blockiert!

HINWEIS

- Achten Sie darauf, dass der Staubfilter ❻ und der Grobfilter ❼ immer eingesetzt sind, bevor Sie das Gerät verwenden.
- Sobald die Saugleistung spürbar nachlässt, verbinden Sie das Gerät wieder mit dem Ladegerät ⓳.

Handteil mit Stiel verwenden

1) Setzen Sie das Handteil ❹ in die Handteilmulde ⓭ wie im Kapitel „Montage/Demontage" beschrieben.
2) Klappen Sie den Griff ⓾ aus, indem Sie die Entriegelung „Griff" ⓫ drücken und gleichzeitig den Griff ⓾ nach oben ziehen.
3) Schalten Sie das Gerät am Ein-/Aus-Schalter ❾ ein. Die LED -Beleuchtung ⓯ an der Bodendüse leuchtet und die Bürstenrolle ⓮ dreht sich.
4) Fahren Sie mit der Bodendüse über die zu saugenden Stellen. Halten Sie den Griff ⓾ dabei so, dass die Bodendüse plan über den Boden gleitet.
5) Drücken Sie den Ein-/Aus-Schalter ❾, wenn Sie das Saugen beenden wollen. Die Bürstenrolle ⓮ stoppt und die LED - Beleuchtung ⓯ erlischt.

Handteil verwenden

1) Lösen Sie das Handteil ❹ aus der Handteilmulde ⓭ wie im Kapitel „Montage/Demontage" beschrieben.
2) Setzen Sie, wenn gewünscht, die Fugendüse ⓱, den Bürstenaufsatz ⓰ oder die Polsterdüse ⓲ auf.
3) Drücken Sie den Ein-/Aus-Schalter ❷ und saugen Sie die gewünschten Stellen.
4) Wenn Sie das Saugen beenden wollen, drücken Sie noch einmal den Ein-/Aus-Schalter ❷.

Reinigung und Pflege

⚠ WARNUNG! VERLETZUNGSGEFAHR!

- Ziehen Sie immer das Ladegerät ⓳ au,s der Netzsteckdose und lösen Sie den Hohlstecker ⓴ aus der Ladebuchse ㉓ an der Halterung ㉔, bevor Sie die Halterung ㉔ reinigen.
- Nehmen Sie das Handteil ❹ immer aus der Handteilmulde ⓭ am Stiel, bevor Sie das Handteil ❹, den Stiel oder die Bürstenrolle ⓮ reinigen.

Um beste Ergebnisse zu erzielen, leeren Sie den Schmutzbehälter ❽ und reinigen Sie den Staubfilter ❻ nach jedem Gebrauch.

ACHTUNG! SACHSCHADEN!

- Verwenden Sie keine scheuernden oder aggressiven Reinigungsmittel. Diese können die Oberfläche beschädigen!

HINWEIS

- Die LED - Beleuchtung ⓯ ist wartungsfrei. Die LEDs können nicht ausgewechselt werden!

Schmutzbehälter leeren

1) Um den Schmutzbehälter ❽ zu öffnen, nehmen Sie das Handteil ❹ aus der Handteilmulde ⓭.
2) Drücken Sie gleichzeitig die beiden Tasten ⏏ ❺ und ziehen Sie gleichzeitig den Schmutzbehälter ❽ nach oben.
   Sie können diesen nun nach oben/vorne abheben.
3) Entnehmen Sie den Staubfilter ❻, indem Sie ihn mit den Fingern herausziehen. Spülen Sie den Staubfilter ❻ in klarem Wasser aus und lassen Sie ihn an der Luft trocknen. Benutzen Sie keine heiße Luft, um den Staubfilter ❻ zu trocknen.
4) Entnehmen Sie dann den Grobfilter ❼, indem Sie auch diesen herausziehen.

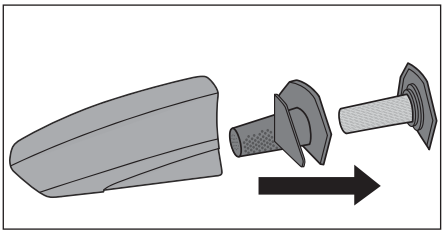

Abb. 3

5) Entleeren Sie den Schmutzbehälter ❽.
6) Setzen Sie erst den Grobfilter ❼ und dann den trockenen Staubfilter ❻ wieder ein.
7) Setzen Sie den Schmutzbehälter ❽ wieder ein, indem Sie die Arretierung zuerst in die Aussparung am Handteil ❹ schieben und dann den vorderen Teil des Schmutzbehälters ❽ kräftig herunter drücken, so dass der Schmutzbehälter ❽ einrastet und fest sitzt.

Gerät reinigen

Wischen Sie das Gerät mit einem feuchten Tuch ab. Bei hartnäckigen Verschmutzungen geben Sie ein mildes Spülmittel auf das Tuch. Achten Sie darauf, dass das Gerät vor der erneuten Benutzung wieder vollständig trocken ist.

Bürstenrolle reinigen

An der Bürstenrolle ⓮ kann sich mit der Zeit Schmutz, wie z.B. Haare, festsetzen. Um diesen Schmutz zu entfernen können Sie die Bürstenrolle ⓮ ausbauen (Abb. 4).

1) Drehen Sie die Bodendüse um.
2) Schieben Sie die Verriegelung an der Abdeckplatte nach hinten, so dass Sie die Abdeckplatte abnehmen können.
3) Heben Sie die Bürstenrolle ⓮ raus.
4) Um die Bürstenrolle ⓮ wieder einzusetzen, schieben Sie zuerst das breite Ende auf die Antriebswelle, so dass die Bürstenrolle ⓮ dort eingehakt ist.
5) Dann schieben Sie das andere Ende in die Aufnahme, so dass die Bürstenrolle ⓮ grade in der Bodendüse liegt.
6) Setzen Sie die Abdeckplatte wieder auf und verriegeln Sie sie.

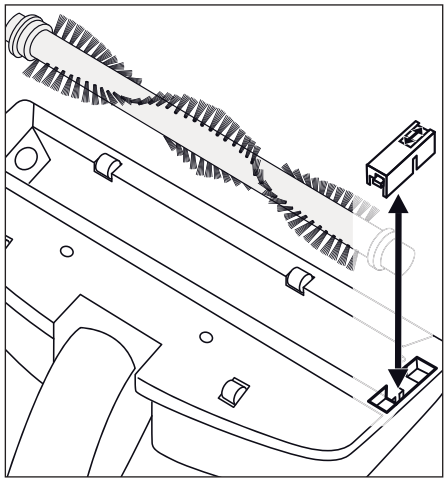

Abb. 4

Lagerung

- Wenn Sie das Gerät nicht benutzen, stellen Sie es auf die Halterung ㉔.
- Die Fugendüse ⑰ und den Bürstenaufsatz ⑯ können Sie auf die Rückseite der Halterung ㉔ auf die Halterung Bürstenaufsatz ㉑ und die Halterung Fugendüse ㉒ stecken:
  - Stecken Sie zuerst die Fugendüse ⑰ so auf die Halterung Fugendüse ㉒, dass die Saugöffnung zur Halterung ㉔ weist.
  - Stecken Sie dann den Bürstenaufsatz ⑯ so auf die Halterung Bürstenaufsatz ㉑, dass diese das Ende der Fugendüse ⑰ mit überdeckt (Abb. 5 und 6).

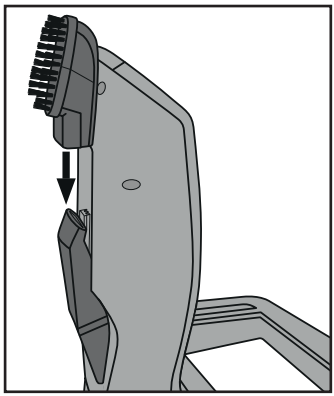

Abb. 5

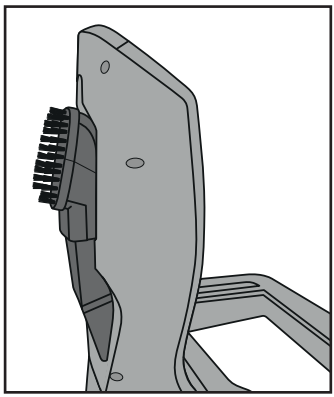

Abb. 6

- Bewahren Sie das Gerät an einem staubfreien und trockenen Ort auf.

Fehlerbehebung

Das Gerät funktioniert nicht.

- Der Akku ist nicht aufgeladen.
  - ♦ Verbinden Sie das Gerät mit dem Ladegerät ⑲.
- Das Gerät ist defekt.
  - ♦ Wenden Sie sich an den Kundendienst.

Das Gerät läuft, saugt aber kaum den Schmutz auf.

- Der Akku ist nicht ausreichend geladen.
  - ♦ Verbinden Sie das Gerät mit dem Ladegerät ⑲.
- Der Schmutzbehälter ⑧ ist voll.
  - ♦ Leeren Sie den Schmutzbehälter ⑧.
- Der Staubfilter ⑥ ist verstopft.
  - ♦ Reinigen Sie den Staubfilter ⑥.

Das Gerät lädt sich nicht auf.

- Das Ladegerät ⑲ steckt nicht korrekt in der Buchse/dem Netzstecker.
  - ♦ Kontrollieren Sie die Anschlüsse des Ladegerätes ⑲.
- Das Ladegerät ⑲ ist defekt.
  - ♦ Wenden Sie sich an den Kundendienst.

Entsorgung

Gerät entsorgen

Werfen Sie das Gerät keinesfalls in den normalen Hausmüll. Dieses Produkt unterliegt der europäischen Richtlinie 2012/19/EU.

Entsorgen Sie das Gerät über einen zugelassenen Entsorgungsbetrieb oder über Ihre kommunale Entsorgungseinrichtung. Beachten Sie die aktuell geltenden Vorschriften. Setzen Sie sich im Zweifelsfall mit Ihrer Entsorgungseinrichtung in Verbindung.

Batterien/Akkus entsorgen

Batterien/Akkus dürfen nicht im Hausmüll entsorgt werden.

Jeder Verbraucher ist gesetzlich verpflichtet, Batterien/Akkus bei einer Sammelstelle seiner Gemeinde/seines Stadtteils oder im Handel abzugeben.

Diese Verpflichtung dient dazu, dass Batterien/Akkus einer umweltschonenden Entsorgung zugeführt werden können. Geben Sie Batterien/Akkus nur im entladenen Zustand zurück.

ACHTUNG! SACHSCHADEN!

- ► Wenn Sie das Gerät öffnen und die Akkus entsorgen ist das Gerät irreparabel beschädigt!

1) Entladen Sie den Akku vollständig, bevor Sie mit dem Ausbau des Akkus beginnen.
2) Nehmen Sie den Schmutzbehälter ❽ ab.
3) Lösen Sie die 5 Schrauben auf der Rückseite des Handteils ❹ und nehmen Sie die beiden Gehäusehälften auseinander.
4) Ziehen Sie den Motor aus der Gehäusehälfte.
5) Lösen Sie die beiden Schrauben an der Plastikhalterung, die den blauen Akku hält und entnehmen Sie die Plastikhalterung.
6) Knipsen Sie mit einer Zange die Adern, die zu dem blauen Akku führen, einzeln und nacheinander durch. Achten Sie darauf, dass Sie die blanken Leitungsenden nicht mit den Metallteilen der Zange kurzschließen.
7) Entnehmen Sie den Akku und entsorgen Sie diesen umweltgerecht.

Die Verpackung besteht aus umweltfreundlichen Materialien, die Sie über die örtlichen Recyclingstellen entsorgen können.

Garantie der Kompernaß Handels GmbH

Sehr geehrte Kundin, sehr geehrter Kunde,

Sie erhalten auf dieses Gerät 3 Jahre Garantie ab Kaufdatum. Im Falle von Mängeln dieses Produkts stehen Ihnen gegen den Verkäufer des Produkts gesetzliche Rechte zu. Diese gesetzlichen Rechte werden durch unsere im Folgenden dargestellte Garantie nicht eingeschränkt.

Garantiebedingungen

Die Garantiefrist beginnt mit dem Kaufdatum. Bitte bewahren Sie den Original Kassenbon gut auf. Diese Unterlage wird als Nachweis für den Kauf benötigt.

Tritt innerhalb von drei Jahren ab dem Kaufdatum dieses Produkts ein Material- oder Fabrikationsfehler auf, wird das Produkt von uns – nach unserer Wahl – für Sie kostenlos repariert oder ersetzt. Diese Garantieleistung setzt voraus, dass innerhalb der Drei-Jahres-Frist das defekte Gerät und der Kaufbeleg (Kassenbon) vorgelegt und schriftlich kurz beschrieben wird, worin der Mangel besteht und wann er aufgetreten ist.

Wenn der Defekt von unserer Garantie gedeckt ist, erhalten Sie das reparierte oder ein neues Produkt zurück. Mit Reparatur oder Austausch des Produkts beginnt kein neuer Garantiezeitraum.

Garantiezeit und gesetzliche Mängelansprüche

Die Garantiezeit wird durch die Gewährleistung nicht verlängert. Dies gilt auch für ersetzte und reparierte Teile. Eventuell schon beim Kauf vorhandene Schäden und Mängel müssen sofort nach dem Auspacken gemeldet werden. Nach Ablauf der Garantiezeit anfallende Reparaturen sind kostenpflichtig.

Garantieumfang

Das Gerät wurde nach strengen Qualitätsrichtlinien sorgfältig produziert und vor Auslieferung gewissenhaft geprüft.

Die Garantieleistung gilt für Material- oder Fabrikationsfehler. Diese Garantie erstreckt sich nicht auf Produktteile, die normaler Abnutzung ausgesetzt sind und daher als Verschleißteile angesehen werden können oder für Beschädigungen an zerbrechlichen Teilen, z. B. Schalter, Akkus, Backformen oder Teile die aus Glas gefertigt sind.

Diese Garantie verfällt, wenn das Produkt beschädigt, nicht sachgemäß benutzt oder gewartet wurde. Für eine sachgemäße Benutzung des Produkts sind alle in der Bedienungsanleitung aufgeführten Anweisungen genau einzuhalten. Verwendungszwecke und Handlungen, von denen in der Bedienungsanleitung abgeraten oder vor denen gewarnt wird, sind unbedingt zu vermeiden.

Das Produkt ist nur für den privaten und nicht für den gewerblichen Gebrauch bestimmt. Bei missbräuchlicher und unsachgemäßer Behandlung, Gewaltanwendung und bei Eingriffen, die nicht von unserer autorisierten Service-Niederlassung vorgenommen wurden, erlischt die Garantie.

Abwicklung im Garantiefall

Um eine schnelle Bearbeitung ihres Anliegens zu gewährleisten, folgen Sie bitte den folgenden Hinweisen:

- Bitte halten Sie für alle Anfragen den Kassenbon und die Artikelnummer (z. B. IAN 12345) als Nachweis für den Kauf bereit.
- Die Artikelnummer entnehmen Sie bitte dem Typenschild, einer Gravur, auf dem Titelblatt ihrer Anleitung (unten links) oder als Aufkleber auf der Rück- oder Unterseite.
- Sollten Funktionsfehler oder sonstige Mängel auftreten kontaktieren Sie zunächst die nachfolgend benannte Serviceabteilung **telefonisch** oder per **E-Mail**.
- Ein als defekt erfasstes Produkt können Sie dann unter Beifügung des Kaufbelegs (Kassenbon) und der Angabe, worin der Mangel besteht und wann er aufgetreten ist, für Sie portofrei an die Ihnen mitgeteilte Service Anschrift übersenden.

Auf www.lidl-service.com können Sie diese und viele weitere Handbücher, Produktvideos und Software herunterladen.

Service

(DE) **Service Deutschland**
Tel.: 0800 5435 111 (Kostenfrei aus dem dt. Festnetz/Mobilfunknetz)
E-Mail: kompernass@lidl.de

(AT) **Service Österreich**
Tel.: 0820 201 222 (0,15 EUR/Min.)
E-Mail: kompernass@lidl.at

(CH) **Service Schweiz**
Tel.: 0842 665566 (0,08 CHF/Min., Mobilfunk max. 0,40 CHF/Min.)
E-Mail: kompernass@lidl.ch

IAN 277091

Importeur

Bitte beachten Sie, dass die folgende Anschrift keine Serviceanschrift ist. Kontaktieren Sie zunächst die benannte Servicestelle.

KOMPERNASS HANDELS GMBH
BURGSTRASSE 21
44867 BOCHUM
GERMANY
www.kompernass.com

KOMPERNASS HANDELS GMBH
BURGSTRASSE 21
44867 BOCHUM
DEUTSCHLAND / GERMANY
www.kompernass.com

Last Information Update · Tietojen tila
Informationsstatus · Stand der Informationen:
07 / 2016 · Ident.-No.: SHSS12C2-062016-2