PARKSIDE®

SIERRA DE INMERSIÓN / SEGA AD IMMERSIONE PTS 500 A1

(ES)

SIERRA DE INMERSIÓN

Instrucciones de utilización y de seguridad
Traducción del manual de instrucciones original

(PT)

REBARBADORA

Instruções de utilização e de segurança
Tradução do manual de instruções original

(DE) (AT) (CH)

TAUCHSÄGE

Bedienungs- und Sicherheitshinweise
Originalbetriebsanleitung

(IT) (MT)

SEGA AD IMMERSIONE

Indicazioni per l'uso e per la sicurezza
Traduzione delle istruzioni d'uso originali

(GB) (MT)

PLUNGE SAW

Operation and Safety Notes
Translation of the original instructions

IAN 103316

(ES) (IT) (PT)

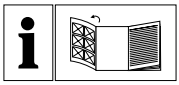

(ES)

Antes de empezar a leer abra la página que contiene las imágenes y, en seguida, familiarícese con todas las funciones del dispositivo.

(IT) (MT)

Prima di leggere aprire la pagina con le immagini e prendere confidenza con le diverse funzioni dell'apparecchio.

(PT)

Antes de começar a ler abra na página com as imagens e, de seguida, familiarize-se com todas as funções do aparelho.

(GB) (MT)

Before reading, unfold the page containing the illustrations and familiarise yourself with all functions of the device.

(DE) (AT) (CH)

Klappen Sie vor dem Lesen die Seite mit den Abbildungen aus und machen Sie sich anschließend mit allen Funktionen des Gerätes vertraut.

ES	Instrucciones de utilización y de seguridad	Página	5
IT / MT	Indicazioni per l'uso e per la sicurezza	Pagina	19
PT	Instruções de utilização e de segurança	Página	33
GB / MT	Operation and Safety Notes	Page	47
DE / AT / CH	Bedienungs- und Sicherheitshinweise	Seite	59

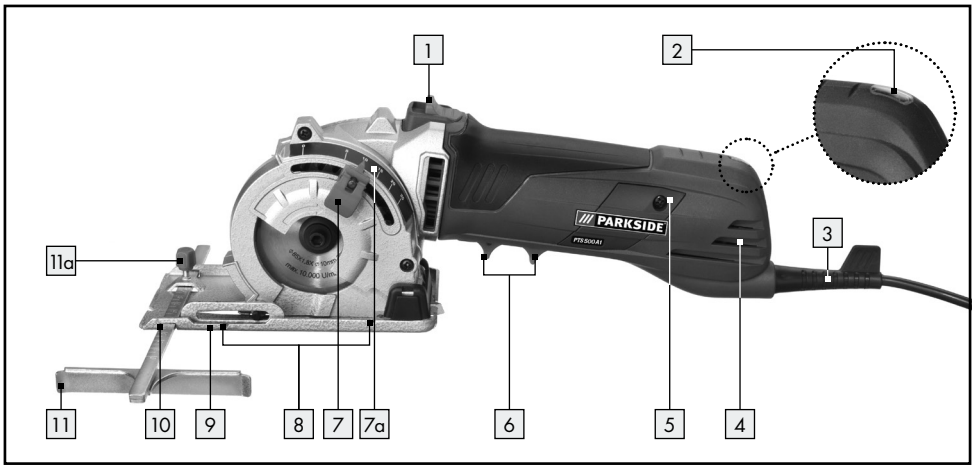
1
2
3
11a
11
10
9
8
7
7a
6
5
4

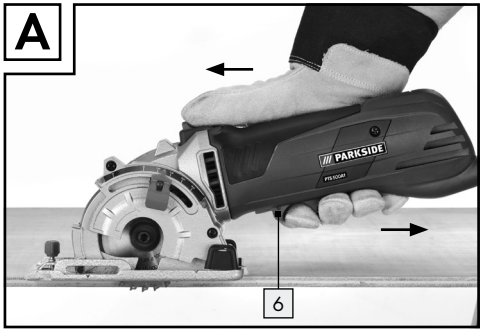
A
6

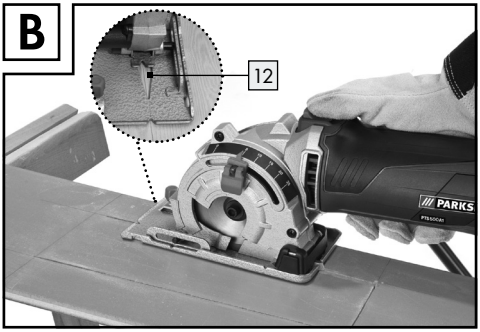
B
12

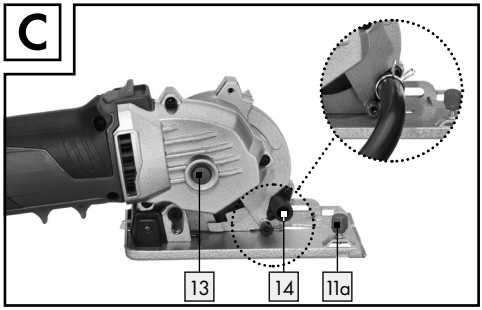
C
13
14
11a

D
15
16
17
18

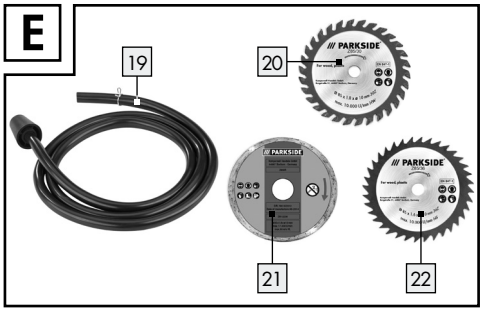
E
19
20
21
22

F

Introducción
Uso según las normas ... Página 6
Equipamiento ... Página 6
Ámbito de suministro ... Página 6
Datos técnicos ... Página 6

Indicaciones generales de seguridad para herramientas eléctricas
1. Seguridad en el lugar de trabajo ... Página 7
2. Seguridad eléctrica ... Página 7
3. Seguridad de las personas ... Página 8
4. Manejo y uso cuidadoso de las herramientas eléctricas ... Página 8
5. Asistencia técnica ... Página 9

Indicaciones específicas de seguridad del aparato
Indicaciones de seguridad para cualquier sierra ... Página 9
Indicaciones de seguridad adicionales para cualquier sierra ... Página 9
Instrucciones de seguridad específicas para esta sierra ... Página 10
Indicaciones de seguridad para tronzadoras de muela ... Página 11
Indicaciones de seguridad adicionales para las aplicaciones de la tronzadora de muela ... Página 13
Instrucciones adicionales ... Página 14
Accesorios / aparatos adicionales originales ... Página 14
Indicaciones de seguridad para la amoladora ... Página 14

Puesta en marcha
Encendido y apagado ... Página 14
Soltar bloqueo de inmersión ... Página 15
Preselección de la profundidad de corte ... Página 15
Cómo montar el tope paralelo ... Página 15
Manejo de la sierra de inmersión ... Página 15
Marca de longitud de corte ... Página 15
Marca de línea de corte ... Página 15
Conexión de la aspiración de virutas ... Página 15
Cambio de la hoja de sierra ... Página 15

Mantenimiento y limpieza ... Página 16

Asistencia ... Página 16

Garantía ... Página 16

Eliminación ... Página 17

Traducción de la declaración de conformidad original / Fabricante ... Página 17

Sierra de inmersión PTS 500 A1

Introducción

Enhorabuena por la adquisición de su nuevo aparato. Ha optado por un producto de alta calidad. El manual de instrucciones forma parte de este producto. Contiene importantes indicaciones sobre seguridad, uso y eliminación. Antes de usar el producto, familiarícese con todas las indicaciones de manejo y de seguridad. Utilice el producto únicamente como se describe a continuación y para las aplicaciones indicadas. Adjunte igualmente toda la documentación en caso de entregar el producto a terceros.

Uso según las normas

Esta máquina está determinada principalmente para el serrado con apoyo estable de cortes longitudinales y transversales en madera maciza, placas de madera aglomerada, madera contrachapada, aluminio, baldosas, piedra, plástico y materiales ligeros para la construcción. Por favor, tenga en cuenta que la hoja de sierra que viene montada únicamente es apta para el corte de madera. Cualquier otro uso o modificación de la máquina se considera como no adecuado y conlleva considerables peligros de accidente. No apto para el uso industrial.

Equipamiento

1 Bloqueo mecánico de inmersión
2 LED de control / red conectada
3 Línea de alimentación
4 Ranuras de ventilación
5 Tapa para escobillas de carbón
6 Pulsador ON / OFF
7 Selección de profundidad de corte
7a Escala de profundidad de corte
8 Marcas de longitud de corte
9 Placa de base
10 Alojamiento para tope paralelo
11 Tope paralelo
11a Tornillo para tope paralelo
12 Ventana de línea de corte
13 Bloqueo del husillo
14 Conexión para aspiración de polvo
15 llave Allen
16 Hoja de sierra
17 Brida de apriete
18 Tornillo de fijación y arandela
19 Tubo de aspiración
20 Hoja de sierra circular HW Z85 / 30
21 Hoja de sierra de tronzar diamantada Z85VR
22 Hoja de sierra circular HSS Z85 / 36

Ámbito de suministro

1 sierra de inmersión PTS 500 A1
1 hoja de sierra circular HW Z85 / 30
1 hoja de sierra de tronzar diamantada Z85VR
1 hoja de sierra circular HSS Z85 / 36
1 tope paralelo
1 tubo de aspiración
1 llave de hexágono interior
1 maletín de transporte
1 manual de instrucciones

Datos técnicos

Potencia nominal:	500 W
Tensão nominal:	230 V~, 50 Hz
Rotação em vazio:	n_0 4500 min^{-1}
Máx. Profundidade de corte:	25 mm
Classe de protecção:	II / ⧈

Información sobre ruido y vibración:
El valor de medición de ruido se ha calculado según EN 60745. El nivel de ruido ponderado A típico de la herramienta eléctrica corresponde a:

Nivel de presión de sonido:	82 dB(A)
Nivel de potencia de sonido:	93 dB(A)
Tolerancia K:	3 dB

¡Debe llevarse protección auditiva!

Aceleración evaluada, empírica:
Vibración mano-brazo a_h = 2,266 m / s^2
Tolerancia K = 1,5 m / s^2

⚠ ¡ADVERTENCIA! El nivel de vibración indicado en estas instrucciones se ha determinado según un procedimiento de medición fijado en la norma EN 60745 y puede usarse como base para la comparación con otros aparatos. El valor de emisiones vibratorias indicado puede utilizarse para realizar una evaluación preliminar de la suspensión. El nivel de vibraciones variará dependiendo del uso de la herramienta eléctrica y puede en muchos casos superar el valor indicado en estas instrucciones. Podría subestimarse la carga de vibraciones si se usa con regularidad la herramienta eléctrica de este modo.

Advertencia: Para un cálculo exacto de la carga de oscilación durante un determinado intervalo de trabajo se deben tener en cuenta los tiempos en los que la máquina está desconectada o está conectada pero no está funcionando. Esto podría reducir considerablemente la carga de oscilación en el intervalo total de trabajo.

● Indicaciones generales de seguridad para herramientas eléctricas

⚠ ¡ADVERTENCIA! ¡Lea las advertencias e indicaciones de seguridad! *El incumplimiento de las advertencias e indicaciones de seguridad puede provocar descargas eléctricas, incendios y / o lesiones graves.*

¡Guardar todas las advertencias e indicaciones de seguridad por si las necesita en un futuro!

El concepto utilizado en las instrucciones de seguridad "herramienta eléctrica" se refiere a aparatos eléctricos operados desde la red (con cable de red) y a herramientas eléctricas operadas con batería (sin cable de red).

1. Seguridad en el lugar de trabajo

a) **Mantenga el lugar de trabajo limpio y bien iluminado.** *El desorden y los lugares de trabajo mal iluminados pueden provocar accidentes.*

b) **No utilice el aparato en áreas potencialmente explosivas en las que haya líquidos, gases o polvos inflamables.** *Las herramientas eléctricas producen chispas que podrían encender el polvo o los vapores.*

c) **Mantenga a los niños y a otras personas alejados de la herramienta eléctrica cuando la esté utilizando.** *Las distracciones pueden hacerle perder el control del aparato.*

2. Seguridad eléctrica

a) **El enchufe debe ser el adecuado para la toma de corriente. No se debe modificar de ningún modo el enchufe del aparato. No utilice nunca adaptadores con los aparatos que están provistos de derivación a tierra.** *Los conectores sin modificar y las tomas adecuadas reducen el riesgo de descarga eléctrica.*

b) **Evite el contacto físico con superficies conectadas a tierra, como tubos metálicos, radiadores, cocinas o frigoríficos.** *Existe un riesgo muy elevado de descarga eléctrica si su cuerpo deriva a tierra.*

c) **Mantenga el aparato protegido de la lluvia y la humedad.** *Si penetra agua en un aparato eléctrico aumenta el riesgo de descarga eléctrica.*

d) **No utilice el cable para otros fines, como para transportar o colgar el aparato o para tirar de la clavija de red al desenchufarlo. Mantenga el cable al resguardo del calor, del aceite, de los bordes afilados o de las piezas móviles del aparato.** *Los cables dañados o retorcidos aumentan el riesgo de descarga eléctrica.*

e) **Al trabajar con herramientas eléctricas al aire libre, utilice sólo cables de extensión que también estén autorizados para su uso en exteriores.** *El uso de una extensión adecuada para su empleo en exteriores disminuye el riesgo de descarga eléctrica.*

f) **Si es inevitable usar esta herramienta eléctrica en un entorno húmedo, utilice un interruptor de corriente de defecto.** *El uso de un interruptor de corriente de defecto reduce el riesgo de descarga eléctrica.*

3. Seguridad de las personas

a) **Sea cuidadoso en todo momento, preste atención a lo que hace y proceda con prudencia al trabajar con una herramienta eléctrica. No utilice el aparato si está cansado o si se encuentra bajo el efecto de drogas, alcohol o medicamentos.** *Un simple momento de descuido durante el uso del aparato podría causar lesiones graves.*

b) **Lleve equipo de protección individual y siempre unas gafas de protección.** *Si lleva equipo de protección personal, como mascarilla antipolvo, zapatos de seguridad antideslizantes, casco de seguridad o protección auditiva, en función del tipo y la utilización de la herramienta eléctrica, reducirá el riesgo de daños.*

c) **Evite una conexión accidental del aparato. Asegúrese de que la herramienta eléctrica esté desconectada antes de conectarla al suministro eléctrico, antes de sostenerla o moverla.** *Si al mover el aparato ha puesto el dedo sobre el interruptor de CONEXIÓN / DESCONEXIÓN o si ha conectado el aparato, podrían producirse accidentes.*

d) **Extraiga las herramientas de ajuste o llaves antes de encender el aparato.** *Cualquier herramienta o llave que se encuentre en una pieza giratoria del aparato puede provocar lesiones.*

e) **Evite posturas inadecuadas. Procure estar en una posición segura y mantenga en todo momento el equilibrio.** *De este modo podrá controlar mejor el aparato, especialmente en situaciones inesperadas.*

f) **Utilice ropa adecuada. No use joyas ni ropas flojas. Mantenga su cabello, ropa y guantes alejados de las partes móviles.** *La ropa floja, las joyas o el pelo largo pueden engancharse en las piezas móviles.*

g) **Si los dispositivos de aspiración y recolección de polvo están montados, asegúrese de que estén conectados y sean correctamente utilizados.** *El uso de estos dispositivos disminuye los peligros causados por el polvo.*

4. Manejo y uso cuidadoso de las herramientas eléctricas

a) **No sobrecargue el aparato. Emplee en su trabajo la herramienta eléctrica adecuada para el mismo.** *Si usa la herramienta adecuada dentro de la potencia indicada trabajará mejor y de forma más segura.*

b) **No utilice una herramienta eléctrica cuyo interruptor tenga algún defecto.** *Una herramienta eléctrica que no se puede encender o apagar es un peligro y debe repararse.*

c) **Retire la clavija del enchufe antes de realizar ajustes en el aparato, cambiar accesorios o depositar el aparato sobre una superficie.** *Esta medida de precaución evita que se ponga en marcha el aparato por accidente.*

d) **Conserve las herramientas eléctricas que no use fuera del alcance de los niños. No permita utilizar el aparato a personas que no estén familiarizadas con él o que no hayan leído estas indicaciones.** *Las herramientas eléctricas son peligrosas si las usan personas sin experiencia.*

e) **Cuide el aparato. Compruebe que las piezas móviles funcionen correctamente y no se atasquen, y que no haya piezas rotas o tan dañadas que perjudiquen al funcionamiento del aparato. Haga reparar las piezas dañadas antes de usar el equipo.** *La causa de muchos accidentes es el uso de herramientas eléctricas que no han recibido el mantenimiento adecuado.*

f) **Mantenga las herramientas de corte afiladas y limpias.** *Las herramientas de corte con filos cortantes conservadas cuidadosamente se enganchan menos y son más fáciles de manejar.*

g) **Utilice la herramienta eléctrica, los accesorios, las herramientas adicionales, etc. de acuerdo con estas indicaciones y del modo que se describe para este tipo de aparato en concreto. Tenga en cuenta las condiciones de trabajo y la actividad que se va a realizar.** *El uso de herramientas eléctricas para fines diferentes de los previstos puede provocar situaciones peligrosas.*

5. Asistencia técnica

a) **Deje que el servicio de mantenimiento o un técnico electricista reparen sus aparatos y sólo con repuestos originales.** *De este modo se garantiza que el aparato seguirá siendo seguro.*

● Indicaciones específicas de seguridad del aparato

● Indicaciones de seguridad para cualquier sierra

Aserrado

a) **¡PELIGRO! No toque nunca con las manos la zona de aserrado ni la hoja de la sierra.** *Sujete con la otra mano el mango adicional o la carcasa del motor. Si ambas manos sujetan la sierra, no podrán resultar dañadas por la hoja de la sierra.*

b) **Nunca ponga la mano bajo la pieza de trabajo.** *La cubierta protectora le protegerá bajo la pieza de trabajo, no delante de la hoja de la sierra.*

c) **Adapte la profundidad del corte al grosor de la pieza de trabajo.** *Debajo de la pieza de trabajo debería quedar visible menos de la altura de un diente de la sierra.*

d) **Nunca sostenga la pieza que va a serrar en la mano o sobre la pierna. Sujete la pieza de trabajo en una superficie estable.** *Es importante fijar bien la pieza de trabajo para minimizar peligros por contacto con el cuerpo, atasco de la hoja de la sierra o pérdida del control.*

e) **Sostenga la herramienta por las superficies de sujeción aisladas cuando realice trabajos en los que la herramienta pueda coincidir con conducciones eléctricas ocultas.** *El contacto con un conductor de electricidad puede poner también bajo tensión las partes metálicas de la herramienta y producir una descarga eléctrica.*

f) **Utilice siempre un tope o un canto recto para los cortes longitudinales.** *Esto mejora la exactitud en el corte y reduce la posibilidad de que la hoja de la sierra se atasque.*

g) **Utilice siempre hojas de sierra de la medida adecuada y con un orificio de alojamiento adecuado (p.e. en forma de estrella o redondeado).** *Las hojas de sierra que no se ajustan a las piezas de montaje de la sierra funcionan irregularmente y producen una pérdida de control sobre la herramienta.*

h) **Nunca utilice arandelas o tornillos para hojas de sierra que estén dañados o sean erróneos.** *Las arandelas y tornillos para hojas de sierra han sido especialmente fabricados para esta sierra para un rendimiento óptimo y seguridad en su funcionamiento.*

● Indicaciones de seguridad adicionales para cualquier sierra

Incidentes - Causas e instrucciones de seguridad adecuadas

- Un retroceso es la reacción repentina que se produce cuando la hoja de la sierra se atasca, se dobla o está mal colocada, lo que provoca que la sierra se descontrole y se mueva desde la pieza de trabajo hacia el trabajador;
- Cuando la hoja de la sierra se atasca o se dobla, se bloquea, y el motor empuja la máquina en dirección del trabajado;
- Si la hoja de la sierra se retuerce o está mal colocada, los dientes del canto de la hoja de sierra trasera en la superficie superior de la pieza de trabajo podrían engancharse, en cuyo caso la hoja de la sierra se mueve fuera de la hendidura y entonces la sierra saltaría hacia el trabajador.

Los incidentes se producen como consecuencia de una utilización errónea o incorrecta de la sierra. Pueden evitarse tomando las medidas de seguridad adecuadas, como se describe a continuación.

a) **Sujete la sierra firmemente con ambas manos y coloque sus brazos en una posición en la que pueda controlar la fuerza de retroceso. Colóquese siempre de lateral respecto a la hoja de la sierra, nunca coloque la hoja en línea con su cuerpo.** *En caso de incidente, la sierra circular podría saltar hacia atrás, pero el trabajador puede controlar la fuerza de retroceso con las medidas de seguridad adecuadas.*

b) **En caso de que la hoja de la sierra se atasque o que usted interrumpa el trabajo, apague la sierra y manténgala en el material de trabajo hasta que la hoja de la sierra se haya parado completamente. Nunca intente retirar la sierra del material de trabajo o moverla hacia atrás mientras todavía se mueva la hoja, ya que esto podría provocar un incidente.** *Encuentre y repare la causa del atasco de la hoja de la sierra.*

c) **Cuando quiera volver a poner en marcha la sierra que ya está colocada en la pieza de trabajo, centre la hoja en la hendidura de la sierra y compruebe que los dientes no se enganchen en la pieza de trabajo.** *En caso de que la hoja de la sierra se doble, podría moverse fuera de la pieza de trabajo o provocar un incidente si vuelve a poner la sierra en marcha.*

d) **Sostenga las placas grandes para evitar los posibles riesgos de incidente en caso de atasco de la hoja de la sierra.** *Las placas grandes pueden doblarse por su propio peso. Las placas deben quedar sujetas a ambos lados, tanto cerca de la hendidura de la sierra como por los cantos.*

e) **No utilice hojas de sierra romas o dañadas.** *Las hojas de sierra con dientes romos o mal dirigidos pueden provocar una gran fricción, el atasco de la hoja de la sierra e incidentes por una hendidura muy estrecha de la sierra.*

f) **Antes del aserrado asegure la profundidad del corte y el modo del ángulo.** *Si cambia el modo durante el aserrado, la hoja de la sierra podría atascarse y provocar un incidente.*

g) **Tenga especial cuidado con el aserrado en paredes ya existentes o en otros lugares no visibles.** *El aserrado en objetos doblados puede bloquear la sierra y provocar un incidente.*

Instrucciones de seguridad específicas para esta sierra

Función de la cubierta protectora de debajo

a) **Antes de cada utilización, compruebe que la cubierta protectora cierra correctamente. No utilice la sierra cuando la cubierta protectora no pueda moverse libremente y no se cierre automáticamente. Nunca sujete o ate la cubierta protectora fijamente, ya que de esa manera la hoja de la sierra quedaría desprotegida.** *En caso de que la sierra se cayese al suelo sin querer, la cubierta protectora podría doblarse. Compruebe que la cubierta protectora se puede mover sin problemas y que no roce ni la hoja de la sierra ni otras piezas en todos los ángulos y profundidades de corte.*

b) **Compruebe el estado y la función de los resortes para la cubierta protectora. Si la cubierta protectora y los resortes no funcionan correctamente, espere un rato antes de utilizar la sierra.** *Piezas dañadas, depósitos pringosos o la acumulación de astillas impiden que la cubierta protectora de debajo funcione correctamente.*

c) **Asegure la placa de base de la sierra frente a desplazamientos laterales cuando realice un corte que no sea de forma rectangular.** *Un desplazamiento lateral puede provocar que la hoja de la sierra se atasque y esto dé lugar a un incidente.*

d) **No deje la sierra en el banco de trabajo o en el suelo sin haber cubierto la hoja de la sierra con la cubierta protectora.** *Una hoja de sierra sin protección y con el*

movimiento de inercia mueve la sierra en la dirección del corte y sierra todo lo que se encuentra en el camino. Tenga en cuenta el tiempo total de parada de la sierra.

Instrucciones adicionales:

- No utilice discos de lija.
- Utilice únicamente hojas de sierra con el mismo diámetro que el señalado en las indicaciones de la sierra.
- Cuando trabaje con madera o con materiales en que producen polvo peligroso para la salud, hay que conectar al aparato un dispositivo aspirador de polvo que sea apropiado y haya sido verificado.
- Lleve puesta una mascarilla protectora contra el polvo cuando sierre madera.
- Utilice únicamente hojas de sierra recomendadas.
- Utilice siempre un protector de oídos.
- Evite el sobrecalentamiento de los dientes de la sierra.
- Si utiliza la sierra con piezas de plástico, procure que el plástico no se funda al cortarlo.

Compruebe la cubierta protectora

- Tire de la palanca de retroceso para la cubierta protectora hasta que haga tope. La cubierta protectora debe poder moverse sin atascarse y que, cuando se suelte la palanca de retroceso para la cubierta protectora, esta vuelva sola a la posición inicial.

Hojas de sierras circulares (símbolos)

¡Use guantes de seguridad!

¡Utilice protección respiratoria!

¡Póngase gafas protectoras!

¡Utilice protección para los oídos!

Indicaciones de seguridad para tronzadoras de muela

a) **La cubierta protectora que corresponde a la herramienta debe ser instalada con cuidado, de manera que se consiga un alto nivel de seguridad, es decir, que sólo quede visible para el trabajador la pieza más pequeña posible. Mantenga los discos de lija en funcionamiento alejados de usted y de las personas que se encuentran a su alrededor.** *La cubierta protectora debe proteger a la persona de los trozos y del contacto accidental con los discos de lija.*

b) **Utilice únicamente discos de corte de diamantes para su herramienta.** *Aunque pueda fijar el accesorio a la herramienta eléctrica, no hay garantías de que el uso sea seguro.*

c) **La velocidad admisible de las herramientas accesorias debe ser al menos igual que la velocidad máxima indicada en la herramienta eléctrica.** *Si los accesorios se mueven más rápido de lo permitido pueden romperse o salir disparados.*

d) **Las amoladoras sólo deben utilizarse para las posibilidades adicionales recomendadas.**
Ejemplo: Nunca utilice la parte plana de un disco de corte. *Los discos de corte están diseñados para el desgaste del material con el borde del disco. La aplicación de presión lateral a estos elementos de lija puede romperlos.*

e) **Utilice siempre bridas de sujeción que no estén dañadas, en la forma y tamaño adecuados para el disco de lija elegido.** *Unas bridas apropiadas protegen el disco de lija y evitan así el peligro de que este se rompa.*

f) **No utilice discos de lija ya utilizados de herramientras más grandes.** *Los discos de lija para herramientas grandes no están diseñados para el número de revoluciones de las herramientas pequeñas y pueden romperse.*

g) **El diámetro exterior y el grosor de la herramienta accesoria debe corresponderse con las medidas de la herramienta eléctrica.** *Las herramientas accesorias*

mal medidas no pueden quedar suficientemente protegidas ni controlarse correctamente.

h) **Los discos de lija y las bridas deben ajustarse perfectamente al eje de lija de la herramienta.** *Las herramientas accesorias que no encajen exactamente en el eje de lija de la herramienta eléctrica giran de forma irregular, vibran fuertemente y pueden provocar la pérdida del control.*

i) **No utilice discos de lija dañados. Antes de cada uso revise que los discos de lija no presenten descamados o desgarros. Si la herramienta o los discos de lija caen al suelo, revise si alguno está dañado antes de continuar o utilice un disco de lija en perfectas condiciones. Una vez haya controlado e insertado el disco de lija, haga funcionar el aparato a la máxima velocidad durante un minuto. Todas las personas deben mantenerse fuera del campo de la herramienta en movimiento.** *Los discos de lija dañados se suelen romper en este tiempo de prueba.*

j) **Utilice equipos de protección individual. Según el trabajo que realice, utilice protección completa para la cara, los ojos o gafas protectoras. Si es necesario, utilice una máscara contra el polvo, protecciones auditivas, guantes de protección o un delantal especial que le proteja de las partículas de lijado o de material resultantes.** *Deberá protegerse los ojos de los cuerpos extraños que puedan resultar del trabajo que esté realizando. Las mascarillas de protección respiratoria filtran el polvo resultante del trabajo que esté realizando. Si está expuesto a ruidos fuertes durante un tiempo prolongado, es posible que sufra una pérdida de audición.*

k) **Asegúrese de que las personas mantie nen la separación adecuada respecto al espacio de trabajo. Cualquier persona que acceda al espacio de trabajo deberá utilizar equipos de protección individual.** *Existe la posibilidad de que salgan disparados trozos de la pieza de trabajo, o incluso la misma herramienta si se rompe, que pueden causar daños incluso fuera del campo de trabajo directo.*

l) **Sostenga la herramienta por las superficies de sujeción aisladas cuando realice trabajos en los que esta pueda coincidir con conducciones eléctricas ocultas o con el propio cable de red.** *El contacto con un conductor de electricidad puede poner también bajo tensión las partes metálicas del aparato y producir una descarga eléctrica.*

m) **Mantenga el cable de red lejos de los accesorios en funcionamiento.** *Si pierde el control del aparato, es posible que el cable de red quede atrapado o se corte y que la pieza accesoria en movimiento le alcance la mano o el brazo.*

n) **Nunca suelte la herramienta hasta que el accesorio se haya parado completamente.** *El accesorio puede entrar en contacto con una superficie plana de forma que podría perder el control de la herramienta.*

o) **No ponga la herramienta en funcionamiento mientras la esté transportando.** *La herramienta rotatoria podría atravesar su ropa en cualquier momento y alcanzar su cuerpo.*

p) **Limpie regularmente los orificios de ventilación de su herramienta.** *El ventilador del motor envía polvo al cuerpo de la herramienta y, en consecuencia, una gran acumulación de polvos metálicos provocaría peligros eléctricos.*

q) **No utilice la herramienta eléctrica cerca de materiales inflamables.** *Las chispas pueden prender estos materiales.*

r) **No utilice herramientas accesorias que requieran refrigerantes líquidos.** *La utilización de agua u otros refrigerantes líquidos puede provocar descargas eléctricas.*

Indicaciones de seguridad adicionales para las aplicaciones de la tronzadora de muela

Incidentes e instrucciones de seguridad adecuadas

Los incidentes se producen con la reacción repentina de un disco de lija atascado o bloqueado. El atasco o bloqueo puede producir una parada brusca de la herramienta accesoria en funcionamiento. De este modo la herramienta descontrolada acelerará en la dirección de giro contraria a la del accesorio.

Si, por ejemplo, un disco de lija se atasca o bloquea en la pieza de trabajo, los cantos de este que se insertan en la pieza pueden atascarse también y así el disco romperse o provocar un incidente. Entonces el disco de lija se desplazaría en dirección al trabajador o en la otra dirección, según el sentido de giro del disco en el punto de bloqueo. De este modo los discos de lija también podrían romperse.

Los incidentes se producen como consecuencia de una utilización errónea o incorrecta de la herramienta. Estos pueden evitarse tomando las medidas de seguridad adecuadas, como se describe a continuación.

a) **Sujete la herramienta firmemente y coloque el cuerpo y los brazos en una posición en la que pueda controlar la fuerza de retroceso. Utilice siempre un agarre adicional para tener el mayor control sobre la fuerza de retroceso y de reacción durante la aceleración.** *El trabajador puede controlar la fuerza de retroceso y de reacción con las medidas de seguridad adecuadas.*

b) **No acerque nunca sus manos a la herramienta accesoria en funcionamiento.** *La herramienta accesoria podría moverse sobre su mano en caso de retroceso.*

c) **Evite la zona delantera o trasera del disco de corte giratorio.** *Un retroceso desplaza la herramienta en dirección opuesta al movimiento del disco de lija en el lugar bloqueado.*

d) **Tenga especial cuidado cuando trabaje en zonas de esquinas o cantos afilados, etc. Impida que el accesorio rebote con la pieza de trabajo o se atasque.** *El accesorio giratorio tiende a atascarse en las esquinas y los cantos afilados o cuando retrocede en la pieza de trabajo. Esto puede provocar una pérdida del control o un incidente.*

e) **No utilice hojas de sierra de cadena o con dientes, ni tampoco discos de diamante segmentados con ranuras de más de 10 mm de ancho.** *Este tipo de accesorios suelen provocar incidentes o la pérdida del control de la herramienta.*

f) **Evite el bloqueo del disco de corte o la aplicación de demasiada presión. No realice cortes demasiado profundos.** *La sobrecarga del disco de corte aumenta su desgaste y la probabilidad de inclinación o bloqueo, y con ello la posibilidad de que se produzca un incidente o la rotura del elemento de lija.*

g) **En caso de que el disco de corte se atasque o que usted interrumpa el trabajo, apague el aparato y manténgalo en la mano hasta que el disco se haya parado completamente. Nunca intente retirar el disco aún en movimiento de la zona de corte, ya que esto podría provocar un incidente.** *Encuentre y repare la causa del atasco.*

h) **No vuelva a encender la herramienta mientras esta todavía se encuentre en la pieza de trabajo. Deje que el disco de corte alcance su velocidad máxima antes de continuar cuidadosamente con el corte.** *En caso contrario el disco podría atascarse, saltar de la pieza de trabajo o causar un incidente.*

i) **Sostenga las placas o las piezas de trabajo grandes para evitar los posibles riesgos de incidente en caso de atasco del disco de corte.** *Las piezas de trabajo grandes pueden doblarse por su propio peso. La pieza de trabajo debe quedar sujeta a ambos lados del disco, tanto cerca de la zona de corte como por los cantos.*

i) **Tenga especial cuidado con el aserrado en paredes ya existentes o en otros lugares no visibles.** *El disco de corte de inserción puede provocar incidentes en caso de corte de tuberías de gas o agua, de conductos eléctricos u otros objetos.*

Instrucciones adicionales

Construcciones de disco de corte permitidas:
De diamante, diámetro del disco 85 mm
Grosor del disco máx. 1,8 mm

- **¡Lleve siempre puesta una mascarilla protectora contra el polvo!**
- **¡Utilice siempre un protector de oídos!**

Accesorios / aparatos adicionales originales

- Utilice exclusivamente los accesorios y aparatos adicionales indicados en las instrucciones de uso y que sean compatibles con el producto.

Sierra de diamante (símbolos)

¡Utilice protección para los oídos!

¡Póngase gafas protectoras!

¡Utilice calzado aislante!

¡Use guantes de seguridad!

¡Lleve puesta una mascarilla protectora contra el polvo!

¡No apto para discos húmedos!

Diámetro permitido de la herramienta

Indicaciones de seguridad para la amoladora

a) Indicaciones generales

Las amoladoras son frágiles, por lo que es necesario manejarlas con extremo cuidado. La utilización de amoladoras estropeadas, mal instaladas o colocadas es peligrosa y puede provocar lesiones graves.

b) Manejo, transporte y almacenaje

Las amoladoras deben manipularse y transportarse con mucho cuidado. Estas herramientas deben almacenarse de tal forma que no estén expuestas a daños mecánicos o a ambientes perjudiciales.

Peligro de muerte por descarga eléctrica:

- Compruebe regularmente el estado del aparato, el cable de red y el enchufe. No ponga en funcionamiento aparatos con piezas dañadas. Nunca abra el aparato. Peligro de muerte por descarga eléctrica si el aparato, el cable o el enchufe a la fuente de alimentación están dañados. Las reparaciones deben ser realizadas por personal del servicio de mantenimiento o por un técnico electricista.
- No utilice el aparato si está húmedo o hay humedad en el ambiente.
- Si trabaja al aire libre, conecte el aparato a un interruptor diferencial FI de protección con una corriente de máxima de 30 mA. Utilice únicamente un alargador adaptado para exteriores.

Nota: Mantenga el cable de red alejado del campo de acción de la máquina y colóquelo lejos detrás de la máquina.

Puesta en marcha

Encendido y apagado

Encendido:

- Tire del pulsador ON / OFF 6 hacia atrás (véase fig. A).

Apagado:

- Suelte el pulsador ON / OFF 6.

Soltar bloqueo de inmersión

- Pulse el bloqueo de inmersión 1 hacia delante y manténgalo pulsado.

Preselección de la profundidad de corte

Nota: Recomendamos que, siempre que sea posible, la profundidad de corte seleccionada sea 2 mm mayor que el grosor de material. De esta forma se conseguirá un corte limpio.

- Suelte la palanca de fijación rápida de la selección de profundidad de corte 7 y configure la profundidad deseada en la escala 7a. Vuelva a fijar la palanca.

Cómo montar el tope paralelo

- Suelte el tornillo para tope paralelo 11a en la placa de base 9 y coloque el tope paralelo 11 en el alojamiento 10. Vuelva a apretar el tornillo 11a.

Manejo de la sierra de inmersión

1. Coloque la máquina sobre el material y enciéndala según se describe en el Capítulo »Encendido y apagado«.
2. Coloque la máquina en el tope paralelo 11 o en una línea trazada.
3. Mantenga la máquina como se indica en la figura A y sierre haciendo una presión moderada.

Tipos de hojas de sierra:
Los tipos de hojas de sierra incluidos corresponden a los tipos de utilización más habituales.

Hoja de sierra circular HW 20 Z85 / 30:
Descripción: ø 85mm, 30 dientes HW
Aptitud: madera blanda, madera dura, placas de todo tipo, plásticos

Hoja de sierra de tronzar diamantada 21 Z85VR:
Descripción: disco de borde continuo ø 85mm
Aptitud: cerámica, plásticos

Hoja de sierra circular HSS 22 Z85 / 36:
Descripción: ø 85mm, 36 dientes – triscados a izquierda / derecha
Idóneo para: madera blanda, metales blandos como aluminio o cobre, plásticos

Marca de longitud de corte

- Observe las marcas de longitud de corte 8 para comprobar dónde comienza o termina el corte.

Marca de línea de corte

La ventana de línea de corte sirve para dirigir la máquina de forma precisa sobre la línea marcada en la pieza de trabajo.

- Para realizar un corte perfecto, coloque la herramienta sobre la pieza de trabajo de forma que la marca de corte aparezca en la ventana de línea de corte 12 como se muestra en la figura B.

Conexión de la aspiración de virutas

- Introduzca el tubo de aspiración 19 en la conexión para la aspiración de polvo 14.
- Conecte al tubo de aspiración 19 una aspiración de polvo y virutas homologada.

Cambio de la hoja de sierra

1. Accione el bloqueo del husillo 13 y con la llave de hexágono interior, suelte el tornillo de fijación 18 (para abrir hay que girar en el sentido de las agujas del reloj). Retire ahora el tornillo 18

con arandela y la brida de apriete 17 (véase también fig. D).
2. Regule la profundidad de corte a la máxima posición.
3. Lleve la placa base 9 hacia arriba.
4. Retire la hoja de sierra.
5. Para montar la hoja de la sierra debe procederse de manera inversa al orden descrito para el desmontaje.
6. Accione el bloqueo del husillo 13 (hasta que engatille) y apriete el tornillo de sujeción 18 con la llave macho hexagonal.

- La flecha en la hoja de la sierra tiene que coincidir con la flecha que indica la dirección de giro ↷ (dirección de movimiento, marcada en el aparato).

Mantenimiento y limpieza

⚠ ¡ADVERTENCIA! ¡PELIGRO DE LESIONES!
Extraiga siempre el enchufe de la toma de corriente antes de realizar cualquier trabajo.

- Limpie el aparato después de finalizar el trabajo.
- Utilice un paño para limpiar la carcasa, no use nunca gasolina, disolventes o detergentes.

Asistencia

- **⚠ ¡ADVERTENCIA! Deje que el servicio de mantenimiento o un técnico electricista reparen sus aparatos y sólo con repuestos originales.** De este modo se garantiza que el aparato seguirá siendo seguro.
- **⚠ ¡ADVERTENCIA! Si es necesario cambiar el enchufe o el cable de alimentación, encargue este trabajo al fabricante del aparato o a su servicio de atención al cliente.** De este modo se garantiza que el aparato seguirá siendo seguro.

Nota: Las piezas de repuesto no incluidas (como escobillas o interruptores) pueden ser solicitadas en nuestro Centro de Llamadas.

Garantía

Con este aparato recibe usted 3 años de garantía desde la fecha de compra. El aparato ha sido fabricado cuidadosamente y ha sido probado antes de su entrega. Guarde el comprobante de caja como justificante de compra. Si necesitara hacer uso de la garantía, póngase en contacto por teléfono con su centro de servicio habitual. Éste es el único modo de garantizar un envío gratuito.

La garantía cubre sólo defectos de fabricación o del material, pero no los daños de transporte, piezas sujetas a desgaste y los daños sufridos por las piezas frágiles p. ej. el interruptor o baterías. Este producto ha sido diseñado exclusivamente para el uso particular y no para el uso industrial.

En caso de manipulación indebida e incorrecta, uso de la fuerza y en caso de abrir el aparato personas extrañas a nuestros centros de asistencia técnica autorizados, la garantía pierde su validez. Esta garantía no reduce en forma alguna sus derechos legales.

Por el mero hecho de hacer uso de la garantía no implica la prolongación del período de válidez de la garantía. Ello rige también para piezas sustituidas y reparadas. Los posibles daños y defectos detectados al comprar el producto, se han de notificar de inmediato o como muy tarde dos días desde la fecha de compra. Finalizado el periodo de garantía, las reparaciones se han de abonar.

ES
Servicio España
Tel.: 902 59 99 22
(0,08 EUR/Min. + 0,11 EUR/ llamada (tarifa normal))
(0,05 EUR/Min. + 0,11 EUR/ llamada (tarifa reducida))
e-mail: kompernass@lidl.es

IAN 103316

Eliminación

El embalaje se compone de materiales reciclables que puede desechar en los puntos locales de recogida selectiva.

¡No tire las herramientas eléctricas en la basura doméstica!

Según la Directiva europea 2012 / 19 / EU sobre residuos de aparatos eléctricos y electrónicos y en cumplimiento con el derecho nacional, las herramientas eléctricas usadas se tienen que separar y reciclar sin dañar el medioambiente.

Para deshacerse de un aparato que ya no sirva pregunte a las autoridades locales o municipales.

Traducción de la declaración de conformidad original / Fabricante CE

Nosotros, la empresa KOMPERNASS HANDELS GMBH, Responsable de la documentación: Señor Semi Uguzlu, BURGSTRASSE 21, 44867 BOCHUM, GERMANY, declaramos que este producto cumple las siguientes normas, documentos normativos y directivas comunitarias:

Directiva de máquinas (2006 / 42 / EC)

Directiva europea de baja tensión (2006 / 95 / EC)

Compatibilidad electromagnética (2004 / 108 / EC)

RoHS Directiva (2011 / 65 / EU)

Normas armonizadas aplicadas
EN 60745-1/A11:2010
EN 60745-2-5:2010
EN 60745-2-22/A11:2013
EN 55014-1/A2:2011
EN 55014-2/A2:2008
EN 61000-3-2/A2:2009
EN 61000-3-3:2013

Tipo / Designación de la máquina:
Sierra de inmersión PTS 500 A1

Date of manufacture (DOM): 11–2014
Número de serie: IAN 103316

Bochum, 30.11.2014

Semi Uguzlu
- Responsable de calidad -

Queda reservado el derecho a realizar modificaciones técnicas para el perfeccionamiento del dispositivo.

Introduzione
Utilizzo secondo la destinazione d'uso ... Pagina 20
Dotazione ... Pagina 20
Dotazione ... Pagina 20
Dati tecnici ... Pagina 20

Istruzioni di sicurezza generali per utensili elettrici
1. Sicurezza dell'area di lavoro ... Pagina 21
2. Sicurezza elettrica ... Pagina 21
3. Sicurezza delle persone ... Pagina 22
4. Utilizzo attento di dispositivi elettrici ... Pagina 22
5. Assistenza ... Pagina 23

Avvertenze di sicurezza specifiche per l'apparecchio
Indicazioni di sicurezza per tutte le seghe ... Pagina 23
Ulteriori indicazioni di sicurezza per tutte le seghe ... Pagina 23
Indicazioni di sicurezza specifiche per questa sega ... Pagina 24
Indicazioni di sicurezza per le macchine troncatrici a mola ... Pagina 25
Ulteriori indicazioni di sicurezza per l'utilizzo di troncatrici a mola ... Pagina 27
Indicazioni aggiuntive ... Pagina 28
Accessori / utensili originali ... Pagina 28
Indicazioni di sicurezza durante l'uso di utensili per la smerigliatura ... Pagina 28

Avvio
Accensione e spegnimento ... Pagina 29
Rilascio del blocco di penetrazione ... Pagina 29
Preselezione della profondità di taglio ... Pagina 29
Montaggio del finecorsa parallelo ... Pagina 29
Come maneggiare la sega per taglio dal centro ... Pagina 29
Marcatura lunghezza taglio ... Pagina 29
Marcatura linea di taglio ... Pagina 29
Collegamento del sistema di aspirazione di trucioli ... Pagina 30
Sostituzione della lama di taglio ... Pagina 30

Manutenzione e pulizia ... Pagina 30

Service ... Pagina 30

Garanzia ... Pagina 30

Smaltimento ... Pagina 31

Traduzione dall'originale dichiarazione di conformità / Produttore ... Pagina 31

Sega ad immersione PTS 500 A1

Introduzione

Ci congratuliamo con voi per l'acquisto del vostro nuovo prodotto. Avete optato per un prodotto di alta qualità. Le istruzioni d'uso sono parte integrante di questo prodotto. Esse contengono importanti avvertenze sulla sicurezza, l'impiego e lo smaltimento. Prima dell'utilizzo del prodotto, prendere conoscenza di tutte le istruzioni d'uso e delle avvertenze di sicurezza. Utilizzare il prodotto solo come descritto e per i campi di applicazione indicati. Consegnare tutte le documentazioni su questo prodotto quando viene ceduto a terzi.

Utilizzo secondo la destinazione d'uso

La macchina è prevista preferibilmente per segare con tagli longitudinali e trasversali partendo dal centro con un appoggio fisso in legno pieno, pannelli di truciolato, alluminio, piastrelle, pietra, plastica, materiale da costruzione leggero. Facendo questo tenere conto che la lama di taglio premontata è adatta solamente per l'utilizzo con il legno. Ogni altro uso oppure modifica dell'apparecchio si considera come non conforme alla destinazione d'uso e può causare seri pericoli d'incidenti. Il produttore non risponde per eventuali danni causati dall'uso improprio.

Dotazione

1 Blocco meccanico di penetrazione
2 Spia di controllo di presenza di alimentazione elettrica
3 Cavo di alimentazione
4 Aperture di ventilazione
5 Coperchio per spazzole al carbonio
6 Interruttore ON / OFF
7 Preselezione della profondità di taglio
7a Scala per profondità di taglio
8 Marcature lunghezza del taglio
9 Piastra di base
10 Sede per fermo parallelo
11 Fermo parallelo
11a Vite per fermo parallelo
12 Visualizzazione linea di taglio
13 Bloccaggio del mandrino
14 Attacco per aspirazione della polvere
15 Chiave esagonale a brugola
16 Lama di taglio
17 Flangia di bloccaggio
18 Vite di serraggio e rosetta
19 Tubo di aspirazione
20 HW lama per seghe circolari Z85 / 30
21 Lama di taglio diamantata Z85VR
22 Lama per seghe circolari HSS Z85 / 36

Dotazione

1 sega ad immersione PTS 500 A1
1 HW lama per seghe circolari Z85 / 30
1 lama di taglio diamantata Z85VR
1 lama per seghe circolari HSS Z85 / 36
1 fermo parallelo
1 tubo flessibile di aspirazione
1 chiave a brugola
1 valigetta
1 libretto d'istruzioni d'uso

Dati tecnici

Potenza nominale:	500 W
Tensione nominale:	230 V~, 50 Hz
Numero di giri corsa a vuoto:	n_0 4500 min^{-1}
Max. profondità da taglio:	25 mm
Categoria di protezione:	II / ⧈

Informazioni per il rumore e le vibrazioni
I valori di misurazione sono stati accertati in applicazione delle norme EN 60745. Il livello di pressione acustica stimato A ammonta tipicamente a:

Livello di pressione acustica:	82 dB(A)
Livello di intensità sonora:	93 dB(A)
Scostamento di K:	3 dB

Utilizzare strumenti di protezione dell'udito!

Accelerazione valutata, tipica:
Vibrazione mano / braccio a_h = 2,266 m / s^2
Scostamento K = 1,5 m / s^2

⚠ ATTENZIONE! Il valore relativo al livello di vibrazioni indicato nelle presenti istruzioni d'uso è stato misurato in conformità alla procedura di misurazione esplicata nella norma EN 60745 e può essere utilizzato per il confronto tra apparecchi.
Il valore relativo all'emissione delle vibrazioni può essere utilizzato anche per stabilire una valutazione iniziale della sospensione.
Il livello di vibrazione potrà variare a seconda dell'impiego dell'utensile elettrico e in alcuni casi può essere superiore al valore indicato nelle presenti istruzioni. Il carico di vibrazione potrebbe essere stimato in difetto, perché l'utensile elettrico viene utilizzato sempre in modalità simili.

Nota: per una corretta valutazione dell'affaticamento da vibrazioni durante un determinato periodo di lavorazione devono essere considerati anche i tempi in cui l'apparecchio è disinserito o è funzionante, senza però essere utilizzato. Ciò può ridurre in misura notevole l'affaticamento da vibrazioni lungo il periodo di lavorazione complessivo.

● Istruzioni di sicurezza generali per utensili elettrici

⚠ ATTENZIONE! Leggere tutte le indicazioni e gli avvisi di sicurezza! *Eventuali mancanze nell'osservanza delle indicazioni e degli avvisi di sicurezza possono provocare una scossa elettrica, un incendio e / o gravi lesioni.*

Conservare tutte le indicazioni e gli avvisi di sicurezza per eventuali necessita' future!

La parola „attrezzo elettrico" utilizzata nelle istruzioni d'uso si riferisce agli attrezzi elettrici funzionanti all'interno di una rete (con cavo di rete) e agli attrezzi elettrici che funzionano mediante batterie (senza cavo di rete).

1. Sicurezza dell'area di lavoro

a) **Mantenere l'area di lavoro pulita e ben illuminata.** *Il disordine ed aree di lavoro poco illuminate possono determinare incidenti.*
b) **Non lavorare con l'apparecchio in un'atmosfera dove si trovino liquidi infiammabili, esplosiva, gas e polveri.** *Gli utensili elettrici generano scintille che possono infiammare la polvere o i gas.*
c) **Durante l'utilizzo del dispositivo elettrico tenere lontani bambini e persone estranee.** *In caso di distrazione potreste perdere il controllo dell'apparecchio.*

2. Sicurezza elettrica

a) **La spina di connessione dell'apparecchio deve essere adatta alla presa elettrica nella quale essa viene inserita. In nessun caso l'adattatore deve essere modificato. Non utilizzare spine con apparecchi messi a terra.** *Spine non modificate e prese adatte riducono il rischio di una scossa elettrica.*
b) **Evitare il contatto del corpo con superfici messe a terra, quali ad esempio quelle di tubi, caloriferi, cucine economiche e frigoriferi.** *Sussiste un elevato rischio di scossa elettrica, qualora il Vostro corpo fosse messo a terra.*
c) **Mantenere l'apparecchio lontano da pioggia o umidità.** *La penetrazione di acqua in un apparecchio elettrico accresce il rischio di scossa elettrica.*
d) **Non utilizzare il cavo in modo non conforme, cioè per tirare l'apparecchio, per appenderlo o per estrarre la spina dalla presa elettrica. Tenere il cavo lontano da calore, olio, spigoli acuti o di parti in movimento dell'apparecchio.** *Cavi danneggiati o attorcigliati accrescono il rischio di scossa elettrica.*
e) **In caso di lavori all'aperto utilizzare solamente prolunghe ammesse anche per un loro utilizzo all'aperto.** *L'utilizzo*

di una tale prolunga riduce il rischio di scossa elettrica.

f) **Qualora non si possa evitare l'esercizio dell'elettroutensile in un ambiente umido, fare uso di un interruttore differenziale,** *circostanza che riduce il rischio di una scossa elettrica.*

3. Sicurezza delle persone

a) **Fare sempre estrema attenzione a ciò che si fa e accostarsi al lavoro con il dispositivo elettrico sempre in modo cosciente. Non utilizzare l'apparecchio quando si è stanchi o sotto l'influsso di droghe, alcol o medicinali.** *Un solo attimo di disattenzione nell'utilizzo dell'apparecchio può provocare serie lesioni.*

b) **Indossare sempre l'equipaggiamento di protezione personale e gli occhiali protettivi.** *Indossando l'equipaggiamento di protezione personale, quale una mascherina antipolvere, scarpe di sicurezza antisdrucciolevoli, un casco di protezione o una protezione auricolare, a seconda del tipo e dell'utilizzo dell'apparecchiatura elettrica, riduce il rischio di lesioni.*

c) **Evitare qualsiasi avvio involontario dell'utensile. Assicurarsi che l'utensile sia disinserito prima di collegarlo alla rete di alimentazione elettrica, di sollevarlo o di trasportarlo.** *Se durante il trasporto dell'apparecchio il dito dell'utilizzatore si trova sull'interruttore ON/OFF oppure l'apparecchio è inserito, possono determinarsi incidenti.*

d) **Prima di avviare l'apparecchio, rimuovere il dispositivo di regolazione o la chiave per dadi.** *Un utensile o una chiave che si trovi in una parte di apparecchio in rotazione può provocare lesioni.*

e) **Mantenere una postura del corpo normale. Assicurarsi di avere un sostegno sicuro e mantenere sempre l'equilibrio.** *In questo modo è possibile controllare meglio l'apparecchio, in modo particolare in caso di situazioni impreviste.*

f) **Indossare un abbigliamento appropriato. Non indossare un abbigliamento largo o bigiotteria. Mantenere capelli, abbigliamento e guanti lontano da parti in movimento.** *Abbigliamento sciolto, gioielli o capelli lunghi possono essere trascinati da parti in movimento.*

g) **Quando vengono montati dispositivi di aspirazione e di cattura della polvere, assicurarsi che questi siano stati montati ed utilizzati correttamente.** *L'utilizzo di questi dispositivi riduce i pericoli provocati dalla polvere.*

4. Utilizzo attento di dispositivi elettrici

a) **Non sovraccaricare l'apparecchio. Per un determinato lavoro utilizzare sempre il dispositivo elettrico a ciò appropriato.** *Con il dispositivo elettrico appropriato si lavora meglio e con maggiore sicurezza nello specifico ambito di utilizzo.*

b) **Non utilizzare dispositivi elettrici il cui interruttore sia difettoso.** *Un dispositivo elettrico che non si può più accendere e spegnere rappresenta un pericolo, e deve essere riparato.*

c) **Estrarre la spina dalla presa elettrica prima di eseguire regolazioni all'apparecchio, sostituire accessori o riporre l'apparecchio.** *Queste misure di prudenza impediscono l'avvio involontario dell'apparecchio.*

d) **Mantenere dispositivi elettrici non utilizzati fuori dalla portata di bambini. Non fare utilizzare l'apparecchio da persone che non lo conoscano o del quale non abbiano letto le istruzioni d'uso.** *I dispositivi elettrici sono pericolosi se utilizzati da persone inesperte.*

e) **Avere cura dell'apparecchio. Controllare se parti mobili dell'apparecchio funzionano perfettamente e non si bloccano, se parti di esso sono rotte o danneggiate, che la funzionalità dell'apparecchio non sia messa a rischio. Fare riparare le parti danneggiate**

prima di utilizzare di nuovo l'apparecchio. *Molti incidenti sono provocati dal fatto che i dispositivi elettrici non vengono sottoposti ad una corretta manutenzione.*

f) **Mantenere gli utensili di taglio affilati e puliti.** *Utensili di taglio curati con attenzione e fornitidi bordi taglienti si incastrano meno frequentemente e sono semplici da guidare durante il lavoro.*

g) **Utilizzare dispositivi elettrici, accessori, i dispositivi da inserire ecc, in conformità alle presenti istruzioni e nel modo descritto per questo particolare tipologia di apparecchio. In questo senso, tenere presente le condizioni di lavoro e l'attività da eseguire.** *L'utilizzo di dispositivi elettrici per scopi diversi da quelli previsti può provocare situazioni di pericolo.*

5. Assistenza

a) **Fare riparare l'apparecchio dal Centro di Assistenza o da un elettricista specializzato e solo con pezzi di ricambio originali.** *In questo modo viene garantita la sicurezza dell'apparecchio.*

● Avvertenze di sicurezza specifiche per l'apparecchio

● Indicazioni di sicurezza per tutte le seghe

Segatura

a) **PERICOLO! Non mettere le mani nella zona di segatura e sulla lama.** *Con la seconda mano tenere l'impugnatura aggiuntiva o l'alloggiamento del motore. Tenendo la sega con entrambe le mani si evita che queste vengano ferite dalla lama.*

b) **Non mettere le mani sotto al pezzo da lavorare.** *Non è possibile proteggere la copertura protettiva dalla lama al di sotto del pezzo da lavorare.*

c) **Adattare la profondità del taglio in proporzione allo spessore del pezzo da lavorare.** *Deve essere visibile al di sotto del pezzo per un'altezza inferiore a un dente della sega.*

d) **Non bloccare mai il pezzo da segare con la mano o sulla gamba. Bloccare il pezzo da lavorare ad una presa stabile.** *E' importate fissare bene il pezzo per ridurre il rischio di contatto corporeo, l'inceppamento della lama o la perdita di controllo.*

e) **Impugnare l'apparecchio dalle superfici di presa isolate quando si eseguano lavori, durante i quali l'inserto può entrare in contatto con cavi nascosti dell'apparecchio stesso.** *Il contatto con un cavo elettrico può mettere sotto tensione anche le parti metalliche dell'apparecchio e provocare una scossa elettrica.*

f) **In caso di tagli in lunghezza utilizzare sempre un supporto o una guida diritta.** *Ciò aiuta a migliorare la precisione del taglio e riduce la possibilità che la lama si inceppi.*

g) **Utilizzare sempre la sega nella misura giusta e con la ripresa di perforazione adatta (per es. a forma di stella o tonda).** *Le lame non adatte al montaggio sulla sega girano in modo sbilanciato e possono provocare una perdita del controllo.*

h) **Non utilizzare mai viti o bulloni danneggiati o non adatti per le lame.** *Le viti e i bulloni delle lame sono stati appositamente costruiti per questa sega e per fornire una prestazione ottimale e sicurezza nel funzionamento.*

● Ulteriori indicazioni di sicurezza per tutte le seghe

Cause di contraccolpi e rispettive indicazioni di sicurezza

- Un contraccolpo è una reazione improvvisa dovuta all'impigliamento, inceppamento o inclinazione errata della lama che porta la sega senza controllo a sollevarsi dal pezzo da lavorare e a rivolgersi verso la persona che l'utilizza.

- Se la lama si impiglia, inceppa o si blocca nella chiusura del taglio e il motore porta l'apparecchio a rivolgersi verso l'utilizzatore;
- la lama è inserita al contrario o con un'inclinazione sbagliata e i denti del bordo posteriore della lama possono impigliarsi sulla superficie del pezzo da lavorare, facendo sì che la lama in movimento fuoriesca dall'apertura del taglio e rimbalzi verso l'utilizzatore.

Un contraccolpo è la conseguenza di un utilizzo sbagliato o errato della sega. Può essere evitato attuando misure prudenziali come di seguito indicate.

a) **Mantenere saldamente la sega con entrambe le mani e posizionare le braccia in modo da poter assorbire la potenza di eventuali contraccolpi. Posizionarsi sempre lateralmente rispetto alla lama e mai in linea con essa.** *In caso di contraccolpo la lama tonda può saltare all'indietro, sebbene l'utilizzatore possa riuscire a controllare la tensione del contraccolpo tramite misure di sicurezza adatte.*
b) **Se la lama si inceppa o il lavoro viene interrotto, spegnere la sega e lasciare che si fermi completamente nel pezzo da lavorare. Non cercare mai di estrarre la sega dal pezzo da lavorare o di tirarla al contrario quando è ancora in movimento; ciò potrebbe provocare un contraccolpo.** *Individuare ed eliminare la causa dell'inceppamento della sega.*
c) **Quando si vuole far ripartire una sega che si trova ancora nel pezzo, centrare la lama nel taglio e controllare che i denti non siano impigliati nel pezzo.** *Se la lama si inceppa, essa può muoversi al di fuori del pezzo o causare un contraccolpo una volta riavviata.*
d) **Fornirsi di un supporto per la lamina grande per evitare il rischio di contraccolpo dovuto all'inceppamento.** *Le lamine grandi possono piegarsi sotto il proprio peso. Le lamine devono essere supportate da entrambi i lati, sia in prossimità del taglio, sia in corrispondenza del bordo.*
e) **Non utilizzare lame smussate o danneggiate.** *Lame smussate o con i denti orientati nella direzioni sbagliata possono sfregarsi, incepparsi o provocare un contraccolpo più facilmente nel caso di un taglio molto stretto.*
f) **Prima della segatura regolare precisamente le impostazioni di profondità e angolazione del taglio.** *Se si cambiano le impostazioni durante la segatura, la lama può incepparsi e provocare un contraccolpo.*
g) **Procedere con particolare attenzione durante la segatura su pareti fisse o altre aree in cui non è possibile vederci attraverso.** *La la lama inserita in oggetti incurvati può bloccarsi e provocare un contraccolpo.*

Indicazioni di sicurezza specifiche per questa sega

Funzione della custodia protettiva inferiore

a) **Prima di ogni utilizzo, assicurarsi che la custodia protettiva si chiuda senza problemi. Non utilizzare la sega quando la custodia protettiva non si muove liberamente e non si chiude immediatamente. Non incastrare o collegare mai la custodia in maniera salda perchè la lama risulterebbe così non protetta.** *Se la sega dovesse cadere inavvertitamente a terra, la custodia potrebbe piegarsi. Assicurarsi che la custodia protettiva si possa muovere liberamente e che non tocchi la lama o altri pezzi a qualsiasi impostazione di angolazione o profondità di taglio.*
b) **Controllare lo stato e la funzione delle molle per la custodia protettiva. Se la custodia e le molle non funzionano perfettamente, aspettare prima di effettuare la segatura.** *Parti danneggiate, infiltrazioni appiccicose o accumulo di trucioli ritardano il funzionamento della custodia protettiva inferiore.*
c) **In caso di "taglio in profondità" eseguito con un'angolazione inclinata, fissare la lamina di base della sega in**

modo che non si sposti lateralmente. *Uno spostamento laterale può far inceppare la lama e provocare così un contraccolpo.*

d) **Non appoggiare la sega sul piano di lavoro o sul pavimento senza che questa sia fornita di custodia protettiva.** *Una lama in funzione non protetta porta la sega a spostarsi in direzione del taglio e sega tutto ciò che trova davanti. In questo caso osservare il periodo di follow-up della sega.*

Indicazioni aggiuntive:

- Non utilizzare dischi abrasivi.
- Utilizzare solamente lame dal diametro adatto alle caratteristiche sega.
- In caso di lavori su legno o altri materiali che producono polveri nocive per la salute, collegare l'apparecchio ad una fonte di aspirazione adatta e testata.
- In caso di segatura su legno indossare una maschera antipolvere.
- Utilizzare solamente le lame consigliate.
- Indossare sempre le cuffie di protezione.
- Evitare un surriscaldamento delle punte dei denti della sega.
- Evitare durante la segatura della plastica la fusione della stessa.

Controllo della custodia protettiva

- Tirare la leva retrattile per la custodia protettiva fino all'arresto. La custodia protettiva deve poter funzionare senza inceppamenti e deve poter ritornare alla posizione di partenza al rilascio della leva.

Lama circolare (simbolo)

Indossare guanti protettivi!

Indossare protezione respiratoria!

Indossare occhiali protettivi!

Indossare le cuffie!

Indicazioni di sicurezza per le macchine troncatrici a mola

a) **La copertura protettiva per l'utensile elettrico deve essere indossata e impostata in maniera tale che venga raggiunto il massimo grado di sicurezza, vale a dire che la parte del corpo abrasivo "aperta" in direzione dell'utilizzatore deve essere la più piccola possibile. Mantenere se stessi e le persone che sono nelle vicinanze al di fuori del piano del disco abrasivo in funzione.** *La copertura protettiva ha lo scopo di proteggere l'utilizzatore da frammenti scaraventati e dal contatto involontario con il corpo abrasivo.*

b) **Utilizzare esclusivamente dischi da taglio diamantati per l'utensile elettrico.** *Assicurare l'accessorio al dispositivo elettrico non basta a garantirne un utilizzo in sicurezza.*

c) **Il numero di giri ammesso dell'utensile deve essere almeno uguale alla velocità di rotazione massima riportata sull'utensile elettrico.** *L'accessorio che ruota ad una velocità superiore di quella ammessa è soggetto a rotture e staccarsi dal dispositivo.*

d) **Il corpo abrasivo deve essere impiegato esclusivamente per gli usi raccomandati.**
Ad esempio: Non smerigliare mai con il bordo laterale di un disco da taglio. *I dischi da taglio sono adatti per l'asporto di materiale con il filo del disco. Forti sollecitazioni laterali al corpo abrasivo possono distruggerlo.*

e) **Devono essere utilizzate esclusivamente flange di fissaggio non danneggiate e di grandezza e forma corretta, idonee al disco abrasivo scelto.** *Le flange indicate supportano correttamente il disco abrasivo e riducono il pericolo di rottura del disco stesso.*

f) **Non utilizzare dischi abrasivi consumati appartenenti ad utensili elettrici più grandi.** *Dischi abrasivi per utensili elettrici più grandi non sono progettati per resistere all'elevato numero di giri degli utensili elettrici più piccoli e possono rompersi.*

g) **Il diametro esterno e lo spessore dell'utensile devono corrispondere ai dati dimensionali dell'utensile elettrico.** *Gli utensili mal dimensionati non sono sufficientemente sicuri e non possono essere controllati.*

h) **Dischi abrasivi e flange devono essere adatte al mandrino abrasivo dell'utensile elettrico.** *Gli utensili che non si adattano perfettamente al mandrino abrasivo dell'utensile elettrico, girano in maniera non uniforme, emettono delle vibrazioni molto forti e possono portare alla perdita del controllo.*

i) **Non utilizzare dischi abrasivi danneggiati. Controllare ad ogni utilizzo che i dischi abrasivi non presentino scheggiature e crepe. In caso di caduta dell'utensile elettrico o del disco abrasivo, verificare la presenza di danni, o utilizzare un disco abrasivo non danneggiato. Quando il disco abrasivo è in azione e controllato, mantenere se stessi e le persone che sono nelle vicinanze al di fuori dalla portata del disco abrasivo in azione e lasciare l'apparecchio acceso per un minuto alla massima potenza.** *I dischi abrasivi danneggiati si rompono nella maggior parte dei casi durante questo test.*

j) **Indossare dispositivi di protezione individuali. Utilizzare ad ogni impiego protezione per il viso completa e protezione per gli occhi o occhiali protettivi. Fin quando è conveniente indossare un maschera antipolvere, protezioni per le orecchie, guanti protettivi o grembiuli speciali che proteggono da schegge di smerigliatura e di altri materiali.** *Gli occhi devono essere protetti da corpi estranei presenti nell aria che si sviluppano dopo numerosi utilizzi. La maschera antipolvere o la maschera protettiva per le vie respiratorie quando indossate filtrano la polvere presente. Quando si è esposti a lungo a forti rumori, si potrebbe soffrire di perdita dell'udito.*

k) **Fare attenzione che le altre persone siano ad una distanza di sicurezza dalla zona di lavoro. Ogni persona che entra nella zona di lavoro deve indossare i dispositivi di protezione individuali.** *Dei frammenti di utensili abrasivi rotti o quelli del pezzo da lavorare possono essere scaraventati nei dintorni e causare lesioni anche al di fuori della zona di lavoro.*

l) **Impugnare l'apparecchio dalle impugnature isolate quando si eseguono dei lavori, durante i quali l'utensile può entrare in contatto con cavi nascosti o con il cavo di alimentazione dell'utensile stesso.** *Il contatto con un cavo elettrico può mettere sotto tensione anche parti metalliche dell'apparecchio e provocare una scossa elettrica.*

m) **Mantenere il cavo di alimentazione lontano da utensili utilizzati ancora in rotazione.** *Se si dovesse perdere il controllo dell'apparecchio, il cavo di alimentazione potrebbe venire tagliato o colpito e le mani o le braccia possono entrare in contatto con l'utensile in rotazione.*

n) **Non lasciare mai l'utensile elettrico, prima che si sia completamente fermato.** *Vi è il pericolo che l'utensile ancora in rotazione entri in contatto con la superficie di appoggio, cosa che può far perdere il controllo sul dispositivo elettrico.*

o) **Non lasciare il dispositivo elettrico acceso quando lo si trasporta.** *Gli indumenti indossati possono entrare accidentalmente in contatto con l'utensile utilizzato ancora in rotazione. e l'utensile potrebbe ferirvi.*

p) **Pulire regolarmente gli sfiati dell'utensile elettrico.** *La ventola attira la polvere all'interno del motore e un accumulo eccessivo di polvere metallica può rappresentare un percolo elettrico.*

q) **Non utilizzare l'utensile elettrico nei pressi di materiali infiammabili.** *Delle scintille possono incendiare i suddetti materiali.*

r) **Non utilizzare utensili che richiedono liquidi di raffreddamento.** *L'utilizzo di acqua o di altri liquidi di raffreddamento possono causare scosse elettriche.*

Ulteriori indicazioni di sicurezza per l'utilizzo di troncatrici a mola

Contraccolpi e rispettive indicazioni di sicurezza

Il contraccolpo è una reazione improvvisa conseguente alla rottura o al blocco del disco abrasivo durante la rotazione. L'utensile incastrato o bloccato si fermerà improvvisamente. Perciò l'utensile elettrico senza controllo continuerà ad accelerare mentre l'utensile rimarrà bloccato.

Se ad es. un disco abrasivo si incastra o si blocca nel pezzo da lavorare, il bordo del disco abrasivo, che è ancora nel pezzo da lavorare, può incastrarsi e quindi portare alla rottura del disco abrasivo o causare un contraccolpo. Il disco abrasivo si può avvicinare o allontanare dall'utilizzatore a seconda del senso di rotazione del disco al momento in cui si è bloccato. In questa occasione il disco abrasivo può rompersi.

Un contraccolpo è la conseguenza di un utilizzo sbagliato o erroneo del dispositivo elettrico. Può essere evitato attuando misure prudenziali come di seguito indicate.

a) **Mantenere il dispositivo elettrico ben saldo e posizionare il corpo e le braccia in modo da poter assorbire la potenza di eventuali contraccolpi. Utilizzare sempre l'impugnatura supplementare, se presente, per avere il miglior controllo possibile sulla potenza del contraccolpo o essere pronti a reagire durante il pieno regime di funzionamento.** *L'utilizzatore mettendo in atto le misure prudenziali indicate può controllare la potenza del contraccolpo e della reazione.*

b) **Non avvicinare mai la mano all'utensile ancora in rotazione.** *L'utensile può spostarsi sulla mano al momento del contraccolpo.*

c) **La zona davanti e dietro al disco da taglio in rotazione deve essere evitata.** *Il contraccolpo spinge l'utensile elettrico nella direzione opposta al movimento del disco abrasivo al momento del blocco.*

d) **Lavorare sempre con prudenza in presenza di angoli, spigoli vivi ecc. Evitare che gli utensili si blocchino sulla superficie o che si incastrino in essa.** *L'utensile in rotazione tende ad incepparsi in corrispondenza di angoli, di spigoli vivi o se vi rimbalza. Ciò provoca la perdita di controllo o un contraccolpo.*

e) **Non utilizzare lame per motoseghe o dentate o dischi diamantati segmentati con una larghezza di taglio maggiore di 10 mm.** *Alcuni utensili causano un contraccolpo o perdita del controllo dell'utensile elettrico.*

f) **Evitare il bloccaggio del disco da taglio o eccessiva pressione. Non realizzare tagli eccessivamente profondi.** *Un sovraccarico del disco da taglio ne aumenta il logoramento e la predisposizione a incastrarsi o bloccarsi e quindi la possibilità di un contraccolpo o rotture del corpo abrasivo.*

g) **Se il disco da taglio si inceppa o se il lavoro viene interrotto, spegnere l'apparecchio e tenerlo fermo sino a che il disco non si è completamente fermato. Non cercare mai di estrarre il disco da taglio se ancora in movimento, potrebbe seguire un contraccolpo.** *Individuare ed eliminare la cause di bloccaggio.*

h) **Non riaccendere l'utensile elettrico sino a che si trova nel pezzo da lavorare. Lasciare che la disco da taglio raggiunga la sua velocità di regime, prima di proseguire con premura il taglio.** *Altrimenti il disco può rimanere incastrato, uscire improvvisamente del pezzo da lavorare o causare un contraccolpo.*

i) **Supportare lastre o pezzi da lavorare di grandi dimensioni, al fine di ridurre il rischio di un contraccolpo causato da un disco da taglio incastrato.** *Dei pezzi da lavorare di grandi dimensioni possono piegarsi sotto il proprio peso. Il pezzo da lavorare deve essere supportato a entrambi i lati del disco, e precisamente in prossimità del taglio e in corrispondenza del bordo.*

j) **Fare particolarmente attenzione in caso di "taglio a tasca" in pareti esistenti**

oppure in altre zone non visibili. *Dischi da taglio profondi possono tagliare tubi del gas o acqua, collegamenti elettrici o altri oggetti possono causare dei contraccolpi.*

Indicazioni aggiuntive

Dischi da taglio ammessi:
Dischi diamantati, diametro 85 mm,
Spessore max. 1,8 mm

- **Indossare sempre una maschera antipolvere!**
- **Indossare sempre le cuffie di protezione!**

Accessori / utensili originali

- Utilizzare esclusivamente accessori e apparecchi supplementari indicati nelle istruzioni per l'uso oppure il cui attacco sia compatibile con l'apparecchio.

Lama da taglio (simbolo)

Indossare le cuffie!

Indossare occhiali protettivi!

Indossare calzature solide.

Indossare guanti protettivi!

Indossare maschera antipolvere!

Non adatto per la smerigliatura ad umido!

Diametro adatto dell'utensile

Indicazioni di sicurezza durante l'uso di utensili per la smerigliatura

a) Generale

Gli utensili per la smerigliatura sono facilmente soggetti a rottura, pertanto è necessario adoperarli con estrema attenzione. L'utilizzo di utensili per la smerigliatura danneggiati, inseriti o aperti in modo incorretto è pericoloso e può provocare lesioni gravi.

b) Maneggio, trasporto e conservazione

Gli utensili per la smerigliatura devono essere trattati e trasportati con cura. Gli utensili per la smerigliatura devono essere conservati in modo tale da evitare danni meccanici ed essere al riparo da eventuali agenti atmosferici che li possono danneggiare.

Evitare situazioni rischiose che potrebbero esporre al pericolo di morte per folgorazione:

- Controllare regolarmente lo sato dell'apparecchio, del cavo e della spina. Non mettere più in funzione l'apparecchio se una di queste parti è danneggiata. Non aprire mai l'apparecchio. Apparecchi, cavi o spine danneggiate rappresentano un pericolo di morte dovuta a scossa elettrica. Fare eseguire lavori di riparazione o sostituzione solamente dal centro assistenza o da un elettricista qualificato.
- Non mettere in funzione l'apparecchio se questo è umido o se si trova in un ambiente umido.
- In caso di lavori all'aperto, collegare l'apparecchio ad un interruttore di protezione contro le correnti di cortocircuito(FI) con corrente di scatto di massimo 30 mA. Utilizzare solamente una prolunga adatta all'uso esterno.

Nota: tenere sempre il cavo lontano dall'area di funzionamento della macchina e allontanarlo dal retro della macchina.

Avvio

Accensione e spegnimento

Accensione:

- Tirare l'interruttore ON / OFF 6 all'indietro (vedi fig. A).

Spegnimento:

- Rilasciare l'interruttore ON / OFF 6.

Rilascio del blocco di penetrazione

- Premere il dispositivo di blocco di penetrazione 1 in avanti e mantenerlo premuto.

Preselezione della profondità di taglio

Nota: Se possibile, suggeriamo di impostare la profondità di taglio a un valore di 2 mm maggiore rispetto allo spessore del materiale. In questo modo si ottiene un taglio preciso.

- Rilasciare la leva di bloccaggio veloce della preselezione di profondità di taglio 7 e impostare la profondità di taglio desiderata sulla scala 7a in seguito bloccare di nuovo la leva di bloccaggio veloce.

Montaggio del finecorsa parallelo

- Allentare la vite per il blocco parallelo 11a alla lastra di base 9 e inserire il blocco parallelo 11 nella sede per blocco parallelo 10. Stringere di nuovo a fondo questa vite 11a.

Come maneggiare la sega per taglio dal centro

1. Porre la macchina sul materiale e accenderla come descritto nel capitolo "Accensione e spegnimento".
2. Se necessario allineare la macchina al blocco parallelo 11 o a una linea disegnata.
3. Tenere in mano la macchina come mostrato nella figura A e segare esercitando una discreta pressione.

Tipologie di lame di taglio:
Le tipologie di lame di taglio fornite coprono gli ambiti di utilizzo più comuni.

HW lama per seghe circolari 20 Z85 / 30:
Descrizione: ø 85 mm, denti da 30 HW
Adatta a: Legno soffice, legno duro, pannelli di ogni tipo, materie plastiche

Lama di taglio diamantata 21 Z85VR:
Descrizione: Disco a bordo pieno ø 85 mm
Adatto a: Ceramica, materie plastiche

Lama per seghe circolari HSS 22 Z85 / 36:
Descrizione: ø 85 mm, 36 denti – con limitazione a sinistra e a destra
Destinazione: legno dolce, metallo dolce e alluminio, rame, materie plastiche

Marcatura lunghezza taglio

- Orientarsi secondo le marcature per la lunghezza del taglio 8 per testare dove inizia o finisce il taglio.

Marcatura linea di taglio

La visualizzazione della linea di taglio serve per orientare la macchina in modo preciso sulla linea di taglio apportata sull'utensile.

- Per un taglio su misura, porre la macchina sull'utensile in modo tale che la marcatura di taglio rappresentata nella figura B appaia come nella visualizzazione della linea di taglio 12.

Collegamento del sistema di aspirazione di trucioli

- Collegare il tubo flessibile di aspirazione 19 all'attacco per l'aspirapolvere 14.
- Collegare un aspirapolvere e aspiratrucioli ammesso al tubo flessibile di aspirazione 19.

Sostituzione della lama di taglio

1. Operare sul bloccaggio del mandrino 13 e allentare la vite di serraggio 18 facendo uso della chiave a brugola (per aprire ruotare in senso orario). Rimuovere la vite di serraggio con rosetta 18 e la flangia di bloccaggio 17 (vedi anche fig. D).
2. Regolare la profondità di taglio alla posizione massima.
3. Ruotare la piastra di base 9 verso l'alto.
4. Rimuovere la lama.
5. Eseguire il montaggio della lama come descritto precedentemente, ma in ordine inverso.
6. Azionare il bloccaggio del mandrino 13 (fino a che non ingrani) e con la chiave ad esagono incassato stringere la vite di serraggio 18.

- La direzione della freccia posta sulla sega deve corrispondere a quella della freccia di indicazione del senso di rotazione ↷ (direzione di scorrimento, marcata sull'apparecchio).

Manutenzione e pulizia

⚠ ATTENZIONE! PERICOLO DI LESIONE!
Prima di eseguire un lavoro di qualsiasi genere all'apparecchiatura, La preghiamo di estrarre sempre la presa di rete dalla presa elettrica.

- A conclusione del lavoro pulire l'apparecchio.
- Per la pulizia dell'alloggiamento utilizzare un panno, ma in nessun caso utilizzare benzina, solventi o detergenti.

Service

- **⚠ ATTENZIONE! Fare riparare l'apparecchio dal Centro di Assistenza o da un elettricista specializzato e solo con pezzi di ricambio originali.** In questo modo viene garantita la sicurezza dell'apparecchio.
- **⚠ ATTENZIONE! Fare eseguire una sostituzione della spina o del cavo di alimentazione solamente dal produttore dell'apparecchio o dal suo Centro di Assistenza.** In questo modo viene garantita la sicurezza dell'apparecchio.

Nota: Potete ordinare i pezzi di ricambio non menzionati (per es. spazzole di carbone, interruttore) presso il nostro call center.

Garanzia

Questo apparecchio è garantito per tre anni a partire dalla data di acquisto. L'apparecchio è stato prodotto con cura e debitamente collaudato prima della consegna. Conservare lo scontrino come prova d'acquisto. In caso di interventi in garanzia, contattare telefonicamente il proprio centro di assistenza. Solo in questo modo è possibile garantire una spedizione gratuita della merce.

La garanzia vale solo per i difetti di materiale o fabbricazione, non per i danni da trasporto, parti soggette a usura o danni a parti fragili come ad es. interruttori o accumulatori. Il prodotto è destinato esclusivamente all'uso domestico e non a quello commerciale.

La garanzia decade in caso di impiego improprio o manomissione, uso della forza e interventi non eseguiti dalla nostra filiale di assistenza autorizzata. Questa garanzia non costituisce alcun limite ai diritti legali del consumatore.

Il periodo di garanzia non viene prolungato in caso di un intervento in garanzia. Ciò vale anche per le componenti sostituite e riparate. I danni e difetti presenti già all'acquisto devono essere comunicati immediatamente dopo il disimballaggio, e non oltre due giorni dalla data di acquisto. Le riparazioni effettuate dopo la scadenza del periodo di garanzia sono a pagamento.

IT
Assistenza Italia
Tel.: 02 36003201
e-mail: kompernass@lidl.it

IAN 103316

MT
Assistenza Malta
Tel.: 80062230
e-mail: kompernass@lidl.com.mt

IAN 103316

Smaltimento

L'imballaggio è composto da materiali ecologici, che possono essere smaltiti presso i siti di riciclaggio locali.

Non gettare gli utensili elettrici nei rifiuti domestici!

In conformità alla direttiva europea 2012/19/EU sui rifiuti di apparecchiature elettriche ed elettroniche e relativa trasposizione nel diritto nazionale, gli utensili elettrici usati devono essere raccolti separatamente e riciclati in maniera compatibile con l'ambiente.

Informazioni sulle possibilità di smaltimento di apparecchi giunti al termine della loro vita utile sono disponibili presso le amministrazioni comunali.

Traduzione dall'originale dichiarazione di conformità / Produttore CE

Noi, KOMPERNASS HANDELS GMBH, responsabile per la documentazione: sig. Semi Uguzlu, BURGSTRASSE 21, 44867 BOCHUM, GERMANY, dichiarano con la presente che questo prodotto è conforme con le seguenti norme, documenti normativi e direttive dell'Unione Europea:

Direttiva macchine (2006/42/EC)

Direttiva CE sulla bassa tensione (2006/95/EC)

Compatibilità elettromagnetica (2004/108/EC)

RoHS Direttiva (2011/65/EU)

Norme utilizzate ed armonizzate
EN 60745-1/A11:2010
EN 60745-2-5:2010
EN 60745-2-22/A11:2013
EN 55014-1/A2:2011
EN 55014-2/A2:2008
EN 61000-3-2/A2:2009
EN 61000-3-3:2013

Tipo / Denominazione dell'apparecchio:
Sega ad immersione PTS 500 A1

Date of manufacture (DOM): 11–2014
Numero di serie: IAN 103316

Bochum, 30.11.2014

Semi Uguzlu
- Direttore del Reparto Qualità -

Si riservano modifiche tecniche ai fini di ulteriori sviluppi.

Introdução
Utilização correcta ... Página 34
Equipamento ... Página 34
Material fornecido ... Página 34
Dados técnicos ... Página 34

Indicações de segurança gerais para ferramentas eléctricas
1. Segurança no local de trabalho ... Página 35
2. Segurança eléctrica ... Página 35
3. Segurança pessoal ... Página 36
4. Manuseamento e utilização cuidada de ferramentas eléctricas ... Página 36
5. Assistência ... Página 37

Indicações de segurança específicas do aparelho
Indicações de segurança para todas as serras ... Página 37
Outras indicações de segurança para todas as serras ... Página 37
Indicações de segurança específicos para esta serra ... Página 38
Indicações de segurança para serras de disco ... Página 39
Outras indicações de segurança para aplicações da serra de discos ... Página 41
Instruções adicionais ... Página 42
Acessório original / dispositivos adicionais originais ... Página 42
Indicações de segurança para ferramentas abrasivas ... Página 42

Colocação em funcionamento
Ligar e desligar ... Página 43
Soltar o bloqueio de incisão ... Página 43
Pré-seleccionar a profundidade de corte ... Página 43
Montar encosto paralelo ... Página 43
Manuseamento da serra de incisão ... Página 43
Marcação do comprimento de corte ... Página 43
Marcação da linha de corte ... Página 43
Ligar a aspiração de aparas ... Página 43
Substituir o disco de corte ... Página 44

Manutenção e limpeza ... Página 44

Assistência ... Página 44

Garantia ... Página 44

Eliminação ... Página 45

Tradução da declaração de conformidade CE original / Fabricante ... Página 45

Rebarbadora PTS 500 A1

Introdução

Congratulamo-lo pela compra do seu novo aparelho. Acabou de adquirir um produto de grande qualidade. O manual de instruções é parte integrante deste produto. Contém indicações importantes referentes à segurança, utilização e eliminação. Familiarize-se com todas as indicações de utilização e de segurança do produto. Utilize o produto apenas como descrito e para as áreas de aplicação indicadas. Se transmitir o artigo a terceiros, entregue também os respectivos documentos.

Utilização correcta

A máquina foi concebida especialmente para o corte longitudinal e transversal em profundidade, com base fixa, de madeira maciça, aglomerados, contraplacado, alumínio, tijoleira, pedra, plástico e materiais de construção leves. Tenha em consideração que o disco pré-montado é apenas apropriado para cortar madeira. Qualquer outra utilização ou alteração da máquina é indevida e acarreta riscos de acidente significativos. Não é adequado para uso industrial.

Equipamento

1 Bloqueio de profundidade mecânico
2 LED de ligado / controlo
3 Cabo de alimentação
4 Ranhuras de ventilação
5 Cobertura das escovas de carvão
6 Interruptor LIGADO / DESLIGADO
7 Pré-selecção da profundidade de corte
7a Escala para a profundidade de corte
8 Marcação do comprimento de corte
9 Placa de base
10 Alojamento do batente paralelo
11 Batente paralelo
11a Parafuso do batente paralelo
12 Visor da linha de corte
13 Bloqueio do fuso
14 Adaptador para aspiração de poeiras
15 Chave Allen
16 Disco da serra
17 Flange de aperto
18 Parafuso de aperto e arruela plana
19 Mangueira de aspiração
20 Disco de serra circular para metal duro Z85 / 30
21 Disco de corte diamantado Z85VR
22 Disco de serra circular para aço rápido Z85 / 36

Material fornecido

1 rebarbadora PTS 500 A1
1 disco de serra circular para metal duro Z85 / 30
1 disco de corte diamantado Z85VR
1 disco de serra circular para aço rápido Z85 / 36
1 batente paralelo
1 mangueira de aspiração
1 chave Allen
1 mala de transporte
1 manual de instruções

Dados técnicos

Potência nominal:	500 W
Tensão nominal:	230 V~, 50 Hz
Rotação em vazio:	n_0 4500 min^{-1}
Máx. profundidade de corte:	25 mm
Classe de protecção:	II / ⧈

Informações sobre ruído e vibração:
Valor de medição para o ruído determinado em conformidade com EN 60745. O nível de ruído da ferramenta eléctrica avaliado com A importa tipicamente em:

Nível de pressão sonora:	82 dB(A)
Nível da potência acústica:	93 dB(A)
Tolerância K:	3 dB

Utilizar protecção de ouvidos!

Aceleração ponderada, de forma típica:
Vibração de mão / braço a_h = 2,266 m / s^2
Tolerância K = 1,5 m / s^2

⚠ AVISO! O nível de ruído indicado nas instruções foi medido através de um processo de medição segundo a norma EN 60745 e pode ser utilizado como termo de comparação entre aparelhos. O valor de emissão de ruído também pode ser utilizado para uma avaliação preliminar da exposição. O nível de ruído altera de acordo com a aplicação da ferramenta elétrica, excedendo, em alguns casos, o valor indicado. O grau de vibração pode ser subestimado quando a ferramenta é utilizada frequentemente desta forma.

Nota: Para uma avaliação exacta do grau de vibração durante um determinado período de trabalho, deve-se também ter em conta os períodos de tempo em que o aparelho está desligado ou está ligado, mas não está a ser utilizado. Isto pode reduzir significativamente o grau de vibração durante o período total de trabalho.

● Indicações de segurança gerais para ferramentas eléctricas

⚠ AVISO! Leia todas as indicações de segurança e instruções! *A inobservância das indicações de segurança e instruções pode conduzir a choques eléctricos, incêndios e / ou ferimentos graves.*

Guarde todas as indicações de segurança e instruções para consulta futura!

O conceito "ferramenta eléctrica", utilizado nas indicações de segurança, refere-se a ferramentas eléctricas alimentadas a electricidade (com cabo de rede) e a ferramentas eléctricas alimentadas por bateria (sem cabo de rede).

1. Segurança no local de trabalho

a) **Mantenha o seu local de trabalho limpo e bem iluminado.** *A desordem e a má iluminação da área de trabalho podem provocar acidentes.*

b) **Não utilize o aparelho em áreas potencialmente explosivas, nas quais se encontrem líquidos, gases ou poeiras inflamáveis.** *As ferramentas eléctricas produzem faíscas que podem inflamar as poeiras ou os vapores.*

c) **Não deixe que crianças ou quaisquer outras pessoas se aproximem quando utilizar a ferramenta eléctrica.** *Se se distrair pode perder o controlo do aparelho.*

2. Segurança eléctrica

a) **A ficha de ligação do aparelho tem de estar em conformidade com a tomada. A ficha não deve ser alterada, de forma alguma. Não utilize fichas adaptadoras com aparelhos protegidos por ligação à terra.** *As fichas não sujeitas a modificações e as respectivas tomadas reduzem o risco de choque eléctrico.*

b) **Evite o contacto físico com superfícies ligadas à terra tais como tubos, aquecedores, fogões e frigoríficos.** *Se o seu corpo estiver ligado à terra, existe um risco elevado de choque eléctrico.*

c) **Mantenha o aparelho afastado de chuva ou humidade.** *A penetração da água no aparelho eléctrico aumenta o risco de choque eléctrico.*

d) **Não use o cabo para fins inadequados, como para transportar o aparelho, para o pendurar ou para puxar a ficha da tomada. Mantenha o cabo afastado do calor, óleos, arestas afiadas ou peças móveis do aparelho.** *Um cabo danificado ou mal enrolado aumenta o risco de um choque eléctrico.*

e) **Quando trabalhar com um aparelho eléctrico ao ar livre, utilize apenas extensões que sejam adequadas para áreas exteriores.** *A utilização de uma extensão destinada a áreas exteriores diminui o risco de choque eléctrico.*

f) **Se não for possível evitar a utilização da ferramenta eléctrica num ambiente húmido, utilize um disjuntor de corrente de avaria.** *A utilização de um disjuntor de*

corrente de avaria reduz o risco de choque eléctrico.

3. Segurança pessoal

a) **Seja prudente, preste sempre atenção àquilo que está a fazer e utilize a ferramenta eléctrica de forma sensata. Não utilize o aparelho quando estiver cansado ou sob a influência de drogas, álcool ou medicamentos.** *Mesmo um pequeno descuido, durante a utilização do aparelho, pode causar ferimentos graves.*

b) **Utilize equipamento de protecção individual e nunca se esqueça dos óculos de protecção.** *A utilização de equipamento de protecção individual como máscara antipoeiras, calçado de protecção anti-derrapante, capacete ou protecção auditiva, conforme o tipo e a aplicação da ferramenta eléctrica, diminui o risco de ferimentos.*

c) **Evite uma colocação em funcionamento acidental. Certifique-se de que a ferramenta eléctrica está desligada, antes de a ligar à fonte de alimentação, levantar ou transportar.** *Se, durante o transporte do aparelho, tiver colocado o dedo no interruptor LIGAR / DESLIGAR ou se o aparelho estiver ligado, este pode causar acidentes.*

d) **Afaste a ferramenta de ajuste ou a chave de porcas, antes de ligar o aparelho.** *Uma ferramenta ou chave que esteja colocada numa peça rotativa do aparelho pode causar ferimentos.*

e) **Evite uma postura anormal do corpo. Certifique-se de que se encontra numa posição estável e mantenha sempre o equilíbrio.** *Desta forma, pode controlar melhor o aparelho, particularmente em imprevistos.*

f) **Use vestuário adequado. Não utilize roupas largas ou bijutaria. Mantenha o cabelo, a roupa e as luvas afastados de peças móveis.** *O vestuário largo, a bijutaria ou os cabelos compridos podem ficar presos nas peças móveis.*

g) **Quando montar dispositivos de aspiração ou recolha de poeiras, certifique-se de que estes estão bem ligados e são utilizados correctamente.** *A utilização destes dispositivos diminui a existência de perigos potenciados por poeiras.*

4. Manuseamento e utilização cuidada de ferramentas eléctricas

a) **Não sobrecarregue o aparelho. Utilize a ferramenta eléctrica mais adequada para o seu trabalho.** *Trabalhará melhor e de forma mais segura se utilizar a ferramenta eléctrica adequada à respectiva área de trabalho.*

b) **Não utilize ferramentas eléctricas, cujo interruptor esteja avariado.** *Uma ferramenta eléctrica que não possa mais ser ligada ou desligada constitui perigo e tem de ser reparada.*

c) **Retire a ficha da tomada antes de efectuar ajustes no aparelho, trocar acessórios ou quando deixar de utilizar o aparelho.** *Esta medida de segurança impede o arranque involuntário do aparelho.*

d) **Mantenha as ferramentas eléctricas que não estejam a ser utilizadas fora do alcance das crianças. Não deixe que pessoas que não estejam familiarizadas com o aparelho, ou que não tenham lido estas instruções, o utilizem.** *As ferramentas eléctricas são perigosas, quando manuseadas por pessoas inexperientes.*

e) **Trate do aparelho com cuidado. Verifique se as peças móveis do aparelho funcionam correctamente, se não ficam encravadas e se estão partidas ou danificadas a ponto de prejudicar o bom funcionamento do aparelho. Repare as peças danificadas antes da utilização do aparelho.** *Muitos acidentes ocorrem devido à má manutenção das ferramentas eléctricas.*

f) **Mantenha a ferramenta de corte afiada e limpa.** *Ferramentas de corte bem tratadas com gume afiado ficam encravadas com menor regularidade e podem ser utilizadas mais facilmente.*

g) **Utilize a ferramenta eléctrica, acessórios, ferramentas de aplicação, etc. de acordo com estas instruções e tal como é indicado para este tipo específico de aparelho. Tenha em atenção as condições de trabalho e a actividade que vai desempenhar.** *A utilização de ferramentas eléctricas para outras aplicações que não as previstas, pode originar situações de perigo.*

5. Assistência

a) **Os seus aparelhos devem ser reparados apenas pelo serviço de assistência técnica ou por pessoal técnico qualificado, e apenas com peças de substituição originais.** *Deste modo, assegura a preservação da segurança do aparelho.*

Indicações de segurança específicas do aparelho

Indicações de segurança para todas as serras

Serrar

a) **PERIGO! Não aproxime as mãos da área de corte e da lâmina de serra.** *Com a outra mão segure o punho adicional ou a caixa do motor. Se segurar a serra com ambas as mãos, não poderá ser ferido pelo disco.*

b) **Não meta a mão por baixo da peça de trabalho.** *Por baixo da peça de trabalho, a cobertura de proteção não o pode proteger do disco.*

c) **Adapte a profundidade do corte à espessura da peça de trabalho.** *Deve ser visível menos de uma altura completa de um dente abaixo da peça de trabalho.*

d) **Nunca segure a peça de trabalho a serrar na mão ou por cima da perna. Fixe a peça de trabalho numa base estável.** *É importante fixar bem a peça de trabalho, de modo a minimizar o perigo de contacto físico, encravamento do disco ou perda de controlo.*

e) **Pegue a ferramenta elétrica apenas nas superfícies de pega isoladas se tem de efetuar trabalhos onde a ferramenta de aplicação pode entrar em contacto com fios de alimentação elétrica escondidos.** *O contacto com um cabo condutor de tensão coloca também as peças metálicas da ferramenta elétrica sob tensão e pode provocar choque elétrico.*

f) **Ao cortar de forma longitudinal, utilize sempre um batente ou um guia de canto direito.** *Isto melhora a precisão do corte e diminui a possibilidade do disco encravar.*

g) **Utilize sempre lâminas do tamanho correto e com furo de retenção adequado (por ex. em estrela ou redondo).** *Discos não adequados para as peças de montagem da serra funcionam de modo irregular e levam à perda do controlo.*

h) **Nunca utilize anilhas ou parafusos da lâmina da serra danificados ou errados.** *As anilhas e os parafusos da lâmina da serra foram construídos especialmente para a sua serra e garantem um rendimento ideal e segurança no funcionamento.*

Outras indicações de segurança para todas as serras

Causas de rebate e respetivas indicações de segurança

- Um rebate é uma reação repentina devido a uma lâmina da serra mal colocada ou mal fixada o que provoca a elevação da serra e o movimento fora da peça de trabalho em direção ao operador;
- quando a lâmina da serra ficar encravada ou bloqueia na fenda da serra e a força do motor rebate o aparelho em direção do operador;
- se a lâmina da serra for torcida ou mal orientada durante o corte, os dentes da fila traseira da lâmina da serra podem ficar presos na superfície da peça de trabalho o que provoca que a lâmina da serra sai da fenda da serra e que a serra salta para trás em direção ao operador.

Um rebate é consequência de um uso indevido ou incorreto da serra. Este pode ser evitado através de medidas preventivas adequadas, como descrito de seguida.

a) **Segure a serra com as duas mãos e coloque os seus braços numa posição onde pode resistir à força de rebate. Mantenha-se sempre de lado em relação à lâmina da serra, sem se colocar em linha com a mesma.** *Em caso de rebate, a serra circular pode saltar para trás, mas o utilizador consegue dominar as forças de rebate se forem tomadas medidas adequadas.*

b) **Caso a lâmina da serra ficar encravada ou se tenha de interromper o trabalho, desligue a serra e mantenha-a sem mexer na peça de trabalho até que a lâmina da serra pare. Nunca procure remover a serra da peça de trabalho ou puxá-la para trás enquanto o disco se movimentar, senão pode originar-se um rebate.** *Determine e elimine a causa do encravamento da lâmina da serra.*

c) **Se voltar a ligar uma serra que se encontra dentro da peça de trabalho, centre a lâmina de serra na fenda da serra e verifique se os dentes da serra não estão presos na peça de trabalho.** *Se a lâmina de serra ficar encravada, pode movimentar-se, saindo da peça de trabalho ou causando um rebate quando a serra voltar a ser colocada em funcionamento.*

d) **Apoie placas grandes para evitar o risco de um rebate devido a uma lâmina de serra encravada.** *Placas grandes podem flectir com o seu próprio peso. As placas têm de ser apoiadas dos dois lados, tanto perto da fenda da serra como também na borda.*

e) **Não utilize lâminas de serra rombudas ou danificadas.** *Lâminas de serra com dentes não afiados ou mal orientados provocam, devido a uma fenda de serra estreita, uma fricção elevada, o encravamento da lâmina e um rebate.*

f) **Antes de serrar, aperte as definições para a profundidade e o ângulo de corte.** *Se, durante o corte, se alterarem estas definições, a lâmina pode ficar encravada e causar um rebate.*

g) **Tenha muito cuidado ao serrar paredes existentes ou outras superfícies não acessíveis.** *A lâmina de serra imsersa pode bloquear ao serrar em objetos escondidos e causar um rebate.*

Indicações de segurança específicos para esta serra

Função da cobertura de proteção inferior

a) **Verifique antes de cada utilização se a cobertura de proteção feche perfeitamente Não utilize a serra se a cobertura de proteção não se movimentar livremente e não se fechar de imediato. Nunca encrave ou ate a cobertura de proteção, senão a lâmina de serra não seria protegida.** *Se a serra cair inadvertidamente ao chão, a cobertura de proteção pode ficar deformada. Certifique-se de que a cobertura de proteção se movimenta livremente e de que não toca nem na lâmina de serra nem em outras peças em todos os ângulos e profundidades de corte.*

b) **Verifique o estado e a função da mola para a cobertura de proteção. A serra deve ser submetida a manutenção antes da utilização, se a cobertura de proteção e a mola não funcionarem na perfeição.** *Peças danificadas, resíduos pegajosos ou acumulações de aparas fazem com que a cobertura de proteção inferior trabalhe com retardamento.*

c) **No "corte mergulho", que não é efetuado de forma retangular, protege a placa de base da serra contra um deslocamento lateral.** *Um deslocamento lateral pode provocar o encravamento do disco e o consequente rebate.*

d) **Não coloque a serra em cima da mesa de trabalho ou no chão sem que a cobertura de proteção cobrir a lâmina de serra.** *Uma lâmina de serra não protegida e ainda em funcionamento move a serra no*

sentido contrário ao da direção de corte e serra o que lhe aparecer à frente. Tenha em atenção o tempo de funcionamento por inércia da serra.

Instruções complementares:

- Não utilize pedras de afiar.
- Utilize apenas lâminas de serra com um diâmetro que corresponde às indicações dadas na serra.
- Ao transformar madeira ou materiais onde não surge pó nocivo para a saúde, o aparelho tem de ser conectado a um dispositivo de aspiração adequado e verificado.
- Utilize ao serrar madeira uma máscara de proteção contra poeira.
- Utilize apenas lâminas de serra recomendadas.
- Utilize sempre uma proteção auditiva.
- Evite um sobreaquecimento das pontas dos dentes da serra.
- Evite ao serrar plástico que este derrete.

Verificar a cobertura de proteção

- Puxe a alavanca retráctil para a cobertura de proteção até ao batente. A cobertura de proteção tem de se mover sem encravar e ao soltar a alavanca retráctil para a cobertura de proteção, esta tem de saltar automaticamente para a posição inicial.

Lâminas de serra circular (símbolos)

Utilizar luvas de proteção!

Utilizar proteção respiratória!

Utilizar óculos de proteção!

Utilizar proteção auditiva!

Indicações de segurança para serras de disco

a) **A cobertura de proteção que pertence à ferramenta elétrica tem de estar montada e ajustada de modo a que uma medida máxima de segurança é atingida, isto é, a peça mais pequena possível do corpo retificador mostra abertamente para o operador. Mantenha-se a si e as pessoas que se encontram na proximidade fora da área do esmeril em rotação.** *A cobertura de proteção deve proteger o operador de peças partidas e do contacto inadvertido com a peça de retificação.*

b) **Utilize exclusivamente discos de diamante para a sua ferramenta elétrica.** *Apenas porque consegue fixar um acessório na sua ferramenta elétrica, isso não garante a utilização segura.*

c) **As rotações permitidas da ferramenta de aplicação têm de ser, no mínimo, tão elevadas quanto a rotação máxima indicada na ferramenta elétrica.** *Um acessório que funcione com um número de rotações mais elevado do que o permitido pode partir e saltar.*

d) **Corpos abrasivos só podem ser utilizados para as aplicações recomendadas. Por exemplo: Nunca retifique com a área lateral de um disco de corte.** *Os discos de corte destinam-se à remoção de material com a aresta do disco. Um exercício de força lateral nesta peça de retificação pode parti-la.*

e) **Utilize sempre um flange tensor não danificado em tamanho e forma correta para o esmeril selecionado por si.** *Os flanges adequados apoiam o esmeril e reduzem, deste modo, o perigo de quebra do mesmo.*

f) **Não utilize esmeris gastos de ferramentas elétricas maiores.** *Os esmeris para ferramentas elétricas maiores não estão preparados para as rotações mais elevadas de ferramentas elétricas mais pequenas e podem partir.*

g) **O diâmetro exterior e a espessura da ferramenta de aplicação têm de corresponder às indicações de medidas da sua ferramenta elétrica.** *Ferramentas de aplicação incorretamente medidas podem não ser suficientemente protegidas ou controladas.*

h) **Os esmeris e os flanges têm de ser exatamente adaptados ao fuso retificador da sua ferramenta elétrica.** *As ferramentas de aplicação não adaptados exatamente ao fuso retificador da ferramenta elétrica giram de forma irregular, vibram muito e podem causar a perda de controlo.*

i) **Não utilize esmeris danificados. Antes de cada utilização, controle os esmeris quanto a lascamento e fissuras. Se a ferramenta elétrica ou o esmeril cair para o chão, verifique se esta / este está danificada / danificado ou utilize um esmeril não danificado. Depois ter controlado e colocado o esmeril, mantenha-se a si e as pessoas que se encontram na proximidade fora da área do esmeril em rotação e deixe funcionar o aparelho durante um minuto com velocidade máxima.** *Na maioria, os esmeris danificados quebram durante este tempo de ensaio.*

j) **Utilize equipamento de proteção individual Utilize conforme a aplicação uma proteção de face inteira, proteção dos olhos ou óculos de proteção. Desde que adequado, utilize uma máscara anti-pó, proteção auditiva, luvas de proteção ou aventais especiais que o mantenham protegido de pequenas partículas de material.** *Proteja as olhos de corpos estranhas ejetados que podem surgir nas diferentes aplicações. As máscaras de pó ou máscaras respiratórias têm de filtrar o pó que surge na aplicação. Caso seja exposto a ruídos prolongados de volume elevado, pode sofrer danos auditivos.*

k) **Em caso de outras pessoas, observe que mantenham uma distância segura em relação à sua área de trabalho. Qualquer pessoa que entre na área de trabalho tem de utilizar equipamento de proteção individual.** *Pedaços partidos da peça de trabalho ou ferramentas de aplicação partidas podem ser projetados e provocar ferimentos, mesmo fora da área imediata de trabalho.*

l) **Pegue a ferramenta elétrica apenas nas superfícies de pega isoladas se tem de efetuar trabalhos onde a ferramenta de aplicação pode entrar em contacto com fios de alimentação elétrica escondidos ou o próprio cabo de alimentação.** *O contacto com um cabo condutor de tensão pode também colocar as peças metálicas do aparelho sob tensão e provocar um choque elétrico.*

m) **Mantenha o cabo de alimentação longe de ferramentas de aplicação em rotação.** *Se perder o controlo sobre o aparelho, o cabo de alimentação pode ser cortado ou apanhado e a sua mão ou seu braço podem entrar na ferramenta de aplicação em rotação.*

n) **Nunca coloque a ferramenta elétrica no chão, antes de esta estar totalmente imobilizada.** *A ferramenta de aplicação rotativa pode entrar em contacto com a superfície de depósito, pelo que poderá perder o controlo sobre a ferramenta elétrica.*

o) **Não deixe a ferramenta elétrica em funcionamento enquanto a deslocar.** *A sua roupa pode ser apanhada em caso de um contacto involuntário com a ferramenta de aplicação em funcionamento e a ferramenta de aplicação pode furar-se no seu corpo.*

p) **Limpe regularmente as grelhas de ventilação da sua ferramenta elétrica.** *O ventilador do motor aspira pó para dentro da estrutura e uma forte acumulação de poeira metálica pode provocar riscos elétricos.*

q) **Não utilize a ferramenta elétrica perto de materiais inflamáveis.** *Faíscas podem incendiar estes materiais.*

r) **Não utilize ferramentas elétricas que necessitam meio de refrigeração líquido.** *A utilização de água ou outros líquidos de refrigeração pode provocar um choque elétrico.*

Outras indicações de segurança para aplicações da serra de discos

Rebate e respetivas indicações de segurança

Um rebate é uma reação repentina devido a um esmeril em rotação que encrava ou bloqueia. O encravamento ou o bloqueio causa uma paragem brusca da ferramenta de aplicação em funcionamento. Desta maneira, uma ferramenta elétrica não controlada é acelerada no sentido contrário ao da direção de rotação da ferramenta de aplicação no ponto do bloqueio.

Caso, por ex., um esmeril fique preso ou bloqueie na peça de trabalho, a aresta do esmeril que penetra na peça de trabalho pode ficar presa e, deste modo, o esmeril pode partir ou provocar um recuo. O esmeril move-se, de seguida, no sentido do operador ou no sentido oposto, dependendo do sentido de rotação do esmeril no ponto de bloqueio. Neste caso, os esmeris também podem partir.

Um rebate é a consequência de uma utilização indevida ou incorreta da ferramenta elétrica. Este pode ser evitado através de medidas preventivas adequadas, como descrito de seguida.

a) **Segure bem a ferramenta elétrica e coloque o seu corpo e os seus braços numa posição em que possam suportar a força de recuo. Utilize sempre a pega adicional, caso existente, para o maior controlo possível sobre a força de recuo ou binários de reacção durante o funcionamento rápido.** *O operador pode controlar a força de recuo e de reacção através de medidas preventivas adequadas.*

b) **Nunca coloque a sua mão perto da ferramenta de aplicação em rotação.** *A ferramenta de aplicação pode, em caso de rebate, mover-se sobre as suas mãos.*

c) **Evite a área em frente e atrás do disco em rotação.** *O rebate impulsiona a ferramenta elétrica no sentido oposto ao da movimentação do esmeril para o ponto de bloqueio.*

d) **Trabalhe particularmente com cuidado na área dos cantos, arrestas vivas etc. Evite o rebate e o encravamento da ferramenta de aplicação na peça de trabalho.** *A ferramenta de aplicação rotativa tende a ficar presa em cantos, arestas afiadas ou quando recua. Isto provoca uma perda de controlo ou um rebate da ferramenta.*

e) **Não utilize lâminas de corrente ou lâminas de serra dentadas, assim como discos de diamante segmentados com fendas mais largas do que 10 mm.** *Tais ferramentas de aplicação causas um rebate ou a perda de controlo sobre a ferramenta elétrica.*

f) **Evite o bloqueio do disco ou uma pressão de trabalho muito elevada. Não efetue cortes excessivamente profundos.** *Uma sobrecarga dos discos de corte aumenta o seu esforço e a susceptibilidade a bloqueios ou obstruções e, deste modo, a possibilidade de um rebate ou quebra da peça de retificação.*

g) **Caso o disco ficar encravado ou se tenha de interromper o trabalho, desligue o aparelho e mantenha-a sem mexer na peça de trabalho até que o disco pare. Nunca procure retirar o disco de corte ainda em funcionamento do corte, caso contrário pode ocorrer um recuo da ferramenta.** *Determine e elimine a causa para o bloqueio.*

h) **Não volte ligar a ferramenta elétrica enquanto se encontrar na peça de trabalho. Deixe o disco de corte atingir a sua rotação máxima, antes de prosseguir cuidadosamente com o corte.** *Caso contrário, o disco pode prender, saltar da peça de trabalho ou provocar um recuo.*

i) **Apoie placas ou peças de trabalho grandes para evitar o risco de um rebate devido a um disco de corte encravado.** *Peças de trabalho grandes podem flectir-se sob o seu próprio peso. A peça de trabalho tem de ser colocada nos dois lados do disco e isso tanto perto do corte como também na borda.*

j) **Tenha muito cuidado ao cortar paredes existentes ou outras superfícies não**

acessíveis. *O disco de corte a penetrar pode provocar um rebate, em caso de cortes em tubos de gás ou água, cabos elétricos ou outros objetos.*

Instruções adicionais

Construções de discos de corte admissíveis:
de diamante, diâmetro do disco 85 mm,
espessura do disco, máx. 1,8 mm

- **Utilize sempre uma máscara de proteção contra poeira!**
- **Utilize sempre uma proteção auditiva!**

Acessório original / dispositivos adicionais originais

- Utilize apenas acessórios e dispositivos adicionais mencionados no manual de instruções ou cuja entrada seja compatível com o aparelho.

Disco de corte (símbolos)

Utilizar proteção auditiva!

Utilizar óculos de proteção!

Utilizar calçado adequado!

Utilizar luvas de proteção!

Utilizar máscara de proteção contra poeira!

Não admissível para retificação!

Diâmetro autorizado das ferramentas

Indicações de segurança para ferramentas abrasivas

a) Indicações gerais

As ferramentas abrasivas são sensíveis à rutura, por isso deve ser muito cuidadoso na utilização das ferramentas abrasivas. A utilização de ferramentas abrasivas danificadas, mal montadas ou utilizadas é perigosa e pode causar ferimentos graves.

b) Uso, transporte e armazenamento

As ferramentas abrasivas devem ser tratadas e transportadas com cuidado. As ferramentas abrasivas devem ser armazenadas de modo a que não estejam expostas a quaisquer danos mecânicos e influências ambientais negativas.

Evite o perigo de morte por choque elétrico:

- Controle regularmente o estado do aparelho, do cabo de alimentação e da ficha. Não coloque os aparelho com tais peças danificadas em funcionamento. Nunca abra o aparelho. Aparelhos, cabos de ligação à rede ou fichas de rede danificados constituem perigo de morte por choque elétrico. As reparações ou substituições de peças devem ser efetuadas apenas pelo serviço de assistência técnica ou por um eletricista.
- Não opere o aparelho quando estiver húmido e também não em ambientes húmidos.
- Se trabalhar ao ar livre; ligue o aparelho através de um disjuntor em caso de falha de corrente com, no máximo, 30 mA de corrente de disparo. Utilize apenas uma extensão homologada para espaços exteriores.

Nota: Mantenha o cabo de alimentação sempre longe do campo de ação da máquina e conduz-o para trás longe da máquina.

Colocação em funcionamento

Ligar e desligar

Ligar:

- Empurre o botão de LIGAR / DESLIGAR 6 (ver fig. A).

Desligar:

- Solte o botão de LIGAR / DESLIGAR 6.

Soltar o bloqueio de incisão

- Pressione o bloqueio de incisão 1 para a frente e mantenha-o premido.

Pré-seleccionar a profundidade de corte

Nota: recomendamos a selecção de uma profundidade de corte, se possível, de aprox. 2 mm superior à espessura do material. Deste modo, consegue obter um corte limpo.

- Solte a alavanca de aperto rápido do pré-selector da profundidade de corte 7, ajuste à escala 7a a profundidade de corte desejada e aperte novamente a alavanca de aperto rápido.

Montar encosto paralelo

- Desaperte o parafuso do batente paralelo 11a da placa de base 9 e insira o batente paralelo 11 no respectivo alojamento 10. Aperte novamente este parafuso 11a.

Manuseamento da serra de incisão

1. Colocar a máquina sobre o material e ligá-la conforme descrito no capítulo "Ligar e desligar".
2. Se necessário, alinha a máquina com o batente paralelo 11 ou por uma linha desenhada.
3. Mantenha a máquina conforme na figura A e serre com uma pressão moderada.

Tipos de discos de corte:
Os tipos de discos fornecidos abrangem as áreas de utilização mais comuns.

Disco de serra circular para metal duro 20 Z85 / 30:
Descrição: ø 85 mm, 30 dentes de metal duro
Materiais: madeira suave, madeira dura, placas de qualquer tipo, plásticos

Disco de corte diamantado 21 Z85VR:
Descrição: ø 85 mm sem dentes
Materiais: cerâmica, plásticos

Disco de serra circular para aço rápido 22 Z85 / 36:
Descrição: ø 85 mm, 36 dentes – travados à esquerda / direita
Aptidão: Madeira mole, metal mole como alumínio, cobre, plásticos

Marcação do comprimento de corte

- Oriente-se nas marcações para o comprimento de corte 8, para verificar onde o corte começa ou termina.

Marcação da linha de corte

O visor da linha de corte serve para o guia preciso da mãquina da linha de corte fixada na peça de trabalho.

- Para um corte exato, coloque a máquina em cima da peça de trabalho de modo a que a marcação de corte apareça no visor da linha de corte 12 como apresentado na figura B.

Ligar a aspiração de aparas

- Desloque a mangueira de aspiração 19 para o adaptador do aspirador 14.
- Ligue um aspirador de pó e aparas compatível à mangueira de aspiração 19.

Substituir o disco de corte

1. Active o bloqueio do fuso 13 e, com a chave Allen, desaperte o parafuso de aperto 18 (para abrir, rodar no sentido dos ponteiros do relógio). Agora, retire o parafuso de aperto com a arruela plana 18 e o flange de aperto 17 (ver também a fig. D).
2. Coloque a profundidade de corte na posição máxima.
3. Oscile a placa de base 9 para cima.
4. Retire o disco de corte.
5. Proceda à montagem da lâmina de serra pela ordem inversa, tal como descrito.
6. Accione a retenção do fuso 13 (até encaixar) e solte o parafuso de tensão 18 com a chave Allen fornecida.

- A seta na lâmina de serra deve coincidir com a seta do sentido de rotação ↷ (sentido de rotação marcado no aparelho).

Manutenção e limpeza

⚠ **AVISO! PERIGO DE FERIMENTOS!** Retire sempre a ficha de alimentação da tomada antes de efectuar trabalhos no aparelho.

- Limpe o aparelho após a conclusão do trabalho.
- Para a limpeza da caixa utilize um pano seco, nunca utilize gasolina, solventes ou detergentes.

Assistência

- ⚠ **AVISO! Os seus aparelhos devem ser reparados apenas pelo serviço de assistência técnica ou por pessoal técnico qualificado, e apenas com peças de substituição originais.** Deste modo, assegura a preservação da segurança do aparelho.
- ⚠ **AVISO! A substituição da ficha ou do cabo de alimentação deve ser efectuada pelo fabricante do aparelho ou pelo serviço de apoio ao cliente.** Deste modo, assegura a preservação da segurança do aparelho.

Nota: As peças de substituição não indicadas (como, p. ex., escovas de carvão, interruptores) pode encomendar através do call center.

Garantia

Este aparelho tem 3 anos de garantia a partir da data de compra. Este aparelho foi fabricado com o máximo cuidado e escrupulosamente testado antes da sua distribuição. Guarde o talão de compra como comprovativo da compra. Em caso de reivindicação da garantia, entre em contacto com o seu serviço de assistência técnica por telefone. Apenas deste modo pode ser garantido um envio gratuito do seu produto.

A garantia abrange apenas defeitos de material ou de fabrico, não incluindo danos provocados pelo transporte, peças de desgaste ou danos em peças frágeis, por ex. interruptores ou baterias. O produto destina-se apenas ao uso privado e não ao uso comercial.

Em caso de utilização incorrecta ou indevida, exercício de força excessiva e de intervenções não efectuadas pelo nosso representante autorizado de assistência técnica, perderá o direito à garantia. Os seus direitos legais não são limitados por esta garantia.

Danos e falhas eventualmente já existentes na altura da compra devem ser comunicados imediatamente após o desempacotamento, o mais tardar, no entanto, dois dias após a data de aquisição. As reparações realizadas após o final do período de garantia comportam custos.

PT
Assistência Portugal
Tel.: 70778 0005
(0,12 EUR/Min.)
e-mail: kompernass@lidl.pt

IAN 103316

Eliminação

A embalagem é composta por materiais recicláveis, que pode eliminar através dos pontos de reciclagem locais.

Nunca coloque aparelhos eléctricos no lixo doméstico!

Segundo a directiva europeia 2012 / 19 / EU relativa a aparelhos eléctricos e electrónicos usados e respectiva conversão no direito nacional, as ferramentas eléctricas usadas devem ser recolhidas separadamente e sujeitas a uma reciclagem ecológica.

Pode obter informações relativas à eliminação do aparelho já usado através dos responsáveis legais pela reciclagem no seu município.

Tradução da declaração de conformidade CE original / Fabricante CE

Nós, a sociedade KOMPERNASS HANDELS GMBH, responsável de documentos: senhor Semi Uguzlu, BURGSTRASSE 21, 44867 BOCHUM, GERMANY, explicamos pela presente que este produto corresponde às seguintes normas, os documentos normativos e as directivas CE::

Directiva de Máquinas (2006 / 42 / EC)

Directiva de baixa tensão CE (2006 / 95 / EC)

Compatibilidade electromagnética (2004 / 108 / EC)

RoHS Directiva (2011 / 65 / EU)

Normas harmonizadas aplicadas
EN 60745-1/A11:2010
EN 60745-2-5:2010
EN 60745-2-22/A11:2013
EN 55014-1/A2:2011
EN 55014-2/A2:2008
EN 61000-3-2/A2:2009
EN 61000-3-3:2013

Designação do tipo / Máquina:
Rebarbadora PTS 500 A1

Date of manufacture (DOM): 11–2014
Número de série: IAN 103316

Bochum, 30.11.2014

Semi Uguzlu
- Gestor de qualidade -

Ressalvam-se as alterações técnicas no sentido de um aperfeiçoamento contínuo.

Introduction
Intended use ... Page 48
Features ... Page 48
Scope of delivery ... Page 48
Technical Data ... Page 48

General power tool safety warnings
1. Work area safety ... Page 49
2. Electrical safety ... Page 49
3. Personal safety ... Page 49
4. Power tool use and care ... Page 50
5. Service ... Page 50

Safety notices specific to the device
Safety notices specific to all saws ... Page 50
Additional safety notices for all saws ... Page 51
Safety notices specific to this saw ... Page 52
Safety notices for cutting-off machines ... Page 52
Additional safety notices for abrasive cutting ... Page 53
Supplementary Instructions ... Page 54
Original accessories / tools ... Page 54
Safety notices for grinding tools ... Page 55

Start-up
Switching on and off ... Page 55
Releasing the plunge blocker ... Page 55
Preselect cutting depth ... Page 55
Fitting the guide fence ... Page 55
Handling the plunge saw ... Page 55
Marking cutting length ... Page 56
Marking cutting line ... Page 56
Connecting the saw dust extraction ... Page 56
Replacing the saw blade ... Page 56

Maintenance and Cleaning ... Page 56

Service ... Page 56

Warranty ... Page 57

Disposal ... Page 57

Translation of the original declaration of conformity / Manufacturer ... Page 58

Plunge saw PTS 500 A1

Introduction

Congratulations on your purchase. You have selected a high quality product. The instructions for use are a part of this product. They contain important information about safety, use and disposal. Before using the product, please familiarise yourself with all the operating and safety instructions. Use the product only as described and for the specified applications. When passing this product on to others please be sure to also include all of its documentation.

Intended use

The machine is primarily intended for lengthwise and across cuts in plunge cut with solid support in solid wood, chipboard, plywood, aluminium, tiles, stone, plastic and lightweight construction materials. Please keep in mind that the pre-fitted saw blade is only suitable for cutting wood. Any other uses, and / or modifications to the appliance, are deemed to be improper usage and may result in serious physical injury. Not for commercial applications.

Features

1 Mechanical plunge blocker
2 Power On / Control LED
3 Mains lead
4 Ventilation slits
5 Cover for brushes
6 ON / OFF switch
7 Pre-selector for cutting depth
7a Scale for cutting depth
8 Labelling cutting length
9 Base plate
10 Uptake parallel fence
11 Parallel fence
11a Screw for parallel fence
12 Window for cutting line
13 Spindle lock
14 Connection for dust extraction
15 Allen key
16 Saw blade
17 Clamping flange
18 Clamping screw and washer
19 Dust extractor hose
20 HW-Circular saw blade Z85 / 30
21 Diamond cutting disc Z85VR
22 HS Circular saw blade Z85 / 36

Scope of delivery

1 Plunge saw PTS 500 A1
1 HW Circular saw blade Z85 / 30
1 Diamond cutting disc Z85VR
1 HS Circular saw blade Z85 / 36
1 Parallel fence
1 Dust extractor hose
1 Allen key
1 Carry case
1 Set of operating instructions

Technical Data

Rated power:	500 W
Rated voltage:	230 V~, 50 Hz
Idling speed:	n_0 4500 min^{-1}
Max. cutting depth:	25 mm
Protection class:	II / ⧈

Noise and vibration data:
Measurement for noise level, determined according to EN 60745. The A-rated noise levels of the electrical power tool are typically at:

Sound pressure level:	82 dB(A)
Sound power level:	93 dB(A)
Uncertainty K:	3 dB

Wear hearing protection!

Evaluated acceleration, typically:
Hand / arm vibration a_h = 2.266 m / s^2
Uncertainty K = 1.5 m / s^2

WARNING! The vibration level given in these operating instructions has been measured in a procedure according to EN 60745 and can be used for the comparison of appliances. The vibration

emission value specified can also serve as a preliminary assessment of the exposure.
Different uses of the device give rise to different vibration levels and in many cases they may exceed the values given in these instructions. It is easy to underestimate the vibration load if the electrical power tool is used regularly in particular circumstances.

Note: If you wish to make an accurate assessment of the vibration loads experienced during a particular period of work, you should also take into account the intervening periods of time when the device is switched off or is running but is not actually in use. This can result in a much lower vibration load over the whole of the work period.

● General power tool safety warnings

⚠ WARNING! Read all safety warnings and all instructions. *Failure to follow the warnings and instructions may result in electric shock, fire and / or serious injury.*

Save all warnings and instructions for future reference.

The term "power tool" in the warnings refers to your mains-operated (corded) power tool or battery-operated (cordless) power tool.

1. Work area safety

a) **Keep work area clean and well lit.** *Cluttered or dark areas invite accidents.*
b) **Do not operate power tools in explosive atmospheres, such as in the presence of flammable liquids, gases or dust.** *Power tools create sparks which may ignite the dust or fumes.*
c) **Keep children and bystanders away while operating a power tool.** *Distractions can cause you to lose control.*

2. Electrical safety

a) **Power tool plugs must match the outlet. Never modify the plug in any way. Do not use any adapter plugs with earthed (grounded) power tools.** *Unmodified plugs and matching outlets will reduce risk of electric shock.*
b) **Avoid body contact with earthed or grounded surfaces, such as pipes, radiators, ranges and refrigerators.** *There is an increased risk of electric shock if your body is earthed or grounded.*
c) **Do not expose power tools to rain or wet conditions.** *Water entering a power tool will increase the risk of electric shock.*
d) **Do not abuse the cord. Never use the cord for carrying, pulling or unplugging the power tool. Keep cord away from heat, oil, sharp edges or moving parts.** *Damaged or entangled cords increase the risk of electric shock.*
e) **When operating a power tool outdoors, use an extension cord suitable for outdoor use.** *Use of a cord suitable for outdoor use reduces the risk of electric shock.*
f) **If operating a power tool in a damp location is unavoidable, use a residual current device (RCD) protected supply.** *Use of an RCD reduces the risk of electric shock.*

3. Personal safety

a) **Stay alert, watch what you are doing and use common sense when operating a power tool. Do not use a power tool while you are tired or under the influence of drugs, alcohol or medication.** *A moment of inattention while operating power tools may result in serious personal injury.*
b) **Use personal protective equipment. Always wear eye protection.** *Protective equipment such as dust mask, non-skid safety shoes, hard hat, or hearing protection used for appropriate conditions will reduce personal injuries.*

c) **Prevent unintentional starting. Ensure the switch is in the off-position before connecting to power source and / or battery pack, picking up or carrying the tool.** *Carrying power tools with your finger on the switch or energising power tools that have the switch on invites accidents.*

d) **Remove any adjusting key or wrench before turning the power tool on.** *A wrench or a key left attached to a rotating part of the power tool may result in personal injury.*

e) **Do not overreach. Keep proper footing and balance at all times.** *This enables better control of the power tool in unexpected situations.*

f) **Dress properly. Do not wear loose clothing or jewellery. Keep your hair, clothing and gloves away from moving parts.** *Loose clothes, jewellery or long hair can be caught in moving parts.*

g) **If devices are provided for the connection of dust extraction and collection facilities, ensure these are connected and properly used.** *Use of dust collection can reduce dust-related hazards.*

4. Power tool use and care

a) **Do not force the power tool. Use the correct power tool for your application.** *The correct power tool will do the job better and safer at the rate for which it was designed.*

b) **Do not use the power tool if the switch does not turn it on and off.** *Any power tool that cannot be controlled with the switch is dangerous and must be repaired.*

c) **Disconnect the plug from the power source and / or the battery pack from the power tool before making any adjustments, changing accessories, or storing power tools.** *Such preventive safety measures reduce the risk of starting the power tool accidentally.*

d) **Store idle power tools out of the reach of children and do not allow persons unfamiliar with the power tool or these instructions to operate the power tool.** *Power tools are dangerous in the hands of untrained users.*

e) **Maintain power tools. Check for misalignment or binding of moving parts, breakage of parts and any other condition that may affect the power tool's operation. If damaged, have the power tool repaired before use.** *Many accidents are caused by poorly maintained power tools.*

f) **Keep cutting tools sharp and clean.** *Properly maintained cutting tools with sharp cutting edges are less likely to bind and are easier to control.*

g) **Use the power tool, accessories and tool bits etc. in accordance with these instructions, taking into account the working conditions and the work to be performed.** *Use of the power tool for operations different from those intended could result in a hazardous situation.*

5. Service

a) **Have your power tool serviced by a qualified repair person using only identical replacement parts.** *This will ensure that the safety of the power tool is maintained.*

● Safety notices specific to the device

● Safety notices specific to all saws

Sawing process

a) **DANGER! Keep your hands out of the cutting area and away from the saw blade.** *Keep your second hand on the additional handle or on the engine housing. If you hold the saw with both hands, they cannot be injured by the saw blade.*

b) **Do not reach underneath the work piece.** *The guard will not protect you from the saw blade under the work piece.*

c) **Adjust the cutting depth to the thickness of the work piece.** *Less than the full width*

of a tooth should be visible from under the work piece.

d) **Never hold the work piece with your hand or lay it over a leg. Secure the work piece on a stable fixture.** *It is important to fix the work piece safely, to minimise the danger of contact with the body, jamming of the saw blade or loss of control.*

e) **Only hold the power tool by the insulated handles when undertaking work where the tool may strike hidden electric lines.** *Contact with a live wire could cause metal parts of the power tool to become live and lead to electric shock.*

f) **When cutting along the way always use a fence or a straight edge guide.** *That improves the precision of the cut and minimises the possibility that the saw blade jams.*

g) **Always use saw blades of the correct size and with matching mounting hole (e.g. star-shaped or round).** *Saw blades not matching the attachments of the saw run untrue and lead to loss of control.*

h) **Never use damaged or incorrect saw blade washers or bolts.** *The saw blade washers and screws were specifically developed for your saw, for optimal performance and operating safety.*

Additional safety notices for all saws

Kickback - causes and related safety notices

- Kickback is a sudden reaction if the saw blade catches, jams or is misaligned and the uncontrolled saw lifts out of the work piece and in the direction of the operator.;
- If the saw blade becomes caught or jammed in the closing sawing gap, it seizes and the power of the motor kicks the saw back toward the operator.;
- If the saw blade is distorted or misaligned in the saw gap, the teeth of the rear blade edge can jam in the surface of the work piece, causing the saw blade to move out of the saw gap and the saw to kick back toward the operator.

Kickback is the result of misuse or incorrect use of the saw. It can be avoided by taking the in the following described precautions.

a) **Hold the saw with both hands and bring your arms into a position that allows you to absorb the forces of the kickback. Always stand to the side of the saw blade, never bring the saw blade into a line with your body.** *During a kickback the saw can jump backwards, however, the operator can master the forces of the kickback with suitable preventive measures.*

b) **Should the saw blade jam, or you stop the work, switch the saw off and hold it still in the work piece, until the saw blade has come to a standstill. Never attempt to remove the saw from the work piece or to pull it backwards, as long as the saw blade moves, as otherwise a kickback could occur.** *Find out and rectify the reason for the jamming of the saw blade.*

c) **If you want to restart a saw that is stuck in the work piece, centre the saw blade in the saw gap and check that the teeth are not stuck in the work piece.** *If the saw blade jams, it can move out of the work piece or cause kickback if the saw is restarted.*

d) **Support big boards to reduce the risk of a kickback due to a jamming saw blade.** *Big boards can bend through due to their own weight. Boards must be supported at both ends, both near the saw gap as well as near at the edge.*

e) **Do not use blunt or damaged saw blades.** *Saw blades with blunt or misaligned teeth cause greater friction, jamming of the blade and kickback due to the saw gap being too tight.*

f) **Tighten the blade depth and blade angle before making your cut.** *If the adjustments change during cutting, the saw blade can jam and cause a kickback.*

g) **Take particular care when cutting into existing walls or other areas which cannot be inspected.** *The saw blade can jam when cutting into hidden objects, causing kickback.*

Safety notices specific to this saw

Functionality of the lower guard

a) **Before every use check that the safety cover closes without problems. Do not use the saw, if the safety cover does not move freely and does not close instantly. Never stick or bind the safety cover, as the saw blade would be exposed through doing so.** *If the saw is dropped accidentally, the safety cover can be bent. Ensure that the safety cover moves freely and does not touch either the saw blade or other parts.*

b) **Check condition and function of the safety cover spring. If safety cover and spring do not work faultlessly, get the saw serviced before using it.** *Damaged parts, sticky deposits or masses of wood shavings lead to delayed operation of the lower guard.*

c) **If you plunge cut at angles other than right angles, secure the base plate of the saw to prevent sliding sideways.** *Lateral movement can lead to jamming of the saw blade and therewith to kickback.*

d) **Do not put the saw done on the bench or on the floor without covering the saw blade with the safety cover.** *An unprotected running saw blade moves the saw against the direction of the cut, and cuts everything that is in the way. Please keep in mind that the saw runs on.*

Additional instructions:

- Do not use grinding discs.
- Only use saw blade diameters corresponding with the markings on the saw.
- When working with wood or materials creating harmful dust, connect the device to a suitable approved dust extraction system.
- Wear a dust mask when cutting wood.
- Only use the recommended saw blades.
- Always wear ear protection.
- Avoid the tips of the saw teeth overheating.
- When cutting plastic, avoid melting the plastic.

Checking the guard

- Pull the retraction lever for the guard all the way back. The guard must move without sticking and return to its original position after releasing the lever.

Circular saw blades (symbols)

Wear safety gloves!

Wear respiratory equipment!

Wear safety goggles!

Wear ear protection!

Safety notices for cutting-off machines

a) **The guard for the power tool must be securely attached and adjusted to ensure maximum safety, i.e. the least possible amount of the grinding disc is exposed and pointed at the operator. The operator and persons nearby must stay away from the area of the rotating grinding disc.** *The purpose of the protective hood is to protect the operator from fragments and unintentional contact with the grinding wheel.*

b) **Only use diamond-tip cut-off wheels with your power tool.** *Simply because accessories can be attached to your power tool does not guarantee safe use.*

c) **The rated speed of the tool being used must be at least the maximum speed specified on the power tool.** *Accessories turning faster than the rating can break and fly about.*

d) **Only use abrasive wheels for the recommended applications.**
For example: never grind using the side of a cut-off wheel. *Cut-off wheels are designed to remove material using the edge the of wheel. Applying force to the side of these abrasive wheels can break them.*

e) **Always use intact clamping flanges with the correct size and shape for selected grinding disc.** *Suitable flanges will*

support the grinding disc, thus reducing the risk of the grinding disc breaking.

f) **Do not use worn grinding discs from larger power tools.** *Grinding discs for larger power tools are not designed for the higher speeds of smaller power tools and may break.*

g) **The outside diameter and thickness of the tool being used must correspond with the specifications of the power tool.** *Incorrectly sized tools cannot be adequately shielded or controlled.*

h) **Grinding discs and flanges must precisely fit the grinding spindle of your power tool.** *Tools which do not accurately fit the grinding spindle of your power tool will rotate unevenly, vibrate severely and can result in loss of control.*

i) **Do not use damaged grinding discs. Check the grinding discs for chips and tears before every use. If the power tool or the grinding disc is dropped, check for damage or use an intact grinding disc. If you have checked and used the grinding disc, you and nearby persons must stay away from the area of the rotating grinding disc and allow the device to run at maximum speed for a minute.** *Damaged grinding discs will typically break during this test period.*

j) **Wear personal protective equipment. Depending on the application, wear full face protection, eye protection or safety goggles. Where appropriate, wear a dust mask, ear protection, protective gloves or a special apron to deflect small grinding and material particles.** *Protect the eyes from foreign objects flying about during various applications. Dust- or respirator masks must filter out the dust creating during use. Exposure to loud noise for extended periods can result in hearing loss.*

k) **Be sure other persons keep a safe distance to your work area. Anybody entering the work area must wear personal protective equipment.** *Fragments of the work piece or of broken tools can fly about and cause injuring, including outside the immediate work area.*

l) **Only hold he device by the insulated handles when performing work where the tool used may strike hidden electrical lines or the tool's mains cable.** *Contact with a live wire can also charge metal parts of the device, resulting in electric shock.*

m) **Keep the mains cable away from rotating tools.** *Losing control of the device can result in the mains cable being cut or caught, pulling your hand or arm into the rotating tool.*

n) **Never put down the power tool before the tool has come to a complete stop.** *The rotating tool can come into contact with the working surface, resulting in a loss of control over the power tool.*

o) **Do not run the power tool whilst carrying it.** *Clothing may get caught in the rotating tool due to accidental contact and the tool pierce your body.*

p) **Regularly clean the ventilation louvres on the power tool.** *The motor fan will suck dust into the housing, and a high accumulation of metal dust can result in electrical hazards.*

q) **Do not use the power tool near flammable materials.** *Sparks could ignite these materials.*

r) **Do not use tools requiring liquid coolants.** *Using water or other liquid coolants can result in electric shock.*

Additional safety notices for abrasive cutting

Kickback and corresponding safety notices
Kickback is the sudden reaction due to the rotating grinding disc catching or seizing. Catching or seizing will result in the rotating tool stopping abruptly. This will accelerate an out of control power tool against the rotation of the tool in the area area where it seized.

If e.g. a grinding disc is caught or seized in a work piece, the edge of the grinding disc which plunges into the work piece can become tangled, causing the grinding disc to break off or in kickback. The grinding disc will then move toward or away from the operator, depending on the direction of rotation

where it seized. This can also result in grinding discs breaking.

Kickback is the result of misuse or incorrect use of the power tool. It can be avoided by taking the precautions described below.

a) **Maintain a firm grip on the power tool and position your body and arms to allow you to brace yourself against the force of kickback. Always use the additional handle, if applicable, to maintain the greatest possible control over the force of kickback or moment of reaction whilst running up.** *The operator can control kickback and reactive forces through suitable precautions.*

b) **Never move your hands near rotating tools.** *The tool can move across your hand during kickback.*

c) **Avoid the area in front of and behind the rotating cut-off wheel.** *Kickback will move the power tool in the direction opposite the rotation of the grinding disc where it is seized.*

d) **Proceed with particular care near corners, sharp edges, etc. Prevent the tool from rebounding off the work piece and jamming.** *The rotating tool has a tendency to jam with corner, sharp edges or if it rebounds. This causes a loss of control or kickback.*

e) **Do not use chain- or toothed saw blades or segmented diamond discs with grooves more than 10 mm wide.** *These tools will cause kickback or loss of control over the power tool.*

f) **Avoid the cut-off disc seizing or applying excessive contact pressure. Do not make overly deep cuts.** *Overloading the cut-off wheel will increase stress on the disc and the tendency to twist or seize, thus the potential of kickback or the abrasive wheel breaking.*

g) **If the cut-off wheel seizes or you suspend work, switch off the device and hold it still until the disc stops. Never attempt to withdraw the running cut-off wheel from the cut, as this may result in kickback.** *Determine and correct the cause for the jam.*

h) **Do not restart the power tool so long as it is in the work piece. Allow the cut-off wheel to reach its maximum speed before you carefully continue cutting.** *The disc may otherwise get caught, jump out of the work piece, or kick back.*

i) **Support boards or large work pieces to minimise the risk of kickback due to a jammed cut-off wheel.** *Large work pieces can bend under their own weight. The work piece must be supported at both sides of the disc, both near the cut and near the edge.*

j) **Be particularly careful when making "Pocket cuts" into existing walls or other areas which cannot be inspected.** *The plunging cut-off wheel can cause kickback when cutting gas or electrical lines, water pipes or other objects.*

Supplementary Instructions

Approved cut-off wheel designs:
Diamond-tipped, 85 mm disc diameter,
max. 1.8 mm disc thickness

- **Always wear a dust mask!**
- **Always wear ear protection!**

Original accessories / tools

- Use only the accessories and attachments detailed in the operating instructions, or those which are compatible with the device.

Cut-off wheel (symbols)

Wear ear protection!

Wear safety goggles!

Wear solid shoes!

Wear safety gloves!

Wear a dust mask!

Not approved for wet-grinding!

Approved tool diameter

Safety notices for grinding tools

a) General

Grinding tools are susceptible to breakage. Therefore utmost care needs to be taken when handling grinding tools. Using damaged or wrongly inserted or clamped in grinding tools is dangerous and can lead to severe injuries.

b) Handling, transport and storage

Grinding tools have to be handled and transported with care. Grinding tools have to be stored in such a way that they are not exposed to mechanical damage or damaging environmental influences.

Avoid the danger of death from electric shock:

- Regularly check the condition of the device, mains cable and the mains plug. Do not operate appliances with damaged parts of that description. Never open the appliance. Damaged appliances, mains cables or plugs main danger to life due to electric shock. Always have repairs or parts exchanges carried out at the service centre or by an electrician.
- Do not operate the device whilst moist or in damp environments.
- When working outdoors, connect the device to a earth leakage circuit breaker (ELCB) with a max. tripping current of 30 mA. Only use extension leads approved for outdoor use.

Note: Always keep the mains cable away from the sphere of the device and guide it to the back, away from the device.

Start-up

Switching on and off

Switching on:

□ Pull the ON / OFF switch 6 towards the back (see Fig. A).

Switching off:

□ Release the ON / OFF switch 6.

Releasing the plunge blocker

□ Push the plunge blocker 1 towards the front and keep it pressed.

Preselect cutting depth

Note: We recommend adjusting the cutting depth at least 2 mm deeper than the thickness of the material. This will result in a clean cut.

□ Release the quick release of the cutting depth pre-selector 7, adjust the desired cutting depth at the scale 7a and refit the quick release.

Fitting the guide fence

□ Release the screw of the guide fence 11a at the base plate 9 and insert the guide fence 11 into the guide fence fixture 10. Retighten these screws 11a.

Handling the plunge saw

1. Put the machine onto the material and switch it on as described in the chapter “Switching on and off”.
2. If necessary adjust the machine to the guide fence 11 or a drawn line.

3. Hold the machine as shown in Figure A and cut with light pressure.

Types of saw blades:
The saw blades included cover the most common types of application.

HW Circular saw blade 20 Z85 / 30:
Description: ø 85 mm, 30 HW-teeth
Suitable for: Soft wood, hard wood, boards of any type, plastics

Diamond cutting disc 21 Z85VR:
Description: ø 85 mm, without teeth
Suitable for: Ceramics, plastics

HS Circular saw blade 22 Z85 / 36:
Description: ø 85 mm, 36 teeth – tooth setting left / right
Suitable for: Soft wood, soft metals such as aluminium, copper, plastics

Marking cutting length

- Orient yourself at the markings for the cutting length 8, in order to check where your cut starts and ends.

Marking cutting line

The cutting line viewing window allows precise guidance of the machine along the cutting line applied to the workpiece.

- In order to achieve an exact cut, place the machine on the workpiece so that the cutting length labelling appears in the cutting line viewing window 12, as depicted in Illustration B.

Connecting the saw dust extraction

- Push the extraction air hose 19 onto the connection for dust extraction 14.
- Connect a vacuum device approved for the extraction of sawdust and splinters to the dust extraction hose 19.

Replacing the saw blade

1. Operate the spindle lock 13 and loosen the clamping screw 18 with the Allen key (to open turn clockwise). Now lift off the clamping screw and washer 18 and the clamping flange 17 (see also Fig.D).
2. Adjust cutting depth to the maximum position.
3. Swing the base plate 9 upwards.
4. Take off the saw blade.
5. Refitting of the saw blade is the reversal of the removal.
6. Operate the spindle lock 13 (until it clicks into place) and, using the Allen key, tighten the clamping screw 18.

- The arrow on the saw blade must coincide with the arrow for the direction of rotation ↷ (marked on the appliance).

Maintenance and Cleaning

⚠ **WARNING! DANGER OF INJURY!** Remove the mains plug from the mains socket before you carry out any work on the appliance.

- Clean the appliance after finishing work.
- To clean the appliance, use a cloth and do not use petrol, solvents or cleaning fluids.

Service

- ⚠ **WARNING! Have your appliance repaired by qualified specialist personnel using OEM parts only.** This ensures that the safety of the device is maintained.
- ⚠ **WARNING! If the plug or mains lead needs to be replaced, always have the replacement carried out by the manufacturer or its service centre.** This ensures that the safety of the device is maintained.

Note: Spare parts not listed (e.g. carbon brushes, switches) can be ordered through our call centre.

Warranty

The warranty for this appliance is for 3 years from the date of purchase. The appliance has been manufactured with care and meticulously examined before delivery. Please retain your receipt as proof of purchase. In the event of a warranty claim, please make contact by telephone with our Service Department. Only in this way can a post-free despatch for your goods be assured.

The warranty covers only claims for material and maufacturing defects, but not for transport damage, for wearing parts or for damage to fragile components, e.g. buttons or batteries. This product is for private use only and is not intended for commercial use.

The warranty is void in the case of abusive and improper handling, use of force and internal tampering not carried out by our authorized service branch. Your statutory rights are not restricted in any way by this warranty.

The warranty period will not be extended by repairs made unter warranty. This applies also to replaced and repaired parts. Any damage and defects extant on purchase must be reported immediately after unpacking the appliance, at the latest, two days after the purchase date. Repairs made after the expiration of the warranty period are subject to payment.

GB
Service Great Britain
Tel.: 0871 5000 720
(0.10 GBP/Min.)
e-mail: kompernass@lidl.co.uk

IAN 103316

MT
Service Malta
Tel.: 80062230
e-mail: kompernass@lidl.com.mt

IAN 103316

Disposal

The packaging is made of environmentally friendly materials, which may be disposed through your local recycling acilities.

Do not dispose of electrical power tools with household waste!

According to European Directive 2012 / 19 / EU, used electrical goods must be collected and recycled in an environmentally friendly manner.

Contact your local refuse disposal authority for more details of how to dispose of your worn out electrical appliance.

Translation of the original declaration of conformity / Manufacturer CE

We, KOMPERNASS HANDELS GMBH, the person responsible for documents: Mr Semi Uguzlu, BURG-STRASSE 21, 44867 BOCHUM, GERMANY, hereby declare that this product complies with the following standards, normative documents and EU directives:

Directive on Machinery (2006 / 42 / EC)

EU Low Voltage Directive (2006 / 95 / EC)

Electromagnetic Compatibility (2004 / 108 / EC)

RoHS Directive (2011 / 65 / EU)

Applicable harmonised standards
EN 60745-1/A11:2010
EN 60745-2-5:2010
EN 60745-2-22/A11:2013
EN 55014-1/A2:2011
EN 55014-2/A2:2008
EN 61000-3-2/A2:2009
EN 61000-3-3:2013

Type designation of the machine:
Plunge saw PTS 500 A1

Date of manufacture: 11–2014
Serial number: IAN 103316

Bochum, 30.11.2014

Semi Uguzlu
- Quality Manager -

We reserve the right to make technical modifications in the course of product development.

Einleitung
Bestimmungsgemäßer Gebrauch ... Seite 60
Ausstattung ... Seite 60
Lieferumfang ... Seite 60
Technische Daten ... Seite 60

Allgemeine Sicherheitshinweise für Elektrowerkzeuge
1. Arbeitsplatz-Sicherheit ... Seite 61
2. Elektrische Sicherheit ... Seite 61
3. Sicherheit von Personen ... Seite 62
4. Verwendung und Behandlung des Elektrowerkzeugs ... Seite 62
5. Service ... Seite 63

Gerätespezifische Sicherheitshinweise
Sicherheitshinweise für alle Sägen ... Seite 63
Weitere Sicherheitshinweise für alle Sägen ... Seite 63
Spezifische Sicherheitshinweise für diese Säge ... Seite 64
Sicherheitshinweise für Trennschleifmaschinen ... Seite 65
Weitere Sicherheitshinweise für Trennschleifanwendungen ... Seite 67
Ergänzende Anweisungen ... Seite 68
Originalzubehör / -zusatzgeräte ... Seite 68
Sicherheitshinweise für Schleifwerkzeuge ... Seite 68

Inbetriebnahme
Ein- und ausschalten ... Seite 69
Tauchsperre lösen ... Seite 69
Schnitt-Tiefe vorwählen ... Seite 69
Parallelanschlag montieren ... Seite 69
Handhabung der Tauchsäge ... Seite 69
Markierung Schnittlänge ... Seite 69
Markierung Schnittlinie ... Seite 69
Spanabsaugung anschließen ... Seite 69
Sägeblatt wechseln ... Seite 70

Wartung und Reinigung ... Seite 70

Service ... Seite 70

Garantie ... Seite 70

Entsorgung ... Seite 71

Original-EG-Konformitätserklärung / Hersteller ... Seite 71

Tauchsäge PTS 500 A1

Einleitung

Wir beglückwünschen Sie zum Kauf Ihres neuen Gerätes. Sie haben sich damit für ein hochwertiges Produkt entschieden. Die Bedienungsanleitung ist Teil dieses Produkts. Sie enthält wichtige Hinweise für Sicherheit, Gebrauch und Entsorgung. Machen Sie sich vor der Benutzung des Produkts mit allen Bedien- und Sicherheitshinweisen vertraut. Benutzen Sie das Produkt nur wie beschrieben und für die angegebenen Einsatzbereiche. Händigen Sie alle Unterlagen bei Weitergabe des Produkts an Dritte mit aus.

Bestimmungsgemäßer Gebrauch

Die Maschine ist vorzugsweise zum Sägen von Längs- und Querschnitten im Tauchsägeschnitt mit fester Auflage in Vollholz, Spanplatten, Sperrholz, Aluminium, Fliesen, Gestein, Kunststoff und Leichtbaustoffen vorgesehen. Berücksichtigen Sie dabei, dass das vormontierte Sägeblatt nur zum Gebrauch mit Holz geeignet ist. Jede andere Verwendung oder Veränderung der Maschine gilt als nicht bestimmungsgemäß und birgt erhebliche Unfallgefahren. Nicht zum gewerblichen Gebrauch.

Ausstattung

1 Mechanische Tauchsperre
2 Netz Ein-/Kontroll-LED
3 Netzleitung
4 Lüftungsschlitze
5 Abdeckung für Kohlebürsten
6 EIN-/AUS-Schalter
7 Schnitt-Tiefenvorwahl
7a Skala für Schnitt-Tiefe
8 Markierungen Schnittlänge
9 Grundplatte
10 Parallelanschlagaufnahme
11 Parallelanschlag
11a Schraube für Parallelanschlag
12 Sichtfenster Schnittlinie
13 Spindelarretierung
14 Anschluss zur Staubabsaugung
15 Innensechskantschlüssel
16 Sägeblatt
17 Klemmflansch
18 Spannschraube und Unterlegscheibe
19 Absaugschlauch
20 HW-Kreissägeblatt Z85/30
21 Trennsägeblatt diamantiert Z85VR
22 HS-Kreissägeblatt Z85/36

Lieferumfang

1 Tauchsäge PTS 500 A1
1 HW-Kreissägeblatt Z85/30
1 Trennsägeblatt diamantiert Z85VR
1 HS-Kreissägeblatt Z85/36
1 Parallelanschlag
1 Absaugschlauch
1 Innensechskantschlüssel
1 Tragekoffer
1 Bedienungsanleitung

Technische Daten

Nennleistung:	500 W
Nennspannung:	230 V~, 50 Hz
Leerlaufdrehzahl:	n_0 4500 min^{-1}
Max. Schnitt-Tiefe:	25 mm
Schutzklasse:	II/⧈

Geräusch- und Vibrationsinformationen:
Messwert für Geräusch ermittelt entsprechend EN 60745. Der A-bewertete Geräuschpegel des Elektrowerkzeugs beträgt typischerweise:

Schalldruckpegel:	82 dB(A)
Schallleistungspegel:	93 dB(A)
Unsicherheit K:	3 dB

Gehörschutz tragen!

Bewertete Beschleunigung, typischerweise:
Hand-/Armvibration a_h = 2,266 m/s^2
Unsicherheit K = 1,5 m/s^2

⚠ **WARNUNG!** Der in diesen Anweisungen angegebene Schwingungspegel ist entsprechend

einem in EN 60745 genormten Messverfahren gemessen worden und kann für den Gerätevergleich verwendet werden. Der angegebene Schwingungsemissionswert kann auch zu einer einleitenden Einschätzung der Aussetzung verwendet werden.
Der Schwingungspegel wird sich entsprechend dem Einsatz des Elektrowerkzeugs verändern und kann in manchen Fällen über dem in diesen Anweisungen angegebenen Wert liegen. Die Schwingungsbelastung könnte unterschätzt werden, wenn das Elektrowerkzeug regelmäßig in solcher Weise verwendet wird.

Hinweis: Für eine genaue Abschätzung der Schwingungsbelastung während eines bestimmten Arbeitszeitraumes sollten auch die Zeiten berücksichtigt werden, in denen das Gerät abgeschaltet ist oder zwar läuft, aber nicht tatsächlich im Einsatz ist. Dies kann die Schwingungsbelastung über den gesamten Arbeitszeitraum deutlich reduzieren.

● Allgemeine Sicherheitshinweise für Elektrowerkzeuge

⚠ WARNUNG! Lesen Sie alle Sicherheitshinweise und Anweisungen. *Versäumnisse bei der Einhaltung der Sicherheitshinweise und Anweisungen können elektrischen Schlag, Brand und / oder schwere Verletzungen verursachen.*

Bewahren Sie alle Sicherheitshinweise und Anweisungen für die Zukunft auf.

Der in den Sicherheitshinweisen verwendete Begriff „Elektrowerkzeug" bezieht sich auf netzbetriebene Elektrowerkzeuge (mit Netzkabel) und auf akkubetriebene Elektrowerkzeuge (ohne Netzkabel).

1. Arbeitsplatz-Sicherheit

a) **Halten Sie Ihren Arbeitsbereich sauber und gut beleuchtet.** *Unordnung und unbeleuchtete Arbeitsbereiche können zu Unfällen führen.*
b) **Arbeiten Sie mit dem Elektrowerkzeug nicht in explosionsgefährdeter Umgebung, in der sich brennbare Flüssigkeiten, Gase oder Stäube befinden.** *Elektrowerkzeuge erzeugen Funken, die den Staub oder die Dämpfe entzünden können.*
c) **Halten Sie Kinder und andere Personen während der Benutzung des Elektrowerkzeugs fern.** *Bei Ablenkung können Sie die Kontrolle über das Gerät verlieren.*

2. Elektrische Sicherheit

a) **Der Anschlussstecker des Elektrowerkzeuges muss in die Steckdose passen. Der Stecker darf in keiner Weise verändert werden. Verwenden Sie keine Adapterstecker gemeinsam mit schutzgeerdeten Elektrowerkzeugen.** *Unveränderte Stecker und passende Steckdosen verringern das Risiko eines elektrischen Schlages.*
b) **Vermeiden Sie Körperkontakt mit geerdeten Oberflächen, wie von Rohren, Heizungen, Herden und Kühlschränken.** *Es besteht ein erhöhtes Risiko durch elektrischen Schlag, wenn Ihr Körper geerdet ist.*
c) **Halten Sie Elektrowerkzeuge von Regen oder Nässe fern.** *Das Eindringen von Wasser in ein Elektrogerät erhöht das Risiko eines elektrischen Schlages.*
d) **Zweckentfremden Sie das Kabel nicht, um das Elektrowerkzeug zu tragen, aufzuhängen oder um den Stecker aus der Steckdose zu ziehen. Halten Sie das Kabel fern von Hitze, Öl, scharfen Kanten oder sich bewegenden Geräteteilen.** *Beschädigte oder verwickelte Kabel erhöhen das Risiko eines elektrischen Schlages.*
e) **Wenn Sie mit einem Elektrowerkzeug im Freien arbeiten, verwenden Sie nur Verlängerungskabel, die auch für den Außenbereich zugelassen sind.** *Die Anwendung eines für den Außenbereich geeigneten Verlängerungskabels verringert das Risiko eines elektrischen Schlages.*
f) **Wenn der Betrieb des Elektrowerkzeuges in feuchter Umgebung nicht vermeidbar ist, verwenden Sie einen Fehlerstromschutzschalter.** *Der Einsatz*

eines Fehlerstromschutzschalters vermindert das Risiko eines elektrischen Schlages.

3. Sicherheit von Personen

a) **Seien Sie stets aufmerksam, achten Sie darauf, was Sie tun und gehen Sie mit Vernunft an die Arbeit mit einem Elektrowerkzeug. Benutzen Sie kein Elektrowerkzeug, wenn Sie müde sind oder unter dem Einfluss von Drogen, Alkohol oder Medikamenten stehen.** *Ein Moment der Unachtsamkeit beim Gebrauch des Elektrowerkzeuges kann zu ernsthaften Verletzungen führen.*

b) **Tragen Sie persönliche Schutzausrüstung und immer eine Schutzbrille.** *Das Tragen persönlicher Schutzausrüstung wie Staubmaske, rutschfeste Sicherheitsschuhe, Schutzhelm oder Gehörschutz, je nach Art und Einsatz des Elektrowerkzeuges, verringert das Risiko von Verletzungen.*

c) **Vermeiden Sie eine unbeabsichtigte Inbetriebnahme. Vergewissern Sie sich, dass das Elektrowerkzeug ausgeschaltet ist, bevor Sie es an die Stromversorgung anschließen, es aufnehmen oder tragen.** *Wenn Sie beim Tragen des Elektrowerkzeuges den Finger am Schalter haben oder das Gerät bereits eingeschaltet an die Stromversorgung anschließen, kann dies zu Unfällen führen.*

d) **Entfernen Sie Einstellwerkzeuge oder Schraubenschlüssel, bevor Sie das Elektrowerkzeug einschalten.** *Ein Werkzeug oder Schlüssel, der sich in einem drehenden Geräteteil befindet, kann zu Verletzungen führen.*

e) **Vermeiden Sie eine abnormale Körperhaltung. Sorgen Sie für einen sicheren Stand und halten Sie jederzeit das Gleichgewicht.** *Dadurch können Sie das Elektrowerkzeug in unerwarteten Situationen besser kontrollieren.*

f) **Tragen Sie geeignete Kleidung. Tragen Sie keine weite Kleidung oder Schmuck. Halten Sie Haare, Kleidung und Handschuhe fern von sich bewegenden Teilen.** *Lockere Kleidung, Schmuck oder lange Haare können von sich bewegenden Teilen erfasst werden.*

g) **Wenn Staubabsaug- und -auffangeinrichtungen montiert werden können, vergewissern Sie sich, dass diese angeschlossen sind und richtig verwendet werden.** *Die Verwendung einer Staubabsaugung kann Gefährdungen durch Staub verringern.*

4. Verwendung und Behandlung des Elektrowerkzeugs

a) **Überlasten Sie das Gerät nicht. Verwenden Sie für Ihre Arbeit das dafür bestimmte Elektrowerkzeug.** *Mit dem passenden Elektrowerkzeug arbeiten Sie besser und sicherer im angegebenen Leistungsbereich.*

b) **Benutzen Sie kein Elektrowerkzeug, dessen Schalter defekt ist.** *Ein Elektrowerkzeug, das sich nicht mehr ein- oder ausschalten lässt, ist gefährlich und muss repariert werden.*

c) **Ziehen Sie den Stecker aus der Steckdose, bevor Sie Geräteeinstellungen vornehmen, Zubehörteile wechseln oder das Gerät weglegen.** *Diese Vorsichtsmaßnahme verhindert den unbeabsichtigten Start des Elektrowerkzeuges.*

d) **Bewahren Sie unbenutzte Elektrowerkzeuge außerhalb der Reichweite von Kindern auf. Lassen Sie Personen das Gerät nicht benutzen, die mit diesem nicht vertraut sind oder diese Anweisungen nicht gelesen haben.** *Elektrowerkzeuge sind gefährlich, wenn sie von unerfahrenen Personen benutzt werden.*

e) **Pflegen Sie Elektrowerkzeuge mit Sorgfalt. Kontrollieren Sie, ob bewegliche Teile einwandfrei funktionieren und nicht klemmen, ob Teile gebrochen oder so beschädigt sind, dass die Funktion des Elektrowerkzeuges beeinträchtigt ist. Lassen Sie beschädigte Teile vor dem Einsatz des Gerätes reparieren.** *Viele Unfälle haben ihre Ursache in schlecht gewarteten Elektrowerkzeugen.*

f) **Halten Sie Schneidwerkzeuge scharf und sauber.** *Sorgfältig gepflegte Schneidwerkzeuge mit scharfen Schneidkanten verklemmen sich weniger und sind leichter zu führen.*

g) **Verwenden Sie Elektrowerkzeug, Zubehör, Einsatzwerkzeuge usw. entsprechend diesen Anweisungen. Berücksichtigen Sie dabei die Arbeitsbedingungen und die auszuführende Tätigkeit.** *Der Gebrauch von Elektrowerkzeugen für andere als die vorgesehenen Anwendungen kann zu gefährlichen Situationen führen.*

5. Service

a) **Lassen Sie Ihr Elektrowerkzeug nur von qualifiziertem Fachpersonal und nur mit Original-Ersatzteilen reparieren.** *Damit wird sichergestellt, dass die Sicherheit des Elektrowerkzeugs erhalten bleibt.*

● Gerätespezifische Sicherheitshinweise

● Sicherheitshinweise für alle Sägen

Sägeverfahren

a) **GEFAHR! Kommen Sie mit Ihren Händen nicht in den Sägebereich und an das Sägeblatt.** *Halten Sie mit Ihrer zweiten Hand den Zusatzgriff oder das Motorgehäuse. Wenn beide Hände die Säge halten, können diese vom Sägeblatt nicht verletzt werden.*

b) **Greifen Sie nicht unter das Werkstück.** *Die Schutzhaube kann Sie unter dem Werkstück nicht vor dem Sägeblatt schützen.*

c) **Passen Sie die Schnitt-Tiefe an die Dicke des Werkstücks an.** *Es sollte weniger als eine volle Zahnhöhe unter dem Werkstück sichtbar sein.*

d) **Halten Sie das zu sägende Werkstück niemals in der Hand oder über dem Bein fest. Sichern Sie das Werkstück an einer stabilen Aufnahme.** *Es ist wichtig, das Werkstück gut zu befestigen, um die Gefahr von Körperkontakt, Klemmen des Sägeblattes oder Verlust der Kontrolle zu minimieren.*

e) **Fassen Sie das Elektrowerkzeug nur an den isolierten Griffflächen an, wenn Sie Arbeiten ausführen, bei denen das Einsatzwerkzeug verborgene Stromleitungen treffen kann.** *Kontakt mit einer spannungsführenden Leitung setzt auch die Metallteile des Elektrowerkzeugs unter Spannung und führt zu einem elektrischen Schlag.*

f) **Verwenden Sie beim Längsschneiden immer einen Anschlag oder eine gerade Kantenführung.** *Dies verbessert die Schnittgenauigkeit und verringert die Möglichkeit, dass das Sägeblatt klemmt.*

g) **Verwenden Sie immer Sägeblätter in der richtigen Größe und mit passender Aufnahmebohrung (z.B. sternförmig oder rund).** *Sägeblätter, die nicht zu den Montageteilen der Säge passen, laufen unrund und führen zum Verlust der Kontrolle.*

h) **Verwenden Sie niemals beschädigte oder falsche Sägeblatt-Unterlegscheiben oder -schrauben.** *Die Sägeblatt-Unterlegscheiben und -schrauben wurden speziell für Ihre Säge konstruiert, für optimale Leistung und Betriebssicherheit.*

● Weitere Sicherheitshinweise für alle Sägen

Rückschlag - Ursachen und entsprechende Sicherheitshinweise

- Ein Rückschlag ist die plötzliche Reaktion infolge eines hakenden, klemmenden oder falsch ausgerichteten Sägeblattes, die dazu führt, dass eine unkontrollierte Säge abhebt und sich aus dem Werkstück heraus in Richtung der Bedienperson bewegt;
- wenn sich das Sägeblatt in dem sich schließenden Sägespalt verhakt oder verklemmt, blockiert es, und die Motorkraft schlägt das Gerät in Richtung der Bedienperson zurück;
- wird das Sägeblatt im Sägeschnitt verdreht oder falsch ausgerichtet, können sich die Zähne der hinteren Sägeblattkante in der Oberfläche des

Werkstücks verhaken, wodurch sich das Sägeblatt aus dem Sägespalt herausbewegt und die Säge in Richtung der Bedienperson zurückspringt.

Ein Rückschlag ist die Folge eines falschen oder fehlerhaften Gebrauchs der Säge. Er kann durch geeignete Vorsichtsmaßnahmen, wie nachfolgend beschrieben, verhindert werden.

a) **Halten Sie die Säge mit beiden Händen fest und bringen Sie Ihre Arme in eine Stellung, in der Sie die Rückschlagkräfte abfangen können. Halten Sie sich immer seitlich des Sägeblattes, nie das Sägeblatt in eine Linie mit Ihrem Körper bringen.** *Bei einem Rückschlag kann die Kreissäge rückwärts springen, jedoch kann die Bedienperson durch geeignete Vorsichtsmaßnahmen die Rückschlagkräfte beherrschen.*

b) **Falls das Sägeblatt verklemmt oder Sie die Arbeit unterbrechen, schalten Sie die Säge aus und halten Sie sie im Werkstoff ruhig, bis das Sägeblatt zum Stillstand gekommen ist. Versuchen Sie nie, die Säge aus dem Werkstück zu entfernen oder sie rückwärts zu ziehen, solange das Sägeblatt sich bewegt, sonst kann ein Rückschlag erfolgen.** *Ermitteln und beheben Sie die Ursache für das Verklemmen des Sägeblattes.*

c) **Wenn Sie eine Säge, die im Werkstück steckt, wieder starten wollen, zentrieren Sie das Sägeblatt im Sägespalt und überprüfen Sie, ob die Sägezähne nicht im Werkstück verhakt sind.** *Klemmt das Sägeblatt, kann es sich aus dem Werkstück heraus bewegen oder einen Rückschlag verursachen, wenn die Säge erneut gestartet wird.*

d) **Stützen Sie große Platten ab, um das Risiko eines Rückschlags durch ein klemmendes Sägeblatt zu vermindern.** *Große Platten können sich unter ihrem Eigengewicht durchbiegen. Platten müssen auf beiden Seiten abgestützt werden, sowohl in der Nähe des Sägespalts als auch an der Kante.*

e) **Verwenden Sie keine stumpfen oder beschädigten Sägeblätter.** *Sägeblätter mit stumpfen oder falsch ausgerichteten Zähnen verursachen durch einen zu engen Sägespalt eine erhöhte Reibung, Klemmen des Sägeblattes und Rückschlag.*

f) **Ziehen Sie vor dem Sägen die Schnitt-Tiefenund Schnitt-Winkeleinstellungen fest.** *Wenn sich während des Sägens die Einstellungen verändern, kann sich das Sägeblatt verklemmen und ein Rückschlag auftreten.*

g) **Seien Sie besonders vorsichtig beim Sägen in bestehende Wände oder andere nicht einsehbare Bereiche.** *Das eintauchende Sägeblatt kann beim Sägen in verborgene Objekte blockieren und einen Rückschlag verursachen.*

Spezifische Sicherheitshinweise für diese Säge

Funktion der unteren Schutzhaube

a) **Überprüfen Sie vor jeder Benutzung, ob die Schutzhaube einwandfrei schließt. Verwenden Sie die Säge nicht, wenn die Schutzhaube nicht frei beweglich ist und sich nicht sofort schließt. Klemmen oder binden Sie die Schutzhaube niemals fest; dadurch wäre das Sägeblatt ungeschützt.** *Sollte die Säge unbeabsichtigt zu Boden fallen, kann die Schutzhaube verbogen werden. Stellen Sie sicher, dass die Schutzhaube sich frei bewegt und bei allen Schnittwinkeln und -tiefen weder Sägeblatt noch andere Teile berührt.*

b) **Überprüfen Sie Zustand und Funktion der Feder für die Schutzhaube. Lassen Sie die Säge vor dem Gebrauch warten, wenn Schutzhaube und Feder nicht einwandfrei arbeiten.** *Beschädigte Teile, klebrige Ablagerungen oder Anhäufungen von Spänen lassen die untere Schutzhaube verzögert arbeiten.*

c) **Sichern Sie beim „Tauchschnitt", der nicht rechtwinklig ausgeführt wird, die Grundplatte der Säge gegen seitliches Verschieben.** *Ein seitliches Verschieben kann zum Klemmen des Sägeblattes und damit zum Rückschlag führen.*

d) **Legen Sie die Säge nicht auf der Werkbank oder dem Boden ab, ohne dass die Schutzhaube das Sägeblatt bedeckt.** *Ein ungeschütztes, nachlaufendes Sägeblatt bewegt die Säge entgegen der Schnittrichtung und sagt, was ihm im Weg ist. Beachten Sie dabei die Nachlaufzeit der Säge.*

Ergänzende Anweisungen:

- Verwenden Sie keine Schleifscheiben.
- Verwenden Sie nur Sägeblätter mit Durchmessern entsprechend den Aufschriften auf der Säge.
- Beim Bearbeiten von Holz oder Materialien, bei denen gesundheitsgefährdender Staub entsteht, ist das Gerät an eine passende, geprüfte Absaugvorrichtung anzuschließen.
- Tragen Sie beim Sägen von Holz eine Staubschutzmaske.
- Verwenden Sie nur empfohlene Sägeblätter.
- Tragen Sie immer einen Gehörschutz.
- Vermeiden Sie ein Überhitzen der Sägezahnspitzen.
- Vermeiden Sie beim Sägen von Kunststoff ein Schmelzen des Kunststoffs.

Schutzhaube prüfen

- Ziehen Sie den Rückziehhebel für Schutzhaube bis zum Anschlag. Die Schutzhaube muss ohne zu klemmen bewegbar sein und bei Loslassen des Rückziehhebels für die Schutzhaube selbst in die Ausgangsposition zurückspringen.

Kreissägeblätter (Symbole)

Schutzhandschuhe tragen!

Atemschutz tragen!

Schutzbrille tragen!

Gehörschutz tragen!

Sicherheitshinweise für Trennschleifmaschinen

a) **Die zum Elektrowerkzeug gehörende Schutzhaube muss sicher angebracht und so eingestellt sein, dass ein Höchstmaß an Sicherheit erreicht wird, d. h. der kleinstmögliche Teil des Schleifkörpers zeigt offen zur Bedienperson. Halten Sie und in der Nähe befindliche Personen sich außerhalb der Ebene der rotierenden Schleifscheibe auf.** *Die Schutzhaube soll die Bedienperson vor Bruchstücken und zufälligem Kontakt mit dem Schleifkörper schützen.*

b) **Verwenden Sie ausschließlich diamantbesetzte Trennscheiben für Ihr Elektrowerkzeug.** *Nur weil Sie das Zubehör an Ihrem Elektrowerkzeug befestigen können, garantiert das keine sichere Verwendung.*

c) **Die zulässige Drehzahl des Einsatzwerkzeugs muss mindestens so hoch sein wie die auf dem Elektrowerkzeug angegebene Höchstdrehzahl.** *Zubehör, das sich schneller als zulässig dreht, kann zerbrechen und umherfliegen.*

d) **Schleifkörper dürfen nur für die empfohlenen Einsatzmöglichkeiten verwendet werden.**
Zum Beispiel: Schleifen Sie nie mit der Seitenfläche einer Trennscheibe. *Trennscheiben sind zum Materialabtrag mit der Kante der Scheibe bestimmt. Seitliche Krafteinwirkung auf diese Schleifkörper kann sie zerbrechen.*

e) **Verwenden Sie immer unbeschädigte Spannflansche in der richtigen Größe und Form für die von Ihnen gewählte Schleifscheibe.** *Geeignete Flansche stützen die Schleifscheibe und verringern so die Gefahr eines Schleifscheibenbruchs.*

f) **Verwenden Sie keine abgenutzten Schleifscheiben von größeren Elektrowerkzeugen.** *Schleifscheiben für größere Elektrowerkzeuge sind nicht für die höheren Drehzahlen von kleineren Elektrowerkzeugen ausgelegt und können brechen.*

g) **Außendurchmesser und Dicke des Einsatzwerkzeugs müssen den**

Maßangaben Ihres Elektrowerkzeugs entsprechen. *Falsch bemessene Einsatzwerkzeuge können nicht ausreichend abgeschirmt oder kontrolliert werden.*

h) **Schleifscheiben und Flansche müssen genau auf die Schleifspindel Ihres Elektrowerkzeugs passen.** *Einsatzwerkzeuge, die nicht genau auf die Schleifspindel des Elektrowerkzeugs passen, drehen sich ungleichmäßig, vibrieren sehr stark und können zum Verlust der Kontrolle führen.*

i) **Verwenden Sie keine beschädigten Schleifscheiben. Kontrollieren Sie vor jeder Verwendung die Schleifscheiben auf Absplitterungen und Risse. Wenn das Elektrowerkzeug oder die Schleifscheibe herunterfällt, überprüfen Sie, ob es / sie beschädigt ist, oder verwenden Sie eine unbeschädigte Schleifscheibe. Wenn Sie die Schleifscheibe kontrolliert und eingesetzt haben, halten Sie und in der Nähe befindliche Personen sich außerhalb der Ebene der rotierenden Schleifscheibe auf und lassen Sie das Gerät eine Minute lang mit Höchstdrehzahl laufen.** *Beschädigte Schleifscheiben brechen meist in dieser Testzeit.*

j) **Tragen Sie persönliche Schutzausrüstung. Verwenden Sie je nach Anwendung Vollgesichtsschutz, Augenschutz oder Schutzbrille. Soweit angemessen, tragen Sie Staubmaske, Gehörschutz, Schutzhandschuhe oder Spezialschürze, die kleine Schleif- und Materialpartikel von Ihnen fernhält.** *Die Augen sollen vor herumfliegenden Fremdkörpern geschützt werden, die bei verschiedenen Anwendungen entstehen. Staub- oder Atemschutzmaske müssen den bei der Anwendung entstehenden Staub filtern. Wenn Sie lange lautem Lärm ausgesetzt sind, können Sie einen Hörverlust erleiden.*

k) **Achten Sie bei anderen Personen auf sicheren Abstand zu Ihrem Arbeitsbereich. Jeder, der den Arbeitsbereich betritt, muss persönliche Schutzausrüstung tragen.** *Bruchstücke des Werkstücks oder gebrochener Einsatzwerkzeuge können wegfliegen und Verletzungen auch außerhalb des direkten Arbeitsbereichs verursachen.*

l) **Halten Sie das Gerät nur an den isolierten Griffflächen, wenn Sie Arbeiten ausführen, bei denen das Einsatzwerkzeug verborgene Stromleitungen oder das eigene Netzkabel treffen kann.** *Der Kontakt mit einer spannungsführenden Leitung kann auch metallene Geräteteile unter Spannung setzen und zu einem elektrischen Schlag führen.*

m) **Halten Sie das Netzkabel von sich drehenden Einsatzwerkzeugen fern.** *Wenn Sie die Kontrolle über das Gerät verlieren, kann das Netzkabel durchtrennt oder erfasst werden und Ihre Hand oder Ihr Arm in das sich drehende Einsatzwerkzeug geraten.*

n) **Legen Sie das Elektrowerkzeug niemals ab, bevor das Einsatzwerkzeug völlig zum Stillstand gekommen ist.** *Das sich drehende Einsatzwerkzeug kann in Kontakt mit der Ablagefläche geraten, wodurch Sie die Kontrolle über das Elektrowerkzeug verlieren können.*

o) **Lassen Sie das Elektrowerkzeug nicht laufen, während Sie es tragen.** *Ihre Kleidung kann durch zufälligen Kontakt mit dem sich drehenden Einsatzwerkzeug erfasst werden, und das Einsatzwerkzeug sich in Ihren Körper bohren.*

p) **Reinigen Sie regelmäßig die Lüftungsschlitze Ihres Elektrowerkzeugs.** *Das Motorgebläse zieht Staub in das Gehäuse, und eine starke Ansammlung von Metallstaub kann elektrische Gefahren verursachen.*

q) **Verwenden Sie das Elektrowerkzeug nicht in der Nähe brennbarer Materialien.** *Funken können diese Materialien entzünden.*

r) **Verwenden Sie keine Einsatzwerkzeuge die flüssige Kühlmittel erfordern.** *Die Verwendung von Wasser oder anderen flüssigen Kühlmitteln kann zu einem elektrischen Schlag führen.*

Weitere Sicherheitshinweise für Trennschleifanwendungen

Rückschlag und entsprechende Sicherheitshinweise

Rückschlag ist die plötzliche Reaktion infolge einer hakenden oder blockierten drehenden Schleifscheibe. Verhaken oder Blockieren führt zu einem abrupten Stopp des rotierenden Einsatzwerkzeugs. Dadurch wird ein unkontrolliertes Elektrowerkzeug gegen die Drehrichtung des Einsatzwerkzeugs an der Blockierstelle beschleunigt.

Wenn z. B. eine Schleifscheibe im Werkstück hakt oder blockiert, kann sich die Kante der Schleifscheibe, die in das Werkstück eintaucht, verfangen und dadurch die Schleifscheibe ausbrechen oder einen Rückschlag verursachen. Die Schleifscheibe bewegt sich dann auf die Bedienperson zu oder von ihr weg, je nach Drehrichtung der Scheibe an der Blockierstelle. Hierbei können Schleifscheiben auch brechen.

Ein Rückschlag ist die Folge eines falschen oder fehlerhaften Gebrauchs des Elektrowerkzeugs. Er kann durch geeignete Vorsichtsmaßnahmen, wie nachfolgend beschrieben, verhindert werden.

a) **Halten Sie das Elektrowerkzeug gut fest und bringen Sie Ihren Körper und Ihre Arme in eine Position, in der Sie die Rückschlagkräfte abfangen können. Verwenden Sie immer den Zusatzgriff, falls vorhanden, um die größtmögliche Kontrolle über Rückschlagkräfte oder Reaktionsmomente beim Hochlauf zu haben.** *Die Bedienperson kann durch geeignete Vorsichtsmaßnahmen die Rückschlag- und Reaktionskräfte beherrschen.*

b) **Bringen Sie Ihre Hand nie in die Nähe sich drehender Einsatzwerkzeuge.** *Das Einsatzwerkzeug kann sich beim Rückschlag über Ihre Hand bewegen.*

c) **Meiden Sie den Bereich vor und hinter der rotierenden Trennscheibe.** *Der Rückschlag treibt das Elektrowerkzeug in die Richtung entgegengesetzt zur Bewegung der Schleifscheibe an der Blockierstelle.*

d) **Arbeiten Sie besonders vorsichtig im Bereich von Ecken, scharfen Kanten usw. Verhindern Sie, dass Einsatzwerkzeuge vom Werkstück zurückprallen und verklemmen.** *Das rotierende Einsatzwerkzeug neigt bei Ecken, scharfen Kanten oder wenn es abprallt dazu, sich zu verklemmen. Dies verursacht einen Kontrollverlust oder Rückschlag.*

e) **Verwenden Sie kein Ketten- oder gezähntes Sägeblatt sowie keine segmentierte Diamantscheibe mit mehr als 10 mm breiten Schlitzen.** *Solche Einsatzwerkzeuge verursachen einen Rückschlag oder den Verlust der Kontrolle über das Elektrowerkzeug.*

f) **Vermeiden Sie ein Blockieren der Trennscheibe oder zu hohen Anpressdruck. Führen Sie keine übermäßig tiefen Schnitte aus.** *Eine Überlastung der Trennscheibe erhöht deren Beanspruchung und die Anfälligkeit zum Verkanten oder Blockieren und damit die Möglichkeit eines Rückschlags oder Schleifkörperbruchs.*

g) **Falls die Trennscheibe verklemmt oder Sie die Arbeit unterbrechen, schalten Sie das Gerät aus und halten Sie es ruhig, bis die Scheibe zum Stillstand gekommen ist. Versuchen Sie nie, die noch laufende Trennscheibe aus dem Schnitt zu ziehen, sonst kann ein Rückschlag erfolgen.** *Ermitteln und beheben Sie die Ursache für das Verklemmen.*

h) **Schalten Sie das Elektrowerkzeug nicht wieder ein, solange es sich im Werkstück befindet. Lassen Sie die Trennscheibe erst ihre volle Drehzahl erreichen, bevor Sie den Schnitt vorsichtig fortsetzen.** *Anderenfalls kann die Scheibe verhaken, aus dem Werkstück springen oder einen Rückschlag verursachen.*

i) **Stützen Sie Platten oder große Werkstücke ab, um das Risiko eines Rückschlags durch eine eingeklemmte Trennscheibe zu vermindern.** *Große Werkstücke können sich unter ihrem eigenen Gewicht durchbiegen. Das Werkstück muss auf beiden Seiten der Scheibe abgesetzt werden,*

und zwar sowohl in der Nähe des Trennschnitts als auch an der Kante.

j) **Seien Sie besonders vorsichtig bei „Taschenschnitten" in bestehende Wände oder andere nicht einsehbare Bereiche.**
Die eintauchende Trennscheibe kann beim Schneiden in Gas- oder Wasserleitungen, elektrische Leitungen oder andere Objekte einen Rückschlag verursachen.

Ergänzende Anweisungen

Zulässige Trennscheibenkonstruktionen:
Diamantbesetzte, Scheibendurchmesser 85 mm, Scheibendicke max. 1,8 mm

- **Tragen Sie immer eine Staubschutzmaske!**
- **Tragen Sie immer einen Gehörschutz!**

Originalzubehör / -zusatzgeräte

- Benutzen Sie nur Zubehör und Zusatzgeräte, die in der Bedienungsanleitung angegeben sind bzw. deren Aufnahme mit dem Gerät kompatibel ist.

Trennsägeblatt (Symbole)

Gehörschutz tragen!

Schutzbrille tragen!

Festes Schuhwerk tragen!

Schutzhandschuhe tragen!

Staubschutzmaske tragen!

Nicht zulässig für Nassschleifen!

Zugelassener Durchmesser der Werkzeuge

Sicherheitshinweise für Schleifwerkzeuge

a) Allgemeines

Schleifwerkzeuge sind bruchempfindlich, daher ist äußerste Sorgfalt beim Umgang mit Schleifwerkzeugen erforderlich. Die Verwendung von beschädigten, falsch aufgespannten oder eingesetzten Schleifwerkzeugen ist gefährlich und kann zu schwerwiegenden Verletzungen führen.

b) Handhabung, Transport und Lagerung

Schleifwerkzeuge sind mit Sorgfalt zu behandeln und zu transportieren. Schleifwerkzeuge sind so zu lagern, dass sie keinen mechanischen Beschädigungen und schädigenden Umwelteinflüssen ausgesetzt sind.

Vermeiden Sie Lebensgefahr durch elektrischen Schlag:

- Kontrollieren Sie regelmäßig den Zustand von Gerät, Netzkabel und den Netzstecker. Nehmen Sie Geräte mit derart beschädigten Teilen nicht mehr in Betrieb. Öffnen Sie niemals das Gerät. Beschädigte Geräte, Netzanschlussleitung oder Netzstecker bedeuten Lebensgefahr durch elektrischen Schlag. Lassen Sie Reparatur- oder Austauscharbeiten nur von der Servicestelle oder einer Elektrofachkraft durchführen.
- Betreiben Sie das Gerät nicht, wenn es feucht ist, und auch nicht in feuchter Umgebung.
- Schließen Sie, wenn Sie im Freien arbeiten, das Gerät über einen Fehlerstrom (FI)-Schutzschalter mit maximal 30 mA Auslösestrom an. Verwenden Sie nur ein für den Außenbereich zugelassenes Verlängerungskabel.

Hinweis: Halten Sie das Netzkabel stets vom Wirkungskreis der Maschine fern und führen Sie es nach hinten von der Maschine weg.

Inbetriebnahme

Ein- und ausschalten

Einschalten:

- Ziehen Sie den EIN / AUS-Schalter 6 nach hinten (siehe Abb. A).

Ausschalten:

- Lassen Sie den EIN / AUS-Schalter 6 los.

Tauchsperre lösen

- Drücken Sie die Tauchsperre 1 nach vorne und halten diese gedrückt.

Schnitt-Tiefe vorwählen

Hinweis: Wir empfehlen, die Schnitt-Tiefe möglichst ca. 2 mm größer als die Materialstärke zu wählen. Dadurch erzielen Sie einen sauberen Schnitt.

- Lösen Sie den Schnellspanhebel der Schnitt-Tiefenvorwahl 7, und stellen Sie die gewünschte Schnitt-Tiefe an der Skala 7a ein und klemmen Sie den Schnellspanhebel wieder fest.

Parallelanschlag montieren

- Lösen Sie die Schraube für Parallelanschlag 11a an der Grundplatte 9 und setzen Sie den Parallelanschlag 11 in die Parallelanschlagaufnahme 10 ein. Ziehen Sie diese Schraube 11a wieder fest.

Handhabung der Tauchsäge

1. Maschine auf das Material setzen und einschalten, wie in Kapitel »Ein- und ausschalten« beschrieben.
2. Richten Sie ggf. die Maschine am Parallelanschlag 11 oder an einer aufgezeichneten Linie aus.
3. Halten Sie die Maschine wie in Abbildung A und sägen Sie mit mäßigem Druck.

Sägeblatt-Typen:
Die mitgelieferten Sägeblatt-Typen decken die gängigsten Anwendungsbereiche ab.

HW-Kreissägeblatt 20 Z85 / 30:
Beschreibung: ø 85 mm, 30 HW-Zähne
Eignung: Weichholz, Hartholz, Platten jeder Art, Kunststoffe

Trennsägeblatt diamantiert 21 Z85VR:
Beschreibung: ø 85 mm Vollrandscheibe
Eignung: Keramik, Kunststoffe

HS-Kreissägeblatt 22 Z85 / 36:
Beschreibung: ø 85 mm, 36 Zähne – links / rechts geschränkt
Eignung: Weichholz, Weichmetall wie Aluminium, Kupfer, Kunststoffe

Markierung Schnittlänge

- Orientieren Sie sich an den Markierungen für die Schnittlänge 8, um zu überprüfen, wo Ihr Schnitt anfängt bzw. aufhört.

Markierung Schnittlinie

Das Sichtfenster Schnittlinie dient der präzisen Führung der Maschine an der auf dem Werkstück aufgebrachten Schnittlinie.

- Für einen maßgenauen Schnitt setzen Sie die Maschine so auf das Werkstück, dass die Schnittmarkierung wie in Abbildung B dargestellt im Sichtfenster Schnittlinie 12 erscheint.

Spanabsaugung anschließen

- Schieben Sie den Absaugschlauch 19 auf den Anschluss zur Staubabsaugung 14.
- Schließen Sie eine zugelassene Staub- und Spanabsaugung an den Absaugschlauch 19 an.

Sägeblatt wechseln

1. Betätigen Sie die Spindelarretierung 13 und lösen Sie mit dem Innensechskantschlüssel die Spannschraube 18 (zum Öffnen im Uhrzeigesinn drehen). Nehmen Sie jetzt die Spannschraube mit Unterlegscheibe 18 und den Klemmflansch 17 ab (siehe auch Abb. D).
2. Setzen Sie die Schnitt-Tiefe auf die maximale Position.
3. Schwenken Sie die Grundplatte 9 nach oben.
4. Nehmen Sie das Sägeblatt ab.
5. Einbau des Sägeblattes entsprechend in umgekehrter Reihenfolge wie beschrieben vornehmen.
6. Betätigen Sie die Spindelarretierung 13 (bis sie einrastet) und ziehen Sie mit dem Innensechskantschlüssel die Spannschraube 18 fest.

- Der Pfeil auf dem Sägeblatt muss mit dem Drehrichtungspfeil ↷ (Laufrichtung, am Gerät markiert) übereinstimmen.

Wartung und Reinigung

⚠ WARNUNG! VERLETZUNGSGEFAHR!
Bevor Sie Arbeiten am Gerät durchführen, ziehen Sie immer den Netzstecker aus der Steckdose.

- Reinigen Sie das Gerät nach Abschluss der Arbeit.
- Verwenden Sie zur Reinigung des Gehäuses ein Tuch und keinesfalls Benzin, Lösungsmittel oder Reiniger.

Service

- **⚠ WARNUNG! Lassen Sie Ihr Gerät nur von qualifiziertem Fachpersonal und nur mit Originalersatzteilen reparieren.** Damit wird sichergestellt, dass die Sicherheit des Gerätes erhalten bleibt.
- **⚠ WARNUNG! Lassen Sie den Austausch des Steckers oder der Anschlussleitung immer vom Hersteller des Elektrowerkzeugs oder seinem Kundendienst ausführen.** Damit wird sichergestellt, dass die Sicherheit des Gerätes erhalten bleibt.

Hinweis: Nicht aufgeführte Ersatzteile (wie z.B. Kohlebürsten, Schalter) können Sie über unsere Callcenter bestellen.

Garantie

Sie erhalten auf dieses Gerät 3 Jahre Garantie ab Kaufdatum. Das Gerät wurde sorgfältig produziert und vor Anlieferung gewissenhaft geprüft. Bitte bewahren Sie den Kassenbon als Nachweis für den Kauf auf. Bitte setzen Sie sich im Garantiefall mit Ihrer Servicestelle telefonisch in Verbindung. Nur so kann eine kostenlose Einsendung Ihrer Ware gewährleistet werden.

Die Garantieleistung gilt nur für Material- oder Fabrikationsfehler, nicht aber für Transportschäden, Verschleißteile oder für Beschädigungen an zerbrechlichen Teilen, z. B. Schalter oder Akkus.
Das Produkt ist lediglich für den privaten und nicht für den gewerblichen Gebrauch bestimmt.

Bei missbräuchlicher und unsachgemäßer Behandlung, Gewaltanwendung und bei Eingriffen, die nicht von unserer autorisierten Service-Niederlassung vorgenommen wurden, erlischt die Garantie. Ihre gesetzlichen Rechte werden durch diese Garantie nicht eingeschränkt.

Die Garantiezeit wird durch die Gewährleistung nicht verlängert. Dies gilt auch für ersetzte und reparierte Teile. Eventuell schon beim Kauf vorhandene Schäden und Mängel müssen sofort nach dem Auspacken gemeldet werden, spätestens aber zwei Tage nach Kaufdatum. Nach Ablauf der Garantiezeit anfallende Reparaturen sind kostenpflichtig.

DE
Service Deutschland
Tel.: 0800 5435 111
E-Mail: kompernass@lidl.de

IAN 103316

AT
Service Österreich
Tel.: 0820 201 222
(0,15 EUR/Min.)
E-Mail: kompernass@lidl.at

IAN 103316

CH
Service Schweiz
Tel.: 0842 665566
(0,08 CHF/Min., Mobilfunk max. 0,40 CHF/Min.)
E-Mail: kompernass@lidl.ch

IAN 103316

Entsorgung

Die Verpackung besteht aus umweltfreundlichen Materialien, die Sie über die örtlichen Recyclingstellen entsorgen können.

Werfen Sie Elektrowerkzeuge nicht in den Hausmüll!

Gemäß Europäischer Richtlinie 2012 / 19 / EU müssen verbrauchte Elektrowerkzeuge getrennt gesammelt und einer umweltgerechten Wiederverwertung zugeführt werden.

Möglichkeiten zur Entsorgung des ausgedienten Gerätes erfahren Sie bei Ihrer Gemeinde- oder Stadtverwaltung.

Original-EG-Konformitätserklärung / Hersteller CE

Wir, KOMPERNASS HANDELS GMBH, Dokumentenverantwortlicher: Herr Semi Uguzlu, BURGSTRASSE 21, 44867 BOCHUM, DEUTSCHLAND, erklären hiermit, dass dieses Produkt mit den folgenden Normen, normativen Dokumenten und EG-Richtlinien übereinstimmt:

Maschinenrichtlinie (2006 / 42 / EC)

EG-Niederspannungsrichtlinie (2006 / 95 / EC)

Elektromagnetische Verträglichkeit (2004 / 108 / EC)

RoHS Richtlinie (2011 / 65 / EU)

angewandte harmonisierte Normen
EN 60745-1/A11:2010
EN 60745-2-5:2010
EN 60745-2-22/A11:2013
EN 55014-1/A2:2011
EN 55014-2/A2:2008
EN 61000-3-2/A2:2009
EN 61000-3-3:2013

Typbezeichnung der Maschine:
Tauchsäge PTS 500 A1

Herstellungsjahr: 11–2014
Seriennummer: IAN 103316

Bochum, 30.11.2014

Semi Uguzlu
- Qualitätsmanager -

Technische Änderungen im Sinne der Weiterentwicklung sind vorbehalten.

KOMPERNASS HANDELS GMBH
BURGSTRASSE 21
44867 BOCHUM
GERMANY

Estado de las informaciones · Versione delle informazioni · Estado das informações · Last Information Update · Stand der Informationen: 11 / 2014 · Ident.-No.: PTS500A1112014-5

IAN 103316