SILVERCREST®

STEAM GENERATOR IRON SDBS 2400 A1

(SI)

PARNA LIKALNA POSTAJA

Navodila za uporabo

(DE) (AT) (CH)

DAMPFBÜGELSTATION

Bedienungsanleitung

IAN 387993_2104

(SI)

SI

Pred branjem odprite stran s slikami in se nato seznanite z vsemi funkcijami naprave.

DE AT CH

Klappen Sie vor dem Lesen die Seite mit den Abbildungen aus und machen Sie sich anschließend mit allen Funktionen des Gerätes vertraut.

SI	Navodila za uporabo	Stran	1
DE / AT / CH	Bedienungsanleitung	Seite	21

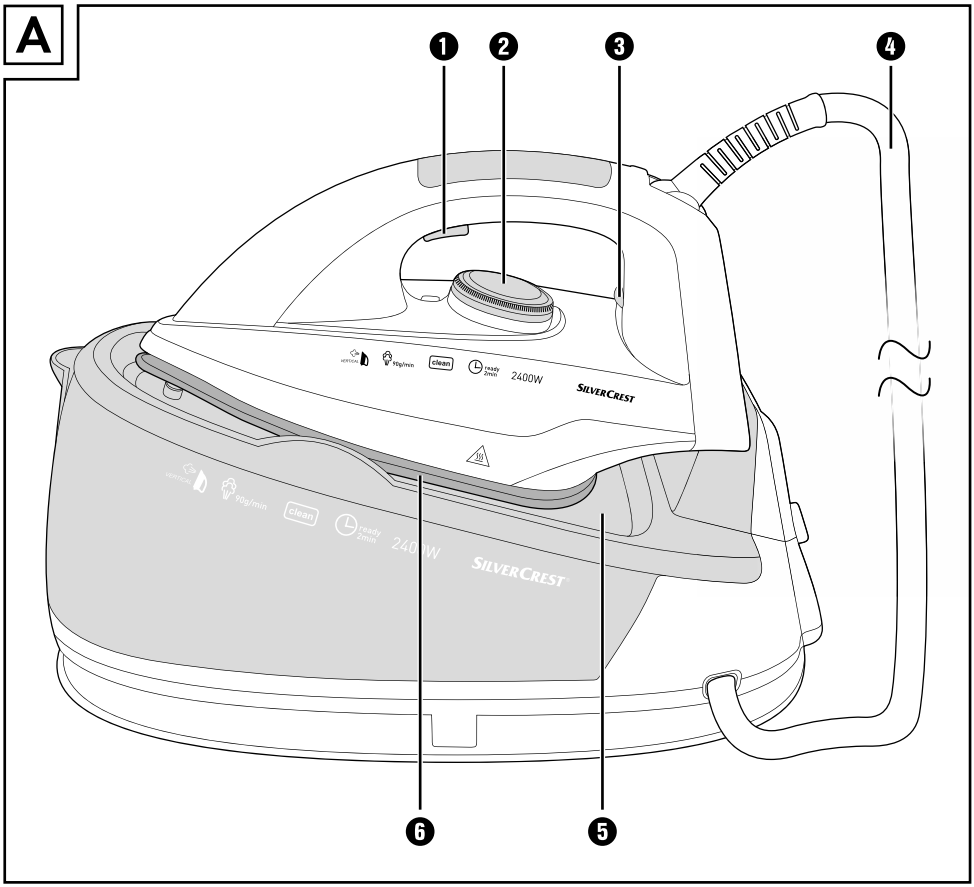
A
1
2
3
4
5
6
VERTICAL
50g/min
clean
ready 2min
2400W
SILVERCREST

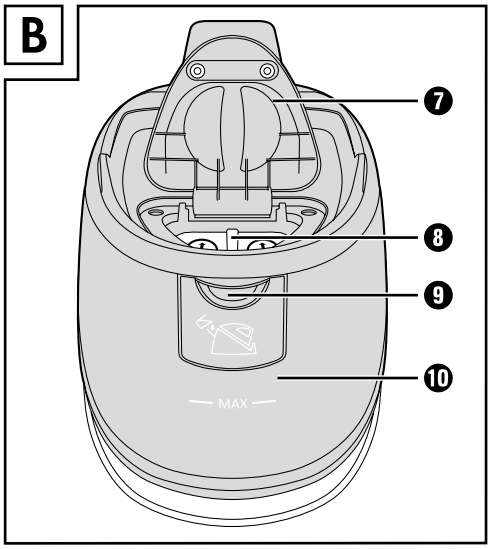
B
7
8
9
10
MAX

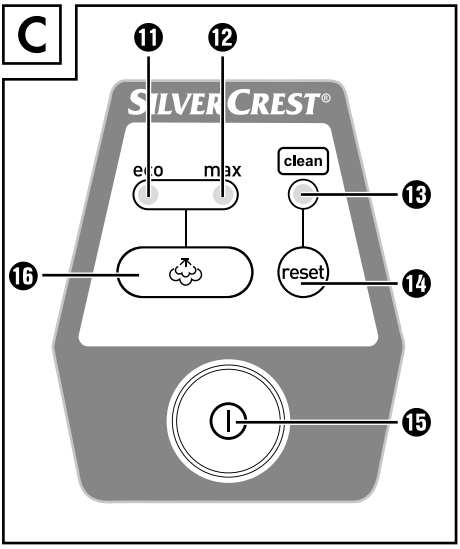
C
11
12
13
14
15
16
SILVERCREST®
eco
max
clean
reset

Kazalo

Uvod 2

Informacije o teh navodilih za uporabo 2
Avtorske pravice 2
Predvidena uporaba 2
Opozorila 2

Varna uporaba 3

Osnovna varnostna navodila 3

Tehnični podatki 7

Upravljalni elementi 8

Postavitev in priključitev 9

Vsebina kompleta in pregled po prevozu 9
Jemanje iz embalaže 9
Zahteve za mesto postavitve 9
Električni priključek 9

Upravljanje in uporaba 10

Pred prvo uporabo 10
Polnjenje posode za vodo 10
Likanje brez pare 11
Likanje s paro 12
Navpično parno likanje 13
Dolivanje vode 13

Čiščenje in vzdrževanje 14

Zamenjava filtra za vodni kamen 14
Čiščenje naprave 15

Odprava napak 16

Shranjevanje/odstranitev 17

Shranjevanje 17
Odstranitev naprave med odpadke 18
Odlaganje embalaže med odpadke 18

Proizvajalec 18

Pooblaščeni serviser 18

Garancijski list 19

Naročanje nadomestnih delov 20

Uvod

Informacije o teh navodilih za uporabo

Iskrene čestitke ob nakupu vaše nove naprave.

Odločili ste se za kakovosten izdelek. Navodila za uporabo so sestavni del izdelka. Vsebujejo pomembna obvestila za varnost, uporabo in odlaganje naprave med odpadke. Preden začnete izdelek uporabljati, se seznanite z vsemi navodili za uporabo in varnost. Izdelek uporabljajte le tako, kot je opisano v navodilih, in samo za navedena področja uporabe. Ob predaji izdelka tretji osebi zraven priložite vso dokumentacijo.

Avtorske pravice

Ta dokumentacija je zaščitena z avtorskimi pravicami.

Vsakršno razmnoževanje oz. ponatis, tudi deloma, in prikazovanje slik, tudiv spremenjenem stanju, so dovoljeni le s pisnim dovoljenjem proizvajalca.

Predvidena uporaba

Ta naprava je namenjena samo za suho in parno likanje vseh vrst oblačil, zaves in tkanin (tudi visečih). Kakršna koli druga ali drugačna uporaba od navedene velja za nepredvideno. Naprava ni predvidena za uporabo v obrtne ali industrijske namene.

Kakršni koli zahtevki zaradi škode, nastale zaradi nepredvidene uporabe, nestrokovnih popravil, nedovoljeno izvedenih sprememb ali uporabe nedovoljenih nadomestnih delov, so izključeni. Tveganje nosi izključno uporabnik.

Opozorila

V teh navodilih za uporabo se uporabljajo naslednja opozorila:

⚠ NEVARNOST

Opozorilo te stopnje označuje grozečo nevarno situacijo.

Če nevarne situacije ne preprečite, lahko pride do smrti ali težkih poškodb.

► Upoštevajte navodila v tem opozorilu, da preprečite nevarnost smrti ali težkih poškodb oseb.

⚠ OPOZORILO

Opozorilo te stopnje označuje možno nevarno situacijo.

Če nevarne situacije ne preprečite, lahko pride do telesnih poškodb.

► Upoštevajte navodila v tem opozorilu, da preprečite telesne poškodbe oseb.

POZOR

Opozorilo te stopnje označuje možno gmotno škodo.

Če situacije ne preprečite, lahko pride do gmotne škode.

► Upoštevajte navodila v tem opozorilu, da preprečite gmotno škodo.

OPOMBA

► Opomba označuje dodatne informacije, ki vam olajšajo delo z napravo.

Varna uporaba

V tem poglavju najdete pomembna varnostna navodila za ravnanje z napravo.

Ta naprava ustreza predpisanim varnostnim določilom. Nepravilna uporaba lahko povzroči telesne poškodbe in gmotno škodo.

Osnovna varnostna navodila

Za varno ravnanje z napravo upoštevajte naslednja varnostna navodila:

- Naprave ni dovoljeno uporabljati, če je padla po tleh, če je vidno poškodovana ali če ne tesni.
- Da preprečite nevarnost, naj vam poškodovane električne vtiče ali električne kable takoj zamenjajo pooblaščeni strokovnjaki ali servisna služba.

- Otroci od 8 let starosti in osebe z omejenimi fizičnimi, čutnimi ali duševnimi sposobnostmi ali pomanjkanjem izkušenj in/ali znanja smejo to napravo uporabljati le, če jih pri tem nekdo nadzoruje ali jih je poučil o varni uporabi naprave in so razumeli nevarnosti, ki izhajajo iz uporabe naprave. Otroci se z napravo ne smejo igrati. Otroci ne smejo nenadzorovano izvajati čiščenja in uporabniškega vzdrževanja.
- Otroci se z napravo ne smejo igrati.
- Popravilo naprave prepustite samo pooblaščenim strokovnim delavnicam ali servisni službi. Zaradi nestrokovnih popravil lahko pride do nevarnosti za uporabnika. Poleg tega preneha veljati garancija.
- Med garancijsko dobo sme napravo popravljati le služba za stranke, ki jo je za to pooblastil izdelovalec, sicer v primeru kasnejše škode niso več možni zahtevki iz naslova garancije.
- Okvarjene dele naprave lahko zamenjate le za originalne nadomestne dele. Samo pri teh delih je zagotovljeno, da bodo izpolnjene zahteve glede varnosti naprave.
- Na napravo, zlasti pa na povezovalno cev med osnovno postajo in likalnikom, ne postavljajte predmetov.
- Naprave ne uporabljajte v bližini odprtih plamenov (npr. sveč).

⚠ NEVARNOST ZARADI ELEKTRIČNEGA UDARA!

- Napravo priključite samo v električno vtičnico, nameščeno in ozemljeno po predpisih. Električna napetost se mora ujemati z navedbami na tipski tablici naprave.
- Priključne vode oz. naprave, ki ne delujejo brezhibno ali so bili poškodovani, takoj dajte v popravilo ali zamenjavo servisni službi.
- Naprave ne uporabljajte, če je poškodovana zaščita pred pregibom električnega kabla!
- Parni likalnik in njegov električni kabel je treba med vklopom in ohlajanjem hraniti zunaj dosega otrok, mlajših od 8 let.
- Naprave nikoli ne potopite v vodo. Obrišite jo z rahlo navlaženo krpo.
- Naprave ne imejte na dežju in je nikoli ne uporabljajte v vlažnem ali mokrem okolju.
- Električni kabel vedno primite za vtič in ne vlecite za sam kabel.
- Električnega kabla ali vtiča električnega kabla se nikoli ne dotikajte z vlažnimi rokami.
- Nanj ne postavljajte naprave, kosov pohištva ipd. in pazite, da ni stisnjen.
- Pazite, da se priključni kabel med delovanjem nikoli ne ovlaži ali omoči.
- Ohišja naprave ne smete odpirati, naprave pa ne popravljati ali spreminjati. Pri odprtem ohišju ali lastnoročnih spremembah obstaja smrtna nevarnost zaradi električnega udara in jamstvo preneha veljati.

⚠ NEVARNOST ZARADI ELEKTRIČNEGA UDARA!

- Napravo zaščitite pred vodnimi kapljicami ali brizganjem. Na ali poleg naprave torej ne postavljajte posod, napolnjenih s tekočino, npr. vaz.
- Po koncu likanja in pred vsakim čiščenjem izvlecite električni vtič iz vtičnice.
- Električni vtič mora biti izvlečen iz vtičnice, preden posodo napolnite z vodo.

⚠ OPOZORILO! NEVARNOST TELESNIH POŠKODB!

- Likalnik vedno odložite na odlagalno površino na osnovni postaji. Kadar prekinete likanje, izvlecite električni vtič iz vtičnice.

⚠ NEVARNOST POPARJENJA ALI OPEKLIN!

Pozor, vroča površina!

- Ob vključenem likalniku in več minut po izklopu je likalna površina zelo vroča. Nikoli se ne dotikajte likalne površine!
- Vročega parnega likalnika se dotikajte samo za ročaj.
- Otroke je treba nadzorovati, da preprečite igro z napravo.
- Curka pare nikoli ne usmerite proti ljudem ali živalim.
- Oblačil in drugih tkanin nikoli ne likajte ali parite, če jih drži ali nosi druga oseba.

POZOR GMOTNA ŠKODA

- Parnega likalnika ne smete pustiti brez nadzora, ko je priključen na električno omrežje.
- V napravi ne uporabljajte vode z dodanim ogljikovim dioksidom.
- Naprave nikoli ne uporabljajte brez vode, sicer lahko pregori črpalka.
- Pazite, da kabel in povezovalna cev ne prideta v stik z vročo površino likalnika.
- Likalne površine ne opraskajte. Preprečite stik likalne površine s kovinskimi deli, na primer gumbi in zadrgami.
- Parni likalnik in osnovno postajo uporabljajte samo na stabilni, ravni in vodoravni površini.

OPOMBA

- Uporabniku ni treba preklapljati med 50 in 60 Hz. Izdelek se sam prilagodi na 50 ali na 60 Hz.

Tehnični podatki

Parna likalna postaja	
Električno napajanje	220 – 240 V ~ (izmenični tok) / 50/60 Hz
Vhodna moč	2000 – 2400 W
Največja količina v posodi za vodo	2 l
Proizvodnja pare	(največ) približno 90 g/min +/-10 %
Čas segrevanja (parno likanje)	približno 2 minuti
Tlak kotla	3 bar

Upravljalni elementi

(slike so na zloženi strani)

Slika A:

❶ Tipka za paro
❷ Nastavitev temperature
❸ Lučka za segrevanje
❹ Povezovalna cev
❺ Odlagalna površina
❻ Likalna površina

Slika B:

❼ Pokrov jaška
❽ Filter vodnega kamna
❾ Zapiralo posode za vodo
❿ Posoda za vodo

Slika C:

⓫ Lučka za paro »eco«
⓬ Lučka za paro »max«
⓭ Lučka clean
⓮ Tipka »reset«
⓯ Tipka za vklop/izklop ⏻
⓰ Tipka za moč pare

Postavitev in priključitev

Vsebina kompleta in pregled po prevozu

Naprava ob nakupu standardno vsebuje naslednje sestavne dele:

- Parna likalna postaja
- Ježek za pritrditev električnega kabla
- Navodila za uporabo

OPOMBA

► Preverite, ali komplet vsebuje vse sestavne dele in ali ti nimajo vidnih poškodb.

► V primeru nepopolne dobave ali poškodb zaradi pomanjkljive embalaže ali prevoza se obrnite na telefonsko servisno službo (glejte poglavje ***Servis***).

Jemanje iz embalaže

♦ Iz škatle vzemite vse dele naprave in navodila za uporabo.

♦ Odstranite ves embalažni material in zaščitne folije.

⚠ OPOZORILO

► Embalažnih materialov ni dovoljeno uporabljati za igro. Obstaja nevarnost zadušitve.

Zahteve za mesto postavitve

Delovna površina, na katero želite postaviti osnovno postajo, mora biti stabilna, ravna in odporna proti vročini.

Električni priključek

♦ Vtič električnega kabla vtaknite v pravilno priključeno in ozemljeno vtičnico električnega omrežja z napetostjo, ki je navedena v poglavju »Tehnični podatki«.

Upravljanje in uporaba

V tem poglavju so navedena pomembna navodila za uporabo in delovanje naprave.

Pred prvo uporabo

- Likalno površino ❻ očistite z rahlo navlaženo krpo.
- Morebitne proizvodne ostanke odstranite z nekajkratnim likanjem po stari čisti krpi.

Polnjenje posode za vodo

OPOMBA

Uporabljajte samo vodo iz vodovoda ali destilirano vodo.

Če je voda iz vodovoda v vašem kraju pretrda, priporočamo, da ji dodate destilirano vodo. V nasprotnem primeru lahko na delovanje naprave vpliva vodni kamen.

Vodo iz vodovoda zmešajte z destilirano vodo skladno s tabelo:

Trdota vode	Delež destilirane vode in vode iz vodovoda
zelo mehka/mehka	–
srednja	1 : 1
trda	2 : 1
zelo trda	3 : 1

Podatke o trdoti vode dobite pri lokalnem vodovodnem podjetju.

V posodo za vodo ❿ ne smete dajati vode z dodatki (na primer škrob, dišave, mehčalno sredstvo ali druge kemikalije). Naprava se lahko zato poškoduje, saj se v parni komori naberejo usedline. Ti ostanki lahko pri padcu skozi odprtine za paro onesnažijo predmete, ki jih likate.

1) Električni vtič izvlecite iz vtičnice.
2) Odprite zapiralo posode za vodo ❾.

   Označeno je s simbolom: .
3) Napolnite posodo za vodo ❿. Pri tem ne smete preseči oznake MAX v posodi za vodo ❿.
4) Zaprite zapiralo posode za vodo ❾.

OPOMBA

► Parne postaje ne nagibajte ali obračajte, kadar ima polno posodo za vodo ⑩. V nasprotnem primeru lahko voda uide iz polnilne odprtine.

5) Vtaknite električni vtič v električno vtičnico.

Likanje brez pare

POZOR! MATERIALNA ŠKODA!

► Preverite navodila za čiščenje na etiketah v oblačilu, ali in s katero temperaturo to oblačilo lahko likate.

► Če navodila za čiščenje oblačila prepovedujejo likanje, oblačila ne smete likati. Oblačilo lahko sicer poškodujete.

OPOMBA

Pred vklopom naprave nastavite nastavitev temperature ❷ vedno na najmanjšo nastavitev (min). Simboli na nastavitvi temperature ❷ označujejo naslednje nastavitve:

Simbol	Material	Temperatura (približno)
min -	Sintetika	70 - 120 °C
	Svila	70 - 120 °C
	Volna	100 - 160 °C
(največ)	Bombaž, lan	140 - 210 °C

1) Pritisnite tipko za vklop/izklop ⑮, da napravo vklopite. Sveti lučka v tipki za vklop/izklop ⑮ in utripa lučka za paro »max« ⑫.

2) Zavrtite nastavitev temperature ❷ in nastavite želeno temperaturo likanja.

3) Med segrevanjem sveti lučka za segrevanje ❸. Ko lučka za segrevanje ❸ ugasne, je nastavljena temperatura dosežena in lahko začnete likati.

4) Po likanju likalnik vedno odložite na odlagalno površino ❺ na osnovni postaji. Nastavitev temperature ❷ nastavite na »min«.

5) Pritisnite tipko za vklop/izklop ⓯, da napravo izklopite. Lučka v tipki za vklop/izklop ⓯ in lučka za paro »max« ⓬ ugasneta.

6) Električni vtič izvlecite iz vtičnice.

Likanje s paro

1) Pritisnite tipko za vklop/izklop ⓯, da napravo vklopite. Sveti lučka v tipki za vklop/izklop ⓯ in utripa lučka za paro »max« ⓬.

2) Zavrtite nastavitev temperature ❷ in nastavite želeno temperaturo likanja. Za proizvodnjo pare morate nastavitev temperature ❷ nastaviti na najmanj .

3) Med segrevanjem sveti lučka za segrevanje ❸. Ko lučka za segrevanje ❸ ugasne, je nastavljena temperatura dosežena.

4) Pritisnite tipko za moč pare ⓰ , da nastavite želeno moč pare:
   - Če sveti lučka za paro »max« ⓬, likalnik odda veliko pare.
   - Če sveti lučka za paro »eco« ⓫, likalnik odda manj pare.

   Ko lučka za paro »eco« ⓫ ali »max« ⓬, odvisno od nastavitve, neprekinjeno sveti, lahko začnete s parnim likanjem.

5) Med likanjem lahko pritisnete in držite tipko za paro ❶, da iz likalne površine ❻ na oblačilo neprekinjeno dovajate paro. Dovajanje pare ustavite tako, da spustite tipko za paro ❶.

OPOMBA

► Ko je pritisnjena tipka za paro ❶, lahko traja nekaj sekund, preden para začne uhajati iz likalne plošče ❻.

6) Po likanju likalnik vedno odložite na odlagalno površino ❺ na osnovni postaji. Nastavitev temperature ❷ nastavite na »min«.

7) Pritisnite tipko za vklop/izklop ⓯, da napravo izklopite. Lučka v tipki za vklop/izklop ⓯ in lučka za paro »eco« ⓫ oziroma »max« ⓬, odvisno od nastavitve, ugasne.

8) Električni vtič izvlecite iz vtičnice.

Navpično parno likanje

1) Tkanino za likanje obesite na obešalnik za oblačila, ki je obešen na toplotno odporni površini.
2) Zavrtite nastavitev temperature ❷ in nastavite želeno temperaturo likanja.
   Za proizvodnjo pare morate nastavitev temperature ❷ nastaviti na najmanj .
3) Počakajte, dokler lučka za segrevanje ❸ ne ugasne.
4) Pritisnite tipko za moč pare ⓰ , da nastavite želeno moč pare:
   – Če sveti lučka za paro »max« ⓬, likalnik odda veliko pare.
   – Če sveti lučka za paro »eco« ⓫, likalnik odda manj pare.

   Ko lučka za paro »eco« ⓫ ali »max« ⓬, odvisno od nastavitve, neprekinjeno sveti, lahko začnete s parnim likanjem.
5) Likalnik držite navpično in pritisnite tipko za paro ❶.
6) Tkanine se narahlo dotaknite z likalno površino ❻ in vklopite dovajanje pare, da odstranite gube.
7) Dovajanje pare ustavite tako, da spustite tipko za paro ❶.

Dolivanje vode

1) Likalnik odložite na odlagalno površino ❺ na osnovni postaji.
2) Dolijte vodo, kot je opisano v poglavju »Polnjenje posode za vodo«.

Čiščenje in vzdrževanje

⚠ OPOZORILO

- ► Pred čiščenjem vedno izvlecite električni vtič iz vtičnice.
- ► Napravo najprej pustite, da se do konca ohladi.
- ► Naprave za čiščenje nikoli ne potopite v vodo.

POZOR

- ► Da ne bi prišlo do nepopravljive škode na napravi, poskrbite, da med čiščenjem v napravo ne more zaiti nikakršna vlaga.
- ► Za čiščenje površin ne uporabljajte abrazivnih čistil ali topil in žične krtače ali drugih abrazivnih predmetov.

Zamenjava filtra za vodni kamen

NAPOTKI

Pri delu s filtrom za vodni kamen ❽ upoštevajte naslednje:

Ni primeren za živila/pitje!

Filter za vodni kamen ❽ hranite zunaj dosega otrok.

Nadomestni filter za vodni kamen hranite na hladnem in suhem mestu.

Ko je bila tipka za paro ❶ skupaj pritisnjena približno 11 ur, je treba zamenjati filter vodnega kamna ❽.
Naprava pokaže, ko je treba filter za vodni kamen ❽ zamenjati: Ko zasveti lučka clean ⓭, morate zamenjati filter za vodni kamen ❽.

OPOMBA

Pri redni uporabi naprave je priporočljivo, da imate filter za vodni kamen vedno na zalogi. To pomeni, da lahko filter za vodni kamen ❽ takoj zamenjate, ko zasveti lučka »anti calc« clean ⓭ (glejte poglavje ***Naročanje nadomestnih delov***).

1) Napravo izklopite s tipko za vklop/izklop ⓯ in jo pustite, da se ohladi.
2) Povlecite električni vtič iz električne vtičnice.
3) Likalnik vzemite z osnovne postaje in ga postavite na stran.
4) Odprite pokrov jaška ❼.

POZOR

Poškodba naprave!

Vode nikoli ne nalivajte v jašek za filter!

5) Filter za vodni kamen ❽ potegnite navzgor iz jaška za filter.
6) V jašek za filter vstavite nov filter za vodni kamen ❽ in ga pritisnite navzdol, da je trdno nameščen.
7) Zaprite pokrov jaška ❼.
8) Električni vtič vtaknite v električno vtičnico in napravo vklopite s stikalom za vklop/izklop ⓯.
9) Pritisnite tipko »reset« ⓮ za približno 3 sekunde. Lučka clean ⓭ ugasne.

Menjava filtra za vodni kamen ❽ je zdaj končana.

Čiščenje naprave

- Površine likalnika in osnovne postaje očistite z mehko rahlo navlaženo krpo.
- Likalno površino ❻ očistite z mehko vlažno krpo. Pazite, da se likalna površina ❻ ne opraska.
- Preostalo vodo iz posode za vodo ❿ izlijte v umivalnik. Likalnik v ta namen odložite in odprite zapiralo posode za vodo ❾.
- Pred ponovno uporabo preverite, ali je naprava popolnoma suha.

Odprava napak

Napaka	Možen vzrok	Odprava napake
Naprava ne deluje.	Napaka napajalne napetosti.	Preverite, ali je električni vtič trdno priključen v vtičnico.
	Naprava ni vklopljena.	Napravo vklopite s tipko za vklop/izklop ⓯.
Naprava ne daje pare/daje premalo pare.	V posodi za vodo ⑩ ni dovolj vode.	Nalijte vodo v posodo za vodo ⑩.
	Naprava še ni dovolj segreta.	Počakajte, da lučka za temperaturo ❸ ugasne.
	Nastavitev temperature ❷ je v območju nastavitve - .	Nastavite temperaturo, ki je primerna za parno likanje (območje).
	Pare dolgo niste uporabljali ali jo uporabljate prvič.	Tipko za paro držite dalj časa. Para potrebuje nekaj časa, da pride iz likalne površine ❻.
Voda kaplja iz likalne površine ❻.	Če na kratko prekinete parno likanje, se para ohladi in utekočini v povezovalni cevi ❹. To povzroči nastajanje kapljic.	To je normalno. Likalnik držite nad krpo ali posodo in pritisnite tipko za paro ❶. Po nekaj sekundah bo iz likalne površine ❻ začela namesto vode uhajati para. Nato likajte naprej.
	Nastavljena temperatura je prenizka za parno likanje.	Nastavite temperaturo, ki je primerna za parno likanje (območje).
Na tkanini nastajajo mokri madeži.	Takšni madeži lahko nastanejo zaradi pare, ki se utekočini na likalni deski.	Vlago najprej obrišite z likalne deske, nato pa brez pare polikajte mokre madeže, da se posušijo.

OPOMBA

► Če z zgornjimi koraki svojih težav ne morete odpraviti, se obrnite na servisno službo (glejte poglavje ***Servis***).

Shranjevanje/odstranitev

Shranjevanje

- Napravo očistite, kot je opisano.
- Povezovalno cev ❹ na sredini prepognite in jo potisnite v vdolbino na napravi:

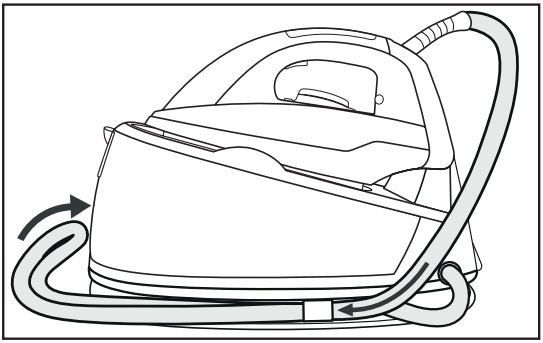

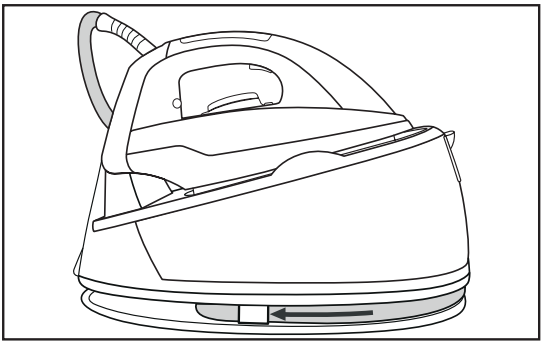

- Električni kabel navijte in ga pritrdite s priloženim ježkom.
- Napravo hranite na suhem in čistem kraju.

Odstranitev naprave med odpadke

Naprave nikakor ne odvrzite med običajne gospodinjske odpadke. Za ta izdelek velja evropska direktiva 2012/19/EU-WEEE (angl. Waste Electrical and Electronic Equipment).

Odpadno napravo oddajte pri podjetju, registriranem za odstranjevanje odpadkov, ali pri svojem komunalnem podjetju za odstranjevanje odpadkov. Upoštevajte trenutno veljavne predpise. Če o čem niste prepričani, se obrnite na svoje podjetje za odstranjevanje odpadkov.

O možnostih za odstranitev odsluženega izdelka vprašajte pri svoji občinski ali mestni upravi.

Odlaganje embalaže med odpadke

Embalažni materiali so izbrani glede na svojo ekološko primernost in tehnične vidike odstranjevanja, zato jih je mogoče reciklirati. Nepotrebne embalažne materiale zavrzite med odpadke v skladu z veljavnimi lokalnimi predpisi.

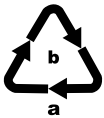

Embalažo odložite med odpadke na okoljsko primeren način.
Upoštevajte oznake na različnih embalažnih materialih in jih po potrebi ločite med seboj. Embalažni materiali so označeni s kraticami (a) in številkami (b) z naslednjim pomenom:
1 – 7: umetne snovi,
20 – 22: papir in karton,
80 – 98: kompozitni materiali.

Proizvajalec

KOMPERNASS HANDELS GMBH

BURGSTRASSE 21

44867 BOCHUM

NEMČIJA

www.kompernass.com

Pooblaščeni serviser

(SI) **Servis Slovenija**
Tel.: 080080917
E-Mail: kompernass@lidl.si

IAN 387993_2104

Garancijski list

1. S tem garancijskim listom Kompernass Handels GmbH jamčimo, da bo izdelek v garancijskem roku ob normalni in pravilni uporabi brezhibno deloval in se zavezujemo, da bomo ob izpolnjenih spodaj navedenih pogojih odpravili morebitne pomanjkljivosti in okvare zaradi napak v materialu ali izdelavi oziroma po svoji presoji izdelek zamenjali ali vrnili kupnino.
2. Garancija je veljavna na ozemlju Republike Slovenije.
3. Garancijski rok za proizvod je 3 leta od datuma izročitve blaga. Datum izročitve blaga je razviden iz računa.
4. Kupec je dolžan okvaro javiti pooblaščenemu servisu oziroma se informirati o nadaljnjih postopkih na zgoraj navedeni telefonski številki. Svetujemo vam, da pred tem natančno preberete navodila o sestavi in uporabi izdelka.
5. Kupec je dolžan pooblaščenemu servisu predložiti garancijski list in račun, kot potrdilo in dokazilo o nakupu ter dnevu izročitve blaga.
6. V primeru, da proizvod popravlja nepooblaščeni servis ali oseba, kupec ne more uveljavljati zahtevkov iz te garancije.
7. Vzroki za okvaro oziroma nedelovanje izdelka morajo biti lastnosti stvari same in ne vzroki, ki so zunaj proizvajalčeve oziroma prodajalčeve sfere. Kupec ne more uveljavljati zahtevkov iz te garancije, če se ni držal priloženih navodil za sestavo in uporabo izdelka ali če je izdelek kakorkoli spremenjen ali nepravilno vzdrževan.
8. Jamčimo servis in rezervne dele še 3 leta po preteku garancijskega roka.
9. Obrabni deli oz. potrošni material so izvzeti iz garancije.
10. Vsi potrebni podatki za uveljavljanje garancije se nahajajo na dveh ločenih dokumentih (garancijski list, račun).
11. Ta garancija proizvajalca ne izključuje pravic potrošnika, ki izhajajo iz odgovornosti prodajalca za napake na blagu.

Prodajalec:
Lidl Slovenija d.o.o. k.d., Pod lipami 1, SI-1218 Komenda

Naročanje nadomestnih delov

Nadomestne dele za ta izdelek lahko udobno naročite v spletu na **www.kompernass.com**.

SDBS 2400 A1

Preberite kodo QR s svojim pametnim telefonom/ tabličnim računalnikom. S to kodo QR pridete neposredno na naše spletno mesto, kjer si lahko ogledate in naročite razpoložljive nadomestne dele.

OPOMBA

- ► Če bi imeli težave z naročanjem na spletu, se lahko po telefonu ali e-pošti obrnete na naš servisni center (glejte poglavje ***Servis***).
- ► Pri naročilu vedno navedite številko artikla (npr. IAN 123456_7890), ki jo najdete na naslovnici teh navodil za uporabo.
- ► Upoštevajte, da spletno naročilo nadomestnih delov ni mogoče v vseh državah dostave.

Inhaltsverzeichnis

Einführung 22
Informationen zu dieser Bedienungsanleitung 22
Urheberrecht. 22
Bestimmungsgemäße Verwendung 22
Warnhinweise. 22

Sicherheit 23
Grundlegende Sicherheitshinweise 23

Technische Daten 27

Bedienelemente 28

Aufstellen und Anschließen 29
Lieferumfang und Transportinspektion 29
Auspacken 29
Anforderungen an den Aufstellort 29
Elektrischer Anschluss 29

Bedienung und Betrieb 30
Vor dem ersten Gebrauch 30
Wassertank befüllen. 30
Bügeln ohne Dampf 31
Dampfbügeln 32
Senkrechtes Dampfbügeln 33
Wasser nachfüllen 33

Reinigung und Wartung. 34
Kalkfilter wechseln 34
Gerät reinigen 35

Fehlerbehebung 36

Lagerung/Entsorgung 37
Lagerung 37
Gerät entsorgen 38
Verpackung entsorgen 38

Garantie der Kompernaß Handels GmbH 39
Service 40
Importeur 40

Ersatzteile bestellen 41

Einführung

Informationen zu dieser Bedienungsanleitung

Herzlichen Glückwunsch zum Kauf Ihres neuen Gerätes.

Sie haben sich damit für ein hochwertiges Produkt entschieden. Die Bedienungsanleitung ist Bestandteil dieses Produkts. Sie enthält wichtige Hinweise für Sicherheit, Gebrauch und Entsorgung. Machen Sie sich vor der Benutzung des Produkts mit allen Bedien- und Sicherheitshinweisen vertraut. Benutzen Sie das Produkt nur wie beschrieben und für die angegebenen Einsatzbereiche. Händigen Sie alle Unterlagen bei Weitergabe des Produkts an Dritte mit aus.

Urheberrecht

Diese Dokumentation ist urheberrechtlich geschützt.

Jede Vervielfältigung bzw. jeder Nachdruck, auch auszugsweise, sowie die Wiedergabe der Abbildungen, auch im veränderten Zustand ist nur mit schriftlicher Zustimmung des Herstellers gestattet.

Bestimmungsgemäße Verwendung

Dieses Gerät ist nur zum Trocken- oder Dampfbügeln aller Arten von Kleidungsstücken, Vorhängen und Geweben (auch hängend) bestimmt. Eine andere oder darüber hinausgehende Benutzung gilt als nicht bestimmungsgemäß. Das Gerät ist nicht zur Verwendung in gewerblichen oder industriellen Bereichen vorgesehen.

Ansprüche jeglicher Art wegen Schäden aus nicht bestimmungsgemäßer Verwendung, unsachgemäßen Reparaturen, unerlaubt vorgenommenen Veränderungen oder Verwendung nicht zugelassener Ersatzteile sind ausgeschlossen. Das Risiko trägt allein der Betreiber.

Warnhinweise

In der vorliegenden Bedienungsanleitung werden folgende Warnhinweise verwendet:

⚠ GEFAHR

Ein Warnhinweis dieser Gefahrenstufe kennzeichnet eine drohende gefährliche Situation.

Falls die gefährliche Situation nicht vermieden wird, kann dies zum Tod oder zu schweren Verletzungen führen.

► Die Anweisungen in diesem Warnhinweis befolgen, um die Gefahr des Todes oder schwerer Verletzungen von Personen zu vermeiden.

⚠ WARNUNG

Ein Warnhinweis dieser Gefahrenstufe kennzeichnet eine mögliche gefährliche Situation.

Falls die gefährliche Situation nicht vermieden wird, kann dies zu Verletzungen führen.

► Die Anweisungen in diesem Warnhinweis befolgen, um Verletzungen von Personen zu vermeiden.

ACHTUNG

Ein Warnhinweis dieser Gefahrenstufe kennzeichnet einen möglichen Sachschaden.

Falls die Situation nicht vermieden wird, kann dies zu Sachschäden führen.

► Die Anweisungen in diesem Warnhinweis befolgen, um Sachschäden zu vermeiden.

HINWEIS

► Ein Hinweis kennzeichnet zusätzliche Informationen, die den Umgang mit dem Gerät erleichtern.

Sicherheit

In diesem Kapitel erhalten Sie wichtige Sicherheitshinweise im Umgang mit dem Gerät.

Dieses Gerät entspricht den vorgeschriebenen Sicherheitsbestimmungen. Ein unsachgemäßer Gebrauch kann zu Personen- und Sachschäden führen.

Grundlegende Sicherheitshinweise

Beachten Sie für einen sicheren Umgang mit dem Gerät die folgenden Sicherheitshinweise:

- Das Gerät darf nicht benutzt werden, falls es herunter gefallen ist, wenn es sichtbare Beschädigungen aufweist oder undicht ist.
- Lassen Sie beschädigte Netzstecker oder Netzkabel sofort von autorisiertem Fachpersonal oder dem Kundenservice oder eine ähnlich qualifizierte Person austauschen, um Gefährdungen zu vermeiden.

- Dieses Gerät kann von Kindern ab 8 Jahren und älter und von Personen mit reduzierten physischen, sensorischen oder mentalen Fähigkeiten oder Mangel an Erfahrung und/oder Wissen benutzt werden, wenn sie beaufsichtigt oder bezüglich des sicheren Gebrauchs des Gerätes unterwiesen wurden und die daraus resultierenden Gefahren verstanden haben. Kinder dürfen nicht mit dem Gerät spielen. Reinigung und Benutzer-Wartung dürfen nicht durch Kinder ohne Beaufsichtigung durchgeführt werden.
- Kinder dürfen nicht mit dem Gerät spielen.
- Lassen Sie Reparaturen am Gerät nur von autorisierten Fachbetrieben oder dem Kundenservice durchführen. Durch unsachgemäße Reparaturen können Gefahren für den Benutzer entstehen. Zudem erlischt der Garantieanspruch.
- Eine Reparatur des Gerätes während der Garantiezeit darf nur von einem vom Hersteller autorisierten Kundendienst vorgenommen werden, sonst besteht bei nachfolgenden Schäden kein Garantieanspruch mehr.
- Defekte Bauteile dürfen nur gegen Original-Ersatzteile ausgetauscht werden. Nur bei diesen Teilen ist gewährleistet, dass sie die Sicherheitsanforderungen erfüllen werden.
- Stellen Sie keine Gegenstände auf das Gerät, speziell nicht auf den Verbindungsschlauch zwischen Basisstation und Bügeleisen.
- Das Gerät nicht in der Nähe von offenen Flammen (z. B. Kerzen) betreiben.

⚠ GEFAHR DURCH ELEKTRISCHEN SCHLAG!

- Schließen Sie das Gerät nur an eine vorschriftsmäßig installierte und geerdete Netzsteckdose an. Die Netzspannung muss mit den Angaben auf dem Typenschild des Gerätes übereinstimmen.
- Lassen Sie Anschlussleitungen bzw. Geräte, die nicht einwandfrei funktionieren oder beschädigt wurden, sofort vom Kundendienst reparieren oder austauschen.
- Benutzen Sie das Gerät nicht weiter, wenn der Knickschutz am Netzkabel beschädigt ist!
- Das Dampfbügeleisen und dessen Anschlussleitung müssen während des Einschaltens oder Abkühlens außer Reichweite von Kindern sein, die jünger als 8 Jahre alt sind.
- Tauchen Sie das Gerät niemals in Wasser ein. Wischen Sie es nur mit einem leicht feuchten Tuch ab.
- Setzen Sie das Gerät nicht dem Regen aus und benutzen Sie es auch niemals in feuchter oder nasser Umgebung.
- Fassen Sie das Netzkabel immer am Stecker an und ziehen Sie nicht am Kabel selbst.
- Fassen Sie das Netzkabel oder den Netzstecker niemals mit feuchten Händen an.
- Stellen Sie weder das Gerät, Möbelstücke o. Ä. auf das Netzkabel und achten Sie darauf, dass es nicht eingeklemmt wird.
- Achten Sie darauf, dass die Anschlussleitung während des Betriebs niemals nass oder feucht wird.
- Sie dürfen das Gerätegehäuse nicht öffnen, das Gerät nicht reparieren oder modifizieren. Bei geöffnetem Gehäuse oder eigenmächtigen Umbauten besteht Lebensgefahr durch elektrischen Schlag und die Gewährleistung erlischt.

⚠ GEFAHR DURCH ELEKTRISCHEN SCHLAG!

- Schützen Sie das Gerät vor Tropf- und Spritzwasser. Stellen Sie deshalb keine mit Flüssigkeit gefüllten Gegenstände (z. B. Blumenvasen) auf oder neben das Gerät.
- Ziehen Sie nach Beenden des Bügelns und vor jeder Reinigung den Netzstecker aus der Netzsteckdose.
- Der Netzstecker muss aus der Netzsteckdose herausgezogen werden, bevor der Wassertank mit Wasser gefüllt wird.

⚠ WARNUNG! VERLETZUNGSGEFAHR!

- Stellen Sie das Bügeleisen immer auf der Abstellfläche der Basisstation ab. Ziehen Sie den Netzstecker aus der Netzsteckdose, wenn Sie das Bügeln unterbrechen.

⚠ GEFAHR DURCH VERBRÜHEN ODER VERBRENNEN!

Vorsicht, heiße Oberfläche!

- Während das Bügeleisen eingeschaltet ist sowie einige Minuten nach dem Abschalten, ist die Bügelsohle sehr heiß. Berühren Sie dann niemals die Bügelsohle!
- Fassen Sie das Dampfbügeleisen nur am Griff an, wenn es heiß ist.
- Kinder sollten beaufsichtigt werden, um sicherzustellen, dass sie nicht mit dem Gerät spielen.
- Richten Sie den Dampfstrahl niemals auf Personen oder Tiere.
- Bügeln oder bedampfen Sie niemals Kleidung oder anderes Gewebe, während es von Personen gehalten oder am Körper getragen wird.

ACHTUNG SACHBESCHÄDIGUNG

- Das Dampfbügeleisen darf nicht unbeaufsichtigt gelassen werden, während es am Netz angeschlossen ist.
- Verwenden Sie kein kohlensäurehaltiges Wasser im Gerät.
- Verwenden Sie das Gerät nie ohne Wasser, da sonst die Pumpe durchbrennen könnte.
- Achten Sie darauf, dass weder Netzkabel noch Verbindungsschlauch in Kontakt mit der heißen Bügelsohle kommen.
- Verkratzen Sie die Bügelsohle nicht. Vermeiden Sie einen Kontakt der Bügelsohle mit Metallteilen, wie z. B. Knöpfe oder Reißverschlüsse.
- Betreiben Sie das Dampfbügeleisen und die Basisstation nur auf einer stabilen, geraden und ebenen Fläche.

HINWEIS

- Es ist keine Aktion seitens der Benutzer erforderlich, um das Produkt zwischen 50 und 60 Hz umzustellen. Das Produkt passt sich sowohl für 50 als auch für 60 Hz an.

Technische Daten

Dampfbügelstation	
Spannungsversorgung	220 – 240 V ~ (Wechselstrom) / 50/60 Hz
Leistungsaufnahme	2000 – 2400 W
Max. Füllmenge des Wassertanks	2 l
Dampfproduktion	(max.) ca. 90 g / Min. +/- 10 %
Aufheizzeit (Dampfbügeln)	ca. 2 Minuten
Heizkesseldruck	3 bar

Bedienelemente

(Abbildungen siehe Ausklappseite)

Abbildung A:

❶ Dampf-Taste
❷ Temperaturregler
❸ Aufheizkontrollleuchte
❹ Verbindungsschlauch
❺ Abstellfläche
❻ Bügelsohle

Abbildung B:

❼ Schachtabdeckung
❽ Kalkfilter
❾ Wassertankverschluss
❿ Wassertank

Abbildung C:

⓫ Dampfkontrollleuchte „eco“
⓬ Dampfkontrollleuchte „max“
⓭ Kontrollleuchte clean
⓮ Taste „reset“
⓯ Taste Ein/Aus ⏻
⓰ Taste Dampfstärke

Aufstellen und Anschließen

Lieferumfang und Transportinspektion

Das Gerät wird standardmäßig mit folgenden Komponenten geliefert:

- Dampfbügelstation
- Klettband zum Fixieren des Netzkabels
- Bedienungsanleitung

HINWEIS

► Prüfen Sie die Lieferung auf Vollständigkeit und auf sichtbare Schäden.

► Bei einer unvollständigen Lieferung oder Schäden infolge mangelhafter Verpackung oder durch Transport wenden Sie sich an die Service-Hotline (siehe Kapitel ***Service***).

Auspacken

♦ Entnehmen Sie alle Teile des Gerätes und die Bedienungsanleitung aus dem Karton.

♦ Entfernen Sie sämtliches Verpackungsmaterial und Schutzfolien.

⚠ WARNUNG

► Verpackungsmaterialien dürfen nicht zum Spielen verwendet werden. Es besteht Erstickungsgefahr.

Anforderungen an den Aufstellort

Die Arbeitsfläche, auf der Sie die Basisstation aufstellen, muss stabil, eben und hitzebeständig sein.

Elektrischer Anschluss

♦ Stecken Sie den Stecker des Netzkabels in eine ordnungsgemäß angeschlossene und geerdete Netzsteckdose, die die im Kapitel „Technische Daten“ genannte Spannung liefert.

Bedienung und Betrieb

In diesem Kapitel erhalten Sie wichtige Hinweise zur Bedienung und zum Betrieb des Gerätes.

Vor dem ersten Gebrauch

- Reinigen Sie die Bügelsohle ❻ mit einem leicht angefeuchteten Tuch.
- Um etwaige Rückstände von der Produktion zu entfernen, bügeln Sie einige Male über ein altes, sauberes Tuch.

Wassertank befüllen

HINWEIS

Verwenden Sie nur Leitungswasser oder destilliertes Wasser.

Sollte das Leitungswasser Ihres Wohnortes zu hart sein, empfiehlt es sich, das Leitungswasser mit destilliertem Wasser zu mischen. Ansonsten können Kalkablagerungen die Funktionen des Gerätes beeinträchtigen.

Mischen Sie das Leitungswasser mit destilliertem Wasser entsprechend der Tabelle:

Wasserhärte	Anteil destilliertes Wasser zu Leitungswasser
sehr weich/weich	-
mittel	1:1
hart	2:1
sehr hart	3:1

Die Wasserhärte können Sie beim örtlichen Wasserwerk erfragen.
Wasser mit Zusätzen (wie Stärke, Parfüm, Weichspüler oder anderen Chemikalien) darf nicht in den Wassertank ❿ gelangen. Das Gerät könnte dadurch beschädigt werden, da sich Rückstände in der Dampfkammer bilden können. Diese Rückstände können beim Ausfallen durch die Dampfaustrittsöffnungen das Bügelgut verunreinigen.

1) Ziehen Sie den Netzstecker aus der Netzsteckdose, falls dieser eingesteckt ist.
2) Öffnen Sie den Wassertankverschluss ❾.

   Dieser ist markiert mit dem Symbol: .
3) Füllen Sie den Wassertank ❿. Übersteigen Sie dabei jedoch nicht die Markierung MAX am Wassertank ❿.
4) Schließen Sie den Wassertankverschluss ❾.

HINWEIS

► Kippen und schwenken Sie die Dampfstation nicht bei vollem Wassertank ⑩. Ansonsten kann das Wasser aus der Einfüllöffnung austreten.

5) Stecken Sie den Netzstecker in eine Netzsteckdose.

Bügeln ohne Dampf

ACHTUNG! SACHSCHADEN!

► Prüfen Sie die Pflegehinweise auf den Schildern in der Kleidung, ob und bei welcher Temperatureinstellung das Kleidungsstück zum Bügeln geeignet ist.

► Falls die Pflegehinweise in der Kleidung das Bügeln untersagen, dürfen Sie das Kleidungsstück nicht bügeln. Sie könnten das Kleidungsstück anderenfalls beschädigen.

HINWEIS

Stellen Sie den Temperaturregler ❷ immer auf die kleinste Stufe (min), bevor Sie das Gerät einschalten. Die Symbole auf dem Temperaturregler ❷ entsprechen folgenden Einstellungen:

Symbol	Material	Temperatur (ca.)
min -	Synthetik	70 - 120 °C
	Seide	70 - 120 °C
	Wolle	100 - 160 °C
(- max)	Baumwolle / Leinen	140 - 210 °C

1) Drücken Sie die Taste Ein/Aus ⑮, um das Gerät einzuschalten. Die in der Taste Ein/Aus ⑮ integrierte Kontrollleuchte leuchtet und die Dampfkontrollleuchte „max“ ⑫ blinkt.

2) Drehen Sie den Temperaturregler ❷ und stellen Sie so die gewünschte Bügeltemperatur ein.

3) Die Aufheizkontrollleuchte ❸ leuchtet während des Aufheizens. Sobald die Aufheizkontrollleuchte ❸ erlischt, ist die eingestellte Temperatur erreicht und Sie können mit dem Bügeln beginnen.

4) Nach dem Bügeln stellen Sie das Bügeleisen auf die Abstellfläche ❺ der Basisstation. Stellen Sie den Temperaturregler ❷ auf „min“.

5) Drücken Sie die Taste Ein/Aus ⓯, um das Gerät auszuschalten. Die in der Taste Ein/Aus ⓯ integrierte Kontrollleuchte und die Dampfkontrollleuchte „max“ ⓬ erlöschen.

6) Ziehen den Netzstecker aus der Netzsteckdose.

Dampfbügeln

1) Drücken Sie die Taste Ein/Aus ⓯, um das Gerät einzuschalten. Die in der Taste Ein/Aus ⓯ integrierte Kontrollleuchte leuchtet und die Dampfkontrollleuchte „max“ ⓬ blinkt.

2) Drehen Sie den Temperaturregler ❷ und stellen Sie so die gewünschte Bügeltemperatur ein. Um Dampf zu erzeugen, muss der Temperaturregler ❷ mindestens in den Einstellbereich gestellt werden.

3) Die Aufheizkontrollleuchte ❸ leuchtet während des Aufheizens. Sobald die Aufheizkontrollleuchte ❸ erlischt, ist die eingestellte Temperatur erreicht.

4) Drücken Sie die Taste Dampfstärke ⓰, um die gewünschte Dampfstärke einzustellen:
   - Leuchtet die Dampfkontrollleuchte „max“ ⓬, wird viel Dampf ausgestoßen.
   - Leuchtet die Dampfkontrollleuchte „eco“ ⓫, wird weniger Dampf ausgestoßen.

   Sobald die Dampfkontrolleuchte „eco“ ⓫ bzw. „max“ ⓬, je nach Einstellung, dauerhaft leuchtet, können Sie mit dem Dampfbügeln beginnen.

5) Während Sie das Bügelgut bügeln, können Sie nun die Dampf-Taste ❶ drücken und halten, um anhaltend Dampf aus der Bügelsohle ❻ auf das Bügelgut zu geben. Um den Dampfausstoß zu beenden, lassen Sie die Dampf-Taste ❶ los.

HINWEIS

► Wenn die Dampf-Taste ❶ gedrückt wird, kann es einige Sekunden dauern, bis Dampf aus der Bügelsohle ❻ tritt.

6) Nach dem Bügeln stellen Sie das Bügeleisen auf die Abstellfläche ❺ der Basisstation. Stellen Sie den Temperaturregler ❷ auf „min“.

7) Drücken Sie die Taste Ein/Aus ⓯, um das Gerät auszuschalten. Die in der Taste Ein/Aus ⓯ integrierte Kontrollleuchte und die Dampfkontrollleuchte „eco“ ⓫ bzw. „max“ ⓬, je nach Einstellung, erlöschen.

8) Ziehen den Netzstecker aus der Netzsteckdose.

Senkrechtes Dampfbügeln

1) Hängen Sie das zu bügelnde Gewebe auf einen Kleiderbügel, der an einer hitzebeständigen Oberfläche hängt.
2) Drehen Sie den Temperaturregler ❷ und stellen Sie so die gewünschte Bügeltemperatur ein. Um Dampf zu erzeugen, muss der Temperaturregler ❷ mindestens in den Einstellbereich gestellt werden.
3) Warten Sie, bis die Aufheizkontrollleuchte ❸ erlischt.
4) Drücken Sie die Taste Dampfstärke ⓰, um die gewünschte Dampfstärke einzustellen:
   – Leuchtet die Dampfkontrollleuchte „max“ ⓬ wird viel Dampf ausgestoßen.
   – Leuchtet die Dampfkontrollleuchte „eco“ ⓫ wird weniger Dampf ausgestoßen.

   Sobald die Dampfkontrolleuchte „eco“ ⓫ bzw. „max“ ⓬, je nach Einstellung, dauerhaft leuchtet, können Sie mit dem Dampfbügeln beginnen.
5) Halten Sie das Bügeleisen in senkrechter Position und drücken Sie die Dampf-Taste ❶.
6) Berühren Sie das Gewebe leicht mit der Bügelsohle ❻ und bedampfen Sie es, um Falten zu entfernen.
7) Lösen Sie die Dampf-Taste ❶, um den Dampfausstoß zu beenden.

Wasser nachfüllen

1) Stellen Sie das Bügeleisen auf die Abstellfläche ❺ der Basisstation.
2) Füllen Sie Wasser nach, wie im Kapitel „Wassertank befüllen“ beschrieben.

Reinigung und Wartung

⚠ WARNUNG!

- ► Ziehen Sie vor der Reinigung stets den Netzstecker aus der Netzsteckdose.
- ► Lassen Sie das Gerät ggf. erst vollständig abkühlen.
- ► Tauchen Sie das Gerät zum Reinigen auf keinen Fall in Wasser.

ACHTUNG

- ► Stellen Sie sicher, dass bei der Reinigung keine Feuchtigkeit in das Gerät eindringt, um eine irreparable Beschädigung des Gerätes zu vermeiden.
- ► Benutzen Sie zur Reinigung der Oberflächen weder scharfe Scheuer- oder Lösungsmittel noch eine Drahtbürste oder andere scheuernde Gegenstände.

Kalkfilter wechseln

HINWEISE

Beachten Sie folgende Hinweise im Umgang mit dem Kalkfilter ❽:

Nicht zum Verzehr / zum Trinken geeignet!

Bewahren Sie den Kalkfilter ❽ außerhalb der Reichweite von Kindern auf.

Bewahren Sie Ersatzkalkfilter an einem kühlen, trockenen Ort auf.

Nachdem die Dampf-Taste ❶ insgesamt etwa 11 Stunden lang betätigt wurde, sollte der Kalkfilter ❽ gewechselt werden.

Das Gerät zeigt Ihnen an, wenn der Kalkfilter ❽ gewechselt werden muss: Sobald die Kontrollleuchte clean ⓭ leuchtet, muss der Kalkfilter ❽ gewechselt werden.

HINWEIS

Bei regelmäßiger Benutzung des Gerätes ist es sinnvoll, immer einen Ersatzkalkfilter auf Vorrat zu haben. Dann können Sie den Kalkfilter ❽ sofort wechseln, wenn die Kontrollleuchte clean ⓭ leuchtet (siehe Kapitel ***Ersatzteile bestellen***).

1) Schalten Sie das Gerät mit der Taste Ein/Aus ⓯ aus und lassen Sie es abkühlen.
2) Ziehen Sie den Netzstecker aus der Netzsteckdose.
3) Nehmen Sie das Bügeleisen von der Basisstation und stellen Sie es beiseite.
4) Öffnen Sie die Schachtabdeckung ❼.

ACHTUNG

Beschädigung des Gerätes!

Füllen Sie niemals Wasser in den Kalkfilterschacht!

5) Ziehen Sie den Kalkfilter ❽ nach oben aus dem Kalkfilterschacht heraus.
6) Setzen Sie den neuen Kalkfilter ❽ in den Kalkfilterschacht ein und drücken Sie diesen herunter, so dass er fest sitzt.
7) Schließen Sie die Schachtabdeckung ❼.
8) Stecken Sie den Netzstecker in eine Netzsteckdose und schalten Sie das Gerät mit der Taste Ein/Aus ⓯ ein.
9) Drücken Sie die Taste „reset“ ⓮ ca. 3 Sekunden. Die Kontrollleuchte clean ⓭ erlischt.

Das Wechseln des Kalkfilters ❽ ist nun abgeschlossen.

Gerät reinigen

- Reinigen Sie die Oberflächen des Bügeleisens und der Basistation nur mit einem weichen, leicht feuchten Tuch.
- Reinigen Sie die Bügelsohle ❻ mit einem feuchten, weichen Tuch. Achten Sie darauf, dass die Bügelsohle ❻ nicht verkratzt.
- Schütten Sie das Restwasser aus dem Wassertank ❿ in ein Waschbecken. Stellen Sie dafür das Bügeleisen beiseite und öffnen Sie den Wassertankverschluss ❾.
- Das Gerät muss vor einer erneuten Benutzung vollständig getrocknet sein.

Fehlerbehebung

Fehler	Mögliche Ursache	Behebung
Das Gerät funktioniert nicht.	Fehler in der Spannungsversorgung.	Prüfen Sie, ob der Netzstecker fest in der Netzsteckdose sitzt.
	Das Gerät ist nicht eingeschaltet.	Schalten Sie das Gerät mit der Taste Ein/Aus ⓯ ein.
Das Gerät produziert keinen/zu wenig Dampf.	Es ist nicht ausreichend Wasser im Wassertank ⑩.	Füllen Sie Wasser in den Wassertank ⑩.
	Das Gerät hat noch nicht ausreichend aufgeheizt.	Warten Sie, bis die Aufheizkontrollleuchte ❸ erlischt.
	Der Temperaturregler ❷ steht im Einstellbereich - .	Stellen Sie eine für das Dampfbügeln geeignete Temperatur ein (Einstellbereich).
	Die Dampferzeugung wurde lange nicht benutzt oder wird zum ersten Mal benutzt.	Halten Sie die Dampf-Taste ❶ länger. Der Dampf benötigt einige Zeit, bis dieser aus der Bügelsohle ❻ austritt.
Wasser tropft aus der Bügelsohle ❻.	Wird das Dampfbügeln kurz unterbrochen, kondensiert der sich abkühlende Dampf im Verbindungsschlauch ❹. Dies führt zur Tropfenbildung.	Das ist normal. Halten Sie das Bügeleisen über ein Auffangtuch oder einen Auffangbehälter und drücken Sie die Dampf-Taste ❶. Nach einigen Sekunden tritt Dampf statt Wasser aus der Bügelsohle ❻ aus. Dann bügeln Sie weiter.
	Die eingestellte Temperatur ist zu niedrig zum Dampfbügeln.	Stellen Sie eine für das Dampfbügeln geeignete Temperatur ein (Einstellbereich).
Nasse Flecken entstehen auf dem Bügelgut.	Solche Flecken können durch auf dem Bügelbrett kondensierenden Dampf entstehen.	Wischen Sie zunächst die Nässe vom Bügelbrett und bügeln Sie ohne Dampf die nassen Flecken im Bügelgut trocken.

HINWEIS

► Wenn Sie mit den vorstehend genannten Schritten das Problem nicht lösen können, wenden Sie sich bitte an den Service (siehe Kapitel ***Service***).

Lagerung/Entsorgung

Lagerung

- Reinigen Sie das Gerät, wie zuvor beschrieben.
- Legen Sie den Verbindungsschlauch ❹ in der Mitte zusammen und schieben Sie ihn in die Vertiefung am Gerät:

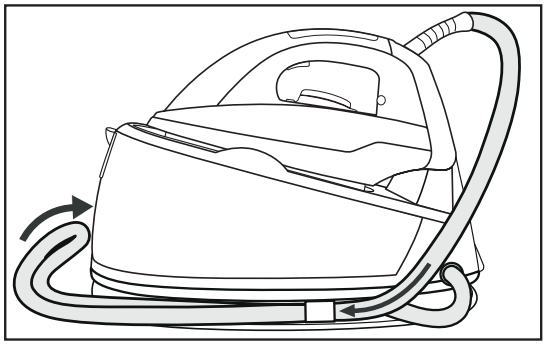

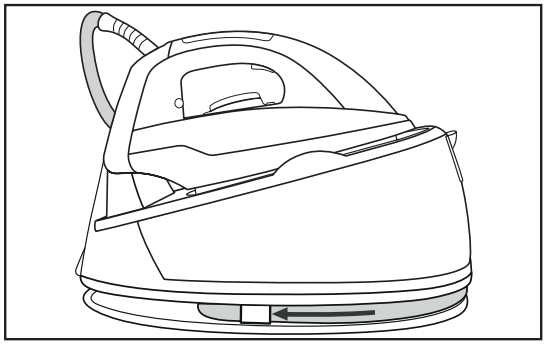

- Wickeln Sie das Netzkabel auf und fixieren Sie es mit dem mitgelieferten Klettband.
- Lagern Sie das Gerät an einem trockenen und sauberen Ort.

Gerät entsorgen

Werfen Sie das Gerät keinesfalls in den normalen Hausmüll. Dieses Produkt unterliegt der europäischen Richtlinie 2012/19/EU WEEE (Waste Electrical and Electronic Equipment).

Entsorgen Sie das Gerät über einen zugelassenen Entsorgungsbetrieb oder über Ihre kommunale Entsorgungseinrichtung. Beachten Sie die aktuell geltenden Vorschriften. Setzen Sie sich im Zweifelsfall mit Ihrer Entsorgungseinrichtung in Verbindung.

Möglichkeiten zur Entsorgung des ausgedienten Produkts erfahren Sie bei Ihrer Gemeinde- oder Stadtverwaltung.

Verpackung entsorgen

Die Verpackungsmaterialien sind nach umweltverträglichen und entsorgungstechnischen Gesichtspunkten ausgewählt und deshalb recycelbar. Entsorgen Sie nicht mehr benötigte Verpackungsmaterialien gemäß den örtlich geltenden Vorschriften.

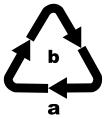

Entsorgen Sie die Verpackung umweltgerecht.
Beachten Sie die Kennzeichnung auf den verschiedenen Verpackungsmaterialien und trennen Sie diese gegebenenfalls gesondert. Die Verpackungsmaterialien sind gekennzeichnet mit Abkürzungen (a) und Ziffern (b) mit folgender Bedeutung:
1 – 7: Kunststoffe, 20 – 22: Papier und Pappe, 80 – 98: Verbundstoffe.

Garantie der Kompernaß Handels GmbH

Sehr geehrte Kundin, sehr geehrter Kunde,

Sie erhalten auf dieses Gerät 3 Jahre Garantie ab Kaufdatum. Im Falle von Mängeln dieses Produkts stehen Ihnen gegen den Verkäufer des Produkts gesetzliche Rechte zu. Diese gesetzlichen Rechte werden durch unsere im Folgenden dargestellte Garantie nicht eingeschränkt.

Garantiebedingungen

Die Garantiefrist beginnt mit dem Kaufdatum. Bitte bewahren Sie den Kassenbon gut auf. Dieser wird als Nachweis für den Kauf benötigt.

Tritt innerhalb von drei Jahren ab dem Kaufdatum dieses Produkts ein Material- oder Fabrikationsfehler auf, wird das Produkt von uns – nach unserer Wahl – für Sie kostenlos repariert, ersetzt oder der Kaufpreis erstattet. Diese Garantieleistung setzt voraus, dass innerhalb der Dreijahresfrist das defekte Gerät und der Kaufbeleg (Kassenbon) vorgelegt und schriftlich kurz beschrieben wird, worin der Mangel besteht und wann er aufgetreten ist.

Wenn der Defekt von unserer Garantie gedeckt ist, erhalten Sie das reparierte oder ein neues Produkt zurück. Mit Reparatur oder Austausch des Produkts beginnt kein neuer Garantiezeitraum.

Garantiezeit und gesetzliche Mängelansprüche

Die Garantiezeit wird durch die Gewährleistung nicht verlängert. Dies gilt auch für ersetzte und reparierte Teile. Eventuell schon beim Kauf vorhandene Schäden und Mängel müssen sofort nach dem Auspacken gemeldet werden. Nach Ablauf der Garantiezeit anfallende Reparaturen sind kostenpflichtig.

Garantieumfang

Das Gerät wurde nach strengen Qualitätsrichtlinien sorgfältig produziert und vor Auslieferung gewissenhaft geprüft.

Die Garantieleistung gilt für Material- oder Fabrikationsfehler. Diese Garantie erstreckt sich nicht auf Produktteile, die normaler Abnutzung ausgesetzt sind und daher als Verschleißteile angesehen werden können oder für Beschädigungen an zerbrechlichen Teilen, z. B. Schalter, Akkus oder Teile, die aus Glas gefertigt sind.

Diese Garantie verfällt, wenn das Produkt beschädigt, nicht sachgemäß benutzt oder gewartet wurde. Für eine sachgemäße Benutzung des Produkts sind alle in der Bedienungsanleitung aufgeführten Anweisungen genau einzuhalten. Verwendungszwecke und Handlungen, von denen in der Bedienungsanleitung abgeraten oder vor denen gewarnt wird, sind unbedingt zu vermeiden.

Das Produkt ist nur für den privaten und nicht für den gewerblichen Gebrauch bestimmt. Bei missbräuchlicher und unsachgemäßer Behandlung, Gewaltanwendung und bei Eingriffen, die nicht von unserer autorisierten Serviceniederlassung vorgenommen wurden, erlischt die Garantie.

Abwicklung im Garantiefall

Um eine schnelle Bearbeitung Ihres Anliegens zu gewährleisten, folgen Sie bitte den folgenden Hinweisen:

- Bitte halten Sie für alle Anfragen den Kassenbon und die Artikelnummer (IAN) 387993_2104 als Nachweis für den Kauf bereit.
- Die Artikelnummer entnehmen Sie bitte dem Typenschild am Produkt, einer Gravur am Produkt, dem Titelblatt der Bedienungsanleitung (unten links) oder dem Aufkleber auf der Rück- oder Unterseite des Produktes.
- Sollten Funktionsfehler oder sonstige Mängel auftreten, kontaktieren Sie zunächst die nachfolgend benannte Serviceabteilung **telefonisch** oder per **E-Mail**.
- Ein als defekt erfasstes Produkt können Sie dann unter Beifügung des Kaufbelegs (Kassenbon) und der Angabe, worin der Mangel besteht und wann er aufgetreten ist, für Sie portofrei an die Ihnen mitgeteilte Serviceanschrift übersenden.

PDF ONLINE
www.lidl-service.com

Auf www.lidl-service.com können Sie diese und viele weitere Handbücher, Produktvideos und Installationssoftware herunterladen.

Mit diesem QR-Code gelangen Sie direkt auf die Lidl-Service-Seite (www.lidl-service.com) und können durch die Eingabe der Artikelnummer (IAN) 387993_2104 Ihre Bedienungsanleitung öffnen.

Service

DE **Service Deutschland**
Tel.: 0800 5435 111 (kostenfrei aus dem dt. Festnetz / Mobilfunknetz)
E-Mail: kompernass@lidl.de

AT **Service Österreich**
Tel.: 0820 201 222 (0,15 EUR / Min.)
E-Mail: kompernass@lidl.at

CH **Service Schweiz**
Tel.: 0842 665566 (0,08 CHF / Min., Mobilfunk max. 0,40 CHF / Min.)
E-Mail: kompernass@lidl.ch

IAN 387993_2104

Importeur

Bitte beachten Sie, dass die folgende Anschrift keine Serviceanschrift ist. Kontaktieren Sie zunächst die benannte Servicestelle.

KOMPERNASS HANDELS GMBH

BURGSTRASSE 21

44867 BOCHUM

DEUTSCHLAND

www.kompernass.com

Ersatzteile bestellen

Sie können Ersatzteile für dieses Produkt bequem im Internet unter **www.kompernass.com** dauerhaft nachbestellen.

SDBS 2400 A1

Scannen Sie den QR-Code mit Ihrem Smartphone/Tablet. Mit diesem QR-Code gelangen Sie direkt auf unsere Webseite und können die verfügbaren Ersatzteile einsehen und bestellen.

HINWEIS

- ► Sollten Sie Probleme mit der Online-Bestellung haben, können Sie sich telefonisch oder per E-Mail an unser Servicecenter wenden (siehe Kapitel ***Service***).
- ► Bitte geben Sie immer die Artikelnummer (z. B. 123456_7890), die Sie dem Titelblatt dieser Bedienungsanleitung entnehmen können, bei Ihrer Bestellung mit an.
- ► Bitte beachten Sie, dass nicht für alle Lieferländer eine Online-Bestellung von Ersatzteilen möglich ist.

KOMPERNASS HANDELS GMBH
BURGSTRASSE 21
44867 BOCHUM
GERMANY
www.kompernass.com

Stanje informacij · Stand der Informationen:
07 / 2021 · Ident.-No.: SDBS2400A1-072021-1

IAN 387993_2104