PARKSIDE®

PDF ONLINE
www.lidl-service.com

CORDLESS LED WORK LIGHT 12V PLLA 12 B2

(HU)

AKKUS LED-MUNKA-LÁMPA 12 V

Az originál használati utasítás fordítása

(SK)

AKU LED PRACOVNÉ SVETLO 12 V

Preklad originálneho návodu na obsluhu

(SI)

AKUMULATORSKA DELOVNA LED-SVETILKA 12 V

Prevod originalnega navodila za uporabo

(DE) (AT) (CH)

AKKU-LED-ARBEITSLICHT 12 V

Originalbetriebsanleitung

IAN 359702_2101

(HU) (SI) (SK)

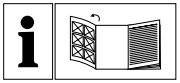

(HU)

Olvasás előtt kattintson az ábrát tartalmazó oldalra és végezetül ismerje meg a készülék mindegyik funkcióját.

(SI)

Pred branjem odprite stran s slikami in se nato seznanite z vsemi funkcijami naprave.

(SK)

Pred čítaním si odklopte stranu s obrázkami a potom sa oboznámte so všetkými funkciami prístroja.

(DE) (AT) (CH)

Klappen Sie vor dem Lesen die Seite mit den Abbildungen aus und machen Sie sich anschließend mit allen Funktionen des Gerätes vertraut.

HU	Az originál használati utasítás fordítása	Oldal	1
SI	Prevod originalnega navodila za uporabo	Stran	23
SK	Preklad originálneho návodu na obsluhu	Strana	45
DE / AT / CH	Originalbetriebsanleitung	Seite	67

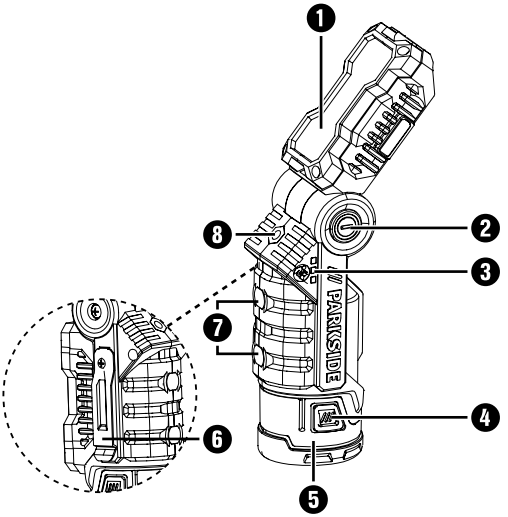
1
2
3
4
5
6
7
8
PARKSIDE

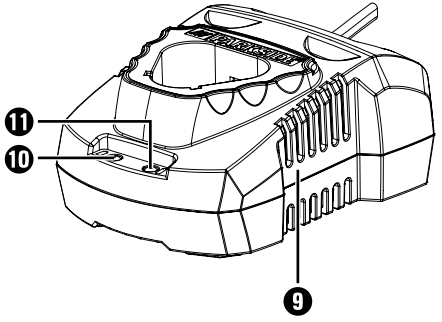
9
10
11

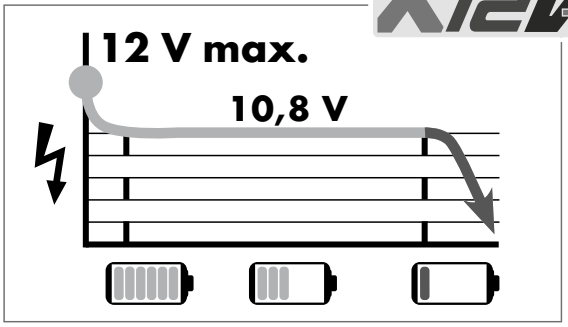

All Parkside tools and the chargers
PLGK 12 A1/A2/B2/PDSLG 12 A1 of the X12V Team series are compatible with the PAPK 12 A1/A2/A3/B1/C1 battery pack.

Charging times / Charging currents	**2 Ah** Battery pack PAPK 12 A1	**2 Ah** Battery pack PAPK 12 A2/A3	**2,5 Ah** Battery pack PAPK 12 C1	**4 Ah** Battery pack PAPK 12 B1
max. 2,4 A · PLGK 12 A1/A2 Charger	**60 min** / 2,4 A	**60 min** / 2,4 A	**80 min** / 2,4 A	**120 min** / 2,4 A
max. 4,5 A · PLGK 12 B2 Charger	**60 min** / 2,4 A	**45 min** / 3,5 A	**55 min** / 3,8 A	**60 min** / 4,5 A
max. 4,5 A · PDSLG 12 A1 Charger	**60 min** / 2,4 A	**45 min** / 3,5 A	**55 min** / 3,8 A	**60 min** / 4,5 A

Tartalomjegyzék

Bevezető 2
Rendeltetésszerű használat 2
Felszereltség 2
A csomag tartalma 3
Műszaki adatok 3
Elektromos kéziszerszámokra vonatkozó általános biztonsági utasítások 5
1. Munkahelyi biztonság 5
2. Elektromos biztonság 6
3. Személyi biztonság 7
4. Az elektromos kéziszerszám használata és kezelése 8
5. Az akkumulátoros kéziszerszám használata és kezelése 9
6. Szerviz 9
Töltőkre vonatkozó biztonsági utasítások 10
Akkumulátoros lámpákra vonatkozó biztonsági utasítások 11
Üzembe helyezés előtt 12
Akkumulátor-telep kivétele/töltése/behelyezése 12
Üzembe helyezés 13
Be-/kikapcsolás 13
Akkumulátor-állapot 13
Akkumulátoros LED-munkafény elforgatása 13
Mágneses tartó 14
Övtartó 14
Állvány-menet 14
Karbantartás és tisztítás 14
Ártalmatlanítás 15
A Kompernass Handels GmbH garanciája 16
Szerviz 19
Gyártja 19
Eredeti megfelelőségi nyilatkozat 20
Pótakkumulátor rendelése 22
Telefonos rendelés 22

AKKUS LED-MUNKALÁMPA 12 V PLLA 12 B2

Bevezető

Gratulálunk új készüléke megvásárlásához. Vásárlásával kiváló minőségű termék mellett döntött. A használati útmutató a termék része. Fontos tudnivalókat tartalmaz a biztonságra, használatra és ártalmatlanításra vonatkozóan. A termék használata előtt ismerkedjen meg valamennyi használati és biztonsági utasítással. A terméket csak a leírtak szerint és a megadott célokra használja. A termék harmadik személynek történő továbbadása esetén adja át a készülékhez tartozó valamennyi leírást is.

Rendeltetésszerű használat

Ez az akkumulátoros LED-munkafény száraz, rosszul megvilágított belső helyiségek, például garázsok, pincék vagy padlások megvilágítására való.

Az akkumulátoros LED-munkafény nem alkalmas helyiségek háztartási célú megvilágítására. Az akkumulátoros LED-munkafény minden más használata vagy módosítása nem rendeltetésszerűnek minősül és jelentős balesetveszélyt okozhat.

A nem rendeltetésszerű használatból eredő károkért a gyártó nem vállal felelősséget. A készülék nem alkalmas ipari használatra. A lámpatestet normál működésre tervezték.

Felszereltség

❶ akkumulátoros LED-munkafény

❷ be-, kikapcsoló

❸ akkumulátor-kijelző LED

❹ kireteszelő gombok

❺ akkumulátor-telep*

❻ övtartó

❼ mágnes

❽ 1/4" belső menetes állvány

❾ akkumulátor-gyorstöltő*

❿ töltésjelző LED

⓫ töltésszintjelző LED

A csomag tartalma

1 akkus LED-munkalámpa 12 V

1 használati útmutató

Műszaki adatok

Akkus LED-munkalámpa 12 V PLLA 12 B2	
Névleges feszültség	12 V ⎓ (egyenáram)
Névleges teljesítmény P_{max}	5 W
LED-ek száma	10
Fényáram	480 lm
Fényerő szintek	2
Védelmi osztály	III / ⧈ (védelem alacsony feszültség révén)
Védettség	IP20: 12,5 mm-nél nagyobb átmérőjű szilárd testek behatolása ellen, nincs vízzel szembeni védelem.

Ez egy speciális termék, amely ellenáll az extrém rezgéseknek.

Akkumulátor PAPK 12 A2*

Típus	Lithium LÍTIUM-IONOK
Névleges feszültség	12 V ⎓ (egyenáram)
Kapacitás	2000 mAh/24 Wh
Cellaszám	3

Akkumulátor-gyorstöltő PLG 12 A1*

BEMENET/Input

Névleges feszültség	220–240 V ~ (váltóáram), 50–60 Hz
Teljesítményfelvétel	50 W
Biztosíték (belső)	2 A T2A

KIMENET/Output

Névleges feszültség	12 V ⎓ (egyenáram)
Névleges áramerősség	2,4 A
Töltési idő	kb. 60 min
Védelmi osztály	II / ⧈ (dupla szigetelés)

* AZ AKKUMULÁTORT ÉS A TÖLTŐT A CSOMAG NEM TARTALMAZZA

Elektromos kéziszerszámokra vonatkozó általános biztonsági utasítások

⚠ FIGYELMEZTETÉS!

► Olvassa el az összes biztonsági előírást és utasítást. A biztonsági előírások és utasítások figyelmen kívül hagyása áramütést, tüzet és/vagy súlyos sérüléseket okozhat.

Őrizze meg az összes biztonsági előírást és utasítást későbbi használatra.
A biztonsági előírásokban használt „elektromos kéziszerszám" kifejezés hálózatról (hálózati kábellel/hálózati adapterrel) üzemeltetett elektromos kéziszerszámokra és akkumulátoros (hálózati kábel nélküli) elektromos kéziszerszámokra vonatkozik.

1. Munkahelyi biztonság

a) **Tartsa tisztán és jól megvilágítva a munkaterületét.** A rendetlenség és a rosszul megvilágított munkaterület balesetet okozhat.

b) **Ne dolgozzon a készülékkel olyan robbanásveszélyes környezetben, ahol gyúlékony folyadékok, gázok vagy porok vannak.** Az elektromos kéziszerszámok szikráznak, a szikra pedig meggyújthatja a port vagy gőzöket.

c) **Az elektromos kéziszerszám használata közben ne engedjen közel gyermekeket és más személyeket.** Ha elterelik a figyelmét, elveszítheti uralmát a készülék felett.

2. Elektromos biztonság

a) **Az elektromos kéziszerszám csatlakozódugójának illeszkednie kell a csatlakozóaljzatba. A csatlakozódugót semmilyen módon nem szabad megváltoztatni. Ne használjon adaptercsatlakozókat földelt elektromos kéziszerszámokkal.** A nem módosított csatlakozó és a megfelelő csatlakozóaljzat használata csökkenti az áramütés veszélyét.

b) **Ügyeljen arra, hogy teste ne érintkezzen földelt felülettel, mint például csővezeték, fűtőtest, tűzhely vagy hűtőszekrény felületével.** Az áramütés kockázata nagyobb, ha a teste földelve van.

c) **Óvja az elektromos kéziszerszámot esőtől vagy nedves környezettől.** Növeli az áramütés kockázatát, ha víz kerül az elektromos készülékbe.

d) **Ne használja a vezetéket rendeltetésellenes célra, ne vigye és ne akassza fel az elektromos kéziszerszámot a kábelnél fogva, és ne a vezetéknél fogva húzza ki a csatlakozódugót az aljzatból. Tartsa távol a vezetéket hőtől, olajtól, éles szegélyektől vagy a készülék mozgó részeitől.** A sérült vagy összecsavarodott vezeték növeli az áramütés kockázatát.

e) **Ha a szabadban dolgozik az elektromos kéziszerszámmal, akkor csak olyan hosszabbító kábelt használjon, ami kültéren is engedélyezett.** A kültéri használatra alkalmas hosszabbító kábellel csökkentheti az áramütés veszélyét.

f) **Ha az elektromos kéziszerszám nedves helyen történő használata elkerülhetetlen, használjon áram-védőkapcsolót.** Az áram-védőkapcsoló használata csökkenti az áramütés veszélyének kockázatát.

3. Személyi biztonság

a) **Legyen mindig figyelmes, ügyeljen arra, amit csinál, és megfontoltan végezze a munkát az elektromos kéziszerszámmal. Ne használjon elektromos kéziszerszámot, ha fáradt, vagy ha kábítószer, alkohol vagy gyógyszer hatása alatt áll.** Az elektromos kéziszerszám használatakor már egy pillanatnyi figyelmetlenség is komoly sérüléseket okozhat.

b) **Viseljen egyéni védőeszközt és mindig vegyen fel védőszemüveget.** Az elektromos kéziszerszám jellegének és használatának megfelelő egyéni védőeszköz, például pormaszk, csúszásmentes biztonsági cipő, védősisak vagy hallásvédő csökkenti a személyi sérülések veszélyét.

c) **Előzze meg a készülék véletlenszerű bekapcsolását. Győződjön meg arról, hogy az elektromos kéziszerszám ki van kapcsolva, mielőtt a villamos hálózatra és/vagy az akkumulátorra csatlakoztatja, illetve kézbe veszi vagy viszi.** Balesetet okozhat, ha a készülék hordozása közben az ujja a kapcsolón van vagy a készülék már bekapcsolt állapotban van, amikor csatlakoztatja az áramellátásra.

d) **Távolítsa el a beállításhoz használt szerszámokat vagy csavarkulcsokat az elektromos kéziszerszám bekapcsolása előtt.** A készülék forgó részében maradt szerszám vagy kulcs balesetet okozhat.

e) **Kerülje a normálistól eltérő testtartást. Vegyen fel biztonságos álló helyzetet és tartsa meg folyamatosan az egyensúlyát.** Ily módon váratlan helyzetekben is jobban úrrá tud lenni az elektromos kéziszerszámon.

f) **Viseljen alkalmas ruházatot. Ne viseljen bő ruházatot vagy ékszert. Tartsa távol a haját, ruháját és kesztyűjét a mozgó részektől.** A laza ruházat, az ékszer vagy a hosszú haj beleakadhat a mozgó részekbe.

g) **Amennyiben a készülékhez porelszívó és porgyűjtő berendezés is szerelhető, akkor győződjön meg arról, hogy azok csatlakoztatva vannak és használatuk helyesen történik.** A porelszívó használata csökkentheti a por általi veszélyeztetést.

4. Az elektromos kéziszerszám használata és kezelése

a) **Ne terhelje túl a készüléket. Használja a munkájának megfelelő elektromos kéziszerszámot.** A megfelelő elektromos kéziszerszámmal jobban és biztonságosabban tud dolgozni a megadott teljesítmény-tartományban.

b) **Ne használjon olyan elektromos kéziszerszámot, amelyiknek hibás a kapcsolója.** Ha az elektromos kéziszerszámot már nem lehet be- és kikapcsolni, akkor a használata veszélyes és meg kell javíttatni.

c) **Húzza ki a hálózati csatlakozódugót az aljzatból és/vagy vegye ki az akkumulátort, mielőtt beállításokat végez a készüléken, tartozékokat cserél vagy a készüléket elteszi.** Ezzel a megelőző biztonsági intézkedéssel megakadályozható az elektromos kéziszerszám véletlen bekapcsolása.

d) **A nem használt elektromos kéziszerszámot gyermekektől elzárva kell tárolni. Ne engedje, hogy olyan személyek használják a készüléket, akik nem ismerik annak használatát vagy nem olvasták az erre vonatkozó utasításokat.** Az elektromos kéziszerszámok veszélyesek, ha tapasztalatlan személyek használják azokat.

e) **Gondosan ápolja az elektromos kéziszerszámokat. Győződjön meg arról, hogy a mozgó részek tökéletesen működnek és nincsenek beszorulva, részei nincsenek eltörve vagy olyannyira megsérülve, hogy az befolyásolná az elektromos kéziszerszám működését. A készülék használata előtt javíttassa meg a sérült részeket.** Sok balesetet a rosszul karbantartott elektromos kéziszerszámok okoznak.

f) **Tartsa mindig élesen és tisztán a vágószerszámokat.** A gondosan karbantartott éles vágóeszközök kisebb valószínűséggel szorulnak be és könnyebben irányíthatók.

g) **Az elektromos kéziszerszámot, a tartozékokat, a betétszerszámokat stb. a használati utasításnak megfelelően használja. Vegye figyelembe a munkakörülményeket és az elvégzendő feladatot.** Az elektromos kéziszerszám rendeltetésétől eltérő használata veszélyes helyzeteket teremthet.

5. Az akkumulátoros kéziszerszám használata és kezelése

a) **Az akkumulátort csak a gyártó által ajánlott töltővel töltse.** Olyan töltő esetén, amely egy bizonyos típusú akkumulátor töltésére alkalmas, tűzveszély áll fenn, ha másfajta akkumulátorral használják.

b) **Csak az elektromos kéziszerszámba való akkumulátort használja.** Más akkumulátorok használata sérülést okozhat és tűzveszélyes.

c) **A nem használt akkumulátort tartsa megfelelő távolságban gémkapcsoktól, érméktől, kulcsoktól, szögektől, csavaroktól vagy más apró fémtárgyaktól, amelyek rövidzárlatot okozhatnak.** Az akkumulátor érintkezői közötti rövidzárlat égési sérülést vagy tüzet okozhat.

d) **Helytelen alkalmazás esetén folyadék szivároghat ki az akkumulátorból. Ne érjen hozzá. Ha véletlenül mégis hozzáér, öblítse le vízzel. Ha a folyadék szembe kerül, forduljon orvoshoz.** A kiszivárgó akkumulátorfolyadék bőrirritációt vagy égési sérülést okozhat.

VIGYÁZAT! ROBBANÁSVESZÉLY!
Soha ne töltsön nem tölthető elemeket.

Védje az akkumulátort hőségtől, például tartós napsütéstől, tűztől, víztől és nedvességtől. Robbanásveszély áll fenn.

6. Szerviz

a) **Az elektromos kéziszerszámot csak képzett szakemberrel és csak eredeti cserealkatrészekkel javíttassa.** Ezzel biztosítható az elektromos kéziszerszám hosszan tartó biztonságos működése.

Töltőkre vonatkozó biztonsági utasítások

- Ezt a készüléket 8 éves kor feletti gyermekek és csökkent fizikai, érzékszervi vagy szellemi képességű, illetve tapasztalattal és ismeretekkel nem rendelkező személyek csak felügyelet mellett használhatják, vagy ha felvilágosították őket a készülék biztonságos használatáról és megértették az ebből eredő veszélyeket. Gyermekek nem játszhatnak a készülékkel. Tisztítást és a felhasználó általi karbantartást nem végezhetik felügyelet nélküli gyermekek.
- A veszélyek megelőzése érdekében a sérült csatlakozóvezetéket a gyártónak, a gyártó vevőszolgálatának vagy hasonló szakképzett személynek kell kicserélnie.

A töltő kizárólag beltéri használatra alkalmas.

⚠ FIGYELMEZTETÉS!

- Ne használja a készüléket sérült kábellel, hálózati kábellel vagy hálózati csatlakozódugóval. A sérült hálózati kábel az áramütés veszélye miatt életveszélyes.
- Ne használjon nem a PARKSIDE által javasolt tartozékot. Ez áramütést és tüzet okozhat.

⚠ FIGYELEM!

- Ezzel a töltővel csak az alábbi akkumulátorok tölthetők: PAPK 12 A1/PAPK 12 A2/PAPK 12 A3/PAPK 12 B1/PAPK 12 C1.
- A kompatibilis akkumulátorok aktuális listája a www.Lidl.de/Akku oldalon található.

Akkumulátoros lámpákra vonatkozó biztonsági utasítások

- **Ne takarja le a készüléket működés közben.**Az akkumulátoros LED-munkafény működés közben felmelegszik és égési sérüléseket okozhat.
- **Ne nézzen a fénysugárba. Ne irányítsa a fénysugarat emberekre vagy állatokra.**
- **Ne engedje, hogy gyermekek használják a készüléket.** Véletlenül megvakíthatnak más személyeket vagy saját magukat.
- **Tartsa távol a készüléket mágnesre érzékeny készülékektől és mágneses adathordozóktól.** A mágnes visszafordíthatatlan adatvesztést okozhat.
- **Ellenőrizze a készülékrögzítés tartósságát.** Sérülésveszély áll fenn, ha a készülék leesik.
- A készülék fényforrása nem cserélhető, ezért a teljes fényforrást ki kell cserélni, ha a fényforrás elérte az élettartama végét.

Üzembe helyezés előtt

Akkumulátor-telep kivétele/töltése/behelyezése

⚠ VIGYÁZAT!

► Mindig húzza ki a hálózati csatlakozódugót, mielőtt az akkumulátor-telepet ❺ kiveszi az akkumulátor-gyorstöltőből ❾, illetve belehelyezi.

TUDNIVALÓ

► Az akkumulátor-telep részben feltöltve kerül kiszállításra. Üzembe helyezés előtt töltse legalább 1 órán keresztül az akkumulátor-telepet ❺ az akkumulátor-gyorstöltőben. Ezzel biztosítható az akkumulátor-telep ❺ teljes teljesítménye. A lítium-ion akkumulátor bármikor tölthető anélkül, hogy csökkenne az élettartama. A töltési folyamat megszakítása nem tesz kárt az akkumulátor-telepben ❺.

► Ha az akkumulátor-telep ❺ üzemelés közben nagyon felmelegedett, akkor nem lehet tölteni. Először hagyja lehűlni.

■ Soha ne töltse az akkumulátor-telepet ❺, ha a környezeti hőmérséklet 10 °C alatt vagy 40 °C felett van.

1. Az akkumulátor-telep ❺ kivételéhez nyomja meg a kireteszelő gombokat ❹ és húzza ki az akkumulátor-telepet ❺ a készülékből.
2. Helyezze be az akkumulátor-telepet ❺ az akkumulátor-gyorstöltőbe ❾.
3. Csatlakoztassa a hálózati csatlakozódugót a csatlakozóaljzatba. A töltésjelző LED ❿ pirosan világít.
4. A zöld töltésszintjelző LED ⓫ azt jelzi, hogy a töltési folyamat lezárult és az akkumulátor-telep ❺ üzemkész.
5. Helyezze be az akkumulátor-telepet ❺ a készülékbe.

Üzembe helyezés

Soha ne használja a készüléket rendeltetésétől eltérő célra, és csak eredeti alkatrészekkel és tartozékokkal használja. A használati útmutatóban ajánlottól eltérő alkatrész vagy tartozék használata sérülésveszélyt jelenthet az Ön számára.

Be-/kikapcsolás

Bekapcsolás

- Nyomja meg a be-, kikapcsolót ❷. A készülék maximális fényerővel világít.
- A fényerő csökkentéséhez tartsa lenyomva a be-, kikapcsolót ❷ kb. 2 másodpercig.
  Ha ismét maximális fényerőre szeretne váltani, akkor ismét nyomja le a be-, kikapcsolót ❷ kb. 2 másodpercig.

Kikapcsolás

- Nyomja meg a be-, kikapcsolót ❷.

Akkumulátor-állapot

- Az állapot az alábbiak szerint jelenik meg az akkumulátor-kijelző LED-en ❸:
  PIROS/NARANCSSÁRGA/ZÖLD = maximális töltés
  PIROS/NARANCSSÁRGA = közepes töltés
  PIROS = gyenge töltés – akkumulátor töltése szükséges

Akkumulátoros LED-munkafény elforgatása

Az akkumulátoros LED-munkafény 8 helyzetbe forgatható/állítható.

- Forgassa el az akkumulátoros LED-munkafényt ❶ úgy, hogy az bekattanjon a 8 helyzet egyikébe.

Mágneses tartó

⚠ FIGYELEM!

- Ügyeljen arra, hogy a készülék eltolása révén karcolások keletkezhetnek a mágneses felületeken!

A mágnesekkel ❼ mágneses felületeken rögzítheti a készüléket.

Övtartó

Az övtartóval ❻ a készüléket pl. övön vagy hasonló helyen rögzítheti.

Állvány-menet

Az 1/4" belső menet ❽ segítségével a készüléket egy állványra rögzítheti (a csomag nem tartalmazza).

Karbantartás és tisztítás

FIGYELMEZTETÉS! SÉRÜLÉSVESZÉLY!
A készüléken történő munkavégzés előtt kapcsolja ki a készüléket és vegye ki az akkumulátort.

- A készülék nem igényel karbantartást.
- Távolítsa el a szennyeződéseket a készülékről. Ehhez használjon száraz és puha törlőkendőt.
- Ne hagyja, hogy folyadék kerüljön a készülék belsejébe.

Ártalmatlanítás

A csomagolás környezetbarát anyagokból készült, amit a helyi hulladékhasznosítónál adhat le ártalmatlanításra.

Ne dobjon elektromos kéziszerszámot a háztartási hulladékba!

A 2012/19/EU európai irányelv értelmében a használt elektromos kéziszerszámokat elkülönítve kell gyűjteni és környezetbarát módon kell újrahasznosítani.

Ne dobjon akkumulátort a háztartási hulladékba!

A hibás vagy elhasználódott akkumulátorokat a 2006/66/EC irányelv szerint újra kell hasznosítani. Az akkumulátor-telepet és/vagy a készüléket a rendelkezésre álló gyűjtőhelyeken adhatja vissza.

Az elhasznált elektromos kéziszerszámok/akkumulátor-telep ártalmatlanításának lehetőségeiről tájékozódjon települése vagy városa önkormányzatánál.

Ártalmatlanítsa a csomagolást környezetbarát módon. Vegye figyelembe a különböző csomagolóanyagokon lévő jelzéseket és adott esetben válassza külön azokat. A csomagolóanyagok rövidítésekkel (a) és számjegyekkel (b) vannak megjelölve, az alábbi jelentéssel: 1–7: műanyagok; 20–22: papír és karton, 80–98: kompozit anyagok.

Az elhasználódott termék ártalmatlanításának lehetőségeiről tájékozódjon települése önkormányzatánál vagy a városi önkormányzatnál.

A Kompernass Handels GmbH garanciája

Tisztelt Vásárlónk!

A készülékre a vásárlás napjától számított 3 év garanciát vállalunk. A termék meghibásodása esetén. Önt jogszabályban foglalt jogok illetik meg az eladóval szemben. Az alábbi garanciánk nem korlátozza vagy szünteti meg a jogszabályban biztosított jogokat.

Garanciális feltételek
A garanciális időszak a vásárlás napján kezdődik. Gondosan őrizze meg a nyugtát. Ez a vásárlás igazolásához szükséges.

Ha a termékvásárlás napjától számított három éven belül anyag- vagy gyártási hibát észlel, akkor a terméket saját belátásunk szerint ingyen megjavítjuk, kicseréljük vagy visszafizetjük az árát. A garancia feltétele a hibás készülék és a vásárlást igazoló bizonylat (pénztári blokk) három éves garanciaidőn belüli bemutatása, valamint a hiba lényegének és megjelenése idejének rövidleírása.

Ha garanciánk fedezetet nyújt a hibára, akkor javított vagy egy új terméket kap vissza. A termék javítása vagy cseréje esetén a garancia nem kezdődik elölről.

Az X 12 V és X 20 V Team termékcsalád akkumulátor-telepeire a vásárlás napjától számított 3 év garanciát vállalunk.

Garanciális idő és a jogszabályban foglalt szavatossági igények
A garancia ideje nem hosszabbodik meg a jótállással. Ez a cserélt és javított alkatrészekre is vonatkozik. Az esetlegesen már a vásárláskor is fennálló sérüléseket és hiányosságokat a kicsomagolás után azonnal jelezni kell. A garanciai lejárta után esedékes javítások díjkötelesek.

A garancia köre

A készüléket szigorú minőségi előírások szerint gyártottuk és kiszállítás előtt lelkiismeretesen ellenőriztük.

A garancia anyag- vagy gyártási hibákra vonatkozik. A garancia nem terjed ki a termék normális elhasználódásnak kitett és ezért kopó alkatrészeknek tekinthető alkatrészeire vagy a törékeny alkatrészek – mint például kapcsolók vagy üvegből készült alkatrészek – sérüléseire.

A garancia megszűnik akkor, ha a termék megsérül, nem megfelelően használják vagy nem tartják karban. A termék megfelelő használata érdekében a használati útmutatóban foglalt összes utasítást pontosan be kell tartani. Feltétlenül kerülni kell minden olyan felhasználási és kezelési módot, amit a használati útmutató nem javasol, vagy amelynek elkerülésére kifejezetten figyelmeztet.

A termék csak magánhasználatra és nem ipari használatra készült. A garancia érvényét veszti visszaélésszerű vagy szakszerűtlen kezelés, erőszak alkalmazása vagy olyan beavatkozások esetén, amelyeket általunk nem engedélyezett szervizben végeztek el.

A garanciális idő nem érvényes

- az akkumulátor-kapacitás normális elhasználódása esetén
- a termék ipari használata esetén
- ha az ügyfél megrongálja vagy megváltoztatja a terméket
- ha nem tartja be a biztonsági vagy karbantartási előírásokat, kezelési hiba esetén
- természeti események által okozott sérülések esetén

A garancia érvényesítése
Ügyének gyors feldolgozása érdekében kövesse a következő utasításokat:

- Kérjük, hogy minden kapcsolatfelvételnél tartsa készenlétben a vásárlást igazoló pénztári blokkot és a cikkszámot (pl. IAN 12345).
- A cikkszám a termék adattábláján, a termékre gravírozva, a használati útmutató címlapján (balra lent) vagy a termék hátoldalán vagy alján lévő címkén található.
- Működési hiba vagy más hiba észlelése esetén vegye fel a kapcsolatot az alábbi szervizrészleggel **telefonon** vagy **e-mailben**.
- Küldje el díjmentesen a megadott szerviz címére a hibásnak talált terméket és a vásárlást igazoló bizonylatot (pénztári blokk), illetve röviden írja le azt is, hogy hol és mikor jelentkezett a hiba.

Más használati útmutatókhoz, termékbemutató videókhoz és a telepítési szoftverekhez hasonlóan ezt is letöltheti a www.lidl-service.com oldalról.

Ezzel a QR-kóddal közvetlenül a Lidl ügyfélszolgálati oldalra kerülnek (www.lidl-service.com) és a cikkszám megadásával (IAN) 359702_2101 megnyithatja a használati útmutatót.

⚠ FIGYELMEZTETÉS!

- **A készüléket szervizben vagy villamossági szakemberrel és kizárólag eredeti alkatrészek felhasználásával javíttassa.** Ezzel biztosítható a készülék hosszan tartó biztonsága.
- **A csatlakozódugót és a hálózati vezetéket mindig a készülék gyártójával vagy ügyfélszolgálatával cseréltesse ki.** Ezzel biztosítható a készülék hosszan tartó biztonsága.

TUDNIVALÓ

► Pótalkatrészeket szerviz-ügyfélszolgálatunkon keresztül rendelhet.

Szerviz

(HU) **Szerviz Magyarország**
Tel.: 06800 21225
E-Mail: kompernass@lidl.hu

IAN 359702_2101

Gyártja

Ügyeljen arra, hogy az alábbi cím nem a szerviz címe. Először forduljon a megjelölt szervizhcez.

KOMPERNASS HANDELS GMBH

BURGSTRASSE 21

44867 BOCHUM

NÉMETORSZÁG

www.kompernass.com

Eredeti megfelelőségi nyilatkozat

Mi, a KOMPERNASS HANDELS GMBH, dokumentációért felelős személy: Semi Uguzlu, BURGSTR. 21, 44867 BOCHUM, NÉMETORSZÁG, ezennel igazoljuk, hogy ez a termék megfelel az alábbi szabványoknak, normatív dokumentumoknak és EK-irányelveknek:

Kisfeszültségű elektromos berendezésekről szóló EK-irányelv
(2014/35/EU, csak töltő)

Elektromágneses összeférhetőség
(2014/30/EU)

RoHS irányelv
(2011/65/EU)*

* A megfelelőségi nyilatkozat kiállításáért kizárólag a gyártó felel. A nyilatkozat fenti tárgya megfelel az Európa Parlament és Tanács 2011. június 8-i, egyes veszélyes anyagok elektromos és elektronikus berendezésekben való alkalmazásának korlátozásáról szóló 2011/65/EU irányelvnek.

ErP 2009/125/EU

ErP (EU) 2015/1428

ErP (EU) 1194/2012

Alkalmazott harmonizált szabványok

EN 60598-1:2015/A1:2018
EN 60598-2-8:2013
EN 62493:2015
EN 60335-1:2012/A2:2019
EN 60335-2-29:2004/A11:2018
EN 62233:2008
EN 55015:2013/A1:2015
EN 55015:2013
EN 61547:2009
EN 55014-1:2017; EN 55014-2:2015
EN 61000-3-2:2014
EN 61000-3-3:2013
EN 50581:2012

A gép típusmegjelölése: Akkus LED-munkalámpa 12 V PLLA 12 B2

Gyártási év: 2021–05

Sorozatszám: IAN 359702_2101

Bochum, 2021.05.05.

Semi Uguzlu
- minőségbiztosítási vezető -

A továbbfejlesztés érdekében fenntartjuk a műszaki változtatások jogát.

Pótakkumulátor rendelése

Készülékéhez kényelmesen rendelhet pótakkumulátort a www.kompernass.com internetoldalon vagy telefonon.

A korlátozott raktárkészlet miatt ez az árucikk adott esetben rövid időn belül elfogyhat.

TUDNIVALÓ

- A pótalkatrészek rendelése egyes országokban nem lehetséges interneten keresztül. Ebben az esetben forduljon szerviz-ügyfélszolgálatunkhoz.

Telefonos rendelés

(HU) **Szerviz Magyarország** Tel.: 06800 21225

A rendelés gyors feldolgozása érdekében megkeresése során tartsa készenlétben készüléke cikkszámát (pl. IAN 359702). A cikkszám a típustáblán vagy a jelen használati útmutató címoldalán található.

Kazalo

Uvod 24
Predvidena uporaba. 24
Oprema 24
Vsebina kompleta. 25
Tehnični podatki 25
Splošna varnostna navodila za električna orodja 27
1. Varstvo pri delu 27
2. Električna varnost. 27
3. Varnost oseb 28
4. Uporaba in ravnanje z električnim orodjem. 29
5. Uporaba in ravnanje z akumulatorskim orodjem. 31
6. Servis 31
Varnostna navodila za polnilnike 32
Varnostna navodila za akumulatorske luči. 33
Pred prvo uporabo. 34
Odstranjevanje/polnjenje/vstavljanje akumulatorja 34
Začetek uporabe 35
Vklop/izklop. 35
Stanje akumulatorja 35
Premikanje akumulatorske delovne luči LED 35
Magnetno držalo. 36
Držalo za pas. 36
Navoj za stativ 36
Vzdrževanje in čiščenje 36
Odstranjevanje med odpadke 37
Proizvajalec 38
Pooblaščeni serviser. 38
Garancijski list 39
Izvirna izjava o skladnosti. 41
Naročanje nadomestnega akumulatorja. 43
Telefonsko naročilo. 43

AKUMULATORSKA DELOVNA LED-SVETILKA 12 V PLLA 12 B2

Uvod

Čestitamo vam ob nakupu nove naprave. Odločili ste se za kakovosten izdelek. Navodila za uporabo so sestavni del tega izdelka. Vsebujejo pomembna navodila za varnost, uporabo in odlaganje izdelka med odpadke. Preden začnete izdelek uporabljati, se seznanite z vsemi navodili za uporabo in varnost. Izdelek uporabljajte le tako, kot je opisano, in samo za navedena področja uporabe. Ob predaji izdelka tretji osebi zraven priložite vso dokumentacijo.

Predvidena uporaba

Ta akumulatorska delovna luč LED je predvidena za razsvetlitev suhih, slabo osvetljenih notranjih prostorov, na primer garaž, kleti ali podstrešij.

Akumulatorska delovna luč LED ni primerna za osvetljavo prostorov v gospodinjstvih. Vsaka druga vrsta uporabe ali sprememba akumulatorske delovne luči LED velja za nepredvideno in povzroči bistveno nevarnost nezgod. Proizvajalec ne prevzema nobene odgovornosti za škodo, nastalo zaradi nepredvidene uporabe. Naprava ni predvidena za poslovno uporabo. Svetilka je namenjena za normalno delovanje.

Oprema

❶ akumulatorska delovna luč LED

❷ stikalo za vklop/izklop

❸ lučka LED akumulatorja

❹ tipki za sprostitev

❺ akumulator*

❻ držalo za pas

❼ magnet

❽ notranji 1/4"-navoj za stativ

❾ hitri polnilnik akumulatorjev*

❿ lučka LED za preverjanje

⓫ lučka LED za stanje polnjenja

Vsebina kompleta

1 akumulatorska delovna LED-svetilka 12 V

1 navodila za uporabo

Tehnični podatki

Akumulatorska delovna LED-svetilka 12 V PLLA 12 B2

Nazivna napetost	12 V ⎓ (enosmerni tok)
Nazivna moč $P_{maks.}$	5 W
Število lučk LED	10
Svetlobni tok	480 lm
Stopnje svetlosti	2
Razred zaščite	III/⧫ (zaščita z malo napetostjo)
Vrsta zaščite	IP20: zaščita pred vdorom trdnih tujkov s premerom > 12,5 mm, brez zaščite pred vodo.

Gre za poseben izdelek, ki lahko prenese izredne vibracije.

Akumulator PAPK 12 A2*

Tip	Lithium LITIJ-IONSKI
Nazivna napetost	12 V ⎓ (enosmerni tok)
Kapaciteta	2000 mAh/24 Wh
Celic	3

Hitri polnilnik akumulatorjev PLGK 12 A1*

VHOD/Input

Nazivna napetost	220–240 V~ (izmenični tok), 50–60 Hz
Vhodna moč	50 W
Varovalka (notranja)	2 A T2A

IZHOD/Output

Nazivna napetost	12 V ⎓ (enosmerni tok)
Nazivni tok	2,4 A
Trajanje polnjenja	pribl. 60 min
Razred zaščite	II/⧈ (dvojna izolacija)

* AKUMULATOR IN POLNILNIK NISTA V OBSEGU DOBAVE.

Splošna varnostna navodila za električna orodja

⚠ OPOZORILO!

► Preberite vsa varnostna navodila in druga navodila. Nedoslednost pri upoštevanju varnostnih navodil in drugih navodil lahko povzroči električni udar, požar in/ali težke telesne poškodbe.

Vsa varnostna navodila in druga navodila shranite za prihodnjo uporabo.

Izraz »električno orodje«, ki se uporablja v varnostnih navodilih, se nanaša na električna orodja z napajanjem iz električnega omrežja (z električnim kablom/napajalnikom) in na električna orodja z akumulatorskim napajanjem (brez električnega kabla).

1. Varstvo pri delu

a) **Svoje delovno območje ohranjajte čisto in dobro osvetljeno.** Nered in neosvetljena delovna območja lahko privedejo do nezgod.

b) **Električnega orodja ne uporabljajte na območju nevarnosti eksplozije, na katerem so goreče tekočine, plini ali prah.** Električna orodja ustvarjajo iskre, ki lahko povzročijo vnetje praha ali hlapov.

c) **Otrokom in drugim osebam med uporabo električnega orodja ne pustite blizu.** Zaradi odvračanja pozornosti lahko izgubite nadzor nad napravo.

2. Električna varnost

a) **Priključni vtič električnega orodja mora biti primeren za vtičnico. Vtiča ni dovoljeno spreminjati na noben način. Skupaj z zaščitno ozemljenimi električnimi orodji ne uporabljajte vtičev za prilagoditev.** Nespremenjeni vtiči in primerne vtičnice zmanjšajo tveganje električnega udara.

b) **Izogibajte se telesnemu stiku z ozemljenimi površinami, kot so cevi, radiatorji, štedilniki in hladilniki.** Če je vaše telo ozemljeno, obstaja povečano tveganje zaradi električnega udara.

c) **Električnega orodja ne izpostavljajte dežju ali vlagi.** Vdor vode v električno napravo poveča tveganje električnega udara.

d) **Kabla ne uporabljajte za druge namene, na primer za prenašanje ali obešanje električnega orodja za kabel ali za vlečenje vtiča iz vtičnice. Kabla ne približujte virom vročine, olju, ostrim robovom ali premikajočim se delom naprave.** Poškodovani ali zasukani kabli povečajo tveganje električnega udara.

e) **Če delate z električnim orodjem na prostem, uporabljajte samo podaljške kablov, ki jih je dovoljeno uporabljati na prostem.** Uporaba podaljška kabla, primernega za uporabo na prostem, zmanjša tveganje električnega udara.

f) **Če uporabe električnega orodja v vlažni okolici ni mogoče preprečiti, uporabite zaščitno stikalo za okvarne tokove.** Uporaba zaščitnega stikala za okvarni tok zmanjša tveganje električnega udara.

3. Varnost oseb

a) **Bodite vedno pozorni, pazite, kaj počnete, dela z električnim orodjem se lotite premišljeno. Električnega orodja ne uporabljajte, ko ste utrujeni ali pod vplivom drog, alkohola ali zdravil.** Že en sam trenutek nepazljivosti pri uporabi električnega orodja lahko privede do resnih telesnih poškodb.

b) **Nosite osebno zaščitno opremo in zmeraj uporabljajte tudi zaščitna očala.** Uporaba osebne zaščitne opreme, kot je maska za zaščito pred prahom, nedrseči zaščitni čevlji, zaščitna čelada ali zaščita sluha, odvisno od vrste in uporabe električnega orodja zmanjša tveganje telesnih poškodb.

c) **Izogibajte se nehotenemu zagonu naprave. Prepričajte se, da je električno orodje izključeno, preden ga priključite na vir električnega toka in/ali akumulator, ga dvignete ali prenašate.** Če pri prenašanju električnega orodja s prstom pritiskate na stikalo ali že vklopljeno napravo priključite na oskrbo s tokom, lahko to privede do nezgod.

d) **Pred vklopom električnega orodja odstranite nastavitvena orodja ali izvijače.** Orodje ali izvijač v vrtečem se delu naprave lahko privede do telesnih poškodb.

e) **Izogibajte se neobičajni drži telesa. Poskrbite za svoj varen položaj in vedno ohranjajte ravnotežje.** Tako lahko električno orodje v nepričakovanih situacijah bolje obvladate.

f) **Nosite primerna oblačila. Ne nosite ohlapnih oblačil ali nakita. Lase, oblačila in rokavice imejte zunaj dosega premikajočih se delov.** Premikajoči se deli lahko zagrabijo ohlapna oblačila, nakit ali dolge lase.

g) **Če lahko vgradite priprave za sesanje ali prestrezanje prahu, se prepričajte, da so te priključene in se pravilno uporabljajo.** Uporaba naprave za sesanje praha lahko zmanjša nevarnost zaradi praha.

4. Uporaba in ravnanje z električnim orodjem

a) **Naprave ne preobremenjujte. Za svoje delo uporabljajte zanj predvideno električno orodje.** Delo s primernim električnim orodjem v navedenem območju moči je boljše in varnejše.

b) **Ne uporabljajte električnih orodij z okvarjenim stikalom.** Električno orodje, ki ga več ni mogoče vklopiti ali izklopiti, je nevarno in ga je treba popraviti.

c) **Potegnite vtič iz vtičnice in/ali odstranite akumulator, preden začnete izvajati nastavitve naprave, menjavati njene dele in preden napravo odložite.** Ta previdnostni ukrep prepreči nehoteni zagon električnega orodja.

d) **Ko električnih orodij ne uporabljate, jih hranite zunaj dosega otrok. Naprave naj ne uporabljajo osebe, ki z uporabo niso seznanjene ali niso prebrale teh navodil.** Električna orodja so nevarna, če jih uporabljajo neizkušene osebe.

e) **Električna orodja skrbno vzdržujte. Preverjajte, ali premični deli naprave delujejo brezhibno in niso zataknjeni, ali deli niso odlomljeni ali tako poškodovani, da je ovirano delovanje električnega orodja. Pred uporabo naprave poskrbite za popravilo poškodovanih delov.** Veliko nezgod nastane zaradi slabo vzdrževanih električnih orodij.

f) **Rezalna orodja vzdržujte ostra in čista.** Skrbno vzdrževana rezalna orodja z ostrimi rezili se manj zatikajo in so lažje vodljiva.

g) **Električno orodje, pribor, delovno orodje itd. uporabljajte v skladu s temi navodili. Pri tem upoštevajte delovne pogoje in vrsto opravila, ki ga izvajate.** Uporaba električnih orodij za nepredvideno uporabo lahko privede do nevarnih situacij.

5. Uporaba in ravnanje z akumulatorskim orodjem

a) **Akumulatorje vstavite samo v polnilnike, ki jih priporoča proizvajalec.** Če polnilnik, ki je namenjen za določeno vrsto akumulatorjev, uporabljate z drugimi vrstami akumulatorjev, obstaja nevarnost požara.

b) **V električnih orodjih uporabljajte samo zanje predvidene akumulatorje.** Uporaba drugih akumulatorjev lahko povzroči telesne poškodbe in požar.

c) **Akumulator, ki ga ne uporabljate, hranite stran od pisarniških sponk, kovancev, ključev, žebljev, vijakov ali drugih manjših kovinskih predmetov, ki bi lahko povzročili premostitev kontaktov.** Kratek stik med kontakti akumulatorja lahko povzroči opekline ali ogenj.

d) **Ob napačni uporabi lahko iz akumulatorja izteče tekočina. Preprečite stik s to tekočino. Ob nenamernem stiku mesto sperite z vodo. Če pride tekočina v stik z očmi, poiščite zdravniško pomoč.** Tekočina, ki se izteka iz akumulatorja, lahko draži kožo in povzroči opekline.

POZOR! NEVARNOST EKSPLOZIJE!
Nikoli ne polnite baterij, ki niso primerne za polnjenje.

Akumulator zaščitite pred vročino, na primer tudi pred dolgotrajno neposredno sončno svetlobo, in ognjem, vodo ter vlago. Obstaja nevarnost eksplozije.

6. Servis

a) **Električno orodje dajte v popravilo samo usposobljenemu strokovnemu osebju, ki naj uporablja izključno originalne nadomestne dele.** S tem zagotovite, da se ohrani varnost električnega orodja.

Varnostna navodila za polnilnike

- Otroci od 8. leta starosti naprej in osebe z zmanjšanimi telesnimi, zaznavnimi ali duševnimi sposobnostmi ali s pomanjkljivimi izkušnjami in znanjem smejo napravo uporabljati le pod nadzorom ali če so bili poučeni o varni uporabi naprave in so razumeli nevarnosti, ki izhajajo iz njene uporabe. Otroci se z napravo ne smejo igrati. Otroci brez nadzora ne smejo čistiti ali opravljati uporabniškega vzdrževanja naprave.
- Če je električni priključni kabel pri tej napravi poškodovan, ga mora zamenjati proizvajalec, njegova servisna služba ali podobno usposobljena oseba, da ne pride do nevarnosti.

Polnilnik je primeren samo za uporabo v notranjih prostorih.

⚠ OPOZORILO!

- Naprave ne uporabljajte s poškodovanim električnim kablom ali električnim vtičem. Poškodovani električni kabli pomenijo smrtno nevarnost električnega udara.
- Ne uporabljajte pribora, ki ga ni priporočil PARKSIDE. To lahko privede do električnega udara in ognja.

⚠ POZOR!

- Ta polnilnik lahko polni samo naslednje akumulatorje: PAPK 12 A1/PAPK 12 A2/PAPK 12 A3/PAPK 12 B1/PAPK 12 C1.
- Veljaven seznam združljivih akumulatorjev najdete na www.Lidl.de/Akku.

Varnostna navodila za akumulatorske luči

- **Med delovanjem naprave ne prekrivajte.** Akumulatorska delovna luč LED se med delovanjem segreje in lahko povzroči opekline.
- **Ne glejte v žarek svetlobe. Žarka svetlobe nikoli ne usmerjajte v ljudi ali živali.**
- **Otroci naprave ne smejo uporabljati.** Pri tem bi lahko nehote zaslepili druge osebe ali sami sebe.
- **Naprave ne približujte napravam, občutljivim na magnet, in magnetnim podatkovnim nosilcem.** Magnet lahko povzroči nepovratno izgubo podatkov.
- **Preverite trajno zdržljivost pritrditve naprave.** Obstaja nevarnost telesnih poškodb zaradi padca naprave.
- Ko sijalka doseže konec svoje življenjske dobe, je treba zamenjati celotno svetilko, saj sijalke ni mogoče zamenjati.

Pred prvo uporabo

Odstranjevanje/polnjenje/vstavljanje akumulatorja

⚠ PREVIDNO!

► Preden akumulator ❺ vzamete iz hitrega polnilnika akumulatorjev ❾ oz. ga vstavite vanj, vedno izvlecite električni vtič.

OPOMBA

► Akumulator se dostavi delno napolnjen. Akumulator ❺ pred prvo uporabo v hitrem polnilniku akumulatorjev polnite najmanj 1 uro. S tem zagotovite polno moč akumulatorja ❺. Litij-ionski akumulator lahko kadar koli napolnite, saj s tem ne skrajšate njegove življenjske dobe. Prekinitev polnjenja akumulatorju ❺ ne škodi.

► Če se je akumulator ❺ med delovanjem preveč segrel, polnjenje ni mogoče. Najprej počakajte, da se ohladi.

■ Akumulatorja ❺ nikoli ne polnite, če je temperatura okolice pod 10 °C ali nad 40 °C.

1. Za odstranjevanje akumulatorja ❺ pritisnite tipki za sprostitev ❹ in izvlecite akumulator ❺ iz naprave.
2. Akumulator ❺ vtaknite v hitri polnilnik akumulatorjev ❾.
3. Električni vtič priključite v vtičnico. Lučka LED za preverjanje ❿ sveti rdeče.
4. Zelena lučka LED za stanje polnjenja ⓫ prikazuje, da je postopek polnjenja zaključen in je akumulator ❺ pripravljen za uporabo.
5. Akumulator ❺ vstavite v napravo.

Začetek uporabe

Naprave nikoli ne uporabljajte za nepredvidene namene in vedno le z originalnimi deli/priborom. Uporaba drugih delov ali pribora, kot so navedeni v navodilih za uporabo, lahko za vas pomeni nevarnost telesne poškodbe.

Vklop/izklop

Vklop

- Pritisnite stikalo za vklop/izklop ❷. Naprava sveti z največjo svetlostjo.
- Za zmanjšanje svetlosti držite stikalo za vklop/izklop ❷ pritisnjeno približno 2 sekundi.
  Za ponoven vklop največje možne svetlosti stikalo za vklop/izklop ❷ znova pridržite za pribl. 2 sekundi.

Izklop

- Pritisnite stikalo za vklop/izklop ❷.

Stanje akumulatorja

- Stanje se prikaže na lučki LED akumulatorja ❸ takole:
  RDEČA/ORANŽNA/ZELENA = napolnjen do konca
  RDEČA/ORANŽNA = srednje napolnjen
  RDEČA = skoraj prazen – akumulator napolnite

Premikanje akumulatorske delovne luči LED

Akumulatorsko delovno luč LED je mogoče premakniti/prestaviti v 8 položajev.

- Premaknite akumulatorsko delovno luč LED ❶, tako da se zaskoči v enem od 8 položajev.

Magnetno držalo

⚠ POZOR!

- Bodite pozorni, saj se lahko zaradi potiskanja naprave pojavijo praske na magnetni površini!

Z magneti ❼ lahko napravo pritrdite na magnetnih površinah.

Držalo za pas

Z držalom za pas ❻ lahko napravo pritrdite na pas ali podobno.

Navoj za stativ

S pomočjo notranjega 1/4"-navoja ❽ lahko napravo privijete na stativ (ni del obsega dobave).

Vzdrževanje in čiščenje

OPOZORILO! NEVARNOST TELESNIH POŠKODB!
Napravo pred vsemi deli na napravi izklopite in odstranite akumulator.

- Naprava ne potrebuje vzdrževanja.
- Z naprave odstranite umazanijo. Za to uporabljajte suho in mehko krpo.
- V notranjost naprave ne smejo vdreti tekočine.

Odstranjevanje med odpadke

Embalaža je iz okolju prijaznih materialov in jo lahko oddate na lokalnih zbirališčih reciklažnih odpadkov.

Električnih orodij ne zavrzite med gospodinjske odpadke!

V skladu z evropsko direktivo 2012/19/EU je treba rabljena električna orodja zbirati ločeno in jih oddati za ekološko primerno predelavo.

Akumulatorjev ne odvrzite med gospodinjske odpadke!

Okvarjene ali izpraznjene akumulatorje je treba v skladu z Direktivo 2006/66/EC reciklirati. Akumulator in/ali napravo oddajte na javnih zbirališčih.

O možnostih odstranitve neuporabnih električnih orodij/akumulatorjev povprašajte pri svoji občinski ali mestni upravi.

Embalažo odložite med odpadke na okoljsko primeren način. Upoštevajte oznake na različnih embalažnih materialih in jih po potrebi ločite. Embalažni materiali so označeni s kraticami (a) in številkami (b) z naslednjim pomenom: 1–7: umetne snovi, 20–22: papir in karton, 80–98: sestavljeni materiali.

O možnostih za odstranitev odsluženega izdelka vprašajte pri svoji občinski ali mestni upravi.

Proizvajalec

KOMPERNASS HANDELS GMBH
BURGSTRASSE 21
44867 BOCHUM
NEMČIJA
www.kompernass.com

Pooblaščeni serviser

(SI) **Servis Slovenija**
Tel.: 080080917
E-Mail: kompernass@lidl.si

IAN 359702_2101

⚠ OPOZORILO!

- **Naprave dajte v popravilo samo servisni službi ali strokovnjaku za elektrotehniko, ki naj uporablja le originalne nadomestne dele.** S tem zagotovite, da se ohrani varnost naprave.
- **Zamenjavo vtiča ali priključnega voda zmeraj prepustite proizvajalcu naprave ali njegovi servisni službi.** S tem zagotovite, da se ohrani varnost naprave.

OPOMBA

- ► Nadomestne dele lahko naročite pri našem telefonskem servisu.

Garancijski list

1. S tem garancijskim listom Kompernass Handels GmbH jamčimo, da bo izdelek v garancijskem roku ob normalni in pravilni uporabi brezhibno deloval in se zavezujemo, da bomo ob izpolnjenih spodaj navedenih pogojih odpravili morebitne pomanjkljivosti in okvare zaradi napak v materialu ali izdelavi oziroma po svoji presoji izdelek zamenjali ali vrnili kupnino.
2. Garancija je veljavna na ozemlju Republike Slovenije.
3. Garancijski rok za proizvod je 3 leta od datuma izročitve blaga. Datum izročitve blaga je razviden iz računa.
4. Kupec je dolžan okvaro javiti pooblaščenemu servisu oziroma se informirati o nadaljnjih postopkih na zgoraj navedeni telefonski številki. Svetujemo vam, da pred tem natančno preberete navodila o sestavi in uporabi izdelka.
5. Kupec je dolžan pooblaščenemu servisu predložiti garancijski list in račun, kot potrdilo in dokazilo o nakupu ter dnevu izročitve blaga.
6. V primeru, da proizvod popravlja nepooblaščeni servis ali oseba, kupec ne more uveljavljati zahtevkov iz te garancije.
7. Vzroki za okvaro oziroma nedelovanje izdelka morajo biti lastnosti stvari same in ne vzroki, ki so zunaj proizvajalčeve oziroma prodajalčeve sfere. Kupec ne more uveljavljati zahtevkov iz te garancije, če se ni držal priloženih navodil za sestavo in uporabo izdelka ali če je izdelek kakorkoli spremenjen ali nepravilno vzdrževan.
8. Jamčimo servis in rezervne dele še 3 leta po preteku garancijskega roka.
9. Obrabni deli oz. potrošni material so izvzeti iz garancije.
10. Vsi potrebni podatki za uveljavljanje garancije se nahajajo na dveh ločenih dokumentih (garancijski list, račun).
11. Ta garancija proizvajalca ne izključuje pravic potrošnika, ki izhajajo iz odgovornosti prodajalca za napake na blagu.

Garancijska doba ne velja pri

· normalnem zmanjšanju kapacitete akumulatorja,

· poslovni rabi izdelka,

· poškodbi ali spremembi izdelka s strani stranke,

· neupoštevanju predpisov o varnosti in vzdrževanju, napačne uporabe,

· poškodbah zaradi naravnih nesreč.

Za akumulatorje serij X 12 V in X 20 V Team serije dobite tri leta garancije od datuma nakupa.

Prodajalec
Lidl Slovenija d.o.o. k.d., Pod lipami 1,
SI-1218 Komenda

Izvirna izjava o skladnosti

Mi, podjetje KOMPERNASS HANDELS GMBH in odgovorna oseba za dokumentacijo: gospod Semi Uguzlu, BURGSTR. 21, 44867 BOCHUM, NEMČIJA, izjavljamo, da je ta izdelek skladen z naslednjimi standardi, normativnimi dokumenti in direktivami ES:

Nizkonapetostna direktiva
(2014/35/EU, samo polnilnik)

Direktiva o elektromagnetni združljivosti
(2014/30/EU)

Direktiva o omejevanju uporabe nevarnih snovi
(2011/65/EU)*

* Za izdajo te izjave o skladnosti je odgovoren izključno proizvajalec. Zgoraj opisani predmet izjave izpolnjuje predpise Direktive 2011/65/EU Evropskega parlamenta in Sveta z dne 8. junija 2011 o omejevanju uporabe nekaterih nevarnih snovi v električni in elektronski opremi.

ErP 2009/125/EU

ErP (EU) 2015/1428

ErP (EU) št. 1194/2012

Uporabljeni harmonizirani standardi

EN 60598-1:2015/A1:2018
EN 60598-2-8:2013
EN 62493:2015
EN 60335-1:2012/A2:2019
EN 60335-2-29:2004/A11:2018
EN 62233:2008
EN 55015:2013/A1:2015
EN 55015:2013
EN 61547:2009
EN 55014-1:2017; EN 55014-2:2015
EN 61000-3-2:2014
EN 61000-3-3:2013
EN 50581:2012

Oznaka tipa stroja: Akumulatorska delovna LED-svetilka 12 V PLLA 12 B2

Leto izdelave: 5–2021

Serijska številka: IAN 359702_2101

Bochum, 5. 5. 2021

Semi Uguzlu
– vodja kakovosti –

Pridržujemo si pravico do tehničnih sprememb zaradi razvoja.

Naročanje nadomestnega akumulatorja

Če želite naročiti nadomestni akumulator za svojo napravo, lahko to udobno izvedete na internetu na naslovu www.kompernass.com ali po telefonu.

Ta izdelek bo zaradi omejene zaloge morda v kratkem času razprodan.

OPOMBA

- V nekaterih državah spletno naročanje nadomestnih delov ni mogoče. V tem primeru pokličite servisno številko.

Telefonsko naročilo

(SI) **Servis Slovenija** Tel.: 080080917

Za zagotavljanje hitre obdelave vašega naročila imejte pri vseh vprašanjih pripravljeno številko artikla (npr. IAN 359702) za svojo napravo. Številko artikla najdete na tipski tablici ali na naslovnici teh navodil.

Obsah

Úvod 46
Používanie v súlade s určením 46
Vybavenie 46
Rozsah dodávky 47
Technické údaje 47
Všeobecné bezpečnostné pokyny pre elektrické náradie . 49
1. Bezpečnosť na pracovisku 49
2. Elektrická bezpečnosť 50
3. Bezpečnosť osôb 50
4. Používanie a manipulácia s elektrickým náradím 51
5. Používanie a manipulácia s akumulátorovým náradím 52
6. Servis 53
Bezpečnostné upozornenia pre nabíjačky 54
Bezpečnostné pokyny pre akumulátorové svietidlá 55
Pred uvedením do prevádzky 56
Vyberanie/nabíjanie/vkladanie boxu s akumulátorom 56
Uvedenie do prevádzky 57
Zapnutie/vypnutie 57
Stav nabitia akumulátora 57
Polohovanie akumulátorového pracovného LED svietidla 57
Magnetické upevnenie 58
Držiak na opasok 58
Závit pre statív 58
Údržba a čistenie 58
Likvidácia 59
Záruka spoločnosti Kompernass Handels GmbH 60
Servis 63
Dovozca 63
Preklad originálneho vyhlásenia o zhode 64
Objednanie náhradného akumulátora 66
Telefonická objednávka 66

AKU LED PRACOVNÉ SVETLO 12 V PLLA 12 B2

Úvod

Srdečne vám gratulujeme ku kúpe vášho nového prístroja. Touto kúpou ste sa rozhodli pre výrobok vysokej kvality. Návod na obsluhu je súčasťou tohto výrobku. Obsahuje dôležité upozornenia týkajúce sa bezpečnosti, používania a likvidácie. Pred použitím výrobku sa oboznámte so všetkými pokynmi na obsluhu a bezpečnostnými pokynmi. Výrobok používajte iba podľa opisu a v uvedených oblastiach použitia. Pri postúpení výrobku tretej osobe odovzdajte spolu s ním aj všetky podklady.

Používanie v súlade s určením

Toto akumulátorové pracovné LED svietidlo je určené na osvetlenie suchých, zle osvetlených interiérových priestorov, ako sú garáže, pivnice alebo povaly.

Toto akumulátorové pracovné LED svietidlo nie je vhodné na osvetlenie priestorov v domácnosti. Akékoľvek iné používanie alebo zmeny akumulátorového pracovného LED svietidla sa považujú za používanie v rozpore s určením a súvisia s nimi značné nebezpečenstvá úrazu.
Za škody vzniknuté v dôsledku používania v rozpore s určením výrobca nepreberá žiadnu zodpovednosť. Nie je určené na priemyselné používanie. Svietidlo je určené na bežnú prevádzku.

Vybavenie

❶ Aku led pracovné svetlo
❷ Spínač ZAP/VYP
❸ LED displej akumulátora
❹ Uvoľňovacie tlačidlá
❺ Box s akumulátorom*
❻ Držiak na opasok

❼ Magnet

❽ Vnútorný 1/4“ závit pre statív

❾ Rýchlonabíjačka akumulátora*

❿ LED kontrolka

⓫ LED indikácia stavu nabitia

Rozsah dodávky

1 aku LED pracovné svetlo 12 V

1 návod na obsluhu

Technické údaje

Aku LED pracovné svetlo 12 V PLLA 12 B2

Menovité napätie	12 V ⎓ (jednosmerný prúd)
Menovitý výkon P_{max}	5 W
Počet LED	10
Svetelný tok	480 lm
Stupne jasu	2
Trieda ochrany	III/⧫ (ochrana nízkym napätím)
Typ ochrany	IP20: Ochrana proti vniknutiu pevných cudzích telies s priemerom > 12,5 mm, bez ochrany proti vode.

Ide o špeciálny výrobok, ktorý odoláva extrémnym vibráciám.

Akumulátor PAPK 12 A2*

Typ	Lithium LÍTIUM-IÓNOVÝ
Menovité napätie	12 V ⎓ (jednosmerný prúd)
Kapacita	2000 mAh/24 Wh
Články	3

Rýchlonabíjačka akumulátora PLGK 12 A1*

VSTUP/Input

Menovité napätie	220–240 V ~ (striedavý prúd), 50–60 Hz
Príkon	50 W
Poistka (vnútorná)	2 A T2A

VÝSTUP/Output

Menovité napätie	12 V ⎓ (jednosmerný prúd)
Menovitý prúd	2,4 A
Doba nabíjania	cca 60 min
Trieda ochrany	II / ⧈ (dvojitá izolácia)

* AKUMULÁTOR A NABÍJAČKA NIE SÚ SÚČASŤOU DODÁVKY

Všeobecné bezpečnostné pokyny pre elektrické náradie

⚠ VÝSTRAHA!

- Prečítajte si všetky bezpečnostné pokyny a upozornenia. Zanedbania pri dodržiavaní bezpečnostných pokynov a upozornení môžu mať za následok zásah elektrickým prúdom, požiar a/alebo ťažké poranenia.

Pre prípad budúceho použitia uschovajte všetky bezpečnostné pokyny a upozornenia.
Pojem „elektrické náradie“, použitý v bezpečnostných pokynoch a upozorneniach, sa vzťahuje na elektrické náradia napájané zo siete (so sieťovým káblom/sieťovým adaptérom) a na akumulátorom napájané elektrické náradia (bez sieťového kábla).

1. Bezpečnosť na pracovisku

a) **Udržiavajte vaše pracovisko v čistote a dobre osvetlené.** Neporiadok a neosvetlené pracovné oblasti môžu viesť k úrazom.

b) **Nepracujte s elektrickým náradím na miestach s nebezpečenstvom výbuchu, na ktorých sa nachádzajú horľavé kvapaliny, plyny alebo horľavý prach.** Z elektrického náradia vychádzajú iskry, ktoré môžu tento prach alebo výpary zapáliť.

c) **Počas používania elektrického náradia zabráňte prístupu detí a iných osôb.** Pri strate pozornosti môžete stratiť kontrolu nad prístrojom.

2. Elektrická bezpečnosť

a) **Prípojná zástrčka elektrického náradia musí byť vhodná pre danú zásuvku. Zástrčka sa nesmie žiadnym spôsobom modifikovať. Spolu s elektrickým náradím, ktoré má ochranné uzemnenie, nepoužívajte žiadne sieťové adaptéry.** Nezmenené zástrčky a vhodné zásuvky znižujú riziko zásahu elektrickým prúdom.

b) **Vyvarujte sa telesného kontaktu s uzemnenými povrchmi, ako sú potrubia, vykurovacie telesá, sporáky a chladničky.** Ak je vaše telo uzemnené, hrozí zvýšené riziko zásahu elektrickým prúdom.

c) **Chráňte elektrické náradie pred dažďom a vlhkosťou.** Vniknutie vody do elektrického náradia zvyšuje riziko úrazu elektrickým prúdom.

d) **Nepoužívajte kábel na iné účely, ako na nosenie, zavesenie elektrického náradia alebo na vyťahovanie zástrčky z elektrickej zásuvky. Udržiavajte kábel mimo zdrojov tepla, oleja, ostrých hrán alebo pohybujúcich sa častí prístroja.** Poškodené alebo zamotané káble zvyšujú riziko úrazu elektrickým prúdom.

e) **Ak pracujete s elektrickým náradím vonku, používajte len také predlžovacie káble, ktoré sú schválené na vonkajšie použitie.** Použitie predlžovacieho kábla vhodného do vonkajšieho prostredia zníži riziko úrazu elektrickým prúdom.

f) **Ak nie je možné zabrániť prevádzke elektrického náradia vo vlhkom prostredí, použite prúdový chránič.** Použitie prúdového chrániča znižuje riziko zásahu elektrickým prúdom.

3. Bezpečnosť osôb

a) **Buďte vždy pozorní a dbajte na to, čo robíte a pri práci s elektrickým náradím postupujte s rozvahou. Nepoužívajte elektrické náradie, ak ste unavení alebo ak ste pod vplyvom drog, alkoholu alebo liekov.** Aj okamih nepozornosti pri používaní elektrického náradia môže spôsobiť vážne zranenia.

b) **Vždy noste osobné ochranné prostriedky a ochranné okuliare.** Nosenie osobných ochranných prostriedkov, ako je maska proti prachu, protišmyková bezpečnostná obuv, ochranná prilba alebo ochrana sluchu, podľa druhu a použitia elektrického náradia, znižuje riziko poranení.

c) **Zabráňte neúmyselnému uvedeniu do prevádzky. Pred zapojením napájania elektrického náradia do siete a/alebo akumulátora a pred jeho zdvíhaním a prenášaním sa presvedčte, či je vypnuté.** Ak máte pri prenášaní elektrického náradia prst na spínači alebo ak prístroj zapojíte do zdroja elektrického prúdu zapnutý, môže to viesť k úrazom.

d) **Skôr než zapnete elektrické náradie, odstráňte nastavovacie náradie alebo skrutkovač.** Náradie alebo kľúč, ktoré sa nachádzajú na otáčajúcej sa časti prístroja, môžu spôsobiť zranenia.

e) **Vyhýbajte sa neprirodzenému držaniu tela. Majte pevný postoj a udržiavajte stále rovnováhu.** Takto môžete elektrické náradie lepšie kontrolovať v neočakávaných situáciách.

f) **Vždy noste vhodný odev. Nenoste voľný odev ani šperky. Vlasy, odev a rukavice udržiavajte v bezpečnej vzdialenosti od pohyblivých dielov.** Voľný odev, šperky alebo dlhé vlasy môžu byť zachytené pohybujúcimi sa časťami prístroja.

g) **Ak je možná montáž zariadení na odsávanie a zachytávanie prachu, presvedčte sa, či sú tieto zapojené a či sú používané správne.** Používanie odsávania prachu môže zredukovať ohrozenie prachom.

4. Používanie a manipulácia s elektrickým náradím

a) **Prístroj nepreťažujte. Pri vašej práci používajte len na tento účel určené elektrické náradie.** So správnym elektrickým náradím pracujete lepšie a bezpečnejšie v uvedenom rozsahu jeho výkonu.

b) **Nepoužívajte elektrické náradie s poškodeným spínačom.** Elektrické náradie, ktoré sa nedá zapnúť alebo vypnúť, je nebezpečné a musí sa opraviť.

c) **Pred akýmkoľvek nastavením, výmenou príslušenstva alebo pred odložením prístroja vytiahnite zástrčku z elektrickej zásuvky a/alebo odstráňte akumulátor.** Toto preventívne opatrenie zabraňuje neúmyselnému spusteniu elektrického náradia.

d) **Nepoužívané elektrické náradie uschovávajte mimo dosahu detí. Nedovoľte používať prístroj osobám, ktoré s ním nie sú oboznámené alebo si neprečítali tieto pokyny.** Elektrické náradie je nebezpečné, ak ho používajú neskúsené osoby.

e) **Elektrické náradie starostlivo udržiavajte. Skontrolujte, či pohyblivé diely fungujú správne, a nie sú zaseknuté, či niektoré diely nie sú zlomené alebo poškodené tak, že je obmedzená funkcia elektrického náradia. Pred použitím prístroja nechajte opraviť poškodené diely.** Mnohé úrazy sú spôsobené nedostatočnou údržbou elektrického náradia.

f) **Rezné nástroje udržiavajte ostré a čisté.** Starostlivo udržiavané rezné nástroje s ostrými reznými hranami sa menej zasekávajú a ľahšie sa dajú viesť.

g) **Elektrické náradie, príslušenstvo, vložené nástroje a pod. používajte v súlade s týmito inštrukciami. Zohľadnite pritom pracovné podmienky a činnosť, ktorú budete vykonávať.** Použitie elektrického náradia na iný ako určený účel použitia môže mať za následok nebezpečné situácie.

5. Používanie a manipulácia s akumulátorovým náradím

a) **Akumulátory nabíjajte len v nabíjačkách, ktoré odporúča výrobca.** Pri nabíjačkách, ktoré sú určené pre určitý druh akumulátorov, hrozí nebezpečenstvo požiaru, ak sa použijú s inými akumulátormi.

b) **V elektrických náradiach používajte len akumulátory, určené na tento účel.** Používanie iných akumulátorov môže viesť k úrazom a nebezpečenstvu požiaru.

c) **Nepoužívaný akumulátor uchovávajte ďalej od kancelárskych sponiek, mincí, kľúčov, klincov, skrutiek a iných malých kovových predmetov, ktoré by mohli spôsobiť premostenie kontaktov.** Skrat medzi kontaktmi akumulátora môže spôsobiť popáleniny alebo požiar.

d) **Pri nesprávnom používaní môže z akumulátora vytekať kvapalina. Vyhýbajte sa kontaktu s touto kvapalinou. Po náhodnom kontakte miesto opláchnite vodou. Ak sa kvapalina z akumulátora dostane do očí, vyhľadajte lekársku pomoc.** Unikajúca kvapalina z akumulátora môže spôsobiť podráždenie pokožky alebo popáleniny.

POZOR! NEBEZPEČENSTVO VÝBUCHU!
Nikdy nenabíjajte akumulátory, ktoré nie sú nabíjateľné.

Chráňte akumulátor pred sálavým teplom, napr. aj pred dlhšie trvajúcim slnečným žiarením, ohňom, vodou a vlhkosťou. Hrozí nebezpečenstvo výbuchu.

6. Servis

a) **Elektrické náradie smie opravovať len kvalifikovaný personál a len s použitím originálnych náhradných dielov.** Takto sa zabezpečí, že zostane zachovaná bezpečnosť elektrického náradia.

Bezpečnostné upozornenia pre nabíjačky

- Tento prístroj môžu používať deti staršie ako 8 rokov, ako aj osoby so zníženými fyzickými, zmyslovými alebo mentálnymi schopnosťami alebo s nedostatkom skúseností a vedomostí, ak sú pod dohľadom alebo ak boli o bezpečnom používaní prístroja poučené a pochopili z toho vyplývajúce nebezpečenstvá. Deti sa nesmú hrať s prístrojom. Deti nesmú vykonávať čistenie ani používateľskú údržbu bez dohľadu.
- Ak sa prípojný sieťový kábel tohto prístroja poškodí, musí sa nechať vymeniť výrobcom alebo jeho zákazníckym servisom alebo obdobne kvalifikovanou osobou, aby sa zabránilo ohrozeniam

Nabíjačka je určená len na prevádzku v interiéri.

⚠ VÝSTRAHA!

- Nepoužívajte prístroj s poškodeným káblom, sieťovým káblom alebo sieťovou zástrčkou. Poškodené sieťové káble znamenajú ohrozenie života zásahom elektrickým prúdom.
- Nepoužívajte žiadne príslušenstvo, ktoré nie je odporúčané spoločnosťou PARKSIDE. Môže to viesť k zasiahnutiu elektrickým prúdom a požiaru.

⚠ POZOR!

- Táto nabíjačka môže nabíjať iba nasledovné batérie: PAPK 12 A1/PAPK 12 A2/PAPK 12 A3/PAPK 12 B1/PAPK 12 C1.
- Aktuálny zoznam kompatibilných akumulátorov nájdete na stránke www.Lidl.de/Akku.

Bezpečnostné pokyny pre akumulátorové svietidlá

- **Prístroj počas prevádzky nezakrývajte.** Počas používania sa akumulátorové pracovné LED svietidlo zohrieva, čo môže spôsobiť požiar.
- **Nepozerajte sa do svetelného lúča. Nemierte svetelným lúčom na osoby ani na zvieratá.**
- **Nedovoľte deťom, aby prístroj používali.** Mohli by seba alebo druhých neúmyselne oslepiť.
- **Prístroj nenechávajte v blízkosti magneticky citlivých prístrojov a magnetických dátových nosičov.** Pre pôsobenie magnetu by mohlo dôjsť k nenávratnej strate dát.
- **Skontrolujte, či je prístroj dobre a pevne upevnený.** Pri prevrátení prístroja hrozí nebezpečenstvo poranenia.
- Zdroj svetla v tomto zariadení sa nedá vymeniť. Keď svetelný zdroj dosiahne koniec svojej životnosti, treba vymeniť celé svietidlo.

Pred uvedením do prevádzky

Vyberanie/nabíjanie/vkladanie boxu s akumulátorom

⚠ POZOR!

► Keď vkladáte alebo vyberáte box s akumulátorom ❺ z rýchlonabíjačky akumulátora ❾, vždy vytiahnite sieťovú zástrčku.

UPOZORNENIE

► Box s akumulátorom je pri dodaní čiastočne nabitý. Pred uvedením do prevádzky nabite box s akumulátorom ❺ v rýchlonabíjačke akumulátora, ideálne minimálne 1 hodinu. Zabezpečíte tak plný výkon box s akumulátorom ❺. Lítium-iónový akumulátor môžete kedykoľvek nabíjať bez toho, aby sa skracovala životnosť. Box s akumulátorom ❺ sa pri prerušení nabíjania nepoškodzuje.

► V prípade, že sa box s akumulátorom ❺ v prevádzke príliš zohrial, nabíjanie nie je možné. Najprv ho nechajte vychladnúť.

■ Nikdy nenabíjajte box s akumulátorom ❺, keď je teplota okolia nižšia ako 10 °C alebo vyššia ako 40 °C.

1. Na vybratie boxu s akumulátorom ❺ stlačte uvoľňovacie tlačidlá ❹ a box s akumulátorom ❺ vytiahnite z prístroja.
2. Pripojte box s akumulátorom ❺ k rýchlonabíjačke akumulátora ❾.
3. Zastrčte sieťovú zástrčku do zásuvky. LED kontrolka ❿ svieti načerveno.
4. Zelená LED dióda indikácie stavu nabitia ⓫ signalizuje, že nabíjanie je ukončené a box s akumulátorom ❺ je pripravený na použitie.
5. Zasuňte box s akumulátorom ❺ do prístroja.

Uvedenie do prevádzky

Nikdy nepoužívajte prístroj na iné účely, než na ktoré bol určený, a používajte ho len s originálnymi dielmi a príslušenstvom. Používanie iných dielov alebo príslušenstva, než je uvedené v návode na obsluhu, môže znamenať nebezpečenstvo poranenia.

Zapnutie/vypnutie

Zapnutie

- Stlačte spínač ZAP/VYP ❷.
  Prístroj svieti maximálnym jasom.
- Ak chcete znížiť jas, podržte spínač ZAP/VYP ❷ stlačený cca 2 sekundy.
  Ak chcete znovu dosiahnuť maximálny jas, podržte spínač ZAP/VYP ❷ opäť stlačený cca 2 sekundy.

Vypnutie

- Stlačte spínač ZAP/VYP ❷.

Stav nabitia akumulátora

- Stav sa zobrazí na LED displeji akumulátora ❸ nasledovne:
  ČERVENÁ/ORANŽOVÁ/ZELENÁ = maximálne nabitie
  ČERVENÁ/ORANŽOVÁ = stredné nabitie
  ČERVENÁ = nízka kapacita nabitia – nabiť akumulátor

Polohovanie akumulátorového pracovného LED svietidla

Akumulátorové pracovné LED svietidlo je možné polohovať/nastaviť do 8 polôh.

- Polohujte akumulátorové pracovné LED svietidlo ❶, až kým sa nezaistí v jednej z 8 polôh.

Magnetické upevnenie

⚠ POZOR!

- Pri posúvaní prístroja môže dôjsť k poškriabaniu magnetickej plochy.

Prístroj môžete pomocou magnetov ❼ upevniť na magnetický povrch.

Držiak na opasok

Pomocou držiaka na opasok ❻ môžete prístroj pripevniť na opasok či podobný predmet.

Závit pre statív

Pomocou vnútorného 1/4“ závitu ❽ môžete pripevniť prístroj na statív (nie je súčasťou dodávky).

Údržba a čistenie

VÝSTRAHA! NEBEZPEČENSTVO PORANENIA!
Pred akýmikoľvek prácami na prístroji vypnite prístroj a vyberte z neho akumulátor.

- Tento prístroj si nevyžaduje údržbu.
- Odstráňte z prístroja nečistoty. Použite na to suchú mäkkú handričku.
- Do vnútra prístroja sa nesmú dostať žiadne tekutiny.

Likvidácia

Obal sa skladá z ekologických materiálov, ktoré môžete zlikvidovať v miestnych recyklačných strediskách.

Elektrické náradie neodhadzujte do komunálneho odpadu!

V súlade s európskou smernicou 2012/19/EU sa musia opotrebované elektrické prístroje zbierať oddelene a odovzdať na ekologickú recykláciu.

Akumulátory neodhadzujte do komunálneho odpadu! Nesprávne zlikvidované akumulátory môžu poškodiť životné prostredie!

Chybné alebo opotrebované akumulátory sa musia recyklovať podľa smernice č. 2006/66/EC. Box s akumulátorom a/alebo prístroj odovzdajte v miestnych zberných zariadeniach.

O možnostiach likvidácie opotrebovaných elektrických nástrojov/boxov s akumulátormi sa, prosím, informujte na obecnej alebo mestskej správe.

Obal zlikvidujte ekologicky. Zohľadnite označenie na rozličných obalových materiáloch a tieto prípadne zvlášť vytrieďte. Obalové materiály sú označené skratkami (a) a číslicami (b) s nasledujúcim významom: 1–7: Plasty, 20–22: Papier a lepenka, 80–98: Kompozitné materiály.

Informácie o možnostiach likvidácie vyslúženého výrobku získate od svojej obecnej alebo mestskej samosprávy.

Záruka spoločnosti Kompernass Handels GmbH

Vážená zákazníčka, vážený zákazník,

na tento prístroj máte záruku 3 roky od dátumu zakúpenia. V prípade nedostatkov tohto výrobku máte práva vyplývajúce zo zákona voči predajcovi tohto výrobku. Tieto Vaše práva vyplývajúce zo zákona nie sú obmedzené našou zárukou, uvedenou nižšie.

Záručné podmienky
Záručná doba začína plynúť dátumom zakúpenia. Prosím, uschovajte si pokladničný blok. Tento bude potrebný ako dôkaz o zakúpení.

Ak v priebehu troch rokov od dátumu zakúpenia tohto výrobku dôjde k chybe materiálu alebo výrobnej chybe, výrobok vám – podľa nášho uváženia – bezplatne opravíme, vymeníme alebo uhradíme kúpnu cenu. Podmienkou tohto záručného plnenia je, že počas trojročnej lehoty sa poškodený prístroj a doklad o zakúpení (pokladničný blok) predloží so stručným opisom, v čom spočíva nedostatok prístroja a kedy sa vyskytol.

Ak je chyba pokrytá našou zárukou, zašleme Vám späť opravený alebo nový výrobok. Opravou alebo výmenou výrobku nezačína plynúť žiadna nová záručná doba.

Na box s akumulátorom série X 12 V a X 20 V Team máte záruku 3 roky od dátumu zakúpenia.

Záručná doba a zákonné nároky na odstránenie chýb
Záručná doba sa záručným plnením nepredĺži. To platí aj pre vymenené a opravené diely. Poškodenia a chyby zistené prípadne už pri kúpe, sa musia hlásiť okamžite po vybalení. Po uplynutí záručnej doby podliehajú prípadné opravy poplatku.

Rozsah záruky

Prístroj bol starostlivo vyrobený v súlade s prísnymi smernicami kvality a pred dodaním bol svedomito preskúšaný.

Záručné plnenie sa vzťahuje na chyby materiálu alebo výrobné chyby. Táto záruka sa nevzťahuje na časti výrobku, ktoré sú vystavené bežnému opotrebovaniu a preto ich možno pokladať za rýchlo opotrebiteľné diely, ani na poškodenia krehkých dielov, ako sú napríklad spínače alebo diely vyrobené zo skla.

Táto záruka zaniká v prípade poškodenia výrobku neodborným používaním alebo neodbornou údržbou. Na správne používanie výrobku sa musia presne dodržiavať všetky pokyny, uvedené v návode na obsluhu. Bezpodmienečne sa musí zabrániť použitiu alebo úkonom, ktoré sa v návode na obsluhu neodporúčajú alebo pred ktorými sa varuje.

Výrobok je určený len na súkromné použitie a nie na priemyselné používanie. Záruka zaniká pri nesprávnom a neodbornom zaobchádzaní, pri použití násilia a pri zásahoch, ktoré neboli vykonané naším autorizovaným servisom.

Záručná doba neplatí pri

- normálnom opotrebovaní kapacity akumulátora
- komerčnom používaní výrobku
- poškodení alebo zmene výrobku zákazníkom
- nerešpektovaní predpisov týkajúcich sa bezpečnosti a údržby, chybách obsluhy
- škodách v dôsledku elementárnych udalostí

Vybavenie v prípade záruky
Na zaručenie rýchleho vybavenia Vašej žiadosti postupujte podľa nasledujúcich pokynov:

- Na všetky otázky majte pripravený pokladničný doklad a číslo výrobku (napr. IAN 12345) ako doklad o nákupe.
- Číslo výrobku nájdete na typovom štítku na výrobku, na gravúre na výrobku, na titulnej stránke návodu na obsluhu (dole vľavo) alebo ako nálepku na zadnej alebo spodnej strane výrobku.
- Ak dôjde k funkčným poruchám alebo iným nedostatkom, kontaktujte najprv nižšie uvedené servisné oddelenie **telefonicky** alebo **e-mailom**.
- Výrobok, zaevidovaný ako poruchový, môžete potom spolu s dokladom o nákupe (pokladničný blok) a uvedením popisu chyby a dátumu, kedy k nej došlo, bezplatne odoslať na adresu servisného strediska, ktorá Vám bude oznámená.

Na webovej stránke www.lidl-service.com si môžete stiahnuť tieto a mnoho ďalších príručiek, videá o výrobkoch a inštalačný softvér.

Pomocou tohto QR-kódu sa dostanete priamo na stránku servisu Lidl (www.lidl-service.com) a pomocou zadania čísla výrobku (IAN) 359702_2101 otvoríte váš návod na obsluhu.

⚠ VÝSTRAHA!

- **Opravy vašich prístrojov zverte servisnému stredisku alebo odbornému elektrikárovi a pri opravách použite iba originálne náhradné diely.** Tým sa zaistí zachovanie bezpečnosti prístroja.
- **Výmenu zástrčky alebo sieťového kábla nechajte vykonať len výrobcom prístroja alebo jeho zákazníckym servisom.** Tým sa zaistí zachovanie bezpečnosti prístroja.

UPOZORNENIE

► Náhradné diely si môžete objednať prostredníctvom našej servisnej a poradenskej linky.

Servis

(SK) **Servis Slovensko**
Tel. 0850 232001
E-Mail: kompernass@lidl.sk

IAN 359702_2101

Dovozca

Majte na pamäti, že nižšie uvedená adresa nie je adresou servisného strediska. Najprv kontaktujte uvedené servisné stredisko.

KOMPERNASS HANDELS GMBH

BURGSTRASSE 21

44867 BOCHUM

NEMECKO

www.kompernass.com

Preklad originálneho vyhlásenia o zhode

My, spoločnosť KOMPERNASS HANDELS GMBH, osoba zodpovedná za dokumentáciu: pán Semi Uguzlu, BURGSTR. 21, 44867 BOCHUM, DEUTSCHLAND vyhlasujeme, že tento výrobok je v súlade s nasledovnými normami, normatívnymi dokumentmi a smernicami ES:

Smernica ES o nízkom napätí
(2014/35/EU, iba nabíjačka)

Elektromagnetická kompatibilita
(2014/30/EU)

Smernica RoHS
(2011/65/EU)*

* Výhradnú zodpovednosť za vydanie tohto vyhlásenia o zhode nesie výrobca. Vyššie opísaný predmet vyhlásenia je v súlade s predpismi smernice č. 2011/65/EU Európskeho parlamentu a Rady z 8. júna 2011 o obmedzení používania určitých nebezpečných látok v elektrických a elektronických zariadeniach.

ErP 2009/125/EU

ErP (EU) 2015/1428

ErP (EU) č. 1194/2012

Použité harmonizované normy

EN 60598-1:2015/A1:2018

EN 60598-2-8:2013

EN 62493:2015

EN 60335-1:2012/A2:2019

EN 60335-2-29:2004/A11:2018

EN 62233:2008

EN 55015:2013/A1:2015
EN 55015:2013
EN 61547:2009
EN 55014-1:2017; EN 55014-2:2015
EN 61000-3-2:2014
EN 61000-3-3:2013
EN 50581:2012

Typové označenie stroja: Aku led pracovné svetlo 12 V PLLA 12 B2

Rok výroby: 05–2021

Sériové číslo: IAN 359702_2101

Bochum, 05.05.2021

Semi Uguzlu
– Manažér kvality –

Technické zmeny v zmysle ďalšieho vývoja sú vyhradené.

Objednanie náhradného akumulátora

Náhradný akumulátor pre váš prístroj si môžete objednať buď pohodlne na internete na adrese www.kompernass.com alebo telefonicky.

Tento výrobok sa z dôvodu obmedzených skladových zásob môže v krátkom čase vypredať.

UPOZORNENIE

► V niektorých krajinách nie je online objednávanie náhradných dielov dostupné. V takom prípade zavolajte na poradenskú linku.

Telefonická objednávka

(SK) **Servis Slovensko** Tel. 0850 232001

Na zaistenie rýchleho spracovania vašej objednávky si pripravte, prosím, pre všetky otázky číslo tovaru (napr. IAN 359702), pridelené prístroju. Číslo tovaru nájdete na typovom štítku alebo na titulnej strane tohto návodu.

Inhaltsverzeichnis

Einleitung 68
Bestimmungsgemäßer Gebrauch 68
Ausstattung 68
Lieferumfang 69
Technische Daten 69
Allgemeine Sicherheitshinweise für Elektrowerkzeuge . . . 71
1. Arbeitsplatz-Sicherheit 71
2. Elektrische Sicherheit 71
3. Sicherheit von Personen 72
4. Verwendung und Behandlung des Elektrowerkzeugs 73
5. Verwendung und Behandlung des Akkuwerkzeugs 75
6. Service 75
Sicherheitshinweise für Ladegeräte 76
Sicherheitshinweise für Akku-Lampen 77
Vor der Inbetriebnahme 78
Akku-Pack entnehmen/laden/einsetzen 78
Inbetriebnahme 79
Ein-/ausschalten 79
Akkuzustand 79
Akku-LED-Arbeitslicht schwenken 79
Magnethalterung 80
Gürtelhalterung 80
Stativ-Gewinde 80
Wartung und Reinigung 80
Entsorgung 81
Garantie der Kompernaß Handels GmbH 82
Service 85
Importeur 85
Original-Konformitätserklärung 86
Ersatz-Akku Bestellung 88
Telefonische Bestellung 88

AKKU-LED-ARBEITSLICHT 12 V PLLA 12 B2

Einleitung

Wir beglückwünschen Sie zum Kauf Ihres neuen Gerätes. Sie haben sich damit für ein hochwertiges Produkt entschieden. Die Bedienungsanleitung ist Teil dieses Produkts. Sie enthält wichtige Hinweise für Sicherheit, Gebrauch und Entsorgung. Machen Sie sich vor der Benutzung des Produkts mit allen Bedien- und Sicherheitshinweisen vertraut. Benutzen Sie das Produkt nur wie beschrieben und für die angegebenen Einsatzbereiche. Händigen Sie alle Unterlagen bei Weitergabe des Produkts an Dritte mit aus.

Bestimmungsgemäßer Gebrauch

Dieses Akku-LED-Arbeitslicht ist zum Ausleuchten trockener, schlecht beleuchteter Innenbereiche, wie zum Beispiel Garagen, Keller oder Dachböden.

Das Akku-LED-Arbeitslicht ist nicht zur Raumbeleuchtung im Haushalt geeignet. Jede andere Verwendung oder Veränderung des Akku-LED-Arbeitslichts gilt als nicht bestimmungsgemäß und birgt erhebliche Unfallgefahren.
Für aus bestimmungswidriger Verwendung entstandene Schäden übernimmt der Hersteller keine Haftung. Nicht für gewerblichen Einsatz bestimmt.
Die Leuchte ist für den normalen Betrieb bestimmt.

Ausstattung

❶ Akku-LED-Arbeitslicht
❷ Ein-/Ausschalter
❸ Akku-Display-LED
❹ Entriegelungstasten
❺ Akku-Pack*

❻ Gürtelhalterung

❼ Magnet

❽ 1/4“-Innengewinde für Stativ

❾ Akku-Schnellladegerät*

❿ Kontroll-LED

⓫ Ladezustandsanzeige-LED

Lieferumfang

1 Akku-LED-Arbeitslicht 12 V

1 Bedienungsanleitung

Technische Daten

Akku-LED-Arbeitslicht 12 V PLLA 12 B2

Bemessungsspannung	12 V ⎓ (Gleichstrom)
Bemessungsleistung P_{max}	5 W
Anzahl der LEDs	10
Lichtstrom	480 lm
Helligkeitsstufen	2
Schutzklasse	III / ⧫ (Schutz durch Kleinspannung)
Schutzart	IP20: Schutz gegen Eindringen von festen Fremdkörpern mit einem Durchmesser > 12,5 mm, kein Schutz gegen Wasser.

Es handelt sich um ein Spezialprodukt, welches extremen Vibrationen standhalten kann.

Akku PAPK 12 A2*

Typ	Lithium LITHIUM-IONEN
Bemessungsspannung	12 V ⎓ (Gleichstrom)
Kapazität	2000 mAh/24 Wh
Zellen	3

Akku-Schnellladegerät PLGK 12 A1*

EINGANG/Input

Bemessungsspannung	220–240 V ~, (Wechselstrom), 50–60 Hz
Leistungsaufnahme	50 W
Sicherung (innen)	2 A T2A

AUSGANG/Output

Bemessungsspannung	12 V ⎓ (Gleichstrom)
Bemessungsstrom	2,4 A
Ladedauer	ca. 60 min
Schutzklasse	II / ⧈ (Doppelisolierung)

* AKKU UND LADEGERÄT SIND NICHT IM LIEFERUMFANG ENTHALTEN

Allgemeine Sicherheitshinweise für Elektrowerkzeuge

⚠ WARNUNG!

► Lesen Sie alle Sicherheitshinweise und Anweisungen. Versäumnisse bei der Einhaltung der Sicherheitshinweise und Anweisungen können elektrischen Schlag, Brand und/oder schwere Verletzungen verursachen.

Bewahren Sie alle Sicherheitshinweise und Anweisungen für die Zukunft auf.
Der in den Sicherheitshinweisen verwendete Begriff „Elektrowerkzeug" bezieht sich auf netzbetriebene Elektrowerkzeuge (mit Netzkabel/Netzadapter) und auf akkubetriebene Elektrowerkzeuge (ohne Netzkabel).

1. Arbeitsplatz-Sicherheit

a) **Halten Sie Ihren Arbeitsbereich sauber und gut beleuchtet.** Unordnung und unbeleuchtete Arbeitsbereiche können zu Unfällen führen.

b) **Arbeiten Sie mit dem Elektrowerkzeug nicht in explosionsgefährdeter Umgebung, in der sich brennbare Flüssigkeiten, Gase oder Stäube befinden.** Elektrowerkzeuge erzeugen Funken, die den Staub oder die Dämpfe entzünden können.

c) **Halten Sie Kinder und andere Personen während der Benutzung des Elektrowerkzeugs fern.** Bei Ablenkung können Sie die Kontrolle über das Gerät verlieren.

2. Elektrische Sicherheit

a) **Der Anschlussstecker des Elektrowerkzeuges muss in die Steckdose passen. Der Stecker darf in keiner Weise verändert werden. Verwenden Sie keine Adapterstecker gemeinsam mit schutzgeerdeten Elektrowerkzeugen.** Unveränderte Stecker und passende Steckdosen verringern das Risiko eines elektrischen Schlages.

b) **Vermeiden Sie Körperkontakt mit geerdeten Oberflächen, wie von Rohren, Heizungen, Herden und Kühlschränken.** Es besteht ein erhöhtes Risiko durch elektrischen Schlag, wenn Ihr Körper geerdet ist.

c) **Halten Sie Elektrowerkzeuge von Regen oder Nässe fern.** Das Eindringen von Wasser in ein Elektrogerät erhöht das Risiko eines elektrischen Schlages.

d) **Zweckentfremden Sie das Kabel nicht, um das Elektrowerkzeug zu tragen, aufzuhängen oder um den Stecker aus der Steckdose zu ziehen. Halten Sie das Kabel fern von Hitze, Öl, scharfen Kanten oder sich bewegenden Geräteteilen.** Beschädigte oder verwickelte Kabel erhöhen das Risiko eines elektrischen Schlages.

e) **Wenn Sie mit einem Elektrowerkzeug im Freien arbeiten, verwenden Sie nur Verlängerungskabel, die auch für den Außenbereich zugelassen sind.** Die Anwendung eines für den Außenbereich geeigneten Verlängerungskabels verringert das Risiko eines elektrischen Schlages.

f) **Wenn der Betrieb des Elektrowerkzeuges in feuchter Umgebung nicht vermeidbar ist, verwenden Sie einen Fehlerstromschutzschalter.** Der Einsatz eines Fehlerstromschutzschalters vermindert das Risiko eines elektrischen Schlages.

3. Sicherheit von Personen

a) **Seien Sie stets aufmerksam, achten Sie darauf, was Sie tun und gehen Sie mit Vernunft an die Arbeit mit einem Elektrowerkzeug. Benutzen Sie kein Elektrowerkzeug, wenn Sie müde sind oder unter dem Einfluss von Drogen, Alkohol oder Medikamenten stehen.** Ein Moment der Unachtsamkeit beim Gebrauch des Elektrowerkzeuges kann zu ernsthaften Verletzungen führen.

b) **Tragen Sie persönliche Schutzausrüstung und immer eine Schutzbrille.** Das Tragen persönlicher Schutzausrüstung wie Staubmaske, rutschfeste Sicherheitsschuhe, Schutzhelm oder Gehörschutz, je nach Art und Einsatz des Elektrowerkzeuges, verringert das Risiko von Verletzungen.

c) **Vermeiden Sie eine unbeabsichtigte Inbetriebnahme. Vergewissern Sie sich, dass das Elektrowerkzeug ausgeschaltet ist, bevor Sie es an die Stromversorgung und/oder den Akku anschließen, es aufnehmen oder tragen.** Wenn Sie beim Tragen des Elektrowerkzeuges den Finger am Schalter haben oder das Gerät bereits eingeschaltet an die Stromversorgung anschließen, kann dies zu Unfällen führen.

d) **Entfernen Sie Einstellwerkzeuge oder Schraubenschlüssel, bevor Sie das Elektrowerkzeug einschalten.** Ein Werkzeug oder Schlüssel, der sich in einem drehenden Geräteteil befindet, kann zu Verletzungen führen.

e) **Vermeiden Sie eine abnormale Körperhaltung. Sorgen Sie für einen sicheren Stand und halten Sie jederzeit das Gleichgewicht.** Dadurch können Sie das Elektrowerkzeug in unerwarteten Situationen besser kontrollieren.

f) **Tragen Sie geeignete Kleidung. Tragen Sie keine weite Kleidung oder Schmuck. Halten Sie Haare, Kleidung und Handschuhe fern von sich bewegenden Teilen.** Lockere Kleidung, Schmuck oder lange Haare können von sich bewegenden Teilen erfasst werden.

g) **Wenn Staubabsaug- und -auffangeinrichtungen montiert werden können, vergewissern Sie sich, dass diese angeschlossen sind und richtig verwendet werden.** Die Verwendung einer Staubabsaugung kann Gefährdungen durch Staub verringern.

4. Verwendung und Behandlung des Elektrowerkzeugs

a) **Überlasten Sie das Gerät nicht. Verwenden Sie für Ihre Arbeit das dafür bestimmte Elektrowerkzeug.** Mit dem passenden Elektrowerkzeug arbeiten Sie besser und sicherer im angegebenen Leistungsbereich.

b) **Benutzen Sie kein Elektrowerkzeug, dessen Schalter defekt ist.** Ein Elektrowerkzeug, das sich nicht mehr ein- oder ausschalten lässt, ist gefährlich und muss repariert werden.

c) **Ziehen Sie den Stecker aus der Steckdose und/oder entfernen Sie den Akku, bevor Sie Geräteeinstellungen vornehmen, Zubehörteile wechseln oder das Gerät weglegen.** Diese Vorsichtsmaßnahme verhindert den unbeabsichtigten Start des Elektrowerkzeuges.

d) **Bewahren Sie unbenutzte Elektrowerkzeuge außerhalb der Reichweite von Kindern auf. Lassen Sie Personen das Gerät nicht benutzen, die mit diesem nicht vertraut sind oder diese Anweisungen nicht gelesen haben.** Elektrowerkzeuge sind gefährlich, wenn sie von unerfahrenen Personen benutzt werden.

e) **Pflegen Sie Elektrowerkzeuge mit Sorgfalt. Kontrollieren Sie, ob bewegliche Teile einwandfrei funktionieren und nicht klemmen, ob Teile gebrochen oder so beschädigt sind, dass die Funktion des Elektrowerkzeuges beeinträchtigt ist. Lassen Sie beschädigte Teile vor dem Einsatz des Gerätes reparieren.** Viele Unfälle haben ihre Ursache in schlecht gewarteten Elektrowerkzeugen.

f) **Halten Sie Schneidwerkzeuge scharf und sauber.** Sorgfältig gepflegte Schneidwerkzeuge mit scharfen Schneidkanten verklemmen sich weniger und sind leichter zu führen.

g) **Verwenden Sie Elektrowerkzeug, Zubehör, Einsatzwerkzeuge usw. entsprechend diesen Anweisungen. Berücksichtigen Sie dabei die Arbeitsbedingungen und die auszuführende Tätigkeit.** Der Gebrauch von Elektrowerkzeugen für andere als die vorgesehenen Anwendungen kann zu gefährlichen Situationen führen.

5. Verwendung und Behandlung des Akkuwerkzeugs

a) **Laden Sie die Akkus nur in Ladegeräten auf, die vom Hersteller empfohlen werden.** Für ein Ladegerät, das für eine bestimmte Art von Akkus geeignet ist, besteht Brandgefahr, wenn es mit anderen Akkus verwendet wird.

b) **Verwenden Sie nur die dafür vorgesehenen Akkus in den Elektrowerkzeugen.** Der Gebrauch von anderen Akkus kann zu Verletzungen und Brandgefahr führen.

c) **Halten Sie den nicht benutzten Akku fern von Büroklammern, Münzen, Schlüsseln, Nägeln, Schrauben oder anderen kleinen Metallgegenständen, die eine Überbrückung der Kontakte verursachen könnten.** Ein Kurzschluss zwischen den Akkukontakten kann Verbrennungen oder Feuer zur Folge haben.

d) **Bei falscher Anwendung kann Flüssigkeit aus dem Akku austreten. Vermeiden Sie den Kontakt damit. Bei zufälligem Kontakt mit Wasser abspülen. Wenn die Flüssigkeit in die Augen kommt, nehmen Sie zusätzlich ärztliche Hilfe in Anspruch.** Austretende Akkuflüssigkeit kann zu Hautreizungen oder Verbrennungen führen.

VORSICHT! EXPLOSIONSGEFAHR!
Laden Sie nicht aufladbare Batterien niemals auf.

Schützen Sie den Akku vor Hitze, z. B. auch vor dauernder Sonneneinstrahlung, Feuer, Wasser und Feuchtigkeit. Es besteht Explosionsgefahr.

6. Service

a) **Lassen Sie Ihr Elektrowerkzeug nur von qualifiziertem Fachpersonal und nur mit Original-Ersatzteilen reparieren.** Damit wird sichergestellt, dass die Sicherheit des Elektrowerkzeugs erhalten bleibt.

Sicherheitshinweise für Ladegeräte

- Dieses Gerät kann von Kindern ab 8 Jahren und darüber sowie von Personen mit verringerten physischen, sensorischen oder mentalen Fähigkeiten oder Mangel an Erfahrung und Wissen benutzt werden, wenn sie beaufsichtigt oder bezüglich des sicheren Gebrauchs des Gerätes unterwiesen wurden und die daraus resultierenden Gefahren verstehen. Kinder dürfen nicht mit dem Gerät spielen. Reinigung und Benutzer-Wartung dürfen nicht von Kindern ohne Beaufsichtigung durchgeführt werden.
- Wenn die Netzanschlussleitung dieses Gerätes beschädigt wird, muss sie durch den Hersteller oder seinen Kundendienst oder eine ähnlich qualifizierte Person ersetzt werden, um Gefährdungen zu vermeiden.

Das Ladegerät ist nur für den Betrieb im Innenbereich geeignet.

⚠ WARNUNG!

- Betreiben Sie das Gerät nicht mit beschädigtem Kabel, Netzkabel oder Netzstecker. Beschädigte Netzkabel bedeuten Lebensgefahr durch elektrischen Schlag.
- Verwenden Sie kein Zubehör, welches nicht von PARKSIDE empfohlen wurde. Dies kann zu elektrischem Schlag und Feuer führen.

⚠ ACHTUNG!

- Dieses Ladegerät kann nur die folgenden Batterien laden: PAPK 12 A1/PAPK 12 A2/PAPK 12 A3/PAPK 12 B1/PAPK 12 C1.
- Eine aktuelle Liste der Akkukompatibilität finden Sie unter www.Lidl.de/Akku.

Sicherheitshinweise für Akku-Lampen

- **Decken Sie das Gerät während des Betriebs nicht ab.** Das Akku-LED-Arbeitslicht erwärmt sich während des Betriebs und es kann zu Verbrennungen führen.
- **Blicken Sie nicht in den Lichtstrahl. Richten Sie den Lichtstrahl nicht auf Personen oder Tiere.**
- **Lassen Sie Kinder das Gerät nicht benutzen.** Sie könnten andere Personen oder sich selbst unbeabsichtigt blenden.
- **Halten Sie das Gerät von magnetisch empfindlichen Geräten und magnetischen Datenträgern fern.** Durch die Magneten kann es zu nicht umkehrbarem Datenverlust kommen.
- **Prüfen Sie eine dauerhafte Haltbarkeit der Gerätebefestigung.** Es besteht Verletzungsgefahr durch Herunterfallen des Gerätes.
- Die Lichtquelle dieses Gerätes ist nicht ersetzbar, wenn die Lichtquelle ihr Lebensdauerende erreicht hat, ist die gesamte Lichtquelle zu ersetzen.

Vor der Inbetriebnahme

Akku-Pack entnehmen/laden/einsetzen

⚠ VORSICHT!

- Ziehen Sie immer den Netzstecker, bevor Sie den Akku-Pack ❺ aus dem Akku-Schnellladegerät ❾ nehmen bzw. einsetzen.

HINWEIS

- Das Akku-Pack wird teilgeladen ausgeliefert. Laden Sie den Akku-Pack ❺ vor der Inbetriebnahme idealerweise mindestens 1 Stunde im Akku-Schnellladegerät auf. So gewährleisten Sie die volle Leistung des Akku-Packs ❺. Sie können den Li-Ionen-Akku jederzeit aufladen, ohne die Lebensdauer zu verkürzen. Eine Unterbrechung des Ladevorgangs schädigt den Akku-Pack ❺ nicht.
- Falls sich der Akku-Pack ❺ im Betrieb zu stark erwärmt hat, ist ein Laden nicht möglich. Lassen Sie ihn zuerst abkühlen.

- Laden Sie den Akku-Pack ❺ nie, wenn die Umgebungstemperatur unterhalb 10 °C oder oberhalb 40 °C liegt.

1. Zur Entnahme des Akku-Packs ❺ drücken Sie die Entriegelungstasten ❹ und ziehen den Akku-Pack ❺ aus dem Gerät.
2. Stecken Sie den Akku-Pack ❺ in das Akku-Schnellladegerät ❾.
3. Stecken Sie den Netzstecker in die Steckdose. Die Kontroll-LED ❿ leuchtet rot [1].
4. Die grüne Ladezustandsanzeige-LED ⓫ signalisiert Ihnen, dass der Ladevorgang abgeschlossen [▮] und der Akku-Pack ❺ einsatzbereit ist.
5. Schieben Sie den Akku-Pack ❺ in das Gerät ein.

Inbetriebnahme

Verwenden Sie das Gerät niemals zweckentfremdet und nur mit Originalteilen/-zubehör. Der Gebrauch anderer als in der Bedienungsanleitung empfohlener Teile oder anderen Zubehörs kann eine Verletzungsgefahr für Sie bedeuten.

Ein-/ausschalten

Einschalten

- Drücken Sie den Ein-/Ausschalter ❷.
  Das Gerät leuchtet mit maximaler Helligkeit.
- Um die Helligkeit zu reduzieren, halten Sie den Ein-/Ausschalter ❷ für ca. 2 Sekunden gedrückt.
  Um wieder auf maximale Helligkeit zu wechseln, drücken Sie den Ein-/Ausschalter ❷ erneut für ca. 2 Sekunden.

Ausschalten

- Drücken Sie den Ein-/Ausschalter ❷.

Akkuzustand

- Der Zustand wird in der Akku-Display-LED ❸ wie folgt angezeigt:
  ROT/ORANGE/GRÜN = maximale Ladung
  ROT/ORANGE = mittlere Ladung
  ROT = schwache Ladung – Akku aufladen

Akku-LED-Arbeitslicht schwenken

Das Akku-LED-Arbeitslicht kann in 8 Positionen geschwenkt/eingestellt werden.

- Schwenken Sie das Akku-LED-Arbeitslicht ❶, indem Sie es in eine der 8 Positionen einrasten lassen.

Magnethalterung

⚠ ACHTUNG!

- Achten Sie darauf, dass durch das Schieben des Gerätes Kratzer auf der magnetischen Oberfläche entstehen könnten!

Mit den Magneten ❼ können Sie das Gerät auf magnetischen Oberflächen fixieren.

Gürtelhalterung

Mit der Gürtelhalterung ❻ können Sie das Gerät z. B. an einem Gürtel oder Ähnlichem befestigen.

Stativ-Gewinde

Mit Hilfe des 1/4"-Innengewindes ❽ können Sie das Gerät auf ein Stativ (nicht im Lieferumfang enthalten) schrauben.

Wartung und Reinigung

WARNUNG! VERLETZUNGSGEFAHR!
Schalten Sie vor allen Arbeiten am Gerät das Gerät aus und entnehmen Sie den Akku.

- Das Gerät ist wartungsfrei.
- Entfernen Sie Verschmutzungen vom Gerät. Verwenden Sie dazu ein trockenes und weiches Tuch.
- Es dürfen keine Flüssigkeiten in das Innere des Gerätes gelangen.

Entsorgung

Die Verpackung besteht aus umweltfreundlichen Materialien, die Sie über die örtlichen Recyclingstellen entsorgen können.

Werfen Sie Elektrowerkzeuge nicht in den Hausmüll!

Gemäß Europäischer Richtlinie 2012/19/EU müssen verbrauchte Elektrowerkzeuge getrennt gesammelt und einer umweltgerechten Wiederverwertung zugeführt werden.

Werfen Sie Akkus nicht in den Hausmüll! Falsch entsorgte Akkus können Umweltschäden verursachen!

Defekte oder verbrauchte Akkus müssen gemäß Richtlinie 2006/66/EG recycelt werden. Geben Sie Akku-Pack und/oder das Gerät über die angebotenen Sammeleinrichtungen zurück.

Über Entsorgungsmöglichkeiten für ausgediente Elektrowerkzeuge/Akku-Pack informieren Sie sich bitte bei Ihrer Gemeinde- oder Stadtverwaltung.

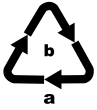

Entsorgen Sie die Verpackung umweltgerecht. Beachten Sie die Kennzeichnung auf den verschiedenen Verpackungsmaterialien und trennen Sie diese gegebenenfalls gesondert. Die Verpackungsmaterialien sind gekennzeichnet mit Abkürzungen (a) und Ziffern (b) mit folgender Bedeutung: 1–7: Kunststoffe, 20–22: Papier und Pappe, 80–98: Verbundstoffe.

Möglichkeiten zur Entsorgung des ausgedienten Produkts erfahren Sie bei Ihrer Gemeinde- oder Stadtverwaltung.

Garantie der Kompernaß Handels GmbH

Sehr geehrte Kundin, sehr geehrter Kunde,

Sie erhalten auf dieses Gerät 3 Jahre Garantie ab Kaufdatum. Im Falle von Mängeln dieses Produkts stehen Ihnen gegen den Verkäufer des Produkts gesetzliche Rechte zu. Diese gesetzlichen Rechte werden durch unsere im Folgenden dargestellte Garantie nicht eingeschränkt.

Garantiebedingungen
Die Garantiefrist beginnt mit dem Kaufdatum. Bitte bewahren Sie den Kassenbon gut auf. Dieser wird als Nachweis für den Kauf benötigt.

Tritt innerhalb von drei Jahren ab dem Kaufdatum dieses Produkts ein Material- oder Fabrikationsfehler auf, wird das Produkt von uns – nach unserer Wahl – für Sie kostenlos repariert, ersetzt oder der Kaufpreis erstattet. Diese Garantieleistung setzt voraus, dass innerhalb der Dreijahresfrist das defekte Gerät und der Kaufbeleg (Kassenbon) vorgelegt und schriftlich kurz beschrieben wird, worin der Mangel besteht und wann er aufgetreten ist.

Wenn der Defekt von unserer Garantie gedeckt ist, erhalten Sie das reparierte oder ein neues Produkt zurück. Mit Reparatur oder Austausch des Produkts beginnt kein neuer Garantiezeitraum.

Sie erhalten auf die Akku-Packs der X12V und X20V Team Serie 3 Jahre Garantie ab Kaufdatum.

Garantiezeit und gesetzliche Mängelansprüche
Die Garantiezeit wird durch die Gewährleistung nicht verlängert. Dies gilt auch für ersetzte und reparierte Teile. Eventuell schon beim Kauf vorhandene Schäden und Mängel müssen sofort nach dem Auspacken gemeldet werden. Nach Ablauf der Garantiezeit anfallende Reparaturen sind kostenpflichtig.

Garantieumfang

Das Gerät wurde nach strengen Qualitätsrichtlinien sorgfältig produziert und vor Auslieferung gewissenhaft geprüft.

Die Garantieleistung gilt für Material- oder Fabrikationsfehler. Diese Garantie erstreckt sich nicht auf Produktteile, die normaler Abnutzung ausgesetzt sind und daher als Verschleißteile angesehen werden können oder für Beschädigungen an zerbrechlichen Teilen, z. B. Schalter oder Teile, die aus Glas gefertigt sind.

Diese Garantie verfällt, wenn das Produkt beschädigt, nicht sachgemäß benutzt oder gewartet wurde. Für eine sachgemäße Benutzung des Produkts sind alle in der Bedienungsanleitung aufgeführten Anweisungen genau einzuhalten. Verwendungszwecke und Handlungen, von denen in der Bedienungsanleitung abgeraten oder vor denen gewarnt wird, sind unbedingt zu vermeiden.

Das Produkt ist nur für den privaten und nicht für den gewerblichen Gebrauch bestimmt. Bei missbräuchlicher und unsachgemäßer Behandlung, Gewaltanwendung und bei Eingriffen, die nicht von unserer autorisierten Serviceniederlassung vorgenommen wurden, erlischt die Garantie.

Garantiezeit gilt nicht bei

- normaler Abnutzung der Akkukapazität
- gewerblichen Gebrauch des Produktes
- Beschädigung oder Veränderung des Produktes durch den Kunden
- Missachtung der Sicherheits- und Wartungsvorschriften, Bedienungsfehler
- Schäden durch Elementarereignisse

Abwicklung im Garantiefall

Um eine schnelle Bearbeitung Ihres Anliegens zu gewährleisten, folgen Sie bitte den folgenden Hinweisen:

- Bitte halten Sie für alle Anfragen den Kassenbon und die Artikelnummer (z. B. IAN 123456) als Nachweis für den Kauf bereit.
- Die Artikelnummer entnehmen Sie bitte dem Typenschild am Produkt, einer Gravur am Produkt, dem Titelblatt der Bedienungsanleitung (unten links) oder dem Aufkleber auf der Rück- oder Unterseite des Produktes.
- Sollten Funktionsfehler oder sonstige Mängel auftreten, kontaktieren Sie zunächst die nachfolgend benannte Serviceabteilung **telefonisch** oder per **E-Mail**.
- Ein als defekt erfasstes Produkt können Sie dann unter Beifügung des Kaufbelegs (Kassenbon) und der Angabe, worin der Mangel besteht und wann er aufgetreten ist, für Sie portofrei an die Ihnen mitgeteilte Serviceanschrift übersenden.

PDF ONLINE
www.lidl-service.com

Auf www.lidl-service.com können Sie diese und viele weitere Handbücher, Produktvideos und Installationssoftware herunterladen.

Mit diesem QR-Code gelangen Sie direkt auf die Lidl-Service-Seite (www.lidl-service.com) und können mittels der Eingabe der Artikelnummer (IAN) 359702_2101 Ihre Bedienungsanleitung öffnen.

⚠ WARNUNG!

- **Lassen Sie Ihre Geräte von der Servicestelle oder einer Elektrofachkraft und nur mit Original-Ersatzteilen reparieren.** Damit wird sichergestellt, dass die Sicherheit des Gerätes erhalten bleibt.
- **Lassen Sie den Austausch des Steckers oder der Netzleitung immer vom Hersteller des Gerätes oder seinem Kundendienst ausführen.** Damit wird sichergestellt, dass die Sicherheit des Gerätes erhalten bleibt.

HINWEIS

► Ersatzteile können Sie über unsere Service-Hotline bestellen.

Service

(DE) **Service Deutschland**
Tel.: 0800 5435 111 (kostenfrei
aus dem dt. Festnetz/Mobilfunknetz)
E-Mail: kompernass@lidl.de

(AT) **Service Österreich**
Tel.: 0820 201 222 (0,15 EUR/Min.)
E-Mail: kompernass@lidl.at

(CH) **Service Schweiz**
Tel.: 0842 665566 (0,08 CHF/Min.,
Mobilfunk max. 0,40 CHF/Min.)
E-Mail: kompernass@lidl.ch

IAN 359702_2101

Importeur

Bitte beachten Sie, dass die folgende Anschrift keine Serviceanschrift ist. Kontaktieren Sie zunächst die benannte Servicestelle.

KOMPERNASS HANDELS GMBH
BURGSTRASSE 21
44867 BOCHUM
GERMANY
www.kompernass.com

Original-Konformitätserklärung

Wir, KOMPERNASS HANDELS GMBH, Dokumentenverantwortlicher: Herr Semi Uguzlu, BURGSTR. 21, 44867 BOCHUM, DEUTSCHLAND, erklären hiermit, dass dieses Produkt mit den folgenden Normen, normativen Dokumenten und EG-Richtlinien übereinstimmt:

EG-Niederspannungsrichtlinie
(2014/35/EU, nur Ladegerät)

Elektromagnetische Verträglichkeit
(2014/30/EU)

RoHS-Richtlinie
(2011/65/EU)*

* Die alleinige Verantwortung für die Ausstellung dieser Konformitätserklärung trägt der Hersteller. Der oben beschriebene Gegenstand der Erklärung erfüllt die Vorschriften der Richtlinie 2011/65/EU des Europäischen Parlaments und des Rates vom 8. Juni 2011 zur Beschränkung der Verwendung bestimmter gefährlicher Stoffe in Elektro- und Elektronikgeräten.

ErP 2009/125/EU

ErP (EU) 2015/1428

ErP (EU) Nr. 1194/2012

Angewandte harmonisierte Normen

EN 60598-1:2015/A1:2018
EN 60598-2-8:2013
EN 62493:2015
EN 60335-1:2012/A2:2019
EN 60335-2-29:2004/A11:2018
EN 62233:2008
EN 55015:2013/A1:2015
EN 55015:2013
EN 61547:2009
EN 55014-1:2017; EN 55014-2:2015
EN 61000-3-2:2014
EN 61000-3-3:2013
EN 50581:2012

Typbezeichnung der Maschine: Akku-LED-Arbeitslicht 12 V PLLA 12 B2

Herstellungsjahr: 05–2021

Seriennummer: IAN 359702_2101

Bochum, 05.05.2021

Semi Uguzlu
- Qualitätsmanager -

Technische Änderungen im Sinne der Weiterentwicklung sind vorbehalten.

Ersatz-Akku Bestellung

Wenn Sie einen Ersatz-Akku für Ihr Gerät bestellen möchten, so können Sie dies entweder bequem im Internet unter www.kompernass.com oder telefonisch abwickeln.

Dieser Artikel kann aufgrund begrenzter Vorratsmenge nach kurzer Zeit ausverkauft sein.

HINWEIS

- Die Bestellung von Ersatzteilen kann in einigen Ländern nicht online vorgenommen werden. Kontaktieren Sie in diesem Fall bitte die Service-Hotline.

Telefonische Bestellung

(DE) **Service Deutschland** Tel.: 0800 5435 111
(Kostenfrei aus dem dt. Festnetz/Mobilfunknetz)

(AT) **Service Österreich** Tel.: 0820 201 222 (0,15 EUR/Min.)

(CH) **Service Schweiz** Tel.: 0842 665566
(0,08 CHF/Min., Mobilfunk max. 0,40 CHF/Min.)

Um eine schnelle Bearbeitung Ihrer Bestellung zu gewährleisten, halten Sie bitte für alle Anfragen die Artikelnummer (z. B. IAN 359702) des Gerätes bereit. Die Artikelnummer entnehmen Sie bitte dem Typenschild oder dem Titelblatt dieser Anleitung.

KOMPERNASS HANDELS GMBH
BURGSTRASSE 21
44867 BOCHUM
GERMANY
www.kompernass.com

Információk állása · Stanje informacij · Stav informácií · Stand der Informationen:
05 / 2021 · Ident.-No.: PLLA12B2-052021-1

IAN 359702_2101