SILVERCREST®

PDF ONLINE
www.lidl-service.com

ESPRESSO MACHINE SEM 1100 C3

(PL)
EKSPRES DO KAWY
Instrukcja obsługi

(EE)
ESPRESSOMASIN
Kasutusjuhend

(DE) (AT) (CH)
ESPRESSOMASCHINE
Bedienungsanleitung

(LT)
„ESPRESSO“ KAVOS APARATAS
Naudojimo instrukcija

(LV)
ESPRESO KAFIJAS AUTOMĀTS
Lietošanas pamācība

IAN 353468_2007

PL LT LV

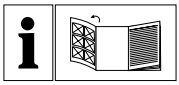

(PL)

Przed przeczytaniem proszę rozłożyć stronę z ilustracjami, a następnie proszę zapoznać się z wszystkimi funkcjami urządzenia.

(LT)

Prieš skaitydami atsiverskite lapą su paveikslėliais ir susipažinkite su visomis prietaiso funkcijomis.

(EE)

Pöörake enne lugemist joonistega lehekülg lahti ja tutvuge seejärel seadme kõikide funktsioonidega.

(LV)

Pirms lasīšanas atlokiet lappusi ar attēliem un pēc tam iepazīstieties ar visām ierīces funkcijām.

(DE) (AT) (CH)

Klappen Sie vor dem Lesen die Seite mit den Abbildungen aus und machen Sie sich anschließend mit allen Funktionen des Gerätes vertraut.

PL	Instrukcja obsługi	Strona	1
LT	Naudojimo instrukcija	Puslapis	25
EE	Kasutusjuhend	Lehekülg	49
LV	Lietošanas pamācība	Lappuse	73
DE / AT / CH	Bedienungsanleitung	Seite	97

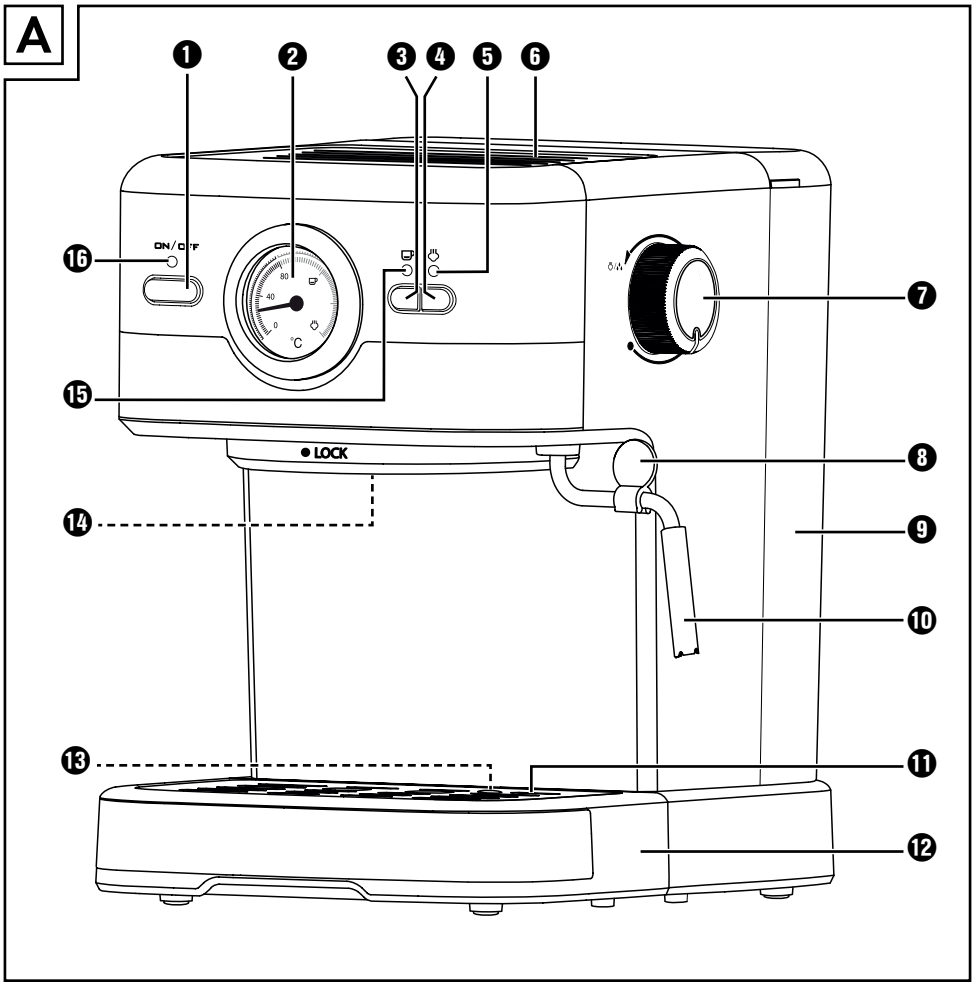
A
1
2
3
4
5
6
7
8
9
10
11
12
13
14
15
16
ON/OFF
80
40
0
°C
LOCK

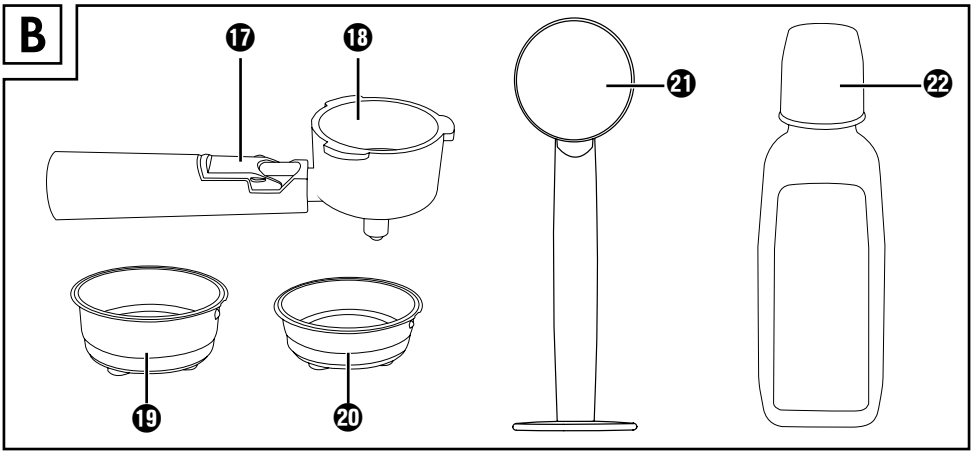
B
17
18
19
20
21
22

Spis treści

Wstęp 2
Prawa autorskie 2
Ograniczenie odpowiedzialności 2
Ostrzeżenia 2
Użytkowanie zgodne z przeznaczeniem 3
Zakres dostawy / Przegląd po rozpakowaniu 4
Usuwanie opakowania 4

Wskazówki bezpieczeństwa 5

Elementy urządzenia 8

Dane techniczne 9

Wskaźnik temperatury 9

Pierwsze uruchomienie 10

Obsługa 10
Napełnianie zbiornika wody 10
Nagrzewanie po dłuższym czasie nieużywania/przy pierwszym uruchomieniu . . 11
Nagrzewanie przed każdym użyciem 12
Przygotowywanie kawy espresso 13
Przygotowywanie kawy cappuccino 14
Wskazówki dotyczące pianki z mleka 16
Pobieranie ciepłej wody 17

Czyszczenie i konserwacja 17
Czyszczenie spieniacza mleka 17
Czyszczenie natrysku gorącej wody 18
Czyszczenie akcesoriów 19
Czyszczenie urządzenia 19
Odkamienianie urządzenia 19

Zamawianie części zamiennych 20

Usuwanie usterek 21

Usuwanie 22
Zutylizuj urządzenie 22

Gwarancja Kompernaß Handels GmbH 23
Serwis 24
Importer 24

Wstęp

Serdecznie gratulujemy zakupu nowego urządzenia.

Wybrany produkt charakteryzuje się wysoką jakością. Instrukcja obsługi jest częścią składową produktu. Zawiera ona ważne informacje na temat bezpieczeństwa, użytkowania i utylizacji. Przed rozpoczęciem użytkowania produktu należy zapoznać się ze wszystkimi informacjami dotyczącymi obsługi i bezpieczeństwa. Produkt należy użytkować wyłącznie zgodnie z zamieszczonym tu opisem oraz w podanym zakresie zastosowań. W przypadku przekazania urządzenia osobie trzeciej należy dołączyć również całą dokumentację.

Prawa autorskie

Niniejszy dokument jest chroniony prawem autorskim.

Wszelkie rozpowszechnianie, wzgl. każdy przedruk, także we fragmentach, jak również odtwarzanie ilustracji, także w zmienionym stanie, jest dozwolone wyłącznie po uzyskaniu pisemnej zgody producenta.

Ograniczenie odpowiedzialności

Wszystkie zawarte w niniejszej instrukcji informacje techniczne, dane i wskazówki dotyczące obsługi są zgodne ze stanem aktualnym w chwili oddania materiału do druku i uwzględniają nasze dotychczasowe doświadczenie i najlepszą wiedzę.

Zawarte tu informacje, ilustracje i opisy nie mogą stanowić podstawy do roszczeń.

Producent nie ponosi żadnej odpowiedzialności za szkody, spowodowane nieprzestrzeganiem instrukcji, użytkowaniem urządzenia niezgodnie z przeznaczeniem, niefachowymi naprawami, niedozwolonymi przeróbkami ani używaniem niedozwolonych części zamiennych.

Ostrzeżenia

W niniejszej instrukcji obsługi użyto następujących ostrzeżeń:

⚠ OSTRZEŻENIE

Informacja o tym stopnia zagrożenia oznacza możliwą sytuację niebezpieczną.

Nieuniknięcie niebezpiecznej sytuacji może doprowadzić do powstania obrażeń.

- Należy przestrzegać instrukcji zawartych w niniejszej wskazówce ostrzegawczej, by uniknąć obrażeń u osób.

UWAGA

Ostrzeżenie o tym stopniu zagrożenia oznacza możliwość powstania szkody materialnej.

Nieuniknięcie niebezpiecznej sytuacji może doprowadzić do powstania szkód materialnych.

► Aby uniknąć szkód materialnych, należy przestrzegać zaleceń zawartych w tym ostrzeżeniu.

WSKAZÓWKA

► Wskazówka oznacza dodatkowe informacje, ułatwiające korzystanie z urządzenia.

Użytkowanie zgodne z przeznaczeniem

Niniejsze urządzenie służy wyłącznie do przygotowywania kawy espresso/cappuccino oraz spieniania mleka. Jest ono przeznaczone wyłącznie do zastosowania w gospodarstwach domowych. Nie należy używać go w celach komercyjnych.

Inny sposób użycia lub użycie wykraczające poza powyższy zakres uznaje się za niezgodne z przeznaczeniem.

⚠ OSTRZEŻENIE

Niebezpieczeństwo związane z użytkowaniem niezgodnym z przeznaczeniem!

Użytkowanie urządzenia w sposób niezgodny z jego przeznaczeniem i/lub inny rodzaj wykorzystania urządzenia może wiązać się z różnymi zagrożeniami.

► Urządzenie należy użytkować wyłącznie w sposób zgodny z jego przeznaczeniem.

► Należy przestrzegać zasad postępowania opisanych w niniejszej instrukcji obsługi.

Wszelkie roszczenia z tytułu szkód wynikających z użytkowania niezgodnego z przeznaczeniem są wykluczone.

Ryzyko ponosi wyłącznie użytkownik.

Zakres dostawy / Przegląd po rozpakowaniu

⚠ OSTRZEŻENIE

Niebezpieczeństwo uduszenia!

► Elementów opakowania nie udostępniać dzieciom do zabawy. Istnieje niebezpieczeństwo uduszenia.

Urządzenie dostarczane jest standardowo z następującymi elementami:

- Ekspres do kawy
- Kolba
- Duże sitko espresso
- Małe sitko espresso
- Miarka do kawy z ubijakiem
- Odkamieniacz (125 ml)
- Skrócona instrukcja obsługi
- Instrukcja obsługi

WSKAZÓWKA

► Urządzenie należy sprawdzić pod kątem kompletności dostawy i występowania widocznych uszkodzeń.

► W przypadku stwierdzenia niekompletnej zawartości opakowania lub uszkodzeń spowodowanych nieprawidłowym opakowaniem lub transportem, skontaktuj się z infolinią obsługi klienta.

Usuwanie opakowania

Opakowanie chroni urządzenie przed uszkodzeniem podczas transportu. Materiały opakowaniowe są przyjazne dla środowiska i można poddać je procesowi recyklingu.

Oddanie opakowania do punktu zbiórki surowców wtórnych pozwoli zaoszczędzić surowce naturalne i zmniejszyć ilość odpadów. Zbędne materiały opakowaniowe należy usuwać zgodnie z lokalnymi przepisami.

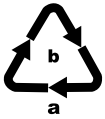

Opakowania należy utylizować w sposób przyjazny dla środowiska. Przestrzegać oznaczeń na różnych materiałach opakowaniowych i w razie potrzeby utylizuj je zgodnie z zasadami segregacji odpadów. Materiały opakowaniowe są oznaczone skrótami (a) i cyframi (b) w następujący sposób:
1–7: tworzywa sztuczne,
20–22: papier i tektura,
80–98: kompozyty.

WSKAZÓWKA

► W miarę możliwości zachowaj oryginalne opakowanie na czas trwania gwarancji. Umożliwi to prawidłowe zapakowanie urządzenia do wysyłki.

Wskazówki bezpieczeństwa

Aby zapewnić bezpieczne użytkowanie urządzenia, przestrzegaj następujących wskazówek bezpieczeństwa:

⚠ OSTRZEŻENIE!
ZAGROŻENIE ODNIESIENIEM OBRAŻEŃ!

- Przed przystąpieniem do użytkowania należy sprawdzić, czy urządzenie nie ma widocznych uszkodzeń. Nie wolno uruchamiać urządzenia, gdy jest uszkodzone lub spadło na ziemię.
- Urządzenie oraz jego przewód zasilający należy trzymać poza zasięgiem dzieci w wieku poniżej 8 lat.
- To urządzenie może być używane przez dzieci powyżej 8 roku życia wyłącznie pod nadzorem lub po przeszkoleniu w zakresie bezpiecznego używania urządzenia oraz wynikających z niego zagrożeń.
- To urządzenie może być używane przez osoby o zmniejszonych zdolnościach fizycznych, sensorycznych lub umysłowych lub też osoby nieposiadające odpowiedniego doświadczenia i/lub wiedzy, wyłącznie pod nadzorem lub po przeszkoleniu w zakresie bezpiecznego używania urządzenia oraz wynikających z niego zagrożeń.
- Czyszczenia ani konserwacji przez użytkownika nie mogą wykonywać dzieci, chyba że mają 8 lat lub więcej i są pod nadzorem.
- Dzieciom nie wolno bawić się urządzeniem.
- Naprawy urządzenia zlecać wyłącznie w autoryzowanych punktach serwisowych lub w serwisie producenta. Nieprawidłowo wykonane naprawy mogą być źródłem poważnych zagrożeń dla użytkownika. Powodują one też utratę gwarancji.

⚠ OSTRZEŻENIE! ZAGROŻENIE ODNIESIENIEM OBRAŻEŃ!

Urządzenia nie wolno zanurzać w wodzie lub w innej cieczy. Zagrożenie porażeniem prądem elektrycznym!

- Nie chwytaj nigdy urządzenia wilgotnymi ani mokrymi rękami.
- Naprawę uszkodzonego wtyku lub kabla sieciowego zlecać niezwłocznie wykwalifikowanemu specjaliście lub serwisowi, aby uniknąć wszelkich zagrożeń.
- Niebezpieczeństwo poparzenia! Niektóre części stają się w trakcie użytkowania bardzo gorące!
- W czasie korzystania z urządzenia wydostaje się gorąca para. Uważaj, aby się nie poparzyć! Zachowaj bezpieczny odstęp od wydobywającej się pary.
- Podłączaj urządzenie tylko i wyłącznie do prawidłowo zainstalowanego i uziemionego gniazda zasilania.
- Po użyciu powierzchnia elementu grzejnego pozostaje jeszcze ciepła.
- Na połączenie wtykowe urządzenia nie może wylać się żadna ciecz.
- Używaj urządzenia tylko zgodnie z jego przeznaczeniem. Niewłaściwe użycie może prowadzić do obrażeń.

UWAGA! SZKODY MATERIALNE!

- Uszkodzone elementy wymieniać zawsze na oryginalne części zamienne. Tylko te części gwarantują odpowiednie bezpieczeństwo użytkowania urządzenia.
- Urządzenie chronić przed wilgocią i przedostawaniem się cieczy do jego wnętrza.

UWAGA! SZKODY MATERIALNE!

- Chroń urządzenie przed uderzeniami, kurzem, chemikaliami, dużymi wahaniami temperatury i bliskością źródeł ciepła (piece, grzejniki).
- Nigdy nie zanurzaj urządzenia w wodzie ani w innych cieczach.
- Zawsze wyciągaj zasilacz z gniazda sieciowego; nie ciągnij nigdy za przewód.
- W trakcie używania nigdy nie pozostawiaj urządzenia bez nadzoru.
- Do sterowania pracą urządzenia nie używaj żadnych zewnętrznych zegarów sterujących ani żadnego innego systemu zdalnego sterowania.
- Nigdy nie korzystaj z urządzenia w pomieszczeniacwh, w których temperatura wynosi 0°C lub mniej. W przypadku zamarznięcia wody w przewodach lub w zbiorniku wody może dojść do uszkodzenia urządzenia.
- Nigdy nie używaj urządzenia poza pomieszczeniami. Urządzenie jest przeznaczone wyłącznie do używania wewnątrz pomieszczeń.
- Nie wytwarzaj pary, gdy roztwór do usuwania kamienia znajduje się w zbiorniku na wodę!

WSKAZÓWKA

- W okresie gwarancyjnym naprawy urządzenia należy zlecać wyłącznie w autoryzowanych punktach serwisowych. Wykonywanie napraw poza siecią serwisową powoduje utratę praw gwarancyjnych.

Elementy urządzenia

Rysunek A:

❶ Włącznik/wyłącznik „ON / OFF“
❷ Wskaźnik temperatury
❸ Przycisk „Espresso“
❹ Przycisk „Para“
❺ Zielona kontrolka „Para”
❻ Podstawa
❼ Regulator pary
❽ Uchwyt
❾ Zbiornik wody
❿ Spieniacz mleka
⓫ Kratka ociekowa
⓬ Rynienka ociekowa
⓭ Zagłębienie na czerwony pływak
⓮ Natrysk gorącej wody
⓯ Zielona kontrolka „Espresso”
⓰ Czerwona kontrolka pracy urządzenia

Rysunek B:

⓱ Blokada sitka
⓲ Kolba
⓳ Duże sitko espresso
⓴ Małe sitko espresso
㉑ Miarka do kawy z ubijakiem
㉒ Odkamieniacz

Dane techniczne

Napięcie zasilania	220 – 240 V ~ (prąd przemienny), 50–60 Hz
Moc znamionowa	1100 W
Ciśnienie pompki	ok. 1,5 MPa (15 barów)
	przystosowane do kontaktu z żywnością

Wskaźnik temperatury

Wskaźnik temperatury ❷ pokazuje, do jakiej temperatury rozgrzało się urządzenie.

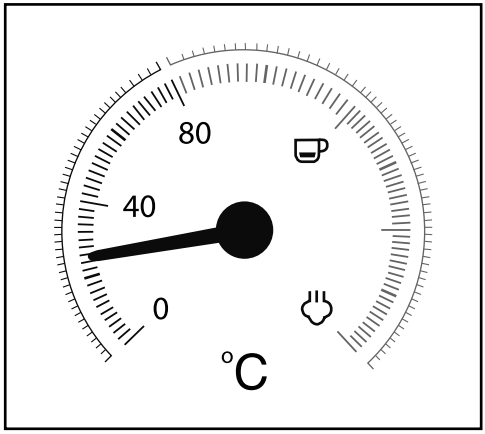

Po włączeniu urządzenie zaczyna się nagrzewać, aż wskazówka znajdzie się mniej więcej na środku pomiędzy 80 °C a „☕". Czerwona kontrolka pracy urządzenia ⓰ świeci się. Kontrolka „Espresso" ⓯ miga na zielono.

Jeśli wskazówka wejdzie na czerwoną część skali, temperatura jest wystarczająco wysoka, aby przygotować kawę espresso. Kontrolka „Espresso" ⓯ świeci się w sposób ciągły.

Po naciśnięciu przycisku „Para" ❹ kontrolka „Para" ❺ miga na zielono. Urządzenie nagrzewa się dalej, a wskazówka podnosi się wyżej do obszaru skali między „☕" a „♨".

Gdy wskazówka osiągnie obszar między „☕" a „♨", temperatura jest dostatecznie wysoka, aby wytworzyć parę. Kontrolka „Para" ❺ świeci się w sposób ciągły.

Pierwsze uruchomienie

1) Wyjmij zbiornik wody ❾ i usuń pomarańczowe zabezpieczenie transportowe z wypływu wody.
2) Oczyść kolbę ⓲, miarkę ㉑, sitka espresso ⓳ ⓴, kratkę ociekową ⓫ oraz zbiornik wody ❾ w sposób opisany w rozdziale „Czyszczenie i pielęgnacja".
3) Postaw urządzenie na płaskiej i odpornej na wysoką temperaturę powierzchni. Zwróć uwagę na to, aby gniazdo sieciowe było łatwo dostępne.
4) Załóż kratkę ociekową ⓫ w taki sposób, aby czerwony pływak mógł wystawać przez zagłębienie ⓭ w kratce ociekowej ⓫.
5) Włóż kolbę ⓲ w urządzenie w taki sposób, aby włożyć ją przy oznaczeniu „INSERT", znajdującym się obok natrysku gorącej wody ⓮ i następnie obracając go w lewo, aż uchwyt kolby ⓲ wskazywał będzie do przodu („LOCK").
6) Włóż wtyk sieciowy do gniazda sieciowego.
7) Przed pierwszym użyciem postępuj w następujący sposób, aby oczyścić przewody wewnętrzne:
   Przepuść przez urządzenie wodę na ok. 5 filiżanek espresso (około 100 ml). Przeczytaj na ten temat rozdział „Obsługa".
8) Włącz na ok. 30 sekund wytwarzanie pary. Przeczytaj na ten temat rozdział „Obsługa".

WSKAZÓWKA

► Podczas pierwszego użycia może się zdarzyć, że pompka będzie głośno pracowała, pojawi się hałas, jednak z urządzenia nie będzie się wydostawała żadna woda. W takim przypadku obróć regulator pary ❼ w kierunku „ ♨/💧 ", aby powietrze mogło się wydostawać z przewodów urządzenia (przycisk „Para" ♨ ❹ jest wciśnięty). Po około 20 sekundach powietrze wydostanie się, hałas zniknie, a z urządzenia zacznie się wydostawać woda.

Obsługa

Napełnianie zbiornika wody

WSKAZÓWKA

► Do przygotowania kawy espresso/cappuccino używaj wyłącznie świeżej wody pitnej.

1) Zdejmij zbiornik wody ❾ i napełnij go wodą:
   Napełnij zbiornik wodą co najmniej do zaznaczenia MIN.
   Nie nalewaj wody powyżej znacznika MAX.
2) Włóż zbiornik wody ❾ ponownie do urządzenia.

Nagrzewanie po dłuższym czasie nieużywania/przy pierwszym uruchomieniu

Urządzenie, z którego nie korzystałeś od dłuższego czasu, nagrzewaj w następujący sposób:

1) Nalej wody do zbiornika wody ❾.
2) Włóż duże ⓳ lub małe sitko espresso ⓴ w kolbę ⓲.
   – Zwróć uwagę, aby przy wkładaniu małe wycięcie na dużym ⓳ lub małym sitku Espresso ⓴ ułożone było nad wycięciem w kolbie ⓲.

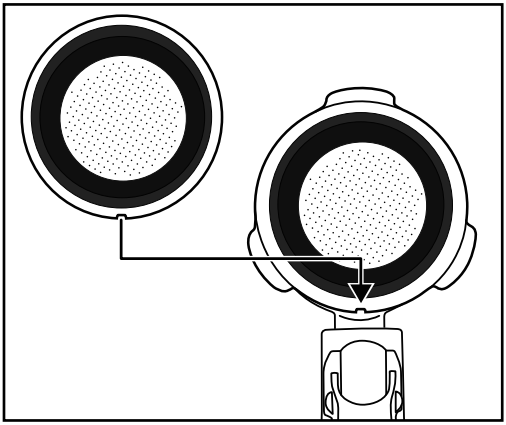

   – Następnie obróć duże ⓳ lub małe sitko Espresso ⓴ nieco, aby nie mogło ono wypaść.

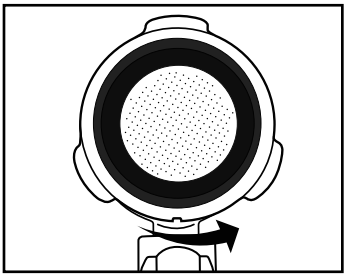

WSKAZÓWKA

- Wyjmuj włożone sitko Espresso ⓳ ⓴ dopiero wtedy, gdy ostygnie!
- Aby móc ponownie wyjąć sitka Espresso ⓳ ⓴ z kolby ⓲, obróć włożone sitko Espresso ⓳ ⓴ na tyle, aby wycięcie w sitku Espresso ⓳ ⓴ znalazło się nad wycięciem w kolbie ⓲. Teraz można wyjąć sitko Espresso ⓳ ⓴.

3) Włóż kolbę ⓲ w urządzenie w taki sposób, aby włożyć ją przy oznaczeniu „INSERT", znajdującym się obok natrysku gorącej wody ⓮ i następnie obracając go w lewo, aż uchwyt kolby ⓲ wskazywał będzie do przodu („LOCK").
4) Postaw filiżankę pod kolbą ⓲.
5) Zakręć regulator pary ❼ (obracaj do oporu w kierunku „ ● ").
6) Włącz urządzenie za pomocą włącznika/wyłącznika ❶. Czerwona kontrolka pracy urządzenia ⓰ świeci się. Kontrolka „Espresso" ⓯ miga na zielono. Urządzenie zaczyna się nagrzewać.
7) Gdy tylko zielona kontrolka „Espresso" ⓯ zacznie się świecić w sposób ciągły, naciśnij przycisk „Espresso" ❸. Pozostaw przepływającą wodę przez około 1 minutę.

WSKAZÓWKA

- W czasie tego procesu może być konieczne opróżnienie filiżanki. Zatrzymaj na chwilę proces, naciskając przycisk „Espresso" ❸. Opróżnij filiżankę i naciśnij ponownie przycisk „Espresso" ❸, aby woda przepływała dalej przez urządzenie.

8) Po ok. 1 minucie zatrzymaj pracę pompki, naciskając przycisk „Espresso" ❸ ponownie.
9) Poczekaj ewentualnie, aż kontrolka „Espresso" ⓯ zacznie się znów świecić w sposób ciągły. Nagrzewanie jest zakończone. Możesz teraz przygotować kawę espresso.

Nagrzewanie przed każdym użyciem

Przed przygotowaniem kawy espresso lub cappuccino konieczne jest nagrzanie urządzenia.

1) Włącz urządzenie za pomocą włącznika/wyłącznika ❶. Czerwona kontrolka pracy urządzenia ⓰ świeci się. Kontrolka „Espresso" ⓯ miga na zielono. Upewnij się, że regulator pary ❼ jest obrócony do oporu do pozycji „●".
2) Włóż kolbę ⓲ w urządzenie w taki sposób, aby włożyć ją przy oznaczeniu „INSERT", znajdującym się obok natrysku gorącej wody ⓮ i następnie obracając go w lewo, aż uchwyt kolby ⓲ wskazywał będzie do przodu („LOCK").
3) Naciśnij przycisk „Espresso" ❸, aby urządzenie zaczęło pobierać wodę ze zbiornika wody ❾. Gdy tylko z otworów nośnika sitka zacznie się wydostawać woda, naciśnij przycisk „Espresso" ❸ ponownie, aby pompka się wyłączyła.

4) Poczekaj, aż kontrolka „Espresso“ ⓯ zacznie się świecić w sposób ciągły.

5) Naciśnij ponownie przycisk „Espresso“ ❸ i zanim wyłączysz pompkę poczekaj, aż przez 20 sekund będzie wydostawała się gorąca woda z urządzenia.

Nagrzewanie wstępne zostało zakończone. Możesz teraz przygotować kawę espresso/cappuccino.

Przygotowywanie kawy espresso

WSKAZÓWKA

► Zawsze dopilnuj, by sitko espresso ⓳ ⓴ było zawsze czyste i wolne od pozostałości mielonej kawy espresso.

1) Gdy urządzenie jest rozgrzane:
W celu przygotowania kawy espresso włóż małe sitko espresso ⓴ w kolbę ⓲.
W celu przygotowania dwóch kaw espresso włóż duże sitko espresso ⓳ w kolbę ⓲.

2) Napełnij małe sitko espresso ⓴ aż do zaznaczenia MAX mieloną kawą espresso. Odpowiada to ok. 7 g kawy, lub płaskiej miarce ㉑.
lub...
Napełnij duże sitko espresso ⓳ aż do zaznaczenia MAX mieloną kawą espresso. Odpowiada to ok. 7 g + 7 g kawy, lub dwóm płaskim miarkom ㉑.

3) Ubij kawę mieloną espresso przy pomocy ubijaka na miarce ㉑. Następnie, w razie potrzeby, dodaj jeszcze kawy espresso, aby sitko espresso ⓳ ⓴ było napełnione do zaznaczenia MAX. Następnie ubij kawę mieloną espresso ponownie.

WSKAZÓWKA

► Ubijanie kawy mielonej espresso jest bardzo ważnym procesem podczas przygotowywania espresso. Gdy mielona kawa espresso zostanie ubita zbyt mocno, kawa espresso będzie się parzyła przepływając powoli i będzie więcej pianki. Gdy mielona kawa espresso nie zostanie zbyt mocno ubita, kawa będzie się parzyła szybko i będzie mniej pianki.

4) Włóż kolbę ⓲ w urządzenie w taki sposób, aby włożyć ją przy oznaczeniu „INSERT“ i następnie obracając go w lewo, aż uchwyt kolby ⓲ wskazywał będzie do przodu („LOCK“).

5) Podstaw jedną (lub dwie) filiżankę(i) pod otwory kolby. Przed zaparzeniem kawy zalecamy przepłukanie filiżanek gorącą wodą, aby espresso nie ostygło zbyt szybko. Filiżanki można odstawiać na podstawie ❻.

6) Gdy tylko zielona kontrolka „Espresso“ ⓯ zacznie się świecić w sposób ciągły, naciśnij przycisk „Espresso“ ❸. Espresso napływa do filiżanki(ek).

⚠ OSTRZEŻENIE

Nigdy nie wyjmuj kolby ⓲ podczas zaparzania kawy espresso!

Rozpryskująca się gorąca kawa espresso może spowodować obrażenia!

► Zawsze naciskaj najpierw ponownie przycisk „Espresso" ❸, aby zakończyć przygotowywanie kawy espresso, zanim wyjmiesz kolbę ⓲.

7) Po napełnieniu filiżanki(ek) (ok. 20 ml na filiżankę), naciśnij ponownie przycisk „Espresso" ❸, aby nie była dalej pompowana woda.

Teraz możesz już wypić swoją kawę espresso.

8) Wyłącz urządzenie włącznikiem/wyłącznikiem ❶.

WSKAZÓWKA

► Jeśli nie zostaną wciśnięte przyciski „Espresso" ❸ lub „Para" ❹ w czasie ok. 30 minut, urządzenie się automatycznie wyłączy.

9) Po każdym użyciu należy usunąć kawę z sitka espresso ⓳ ⓴. Wyjmij kolbę ⓲ z urządzenia. Podnieś blokadę sitka ⓱ do góry, aby sitko espresso ⓳ ⓴ nie mogło wypaść z kolby ⓲. Opróżnij teraz sitko espresso ⓳ ⓴, obracając kolbę ⓲ z zablokowanym sitkiem espresso ⓳ ⓴ i wyrzucając z niej mieloną kawę espresso. Zużytą kawę espresso usuwaj zawsze przyjaźnie dla środowiska, na przykład wraz z bioodpadami.

WSKAZÓWKA

► Po każdym użyciu koniecznie czyść natrysk gorącej wody ⓮ (wydostaje się z niego gorąca woda). Przeczytaj na ten temat rozdział „Czyszczenie i pielęgnacja".

WSKAZÓWKA

► Regularnie opróżniaj rynienkę ociekową ⓬, najpóźniej jednak, gdy czerwony pływak będzie widoczny w zagłębieniu ⓭ kratki ociekowej ⓫.

Przygotowywanie kawy cappuccino

⚠ OSTRZEŻENIE

Zachowaj ostrożność podczas korzystania z pary do spieniania mleka.

Gorąca para lub rozpryski mogą powodować obrażenia!

► Regulator pary ❼ obsługuj zawsze powoli.

1) Napełnij pojemnik do spieniania mleka (najlepiej ze stali nierdzewnej) w jednej trzeciej zimnym mlekiem.

2) Upewnij się, że regulator pary ❼ jest zakręcony (obróć go do oporu w kierunku „ ● ").

3) Odsuń spieniacz mleka ⑩ na bok. Chwytaj go zawsze tylko za uchwyt ⑧.

4) Naciśnij przycisk „Para" ♨ ④. Poczekaj, aż kontrolka „Para" ⑤ zacznie się świecić w sposób ciągły.

5) Przytrzymaj puste naczynie pod spieniaczem mleka ⑩. Obróć powoli regulator pary ⑦ w kierunku „ ♨/💧 ". Przez dyszę wydostaje się skroplona woda/rozpryski. W ten sposób następuje oczyszczanie dyszy i obiegu wody we wnętrzu urządzenia.

6) Odczekaj 15 sekund i obróć regulator pary ⑦ w kierunku „●", aż z dyszy nie będzie wydostawała się para. Wylej wodę z naczynia.

7) Trzymaj teraz pojemnik do spieniania mleka w ręku, aby czuć temperaturę mleka i wprowadź dyszę spieniacza mleka ⑩ lekko do mleka. Trzymaj pojemnik do spieniania mleka lekko ukośnie.

8) Obróć powoli regulator pary ⑦ w kierunku „ ♨/💧 ".

9) Poruszaj pojemnik do spieniania mleka ruchem kolistym i trzymaj przy tym końcówkę dyszy nieco pod powierzchnią mleka, na tyle głęboko, aby mleko nie pryskało we wszystkie strony i na tyle wysoko, aby nie była wytwarzana zbyt duża piana. Jeśli wykonałeś tę czynność prawidłowo, słyszalne jest niskie buczenie.

10) Gdy zacznie się podnosić piana, wprowadź dysze głębiej, aby spienić kolejną „warstwę" oraz zapobiec przypaleniu piany.

11) Następnie zanurz dyszę całkowicie i obrócić regulator pary ⑦ do około połowy, aby mleko zostało podgrzane. Trzymaj pojemnik do spieniania mleka lekko ukosem, aby mleko delikatnie krążyło podczas mieszania dyszą.

12) Gdy piana mleczna osiągnie żądaną konsystencje i temperaturę, zakręć regulator pary ⑦ (obróć aż do oporu w kierunku „ ● ").

13) Najpierw wyjmij dyszę z mleka.

14) Postępuj w sposób opisany w rozdziale „***Czyszczenie spieniacza mleka***".

WSKAZÓWKA

► Do przygotowania cappuccino należy zawsze używać większych filiżanek niż do espresso, ponieważ dodawane jest jeszcze spienione mleko.

15) Aby przygotować cappuccino, postępuj w taki sam sposób, jak przy przygotowaniu espresso (patrz rozdział „***Przygotowywanie kawy espresso***" / nie jest już konieczne podgrzewanie). Przepuść jednak wodę ok. dwukrotnie dłużej niż w przypadku espresso (około 40 ml).

WSKAZÓWKA

► Kontrolka „Espresso" ⓯ może ewentualnie migać szybko, gdy naciśnie się przycisk „Espresso" ❸ bezpośrednio po wytworzeniu spienionego mleka. Oznacza to, że urządzenie jest zbyt gorące do przygotowania optymalnej kawy espresso. Można mimo to albo kontynuować przygotowywanie kawy espresso, albo poczekać do ostygnięcia urządzenia. Gdy tylko kontrolka „Espresso" ⓯ będzie się świecić w sposób ciągły, osiągnięty został ponownie optymalny zakres temperatury do przygotowania kawy espresso.

16) Wyłącz urządzenie włącznikiem/wyłącznikiem ❶.

WSKAZÓWKA

► Jeśli nie zostaną wciśnięte przyciski „Espresso" ❸ lub „Para" ❹ w czasie ok. 30 minut, urządzenie się automatycznie wyłączy.

17) Dodaj teraz spienione mleko do przygotowanego wcześniej espresso. Kawa cappuccino jest teraz gotowa. Można ją teraz wedle uznania osłodzić lub posypać kakao.

WSKAZÓWKA

► Spieniacz mleka ⓾ należy w miarę możliwości czyścić po każdym użyciu. Przeczytaj na ten temat rozdział „Czyszczenie i pielęgnacja".

Wskazówki dotyczące pianki z mleka

- Z zasady możliwe jest spienianie każdego rodzaju mleka, również mleko sojowe i ryżowe. Niektóre rodzaje mleka można jednak spieniać tylko w ograniczonym zakresie.
- Mleko odtłuszczone (chude) nie przypala się tak łatwo, jak mleko pełnotłuste, jednak przy zbyt małej zawartości tłuszczu istnieje ryzyko, że mleko nie będzie się dawało dobrze spienić. Dlatego należy używać mleka o zawartości tłuszczu 3,5% lub 1,5%.
- Schłodzone mleko daje się łatwiej spieniać niż mleko ciepłe. Najlepsze wyniki uzyskuje się w temperaturze ok. 7°C.
- Nie spieniaj mleka drugi raz, ponieważ wtedy się przypali.
- Odstaw spienione mleko na ok. 30 sekund, zanim dodasz je do kawy espresso. Dzięki temu większe pęcherzyki powietrza pękną, a mleko w stanie płynnym opadnie na dno. Wtedy można nałożyć delikatną piankę na kawę espresso.

Pobieranie ciepłej wody

Można również użyć spieniacza mleka ⑩ do pobierania gorącej wody, np. do rozcieńczenia kawy (Café Americano) lub przygotowania herbaty.

1) Włącz urządzenie za pomocą włącznika/wyłącznika ❶. Czerwona kontrolka pracy urządzenia ⑯ świeci się. Kontrolka „Espresso" ⑮ miga na zielono.Upewnij się, że regulator pary ❼ jest obrócony do oporu do pozycji „●".
Poczekaj, aż wskaźnik temperatury ❷ znajdzie się mniej więcej na środku pomiędzy 80°C a „☕" oraz zaświeci się w sposób ciągły kontrolka „Espresso" ⑮.
2) Postaw pod spieniaczem mleka ⑩ żaroodporne naczynie.
3) Obróć regulator pary ❼ co najmniej do połowy w kierunku „♨/💧".
4) Naciśnij przycisk „Espresso" ☕ ❸. Ze spieniacza mleka ⑩ zacznie wydostawać się gorąca woda.
5) Naciśnij ponownie przycisk „Espresso" ☕ ❸, aby zatrzymać pobieranie gorącej wody.

Czyszczenie i konserwacja

⚠ OSTRZEŻENIE! NIEBEZPIECZEŃSTWO OBRAŻEŃ!

- Przed czyszczeniem urządzenia wyciągnij wtyk z gniazda sieciowego. Niebezpieczeństwo porażenia prądem!
- Przed przystąpieniem do czyszczenia urządzenia zawsze odczekaj, aż ostygnie. Niebezpieczeństwo poparzenia!

Nigdy nie zanurzaj urządzenia w wodzie ani w innych cieczach. Niebezpieczeństwo porażenia prądem!

UWAGA! SZKODY MATERIALNE!

- Aby uniknąć uszkodzeń, do czyszczenia powierzchni urządzenia nie wolno używać środków ściernych, agresywnych ani chemicznych.

Czyszczenie spieniacza mleka

1) Postaw puste naczynie pod spieniaczem mleka ⑩.
2) Obróć regulator pary ❼ bezpośrednio po użyciu na „ ♨/💧 " i pozwól przez kilka sekund na wydostawanie się pary.
3) Zakręć regulator pary ❼ (obracaj aż do oporu w kierunku „ ●"), wyłącz urządzenie i wyciągnij wtyk sieciowy.
4) Odczekaj do ostygnięcia dyszy.
5) Zdejmij osłonę spieniacza mleka ⑩ (rysunek 1) i wyczyść ją starannie w ciepłej wodzie.

6) Umyj dyszę, która znajduje się pod osłoną, używając do tego wilgotnej szmatki. W razie potrzeby można na szmatkę dodać niewielką ilość delikatnego płynu do zmywania. Po zakończeniu czyszczenia umyj ją szmatką zwilżoną płynem do mycia naczyń i czystą wodą. Upewnij się, że na dyszy nie pozostały żadne resztki płynu do mycia naczyń.

7) Załóż osłonę ponownie na dyszę (rysunek 1).

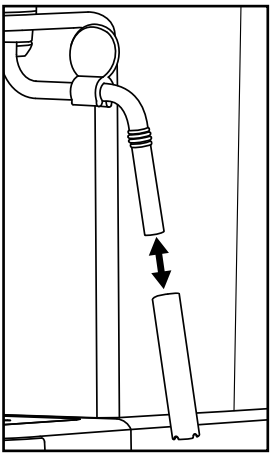

Rysunek 1

Czyszczenie natrysku gorącej wody

Czyść natrysk gorącej wody ⓮ po każdym użyciu:

1) Po zaparzeniu kawy espresso/cappuccino i zdemontowaniu kolby ⓲, umyj całą powierzchnię natrysku gorącej wody ⓮ wilgotną szmatką, aby zostały usunięte wszystkie pozostałości kawy mielonej.

2) Załóż ponownie kolbę ⓲ **bez** włożonych sitek espresso ⓳ ⓴.

3) Postaw pustą filiżankę pod kolbą ⓲ i naciśnij przycisk „Espresso“ ❸. Z natrysku gorącej wody ⓮ wypływa woda, i wypłukuje ostatnie pozostałości mielonej kawy.

4) Po około 20 sekundach wciśnij ponownie przycisk „Espresso“ ❸ i włącz urządzenie włącznikiem/wyłącznikiem ❶.

5) Zdejmij ponownie kolbę ⓲.

Czyszczenie akcesoriów

1) Umyj kolbę ⓲, oba sitka espresso ⓳ ⓴, zbiornik wody ❾, miarkę ㉑ i kratkę ociekową ⓫ w ciepłej wodzie.

WSKAZÓWKA

► W przypadku dodania płynu do mycia naczyń do wody, może się zdarzyć, że będzie miało to wpływ na smak kawy espresso. Jeśli zanieczyszczenia pozwalają się usunąć tylko przy pomocy płynu do mycia naczyń, płucz elementy później zawsze duża ilością czystej wody.

2) Wysusz wszystkie elementy.

WSKAZÓWKA

► Oba sitka espresso ⓳ ⓴, miarka do kawy ㉑ oraz kratka ociekowa ⓫ są również przystosowane do zmywania w zmywarce do naczyń.

Czyszczenie urządzenia

Czyść urządzenie wilgotną szmatką. W razie potrzeby można na szmatkę dodać niewielką ilość płynu do mycia naczyń.

Upewnij się, czy przed ponownym użyciem urządzenie jest całkowicie suche.

Odkamienianie urządzenia

UWAGA! SZKODY MATERIALNE!

► Nie wytwarzaj pary, gdy roztwór do usuwania kamienia znajduje się w zbiorniku na wodę ❾!

Regularnie odkamieniaj urządzenie. Po ok. 1 – 2 miesiącach (przy ok. 4 parzonych kawach espresso dziennie) konieczne jest odkamienianie urządzenia. W zależności od stopnia twardości wody w sieci wartość ta może się różnić. Aby użyć odkamieniacza ㉒ znajdującego się w zestawie z urządzeniem, należy postępować w następujący sposób:

1) Wlej odkamieniacz ㉒ (125 ml) do zbiornika wody ❾.
2) Napełnij zbiornik wody ❾ wodą aż do oznaczenia Max i włóż go do urządzenia.
3) Włącz urządzenie za pomocą włącznika/wyłącznika ❶. Regulator pary ❼ jest zakręcony.
4) Włóż kolbę ⓲ **bez** sitka espresso ⓳ ⓴ ponownie do urządzenia.
5) Postaw 2 filiżanki lub naczynie o pojemności co najmniej 250 ml pod otworami kolby.
6) Gdy tylko zielona kontrolka „Espresso" ⓯ zacznie się świecić w sposób ciągły, naciśnij przycisk „Espresso" ❸.

Przepuść ok. 250 ml (ok. 2 filiżanki) roztworu do usuwania kamienia i zatrzymaj następnie ten proces przez ponowne wciśnięcie przycisku „Espresso” ☕ ❸.
W razie potrzeby ostrożnie wylej zużyty roztwór do usuwania kamienia

7) Pozostaw odkamieniacz ㉒ na ok. 1 minutę, by zadziałał.
8) Powtórz kroki od 6 do 7 trzykrotnie. Za ostatnim razem opróżnij zbiornik na wodę ❾ całkowicie.
9) Postaw wystarczająco duże naczynie (min. 1 litr) pod otworami kolby.
10) Wypłucz zbiornik wody ❾ czystą wodą i nalej czystej wody do zaznaczenia Max.
11) Gdy tylko zielona kontrolka „Espresso” ⓯ zacznie się świecić w sposób ciągły, naciśnij przycisk „Espresso” ☕ ❸.
Pozwól, aby woda całkowicie przepłynęła. Ostrożnie wylej wodę.
12) Powtórz raz czynności od 10 do 11, a następnie wyłącz urządzenie.
13) Po zakończeniu odkamieniania oczyść urządzenie wilgotną ściereczką, aby usunąć wszelkie rozpryski roztworu do odkamieniania. Upewnij się, czy przed ponownym użyciem urządzenie jest całkowicie suche.

Nowy odkamieniacz ㉒ można zamówić za pośrednictwem naszego serwisu (patrz rozdział ***„Zamawianie części zamiennych”***).
Zalecamy użycie odkamieniacza ㉒ znajdującego się w zestawie. Można również użyć innych dostępnych w handlu odkamieniaczy do ekspresów do kawy. Następnie postępuj zgodnie z instrukcją obsługi danego odkamieniacza.

Zamawianie części zamiennych

Do produktu SEM 1100 C3 można zamówić następujące części zamienne:

- Odkamieniacz ㉒ (125 ml)

Zamawiaj produkt przez naszą infolinię serwisową (patrz rozdział ***Serwis***) lub wygodnie na naszej stronie internetowej pod adresem www.kompernass.com.

SEM 1100 C3

WSKAZÓWKA

- Należy pamiętać, że ewentualnie nie dla wszystkich krajów dostawy jest możliwe zamówienie części zamiennych przez Internet.
- Podczas zamawiania przygotuj numer IAN, który można znaleźć na okładce tej instrukcji obsługi.

Usuwanie usterek

Usterka	Przyczyna	Środek zaradczy
Espresso nie wydostaje się z urządzenia.	• Mielona kawa na espresso jest zbyt wilgotna i/lub zbyt mocno ubita.	• Przygotować ponownie kawę espresso, jednak przy tym nie ubijać zbyt mocno kawy mielonej, lub wymienić ją całkowicie.
	• Brak wody w zbiorniku wody ❾.	• Nalać wodę do zbiornika wody ❾.
	• Otwory kolby są zapchane.	• Oczyścić kolbę ⓲.
Espresso wylewa się przez krawędzie kolby ⓲ zamiast przez otwory.	• Kolba ⓲ nie została prawidłowo założona.	• Założyć poprawnie kolbę ⓲.
	• Otwory kolby są zapchane.	• Oczyścić kolbę ⓲.
	• Na krawędziach kolby ⓲ znajdują się pozostałości mielonej kawy espresso.	• Oczyścić krawędź kolby ⓲ z pozostałości kawy mielonej.
Kawa espresso jest zimna.	• Urządzenie nie zostało wstępnie nagrzane.	• Nagrzać urządzenie.
	• Kontrolka „Espresso" ⓯ nie świeciła się jeszcze w sposób ciągły.	• Poczekać, aż kontrolka „Espresso" ⓯ zacznie się świecić w sposób ciągły.
	• Filiżanki nie zostały wstępnie podgrzane.	• Podgrzać wstępnie filiżanki.
Głośne działanie pompki.	• Zbiornik wody ❾ jest pusty.	• Nalać wodę do zbiornika wody ❾.
Kawa crema jest zbyt jasna (espresso wypływa szybko z kolby ⓲).	• Za mało kawy mielonej espresso.	• Użyć więcej kawy mielonej espresso.
	• Kawa jest zmielona za grubo.	• Używać tylko kawy mielonej specjalnie do parzenia espresso.

Usterka	Przyczyna	Środek zaradczy
Kawa crema jest zbyt ciemna (espresso wypływa powoli z kolby ⑱).	• Za mało kawy mielonej espresso.	• Użyć mniej kawy mielonej espresso.
	• Kawa mielona jest zbyt drobno zmielona lub wilgotna.	• Używać tylko kawy mielonej specjalnie do parzenia espresso.
	• Zapchane jest sitko ⑲ ⑳.	• Wyczyścić sitko ⑲ ⑳.
Mleko nie spienia się.	• Mleko nie jest dostatecznie zimne.	• Użyć mleko z lodówki.
	• Spieniacz mleka ⑩ jest zabrudzony.	• Oczyścić spieniacz mleka ⑩.
Pompa zatrzymuje się w czasie pracy, a kontrolka „Espresso" ⑮ miga.	• Pompa zatrzymuje się po ok. 3 minutach pracy, aby uniknąć przegrzania.	• Przed ponownym uruchomieniem urządzenia odczekaj do jego ostygnięcia.
Wszystkie kontrolki ❺ ⑮ ⑯ migają jednocześnie.	• Urządzenie jest przegrzane lub doszło do zwarcia.	• Wyciągnij wtyk sieciowy z gniazda zasilania i oddaj urządzenie do serwisu.

Usuwanie

Zutylizuj urządzenie

W żadnym przypadku nie wyrzucaj urządzenia do zwykłych śmieci domowych. Ten produkt podlega przepisom dyrektywy europejskiej 2012/19/EU w sprawie zużytego sprzętu elektrycznego i elektronicznego (WEEE).

Zużyte urządzenie należy oddać do certyfikowanego zakładu utylizacji odpadów lub do komunalnego zakładu oczyszczania. Należy przestrzegać aktualnie obowiązujących przepisów. W razie pytań i wątpliwości odnośnie do zasad usuwania należy zwrócić się do miejscowego zakładu utylizacji odpadów.

Informacji na temat możliwości utylizacji wyeksploatowanego produktu udziela urząd gminy lub miasta.

Gwarancja Kompernaß Handels GmbH

Szanowny Kliencie,

To urządzenie objęte jest 3-letnią gwarancją, licząc od daty zakupu. W przypadku wad tego produktu, masz gwarantowane ustawowo prawa w stosunku sprzedawcy. Te ustawowe prawa nie są ograniczone przez nasze opisane poniżej warunki gwarancji.

Warunki gwarancji

Okres gwarancji rozpoczyna się od daty zakupu. Należy zachować paragon. Jest on wymagany jako dowód zakupu.
Jeżeli w ciągu trzech lat od daty zakupu produktu ujawni się w nim wada materiałowa lub produkcyjna, produkt zostanie wedle naszego uznania nieodpłatnie naprawiony, wymieniony na nowy lub zostanie zwrócona jego cena. Warunkiem spełnienia tego świadczenia gwarancyjnego jest dostarczenie w trakcie tego trzyletniego okresu uszkodzonego urządzenia wraz z dowodem zakupu (paragonem) oraz krótkim opisem wady i daty jej wystąpienia.

Jeżeli wada jest objęta naszą gwarancją, otrzymasz z powrotem naprawiony lub nowy produkt.

Okres gwarancji i ustawowe roszczenia gwarancyjne

Wykonanie usługi gwarancyjnej nie przedłuża okresu gwarancji. Dotyczy to również wymienionych i naprawionych części. Wszelkie szkody i wady wykryte w chwili zakupu należy zgłosić bezpośrednio po rozpakowaniu urządzenia. Po upływie okresu gwarancji wszelkie naprawy są wykonywane odpłatnie.

Zakres gwarancji

Urządzenie zostało starannie wyprodukowane i poddane przed wysyłką skrupulatnej kontroli jakości.
Gwarancja obejmuje wady materiałowe lub produkcyjne. Niniejsza gwarancja nie obejmuje części produktu, podlegających normalnemu zużyciu, ani uszkodzeń części łatwo łamliwych, np. przełączników, akumulatorów, lub części wykonanych ze szkła.
Niniejsza gwarancja traci swoją ważność, jeśli produkt został uszkodzony, nie używano go prawidłowo lub nie serwisowano należycie. W celu zapewnienia prawidłowego stosowania produktu należy ściśle przestrzegać wszystkich instrukcji wymienionych w instrukcjach obsługi. Należy bezwzględnie unikać zastosowania oraz postępowania, których odradza się w instrukcji obsługi lub przed którymi się w niej ostrzega.
Produkt przeznaczony jest wyłącznie do użytku domowego, a nie do zastosowań komercyjnych. Niewłaściwe użytkowanie urządzenia, używanie go w sposób niezgodny z jego przeznaczeniem, użycie siły lub ingerencja w urządzenie, dokonywana poza naszymi autoryzowanymi punktami serwisowymi, powodują utratę gwarancji.

Realizacja zobowiązań gwarancyjnych

W celu zapewnienia szybkiego załatwienia sprawy, postępuj zgodnie z poniższymi wskazówkami:

- W przypadku wszelkich pytań przygotuj paragon fiskalny oraz numer artykułu (np. IAN 123456_7890) jako dowód zakupu.
- Numer artykułu można znaleźć na tabliczce znamionowej na produkcie, wygrawerowany na urządzeniu, zapisany na stronie tytułowej instrukcji obsługi (w dolnym lewym rogu) lub na naklejce z tyłu bądź na spodzie urządzenia.
- W przypadku wystąpienia błędów działania lub innych wad, prosimy o kontakt z odpowiednim działem serwisu **telefonicznie** lub **przez e-mail**.
- Zarejestrowany jako wadliwy produkt możesz wtedy wraz z dołączonym dowodem zakupu (paragonem) oraz opisem i datą wystąpienia usterki wysłać nieodpłatnie na przekazany wcześniej adres serwisu.

Na stronie www.lidl-service.com możesz pobrać te i wiele innych instrukcji, filmów o produktach oraz oprogramowanie instalacyjne.

Za pomocą tego kodu QR możesz przejść bezpośrednio na stronę serwisu Lidl (www.lidl-service.com), gdzie możesz otworzyć instrukcję obsługi, wpisując numer artykułu (IAN) 353468_2007.

Serwis

(PL) **Serwis Polska**
Tel.: 22 397 4996
E-Mail: kompernass@lidl.pl

IAN 353468_2007

Importer

Pamiętaj, że poniższy adres nie jest adresem serwisu.
Skontaktuj się najpierw z odpowiednim punktem serwisowym.

KOMPERNASS HANDELS GMBH

BURGSTRASSE 21

44867 BOCHUM

NIEMCY

www.kompernass.com

Turinys

Įvadas 26
Autorių teisės 26
Atsakomybės apribojimas. 26
Įspėjimai 26
Naudojimas pagal paskirtį. 27
Tiekiamas rinkinys / patikra pristačius 28
Pakuotės šalinimas 28

Saugos nurodymai. 29

Prietaiso elementai 32

Techniniai duomenys 33

Temperatūros rodytuvas 33

Naudojimas pirmą kartą 34

Naudojimas 34
Vandens rezervuaro pripildymas 34
Įkaitinimas nenaudojus ilgesnį laiką / naudojant pirmą kartą. 35
Įkaitinimas kas kartą prieš naudojant 36
Espreso paruošimas 37
Kapučino paruošimas. 38
Patarimai kaip paruošti pieno putą. 40
Kaip įsileisti karšto vandens 40

Valymas ir priežiūra. 41
Pieno plakiklio valymas 41
Karšto vandens tiektuvo valymas 42
Priedų valymas 42
Prietaiso valymas 43
Kalkių šalinimas iš prietaiso 43

Atsarginių dalių užsakymas 44

Trikčių šalinimas 45

Šalinimas. 46
Prietaiso šalinimas 46

Kompernaß Handels GmbH garantija 47
Priežiūra 48
Importuotojas 48

Įvadas

Sveikiname įsigijus naują prietaisą.

Pasirinkote kokybišką gaminį. Naudojimo instrukcija yra šio gaminio dalis. Joje pateikta svarbių saugos, naudojimo ir šalinimo nurodymų. Prieš pradėdami naudoti gaminį, susipažinkite su visais naudojimo ir saugos nurodymais. Gaminį naudokite tik taip, kaip aprašyta, ir tik nurodytiems naudojimo tikslams. Perduodami gaminį tretiesiems asmenims, kartu perduokite visus jo dokumentus.

Autorių teisės

Šis dokumentas saugomas pagal intelektinės nuosavybės teises ginančius teisės aktus.

Neturint rašytinio gamintojo sutikimo draudžiama dokumentą visą arba dalimis dauginti arba perspausdinti visais įmanomais būdais, taip pat kopijuoti jo paveikslėlius (net ir pakeistus).

Atsakomybės apribojimas

Šioje naudojimo instrukcijoje sąžiningai pateikta spausdinant turėta naujausia techninė informacija, duomenys ir naudojimo nurodymai, pagrįsti iki šiol sukaupta mūsų patirtimi ir žiniomis.

Nepriimame jokių pretenzijų dėl šioje instrukcijoje pateiktų duomenų, paveikslėlių ir aprašymų.

Gamintojas neprisiima atsakomybės už nuostolius, patirtus nesilaikant naudojimo instrukcijos, gaminį naudojant ne pagal paskirtį, netinkamai taisant, neleistinai atliekant pakeitimus arba naudojant nesertifikuotas atsargines dalis.

Įspėjimai

Šioje naudojimo instrukcijoje pateikiami toliau aprašyti įspėjimai.

⚠ ĮSPĖJIMAS

Šiuo pavojaus įspėjimu įspėjama dėl galimos pavojingos situacijos.

Jei pavojingos situacijos neišvengiama, kyla pavojus susižaloti.

► Laikykitės šio įspėjimo nurodymų, kad nebūtų sužaloti žmonės.

DĖMESIO

Šiuo pavojaus įspėjimu įspėjama dėl galimos materialinės žalos.

Jei situacijos neišvengiama, kyla pavojus patirti materialinę žalą.

► Laikykitės šio įspėjimo nurodymų, kad išvengtumėte materialinės žalos.

NURODYMAS

► Nurodymu pateikiama papildomos informacijos, padėsiančios lengviau naudoti prietaisą.

Naudojimas pagal paskirtį

Šis prietaisas skirtas tik espreso bei kapučino kavai ruošti ir pieno putai plakti. Jis skirtas tik buitinio naudojimo reikmėms. Nenaudokite jo komerciniams tikslams.

Bet koks kitoks naudojimas arba naudojimas ne pagal nurodymus laikomas naudojimu ne pagal paskirtį.

⚠ ĮSPĖJIMAS

Pavojus naudojant ne pagal paskirtį!

Naudojant prietaisą ne pagal paskirtį ir (arba) kitaip, nei nurodyta, gali kilti pavojų.

► Prietaisą visada naudokite tik pagal paskirtį.

► Elkitės, kaip aprašyta šioje naudojimo instrukcijoje.

Nepriimamos jokios pretenzijos dėl žalos, atsiradusios naudojant prietaisą ne pagal paskirtį.

Riziką prisiima tik naudotojas.

Tiekiamas rinkinys / patikra pristačius

⚠ ĮSPĖJIMAS

Pavojus uždusti!

► Neleiskite vaikams žaisti su pakuotės medžiagomis. Kyla pavojus uždusti.

Standartiškai tiekiamos šios prietaiso dalys:

- „Espresso“ kavos aparatas
- Filtrų laikiklis
- Didelis espreso filtras
- Mažas espreso filtras
- Dozavimo šaukštas su stūmikliu
- Kalkių šalinimo priemonė (125 ml)
- Trumpasis vadovas
- Naudojimo instrukcija

NURODYMAS

► Patikrinkite, ar pristatytas visas rinkinys ir ar nėra pastebimų trūkumų.

► Jei pristatytas ne visas rinkinys arba gaminys pažeistas dėl netinkamos pakuotės ar gabenant, kreipkitės klientų aptarnavimo tarnybos karštąja linija.

Pakuotės šalinimas

Pakuotė saugo gabenamą prietaisą nuo pažeidimų. Pakuotės medžiagos parinktos atsižvelgiant į aplinkos apsaugos ir techninius utilizavimo aspektus, todėl jos yra perdirbamos.

Pakuotę grąžinus į medžiagų perdirbimo ciklą, sutaupoma žaliavų ir mažinamas išmetamų atliekų kiekis. Nebereikalingas pakuotės medžiagas išmeskite laikydamiesi regione galiojančių teisės aktų.

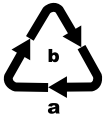

Pakuotę išmeskite saugodami aplinką.
Atsižvelkite į skirtingų pakuotės medžiagų ženklinimą ir prireikus jas surūšiuokite.
Pakuotės medžiagos ženklinamos šiais trumpiniais (a) ir skaičiais (b):
1–7: Plastikai,
20–22: Popierius ir kartonas,
80–98: Sudėtinės medžiagos.

NURODYMAS

► Jei įmanoma, prietaiso garantijos galiojimo laikotarpiu išsaugokite originalią pakuotę, kad prireikus teikti garantiją galėtumėte tinkamai supakuoti prietaisą.

Saugos nurodymai

Norėdami saugiai naudoti prietaisą, laikykitės šių saugos nurodymų.

⚠ ĮSPĖJIMAS! PAVOJUS SUSIŽALOTI!

- Prieš naudodami prietaisą patikrinkite, ar nėra matomų išorinių pažeidimų. Nenaudokite prietaiso, jei jis pažeistas arba buvo nukritęs.
- Prietaisą ir jo įjungiamąjį laidą laikykite įjaunesniems nei 8 metų vaikams nepasiekiamoje vietoje.
- Šį prietaisą gali naudoti vyresni nei 8 metų vaikai, jei jie yra prižiūrimi arba išmokyti saugiai naudoti prietaisą ir supranta, kokių gali kilti pavojų.
- Asmenys, kurių fiziniai, įutiminiai ar protiniai gebėjimai yra silpnesni ir kurie turi mažiau patirties ir (arba) žinių, šį prietaisą gali naudoti tik, jei yra prižiūrimi arba išmokyti saugiai naudoti prietaisą ir supranta, kokių gali kilti pavojų.
- Valymo ir naudotojo atliekamų techninės priežiūros darbų neleidžiama atlikti vaikams, nebent jie yra 8 metų ar vyresni ir prižiūrimi.
- Vaikams su prietaisu žaisti draudžiama.
- Taisyti prietaisą paveskite tik įgaliotoms specializuotoms įmonėms arba klientų aptarnavimo tarnybos darbuotojams. Netinkamai pataisytas prietaisas gali kelti didelį pavojų naudotojui. Be to, prarandama garantija.

Nenardinkite prietaiso į vandenį ar kitus skysčius. Elektros smūgio pavojus!

⚠ ĮSPĖJIMAS! PAVOJUS SUSIŽALOTI!

- Niekada nelieskite prietaiso šlapiomis arba drėgnomis rankomis.
- Kad išvengtumėte pavojų, pažeistus tinklo kištukus ar maitinimo laidus nedelsdami paveskite pakeisti įgaliotiems specialistams arba klientų aptarnavimo tarnybos darbuotojams.
- Pavojus nusideginti! Naudojant prietaisą kai kurios dalys labai įkaista!
- Naudojant prietaisą susidaro karštų garų kamuolių. Būkite atidūs, kad jie jūsų nenuplikytų! Būkite saugiu atstumu nuo garų.
- Prietaisą junkite tik į tinkamai įrengtą ir įžemintą elektros lizdą.
- Baigus naudoti prietaisą, kaitinimo elemento paviršius dar būna šiltas.
- Negalima aplieti skysčiais prietaiso kištukinės jungties.
- Prietaisą naudokite tik pagal paskirtį. Netinkamai naudojant galima susižaloti.

DĖMESIO! MATERIALINĖ ŽALA!

- Sugedusios dalys turi būti keičiamos tik originaliomis atsarginėmis dalimis. Tik naudojant tokias dalis vykdomi saugos reikalavimai.
- Saugokite prietaisą nuo drėgmės ir stebėkite, kad į vidų nepatektų skysčių.
- Saugokite prietaisą nuo smūgių, dulkių, cheminių medžiagų, didelių temperatūros svyravimų ir nelaikykite jo arti šilumos šaltinių (krosnių, radiatorių).
- Niekada nenardinkite prietaiso į vandenį ar kitus skysčius.
- Iš elektros lizdo kas kartą traukite suėmę už tinklo kištuko, niekada netraukite už laido.

DĖMESIO! MATERIALINĖ ŽALA!

- Niekada nepalikite neprižiūrimo veikiančio prietaiso.
- Prietaisui valdyti nenaudokite išorinio laikmačio arba atskiros nuotolinio valdymo sistemos.
- Niekada nenaudokite prietaiso patalpose, kuriose temperatūra yra apie 0 °C ar žemesnė. Vamzdeliuose ar vandens rezervuare užšalus vandeniui, prietaisas gali sugesti.
- Niekada nenaudokite prietaiso lauke. Šį prietaisą galima naudoti tik patalpose.
- Negaminkite garų, kai vandens rezervuare yra kalkių šalinimo tirpalo!

NURODYMAS

- Garantiniu laikotarpiu prietaisą gali taisyti tik įgaliotoji gamintojo klientų aptarnavimo tarnyba, antraip, prietaisui vėliau sugedus, garantija nebebus taikoma.

Prietaiso elementai

A pav.

❶ Įjungimo / išjungimo jungiklis „ON / OFF“
❷ Temperatūros rodytuvas
❸ Espreso mygtukas
❹ Garų mygtukas
❺ Žalia garų kontrolinė lemputė
❻ Paviršius puodeliams sudėti
❼ Garų reguliatorius
❽ Rankena
❾ Vandens rezervuaras
❿ Pieno plakiklis
⓫ Nuvarvėjimo grotelės
⓬ Skysčių surinkimo padėklas
⓭ Raudonosios plūdės anga
⓮ Karšto vandens tiektuvas
⓯ Žalia espreso kontrolinė lemputė
⓰ Raudonas veikimo indikatorius

B pav.

⓱ Filtrų užraktas
⓲ Filtrų laikiklis
⓳ Didelis espreso filtras
⓴ Mažas espreso filtras
㉑ Dozavimo šaukštas su stūmikliu
㉒ Kalkių šalinimo priemonė

Techniniai duomenys

Tinklo įtampa	220 – 240 V ~ (kintamoji srovė), 50–60 Hz
Vardinė galia	1 100 W
Siurblio slėgis	apie 1,5 MPa (15 bar)
	tinkamas liestis su maistu

Temperatūros rodytuvas

Temperatūros rodytuvas ❷ parodo, iki kokios temperatūros prietaisas įkaito.

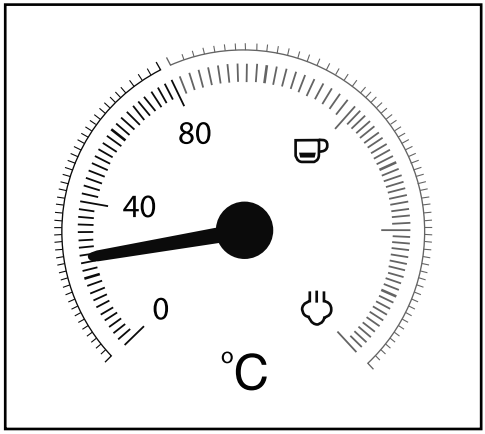

Įjungtas prietaisas ima kaisti, kol rodyklė pakyla maždaug ties viduriu tarp 80 °C ir . Raudonas veikimo indikatorius ⓰ šviečia. Espreso kontrolinė lemputė ⓯ mirksi žaliai.

Rodyklei pasiekus raudonąją skalės dalį, temperatūra būna pakankama espreso kavai ruošti. Espreso kontrolinė lemputė ⓯ nuolat šviečia.

Paspaudus garų mygtuką ❹, garų kontrolinė lemputė ❺ mirksi žaliai. Dabar prietaisas kaista toliau, o rodyklė kyla aukštyn į skalės sritį tarp ir .

Rodyklei pasiekus sritį tarp ir , temperatūra būna pakankama garams pagaminti. Garų kontrolinė lemputė ❺ nuolat šviečia.

Naudojimas pirmą kartą

1) Išimkite vandens rezervuarą ❾ ir nuo vandens išleidimo angos nuimkite oranžinį transportavimo apsaugą.
2) Išvalykite filtrų laikiklį ⓲, dozavimo šaukštą ㉑, espreso filtrus ⓳ ⓴, nuvarvėjimo groteles ⓫ ir vandens rezervuarą ❾, kaip aprašyta skyriuje „Valymas ir priežiūra“.
3) Pastatykite prietaisą ant lygaus ir karščiui atsparaus pagrindo. Įsitikinkite, kad netoliese yra elektros lizdas.
4) Nuvarvėjimo groteles ⓫ įdėkite taip, kad raudonoji plūdė galėtų išsikišti pro nuvarvėjimo grotelėse ⓫ esančią angą ⓭.
5) Įdėkite į prietaisą filtrų laikiklį ⓲: jį įdėkite ties užrašu INSERT karšto vandens tiektuvo ⓮ šone ir paskui sukite prieš laikrodžio rodyklę, kol filtrų laikiklio ⓲ rankena bus nukreipta į priekį („LOCK“).
6) Į elektros lizdą įkiškite tinklo kištuką.
7) Prieš naudodami pirmą kartą išvalykite vidinius vamzdelius, y. y. atlikite toliau nurodytus veiksmus:
   Praleiskite pro prietaisą tiek vandens, kiek jo reikėtų maždaug 5 puodeliams espreso (apie 100 ml). Apie tai pasiskaitykite skyriuje „Naudojimas“.
8) Apie 30 sekundžių gaminkite garus. Apie tai pasiskaitykite skyriuje „Naudojimas“.

NURODYMAS

► Naudodami prietaisą pirmą kartą galite girdėti veikiantį siurblį ir garsus, nors vanduo iš prietaiso vis dar neteka. Šiuo atveju garų reguliatorių ❼ pasukite „♨/💧“ kryptimi, kad iš prietaiso vamzdelių išeitų oras (garų mygtukas ♨ ❹ nuspaustas). Kai maždaug per 20 sekundžių oras išeina, garsai dingsta ir iš prietaiso ima tekėti vanduo.

Naudojimas

NURODYMAS

► Kai šie du mygtukai – espreso mygtukas ☕ ❸ ir garų mygtukas ♨ ❹ – nuspaudžiami, jie užsifiksuoja. Paspaudus dar kartą, mygtukas atsilaisvina.

Vandens rezervuaro pripildymas

NURODYMAS

► Ruošdami espresą ar kapučiną naudokite tik šviežią geriamąjį vandenį.

1) Išimkite vandens rezervuarą ❾ ir įpilkite į jį vandens:
   Vandens įpilkite ne mažiau nei iki MIN žymės.
   Niekada nepilkite vandens daugiau nei iki MAX žymės.
2) Vandens rezervuarą ❾ vėl įdėkite į prietaisą.

Įkaitinimas nenaudojus ilgesnį laiką / naudojant pirmą kartą

Jei prietaiso ilgesnį laiką nenaudojote, įkaitinkite jį, kaip aprašyta toliau.

1) Įpilkite vandens į vandens rezervuarą ❾.
2) Įdėkite didelį espreso filtrą ⓳ arba mažą espreso filtrą ⓴ į filtrų laikiklį ⓲:
   – Atminkite, kad įdedant filtrą nedidelė įranta dideliame espreso filtre ⓳ arba mažame espreso filtre ⓴ būtų virš filtrų laikiklio ⓲ įrantos.

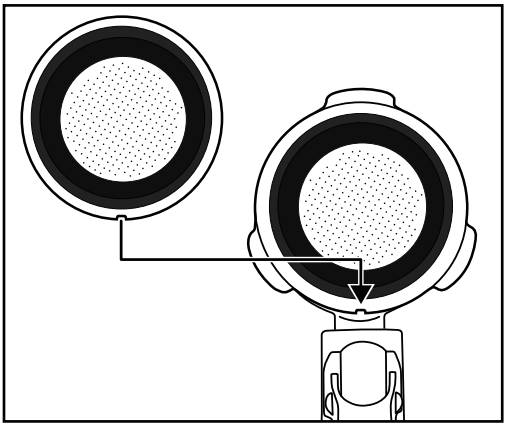

   – Tada didelį espreso filtrą ⓳ arba mažą espreso filtrą ⓴ šiek tiek pasukite, kad jis nebegalėtų iškristi.

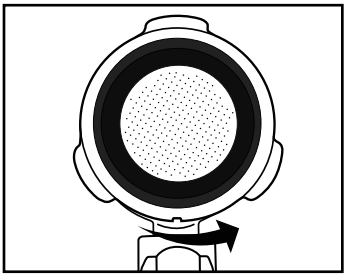

NURODYMAS

- ► Įdėtą espreso filtrą ⓳ ⓴ išimkite tik tada, kai jis atvės!
- ► Kai espreso filtrus ⓳ ⓴ vėl norite išimti iš filtrų laikiklio ⓲, sukite įdėtą espreso filtrą ⓳ ⓴, kol įranta espreso filtre ⓳ ⓴ bus virš įrantos filtrų laikiklyje ⓲. Dabar espreso filtrą ⓳ ⓴ galite išimti.

3) Įdėkite į prietaisą filtrų laikiklį ⓲: jį įdėkite ties užrašu INSERT karšto vandens tiektuvo ⓮ šone ir paskui sukite prieš laikrodžio rodyklę, kol filtrų laikiklio ⓲ rankena bus nukreipta į priekį („LOCK“).

4) Padėkite puodelį po filtrų laikikliu ⓲.

5) Užsukite garų reguliatorių ❼ (sukite iki galo „●“ kryptimi).

6) Įjungimo / išjungimo jungikliu ❶ įjunkite prietaisą. Raudonas veikimo indikatorius ⓰ šviečia. Espreso kontrolinė lemputė ⓯ mirksi žaliai. Prietaisas ima kaisti.

7) Kai tik žalia espreso kontrolinė lemputė ⓯ ims šviesti nuolat, paspauskite espreso mygtuką ❸. Leiskite vandeniui apie 1 minutę tekėti.

NURODYMAS

► Retsykiais gali prireikti ištuštinti puodelį. Tada paspauskite espreso mygtuką ❸ ir trumpam sustabdykite procesą. Ištuštinkite puodelį ir iš naujo paspauskite espreso mygtuką ❸, kad vanduo toliau tekėtų prietaisu.

8) Maždaug po 1 minutės dar kartą paspauskite espreso mygtuką ❸ ir sustabdykite siurblį.

9) Prireikus palaukite, kol espreso kontrolinė lemputė ⓯ vėl nuolat švies. Prietaisas įkaitintas. Dabar galite ruošti espreso kavą.

Įkaitinimas kas kartą prieš naudojant

Kad galėtumėte paruošti espreso ar kapučino kavos, turite įkaitinti prietaisą.

1) Įjungimo / išjungimo jungikliu ❶ įjunkite prietaisą. Raudonas veikimo indikatorius ⓰ šviečia. Espreso kontrolinė lemputė ⓯ mirksi žaliai. Įsitikinkite, kad garų reguliatorius ❼ iki galo atsuktas iki ženklo ●.

2) Įdėkite į prietaisą filtrų laikiklį ⓲: jį įdėkite ties užrašu INSERT karšto vandens tiektuvo ⓮ šone ir paskui sukite prieš laikrodžio rodyklę, kol filtrų laikiklio ⓲ rankena bus nukreipta į priekį („LOCK“).

3) Paspauskite espreso mygtuką ❸, kad prietaisas imtų siurbti vandenį iš vandens rezervuaro ❾. Vandeniui pradėjus tekėti pro filtrų laikiklio angas, dar kartą paspauskite espreso mygtuką ❸ ir išjunkite siurblį.

4) Palaukite, kol espreso kontrolinė lemputė ⓯ ims šviesti nuolat.

5) Iš naujo paspauskite espreso mygtuką ❸ ir apie 20 sekundžių leiskite karštą vandenį, o tada vėl išjunkite siurblį.

Dabar prietaisas yra įkaitintas. Taigi galite ruošti espreso ar kapučino kavą.

Espreso paruošimas

NURODYMAS

► Būtinai įsitikinkite, kad espreso filtras ⓳ ⓴ švarus ir ant jo nėra maltos espreso kavos likučių.

1) Prietaisui įkaitus:
Jei norite paruošti vieną puodelį espreso kavos, į filtrų laikiklį ⓲ įdėkite mažą espreso filtrą ⓴.
Jei norite paruošti du puodelius espreso kavos, į filtrų laikiklį ⓲ įdėkite didelį espreso filtrą ⓳.

2) Į mažą espreso filtrą ⓴ iki MAX žymės įberkite maltos espreso kavos. Šis kiekis yra maždaug *7* g maltos kavos arba nubrauktas dozavimo šaukštas ㉑.
Arba:
Į didelį espreso filtrą ⓳ iki MAX žymės įberkite maltos espreso kavos.
Šis kiekis yra maždaug *7* g + *7* g maltos kavos arba du nubraukti dozavimo šaukštai ㉑.

3) Suspauskite maltą espreso kavą stūmikliu, pritaisytu prie dozavimo šaukšto ㉑. Tada, jei reikia, įberkite daugiau maltos espreso kavos, kad espreso filtras ⓳ ⓴ būtų pripildytas iki MAX žymės. Paskui dar kartą suspauskite maltą espreso kavą.

NURODYMAS

► Maltos espreso kavos suspaudimas yra svarbus veiksmas ruošiant espresą. Labai stipriai suspaudus maltą espreso kavą, espresas lėtai pro ją sunkiasi ir susidaro didesnė karamelinė puta. Jei malta espreso kava ne taip stipriai suspausta, espresas bėga greitai ir karamelinė puta būna nedidelė.

4) Įdėkite filtrų laikiklį ⓲ į prietaisą: jį įdėkite ties užrašu INSERT ir paskui sukite prieš laikrodžio rodyklę, kol filtrų laikiklio ⓲ rankena bus nukreipta į priekį („LOCK“).

5) Po filtrų laikiklio angomis padėkite vieną puodelį (arba du puodelius). Rekomenduojame puodelius prieš tai išskalauti karštu vandeniu, kad espresas taip greitai neatvėstų. Nenaudojami puodeliai gali būti laikomi puodeliams sudėti skirtoje vietoje ❻.

6) Kai tik espreso kontrolinė lemputė ⓯ ims šviesti nuolat, paspauskite espreso mygtuką ☕ ❸. Espresas bėga į puodelį ar puodelius.

⚠ ĮSPĖJIMAS

Niekada nebandykite išimti filtrų laikiklio ⓲ tekant espresui!

Tykštantys karšto espreso purslai gali sužaloti!

► Pakankamai paruošę espreso, kas kartą pirmiausia iš naujo paspauskite espreso mygtuką ☕ ❸ ir tik tada išimkite filtrų laikiklį ⓲.

7) Kai į puodelį ar puodelius pribėga norimas kiekis kavos (maždaug po 20 ml), iš naujo paspauskite espreso mygtuką ❸, kad prietaisas nustotų siurbti vandenį.

Dabar espresą galite gerti.

8) Išjunkite prietaisą įjungimo / išjungimo jungikliu ❶.

NURODYMAS

► Jei espreso ❸ ar garų mygtuko ❹ apie 30 minučių nepaspausite, prietaisas automatiškai išsijungs.

9) Kas kartą išvirę kavą, pašalinkite iš espreso filtro ⓳ ⓴ maltą espreso kavą. Išimkite iš prietaiso filtrų laikiklį ⓲. Filtrų užraktą ⓱ pakelkite aukštyn, kad espreso filtras ⓳ ⓴ negalėtų iškristi iš filtrų laikiklio ⓲. Išstuštinkite espreso filtrą ⓳ ⓴: apverskite filtrų laikiklį ⓲ su užrakintu espreso filtru ⓳ ⓴ ir išpurtykite maltą espreso kavą. Maltą espreso kavą kas kartą išmeskite tausodami aplinką, pavyzdžiui, kaip biologines atliekas.

NURODYMAS

► Kas kartą panaudoję prietaisą būtinai nuvalykite karšto vandens tiektuvą ⓮ (iš jo teka karštas vanduo). Apie tai pasiskaitykite skyriuje „Valymas ir priežiūra“.

NURODYMAS

► Reguliariai ištuštinkite skysčių surinkimo padėklą ⓬, vėliausiai tada, kai nuvarvėjimo grotelių ⓫ angoje ⓭ pamatysite raudonąją plūdę.

Kapučino paruošimas

⚠ ĮSPĖJIMAS

Būkite atsargūs su garais pieno putai gaminti!

Karšti garai ar tykštantys karšti skysčiai gali sužaloti!

► Garų reguliatorių ❼ visada sukite lėtai.

1) Trečdalį plakimo indo (geriausia – nerūdijančiojo pieno) pripilkite šalto pieno.

2) Įsitikinkite, kad garų reguliatorius ❼ užsuktas (iki galo pasuktas „●“ kryptimi).

3) Pieno plakiklį ⓾ išstumkite į šalį. Stumkite tik suėmę už rankenos ❽.

4) Paspauskite garų mygtuką ❹. Palaukite, kol garų kontrolinė lemputė ❺ ims šviesti nuolat.

5) Po pieno plakikliu ⓾ laikykite tuščią indą. Garų reguliatorių ❼ lėtai sukite „/“ kryptimi. Iš antgalio teka kondensatas, tykšta purslai. Taip išvalomas antgalis ir vandens cirkuliavimo sistema prietaiso viduje.

6) Palaukite 15 sekundžių, o paskui garų reguliatorių ❼ sukite „●“ kryptimi, kol iš antgalio nustos eiti garai. Išpilkite vandenį iš indo.

7) Plakimo indą laikykite rankoje, kad įjaustumėte pieno temperatūrą, ir pieno plakiklio ⓾ antgalio galą įkiškite į pieną. Tam plakimo indą šiek tiek palenkite įstrižai.

8) Garų reguliatorių ❼ lėtai sukite „♨/💧💧“ kryptimi.

9) Plakimo indą sukite apskritimais, antgalio galiuką vos panardinę į pieną: to pakaks, kad pienas netikštų į šalis ir būtų suplakta standi puta. Jei viską darote teisingai, girdite žemą ūžesį.

10) Pieno putai pradėjus kilti, antgalį įkiškite giliau, kad suplaktumėte kitą pieno sluoksnį ir neprisvilintumėte suplaktos putos.

11) Galiausiai visiškai panardinkite antgalį ir garų reguliatorių ❼ užsukite maždaug pusiau, kad pienas būtų kaitinamas. Plakimo indą laikykite šiek tiek įstrižai, kad antgaliu maišomas pienas suktųsi lengvais sūkuriais.

12) Kai pieno puta tampa norimos konsistencijos ir temperatūros, užsukite garų reguliatorių ❼ (sukite iki galo „●“ kryptimi).

13) Tik tada ištraukite antgalį iš pieno.

14) Atlikite veiksmus, aprašytus skyriuje „***Pieno plakiklio valymas***“.

NURODYMAS

► Kapučiną visada ruoškite didesniuose puodeliuose nei espresą, nes į jį dar pilsite suplakto pieno.

15) Kapučiną ruoškite lygiai taip pat, kaip espresą (žr. skyrių „***Espreso paruošimas***“, įkaitinti nebereikia). Tačiau vandenį leiskite maždaug dvigubai ilgiau, nei ruošdami espresą (apie 40 ml).

NURODYMAS

► Jei espreso mygtuką ☕ ❸ paspauskite vos suplakę pieno putas, espreso kontrolinė lemputė ⓯ gali imti greitai mirksėti. Tai reiškia, kad prietaisas per stipriai įkaitęs geriausiam espresui pagaminti. Tačiau, nepaisant to, galite toliau gaminti espresą arba leisti prietaisui atvėsti. Kai tik espreso kontrolinė lemputė ⓯ ims šviesti nuolat, prietaisas vėl bus espresui ruošti tinkamiausios temperatūros.

16) Išjunkite prietaisą įjungimo / išjungimo jungikliu ❶.

NURODYMAS

► Jei espreso ☕ ❸ ar garų mygtuko ♨ ❹ apie 30 minučių nepaspausite, prietaisas automatiškai išsijungs.

17) Dabar suplaktą pieną supilkite į prieš tai paruoštą espresą. Kapučino kava paruošta. Jei norite, galite ją pasisaldinti arba apibarstyti kakavos milteliais.

NURODYMAS

► Kas kartą panaudoję, būtinai išvalykite pieno plakiklį ⑩. Apie tai pasiskaitykite skyriuje „Valymas ir priežiūra“.

Patarimai kaip paruošti pieno putą

- Iš esmės galima suplakti bet kokios rūšies pieną, taip pat ir sojų ar ryžių pieną. Tačiau kai kurių rūšių pieną galima suplakti tik sąlyginai.
- Separuotas pienas (liesas pienas) ne taip greitai prisvyla kaip nenugriebtas pienas, tačiau kai riebalų piene per mažai, jį gali būti sunku suplakti. Todėl geriausia naudoti 3,5 % ar 1,5 % riebumo pieną.
- Gerai atšaldytas pienas susiplaka geriau nei ne toks šaltas. Geriausią putą suplaksite, jei pieno temperatūra bus maždaug 7 °C.
- Jokiu būdu neplakite pieno antrą kartą, nes jis prisvils.
- Prieš supilant putą ant espreso suplaktas pienas turi apie 30 sekundžių pastovėti. Per tą laiką didesnės pūslelės susproginės, o dar skystas pienas nusės žemyn. Taigi ant espreso galėsite supilti gražiai suplaktą putą.

Kaip įsileisti karšto vandens

Per pieno plakiklį ⑩ galite įsileisti ir vandens, pvz., norėdami atskiesti kavą (amerikietišką kavą) arba paruošti arbatą.

1) Įjunkite prietaisą įjungimo / išjungimo jungikliu ❶. Raudonas veikimo indikatorius ⑯ šviečia. Espreso kontrolinė lemputė ⑮ mirksi žaliai. Įsitikinkite, kad garų reguliatorius ❼ iki galo atsuktas iki ženklo ●. Palaukite, kol temperatūros rodytuvo ❷ rodyklė bus maždaug per vidurį tarp 80 °C ir ženklo ☕, o espreso kontrolinė lemputė ⑮ švies nuolat.
2) Po pieno plakikliu ⑩ pastatykite karščiui atsparų indą.
3) Garų reguliatorių ❼ pasukite ne mažiau kaip iki pusės ♨/💧 kryptimi.
4) Paspauskite espreso mygtuką ☕ ❸. Iš pieno plakiklio ⑩ teka karštas vanduo.
5) Kai karšto vandens tekėjimą norite sustabdyti, dar kartą paspauskite espreso mygtuką ☕ ❸.

Valymas ir priežiūra

⚠ ĮSPĖJIMAS! PAVOJUS SUSIŽALOTI!

- ► Prieš valydami prietaisą, būtinai iš elektros lizdo ištraukite tinklo kištuką. Elektros smūgio pavojus!
- ► Prieš valydami prietaisą kas kartą pirmiausia palaukite, kol prietaisas atvės. Pavojus nusideginti!

Niekada nenardinkite prietaiso į vandenį ar kitus skysčius. Elektros smūgio pavojus!

DĖMESIO! MATERIALINĖ ŽALA!

- ► Kad neapgadintumėte prietaiso paviršių, jų niekada nevalykite šveičiamosiomis, agresyviomis ar cheminėmis valymo priemonėmis.

Pieno plakiklio valymas

1) Po pienu plakikliu ⑩ padėkite tuščią indą.
2) Vos pabaigę naudoti, garų reguliatorių ❼ atsukite iki „♨/💧💧“ ir keletą sekundžių leiskite garus.
3) Užsukite garų reguliatorių ❼ (sukite iki galo „●“ kryptimi), išjunkite prietaisą ir ištraukite tinklo kištuką.
4) Palaukite, kol antgalis atvės.
5) Nutraukite pieno plakiklio ⑩ apvalkalą (1 pav.) ir kruopščiai išplaukite jį šiltame vandenyje.
6) Drėgna šluoste nuvalykite po apvalkalu esantį antgalį. Prireikus šluostę sudrėkinkite švelniu plovikliu. Tačiau, nuvalę su plovikliu, dar kartą nuvalykite švariu vandeniu sudrėkinta šluoste. Pasirūpinkite, kad ant antgalio neliktų ploviklio likučių.
7) Vėl užmaukite apvalkalą ant antgalio (1 pav.).

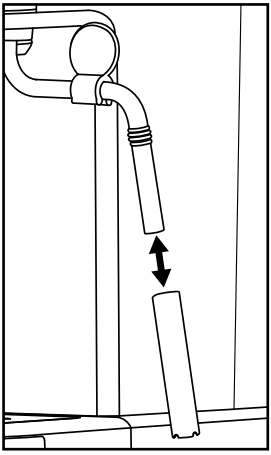

1 pav.

Karšto vandens tiektuvo valymas

Kas kartą panaudoję prietaisą nuvalykite karšto vandens tiektuvą ⓮:

1) Paruošę espresą ar kapučiną ir išėmę filtrų laikiklį ⓲, visą karšto vandens tiektuvo ⓮ paviršių nuvalykite drėgna šluoste, kad pašalintumėte visus maltos kavos likučius.
2) Vėl įdėkite filtrų laikiklį ⓲ **be** espreso filtrų ⓳ ⓴.
3) Tada po filtrų laikikliu ⓲ padėkite tuščią puodelį ir paspauskite espreso mygtuką ☕ ❸. Iš karšto vandens tiektuvo ⓮ tekantis vanduo išplauna paskutinius maltos kavos likučius.
4) Maždaug po 20 sekundžių vėl paspauskite espreso mygtuką ☕ ❸ ir išjunkite prietaisą įjungimo / išjungimo jungikliu ❶.
5) Vėl išimkite filtrų laikiklį ⓲.

Priedų valymas

1) Filtrų laikiklį ⓲, abu espreso filtrus ⓳ ⓴, vandens rezervuarą ❾, dozavimo šaukštą ㉑ ir nuvarvėjimo groteles ⓫ plaukite šiltu vandeniu.

NURODYMAS

► Jei į vandenį įpilsite ploviklio, gali pakisti espreso skonis. Todėl, jei nešvarumus galima nuplauti tik su plovikliu, paskui visas dalis kas kartą perplaukite dideliu kiekiu švaraus vandens.

2) Nusausinkite visas dalis.

NURODYMAS

► Abu espreso filtrus ⓳ ⓴, dozavimo šaukštą ㉑ ir nuvarvėjimo groteles ⓫ galite plauti ir indaplovėje.

Prietaiso valymas

Prietaisą valykite drėgna šluoste. Prireikus šluostę sudrėkinkite trupučiu ploviklio.

Prieš vėl naudodami prietaisą įsitikinkite, kad jis visiškai sausas.

Kalkių šalinimas iš prietaiso

DĖMESIO! MATERIALINĖ ŽALA!

► Negaminkite garų, kai vandens rezervuare ❾ yra kalkių šalinimo tirpalo!

Reguliariai iš prietaiso šalinkite kalkes. Kalkes iš prietaiso reikėtų pašalinti maždaug po 1–2 mėnesių (jei espresas kasdien ruošiamas apie 4 kartus). Atsižvelgiant į vandens kietumą regione, ciklas gali būti ir kitoks.
Tiekiamame rinkinyje esančią kalkių šalinimo priemonę ㉒ naudokite, kaip aprašyta toliau.

1) Kalkių šalinimo priemonę ㉒ (125 ml) supilkite į vandens rezervuarą ❾.
2) Vandens rezervuarą ❾ iki MAX žymės pripildykite vandens ir įdėkite į prietaisą.
3) Įjunkite prietaisą įjungimo / išjungimo jungikliu ❶. Garų reguliatorius ❼ užsuktas.
4) Filtrų laikiklį ⓲ **be** espreso filtro ⓳ ⓴ įdėkite į prietaisą.
5) Po filtrų laikiklio angomis pastatykite 2 puodelius, arba mažiausiai 250 ml talpos indą.
6) Kai tik espreso kontrolinė lemputė ⓯ ims šviesti nuolat, paspauskite espreso mygtuką ☕ ❸.
   Palaukite, kol ištekės apie 250 ml (maždaug 2 puodeliai) kalkių šalinimo tirpalo ir nutraukite šį procesą iš naujo paspausdami espreso mygtuką ☕ ❸.
   Atsižvelgdami į aplinkybes, panaudotą kalkių šalinimo tirpalą atsargiai išpilkite.
7) Kalkių šalinimo priemonę ㉒ palaikykite apie 1 minutę.
8) Dar triskart pakartokite 6 ir 7 veiksmus. Paskutinį kartą visiškai ištuštinkite vandens rezervuarą ❾.
9) Po filtrų laikiklio angomis pastatykite pakankamo dydžio indą (ne mažiau kaip 1 litro).
10) Švariu vandeniu išskalaukite vandens rezervuarą ❾ ir iki MAX žymės pripilkite švaraus vandens.

11) Kai tik espreso kontrolinė lemputė ⓯ ims šviesti nuolat, paspauskite espreso mygtuką ❸.
Leiskite visam vandeniui ištekėti. Šį vandenį atsargiai išpilkite.

12) Vieną kartą pakartokite 10 ir 11 veiksmus, tada prietaisą išjunkite.

13) Pašalinę kalkes, nuvalykite prietaisą drėgna šluoste – taip pašalinsite užtiškusį kalkių šalinimo tirpalą, jei taip nutiko. Prieš vėl naudodami prietaisą įsitikinkite, kad jis visiškai sausas.

Daugiau kalkių šalinimo priemonės ㉒ galite užsisakyti mūsų klientų aptarnavimo tarnyboje (žr. skyrių ***„Atsarginių dalių užsakymas“***).
Rekomenduojame naudoti tiekiamame rinkinyje esančią kalkių šalinimo priemonę ㉒. Kalkes galite šalinti ir kitokia espreso kavos aparatams įprasta kalkių šalinimo priemone. Ją naudokite, kaip aprašyta kalkių šalinimo priemonės naudojimo instrukcijoje.

Atsarginių dalių užsakymas

Gaminiui su numeriu SEM 1100 C3 galite užsisakyti šių atsarginių dalių:

- Kalkių šalinimo priemonė ㉒ (125 ml)

Produktą galite užsisakyti paskambinę mūsų klientų aptarnavimo tarnybos karštąja linija (žr. skyrių ***„Priežiūra“***) arba patogiai mūsų svetainėje adresu www.kompernass.com.

SEM 1100 C3

NURODYMAS

- Atminkite, kad ne visose šalyse, į kurias tiekiamas gaminys, atsarginių dalių galima užsisakyti internetu.
- Užsisakydami žinokite IAN numerį, nurodytą šios naudojimo instrukcijos atlanke.

Trikčių šalinimas

Triktis	Priežastis	Šalinimas
Nebebėga espresas.	• Per drėgna ir (arba) per standžiai suspausta malta espreso kava.	• Iš naujo paruoškite espresą, tačiau maltos espreso kavos taip standžiai nesuspauskite arba naudokite kitą maltą kavą.
	• Vandens rezervuare ❾ nėra vandens.	• Įpilkite į vandens rezervuarą ❾ vandens.
	• Filtrų laikiklio angose užsikimšo skylės.	• Išvalykite filtrų laikiklį ⓲.
Espresas varva per filtrų laikiklio ⓲ kraštus, užuot bėgęs pro angas.	• Netinkamai įdėtas filtrų laikiklis ⓲.	• Tinkamai įdėkite filtrų laikiklį ⓲.
	• Užsikimšo filtrų laikiklio angos.	• Išvalykite filtrų laikiklį ⓲.
	• Ant filtrų laikiklio ⓲ krašto yra maltos espreso kavos likučių.	• Nuvalykite maltos espreso kavos likučius nuo filtrų laikiklio ⓲ krašto.
Espresas šaltas.	• Prietaiso neįkaitinote.	• Įkaitinkite prietaisą.
	• Espreso kontrolinė lemputė ⓯ dar nešvietė nuolat.	• Palaukite, kol espreso kontrolinė lemputė ⓯ ims šviesti nuolat.
	• Nepašildėte puodelių.	• Pašildykite puodelius.
Labai garsiai veikia siurblys.	• Vandens rezervuaras ❾ tuščias.	• Įpilkite į vandens rezervuarą ❾ vandens.
Per šviesi karamelinė puta (espresas greitai bėga iš filtrų laikiklio ⓲).	• Per mažai maltos espreso kavos.	• Naudokite daugiau maltos espreso kavos.
	• Malta espreso kava per stambiai sumalta.	• Naudokite tik specialiai espresui pagamintą maltą espreso kavą.

Triktis	Priežastis	Šalinimas
Per tamsi karamelinė puta (espresas lėtai bėga iš filtrų laikiklio ⓲).	• Per daug maltos espreso kavos.	• Naudokite mažiau maltos espreso kavos.
	• Kava per smulkiai sumalta arba drėgna.	• Naudokite tik specialiai espresui pagamintą maltą espreso kavą.
	• Filtras ⓳ ⓴ užsikimšo.	• Išvalykite filtrą ⓳ ⓴.
Pienas neputoja.	• Pienas nepakankamai šaltas.	• Naudokite pieną iš šaldytuvo.
	• Nešvarus pieno plakiklis ⓾.	• Išvalykite pieno plakiklį ⓾.
Naudojant prietaisą sustoja siurblys, espreso kontrolinė lemputė ⓯ mirksi.	• Jei prietaisas naudojamas 3 minutes, sustoja siurblys, kad prietaisas neperkaistų.	• Palaukite, kol prietaisas atvės, ir tik tada jį vėl naudokite.
Visos lemputės ❺ ⓯ ⓰ mirksi vienu metu.	• Prietaisas perkaito arba įvyko trumpasis įjungimas.	• Ištraukite iš elektros lizdo tinklo kištuką ir kreipkitės į klientų aptarnavimo tarnybą.

Šalinimas

Prietaiso šalinimas

Prietaiso jokiu būdu neišmeskite kartu su buitinėmis atliekomis. Šiam gaminiui taikoma Europos Sąjungos Direktyva 2012/19/EU dėl elektros ir elektroninės įrangos atliekų.
Prietaisą atiduokite sertifikuotai atliekų utilizavimo įmonei arba savo komunalinei atliekų šalinimo tarnybai. Laikykitės galiojančių teisės aktų. Kilus abejonių, susisiekite su vietine atliekų šalinimo tarnyba.

Kaip išmesti nenaudojamą gaminį, sužinosite savo savivaldybės arba miesto administracijoje.

Kompernaß Handels GmbH garantija

Gerb. kliente,

Šiam prietaisui nuo įsigijimo datos suteikiama 3 metų garantija. Išryškėjus šio gaminio trūkumams, gaminio pardavėjas užtikrina jums teisės aktais reglamentuojamas teises. Toliau išdėstytos garantijos teikimo sąlygos šių jūsų teisės aktais reglamentuojamų teisių neapriboja.

Garantijos teikimo sąlygos

Garantijos teikimo laikotarpis skaičiuojamas nuo pirkimo datos. Išsaugokite kasos čekį. Jo reikia kaip pirkimo dokumento.

Jei per trejus metus nuo šio gaminio pirkimo datos išryškėtų medžiagų ar gamybos trūkumų, gaminį savo nuožiūra nemokamai pataisysime, pakeisime arba grąžinsime sumokėtą sumą. Norint pasinaudoti garantija, sugedusį gaminį ir pirkimo dokumentą (kasos čekį) būtina pateikti trejų metų laikotarpiu trumpai aprašius trūkumą ir nurodžius trūkumo atsiradimo laiką.

Jei trūkumui taikoma mūsų garantija, jums grąžinsime sutaisytą arba pristatysime naują gaminį. Sutaisius ar pakeitus gaminį, garantijos teikimo laikotarpis nepratęsiamas.

Garantijos teikimo laikotarpis ir teisės aktais reglamentuojama trūkumų pašalinimo garantija

Garantijos teikimo laikotarpiu suteikus garantinių paslaugų, garantijos teikimo laikotarpis nepratęsiamas. Ta pati sąlyga taikoma ir pakeistoms bei sutaisytoms dalims. Apie įsigyto gaminio pažeidimus ir trūkumus būtina pranešti vos išpakavus gaminį. Pasibaigus garantijos teikimo laikotarpiui už remonto darbus imamas mokestis.

Garantijos aprėptis

Prietaisas kruopščiai pagamintas vadovaujantis griežtomis kokybės gairėmis ir prieš pristatant buvo išbandytas.

Garantija taikoma tik medžiagų arba gamybos trūkumams. Šis garantija netaikoma įprastai dylančioms dalims, priskiriamoms prie susidėvinčių dalių kategorijos, arba lūžtančių (dužių) dalių, pavyzdžiui, įjungiklių, akumuliatorių ar iš stiklo pagamintų dalių, pažeidimams.

Garantija netaikoma, jei gaminys apgadinamas, netinkamai naudojamas ar netinkamai prižiūrimas. Gaminys tinkamai naudojamas tik tada, jei tiksliai laikomasi visų naudojimo instrukcijoje pateiktų nurodymų. Gaminį draudžiama naudoti tokiems tikslams ar tokiu būdu, kurie nerekomenduojami naudojimo instrukcijoje arba dėl kurių joje įspėjama.

Gaminys skirtas tik buitinio, o ne komercinio naudojimo reikmėms. Garantija netaikoma piktnaudžiavimo, netinkamo naudojimo atvejais, jei naudojama jėga ir jei remontuoja ne mūsų įgaliotoji klientų aptarnavimo tarnyba.

Garantinių įsipareigojimų vykdymas

Kad galėtume greitai sutvarkyti jūsų prašymą, prašome vadovautis toliau nurodytais nurodymais:

- Kreipdamiesi bet kokiu klausimu dėl gaminio, turėkite kasos čekį kaip pirkimo dokumentą ir gaminio numerį (pvz., IAN 123456_7890).
- Gaminio numerį rasite gaminio duomenų lentelėje, išgraviruotą ant gaminio, nurodytą ant naudojimo instrukcijos viršelio (apačioje kairėje) arba užklijuotą gaminio užpakalinėje pusėje ar apačioje.
- Jei išryškėtų prietaiso veikimo ar kitokių trūkumų, pirmiausia **telefonu** arba **elektroniniu paštu** kreipkitės į toliau nurodytą klientų aptarnavimo skyrių.
- Tada sugedusiu pripažintą gaminį, pridėję pirkimo dokumentą (kasos čekį) ir nurodę trūkumą bei jo atsiradimo laiką, nemokamai galėsite išsiųsti jums nurodytu techninės priežiūros tarnybos adresu.

Iš svetainės www.lidl-service.com galite atsisiųsti šį ir daugiau žinynų, gaminių vaizdo įrašų ir įdiegimo programinės įrangos.

Šis QR kodas Jus nukreips tiesiai į „Lidl" klientų aptarnavimo puslapį (www.lidl-service.com), kuriame įvedę gaminio numerį (IAN) 353468_2007 galėsite atverti savo naudojimo instrukciją.

Priežiūra

LT **Priežiūra Lietuva**
Tel. 880 033 144
Elektroninio pašto adresas: kompernass@lidl.lt

IAN 353468_2007

Importuotojas

Atminkite, kad šis adresas nėra techninės priežiūros tarnybos adresas. Pirmiausia susisiekite su nurodyta klientų aptarnavimo tarnyba.

KOMPERNASS HANDELS GMBH

BURGSTRASSE 21

44867 BOCHUM

VOKIETIJA

www.kompernass.com

Sisukord

Sissejuhatus 50
Autoriõigus 50
Vastutuse piirang 50
Hoiatusjuhised 50
Sihipärane kasutamine 51
Tarnekomplekt / transpordijärgne ülevaatus 52
Pakendi jäätmekäitlus 52

Ohutusjuhised 53

Seadme elemendid 56

Tehnilised andmed 56

Temperatuurinäidik 57

Esimene kasutuselevõtmine 57

Käsitsemine 58
Veepaagi täitmine 58
Soojendamine pärast pikemat seismist / esmakordsel kasutuselevõtmisel 58
Soojenemine enne iga kasutamist 60
Espresso valmistamine 60
Cappuccino valmistamine 62
Soovitused piimavahu valmistamiseks 63
Kuuma vee väljastamine 64

Puhastamine ja hooldamine 64
Piimavahusti puhastamine 65
Kuumaveepritsi puhastamine 66
Tarvikute puhastamine 66
Seadme puhastamine 66
Katlakivi eemaldamine seadmest 67

Varuosade tellimine 68

Tõrgete kõrvaldamine 69

Jäätmekäitlus 70
Seadme jäätmekäitlus 70

Kompernaß Handels GmbH garantii 71
Teenindus 72
Importija 72

Sissejuhatus

Palju õnne uue seadme ostu puhul.

Te otsustasite sellega kvaliteetse toote kasuks. Kasutusjuhend on selle toote osa. See sisaldab olulisi juhiseid ohutuse, kasutamise ja jäätmekäitluse kohta. Tutvuge enne toote kasutamist kõikide käsitsus- ja ohutusjuhistega. Kasutage toodet ainult kirjeldatud viisil ja nimetatud kasutusvaldkondades. Andke toote edasiandmisel kolmandatele isikutele kõik dokumendid kaasa.

Autoriõigus

Käesolev dokumentatsioon on kaitstud autoriõigustega.

Igasugune paljundamine või järeletrükkimine, ka väljavõtteliselt, ning jooniste reprodutseerimine, ka muudetud kujul, on lubatud ainult tootja kirjalikul nõusolekul.

Vastutuse piirang

Kogu käesolevas kasutusjuhendis sisalduv tehniline teave, andmed ning kasutamise juhised, vastavad trükkimineku ajal uusimale teabele ning põhinevad meie senisetel kogemustel ja teadmistel.

Käesolevas juhendis esitatud andmete, jooniste ja kirjelduste alusel ei saa esitada nõudeid.

Juhendi eiramisest, mittesihipärasest kasutamisest, asjatundmatutest remontidest, lubamatult teostatud muudatustest või heakskiitmata varuosadest tulenevate kahjude korral on igasugused kahjunõuded välistatud.

Hoiatusjuhised

Käesolevas kasutusjuhendis kasutatakse järgmisi hoiatusjuhiseid:

⚠ HOIATUS

Selle ohutaseme hoiatusjuhis tähistab võimalikku ohtlikku olukorda.

Kui ohtlikku olukorda ei väldita, võib see põhjustada vigastusi.

► Järgige inimeste vigastuste vältimiseks selles hoiatusjuhises toodud instruktsioone.

TÄHELEPANU

Selle ohutaseme hoiatusjuhis tähistab võimalikku materiaalset kahju.

Kui olukorda ei väldita, võib see põhjustada materiaalseid kahjusid.

► Järgige materiaalsete kahjude vältimiseks selles hoiatusjuhises toodud instruktsioone.

JUHIS

► Juhis tähistab lisateavet, mis lihtsustab seadme kasutamist.

Sihipärane kasutamine

Seda seadet kasutatakse ainult espresso/cappuccino valmistamiseks ja piima vahustamiseks. See seade on ette nähtud kasutamiseks ainult kodumajapidamistes. Ärge kasutage seda töönduslikult.

Muud või sellest erinevat kasutamist loetakse mittesihipäraseks.

⚠ HOIATUS

Mittesihipärasest kasutamisest tulenev oht!

Seadme mittesihipärasel kasutamisel ja/või muul eesmärgil kasutamisel võivad kaasneda ohud.

► Kasutage seadet ainult sihipäraselt.

► Järgige selles kasutusjuhendis kirjeldatud käsitsusviise.

Mittesihipärasest kasutamisest tulenevate kahjude korral on igasugused kahjunõuded välistatud.

Riski kannab ainult kasutaja.

Tarnekomplekt / transpordijärgne ülevaatus

⚠ HOIATUS

Lämbumisoht!

► Pakkematerjale ei tohi kasutada mängimiseks.
Esineb lämbumisoht.

Seade tarnitakse seeriaviisiliselt koos järgmiste osadega:

- Espressomasin
- Sõelahoidja
- Suur espressosõel
- Väike espressosõel
- Tihendajaga mõõtelusikas
- Katlakivi eemaldusvahend (125 ml)
- Lühijuhend
- Kasutusjuhend

JUHIS

► Kontrollige tarnekomplekti komplektsust ja nähtavate kahjustuste esinemist.

► Kui tarnekomplekt ei ole täielik või kui tuvastate puudulikust pakendist või transpordist põhjustatud kahjustusi, pöörduge teeninduse poole.

Pakendi jäätmekäitlus

Pakend kaitseb seadet transpordikahjustuste eest. Pakkematerjalid on jäätmekäitlust silmas pidades valitud keskkonnasõbralikud ning seetõttu taaskasutatavad.

Pakendi uuesti ringlusesse andmine säästab tooraineid ja vähendab jäätmete tekkimist. Käidelge mittevajalik pakkematerjal kohalike eeskirjade kohaselt.

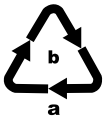

Jälgige erinevate pakkematerjalide tähistusi ja vajadusel käidelge need sorteeritult. Pakkematerjalid on tähistatud lühenditega (a) ja numbritega (b), millel on järgmine tähendus:
1–7: plastid,
20–22: paber ja papp,
80–98: komposiitmaterjalid.

JUHIS

► Hoidke originaalpakend võimalusel garantiiaja jooksul alles, et seadet saaks garantiijuhtumil nõuetekohaselt pakkida.

Ohutusjuhised

Järgige seadmega ohutuks ümberkäimiseks järgmisi ohutusjuhiseid:

⚠ HOIATUS! VIGASTUSOHT!

- Kontrollige enne kasutamist seadmel väliselt nähtavate kahjustuste esinemist. Ärge kasutage kahjustatud või mahakukkunud seadet.
- Hoidke seadet ja selle ühenduskaablit noorematele kui 8-aastastele lastele kättesaamatus kohas.
- Seadet tohivad kasutada lapsed alates 8ndast eluaastast, kui on tagatud nende järelevalve, või neid on juhendatud seadme ohutu kasutamise osas ning nad on sellest tulenevatest ohtudest aru saanud.
- Seadet tohivad kasutada piiratud füüsiliste, sensoorsete või vaimsete võimetega isikud, või isikud, kellel ei ole piisavalt kogemusi ja/või teadmisi juhul, kui on tagatud nende isikute järelevalve, või neid on juhendatud seadme ohutu kasutamise osas ning nad on sellest tulenevatest ohtudest aru saanud.
- Lapsed ei tohi seadet puhastada ega teha kasutaja poolt tehtavat hooldust, välja arvatud juhul, kui nad on vanemad kui 8-aastased ja järelevalve all.
- Lapsed ei tohi seadmega mängida.
- Laske seadme remondid teha ainult volitatud töökodades või klienditeeninduses. Asjatundmatute remontide tõttu võivad kasutajale tekkida olulised ohud. Lisaks kaotab garantii kehtivuse.

Ärge asetage seadet vette või teistesse vedelikesse. Elektrilöögi oht!

- Ärge mitte kunagi võtke seadmest kinni märgade või niiskete kätega.

⚠ HOIATUS! VIGASTUSOHT!

- Laske kahjustatud võrgupistik või võrgukaabel ohtude vältimiseks koheselt volitatud spetsialistil või klienditeenindusel vahetada.
- Põletusoht! Mõned osad muutuvad kasutamise ajal väga kuumaks!
- Seadme kasutamisel tekivad kuumad aurupahvakud. Jälgige, et te põleta ende sellega! Hoiduge aurust piisavale kaugusele.
- Ühendage seade ainult eeskirjadekohaselt paigaldatud ja maandatud pistikupessa.
- Pärast kasutamist on kütteelemendi pinnal veel jääksoojus.
- Seadme pistikühendusele ei tohi valguda vedelikku.
- Kasutage seadet ainult sihipäraselt. Väärkasutused võivad tekitada vigastusi.

TÄHELEPANU! MATERIAALSED KAHJUSTUSED!

- Defektseid komponente tohib asendada ainult originaalvaruosadega. Ohutusnõuete täitmine on tagatud ainult nende osadega.
- Kaitske seadet niiskuse ja vedelike sissetungimise eest.
- Kaitske seadet löökide, tolmu, kemikaalide, suurte temperatuurikõikumiste ja liiga lähedal asuvate soojusallikate (ahjud, küttekehad) eest.
- Ärge mitte kunagi asetage seadet vette või teistesse vedelikesse.
- Tõmmake alati võrgupistik pistikupesast välja; ärge mitte kunagi tõmmake kaablist.
- Ärge jätke seadet kasutamise ajal mitte kunagi järelevalveta.
- Ärge kasutage seadme juhtimiseks välist taimerlülitit või eraldi kaugjuhtimissüsteemi.

TÄHELEPANU! MATERIAALSED KAHJUSTUSED!

- Ärge mitte kunagi käitage seadet ruumides, milles on temperatuur alla 0 °C või selle lähedal. Vee külmumisel torudes või veepaagis võib seade saada kahjustada.
- Ärge mitte kunagi käitage seadet välistingimustes. See seade on ette nähtud kasutamiseks ainult siseruumides.
- Kui veepaagis on katlakivi eemalduslahus, siis ärge tootke auru!

JUHIS

- Garantii ajal tohib seadme remonti teostada ainult tootja poolt volitatud klienditeenindus, vastasel juhul edaspidiste kahjude korral garantii enam ei kehti.

Seadme elemendid

Joonis A:

❶ Sees-/Väljas-lüliti „ON / OFF“
❷ Temperatuurinäidik
❸ Klahv „Espresso“
❹ Klahv „Aur“
❺ Roheline märgulamp „Aur“
❻ Hoidepind
❼ Aururegulaator
❽ Piimavahusti käepide
❾ Veepaak
❿ Piimavahusti
⓫ Tilgarest
⓬ Tilgaalus
⓭ Punase ujuki väljalõige
⓮ Kuumaveeprits
⓯ Roheline märgulamp „Espresso“
⓰ Punane käituslamp

Joonis B:

⓱ Sõelafiksaator
⓲ Sõelahoidja
⓳ Suur espressosõel
⓴ Väike espressosõel
㉑ Tihendajaga mõõtelusikas
㉒ Katlakivi eemaldusvahend

Tehnilised andmed

Võrgupinge	220–240 V ~ (vahelduvvool), 50–60 Hz
Nimivõimsus	1100 W
Pumba rõhk	umbes 1,5 MPa (15 bar)
	toiduainetega sobiv

Temperatuurinäidik

Temperatuurinäidik ❷ näitab, kui kõrgele temperatuurile on seade soojenenud.

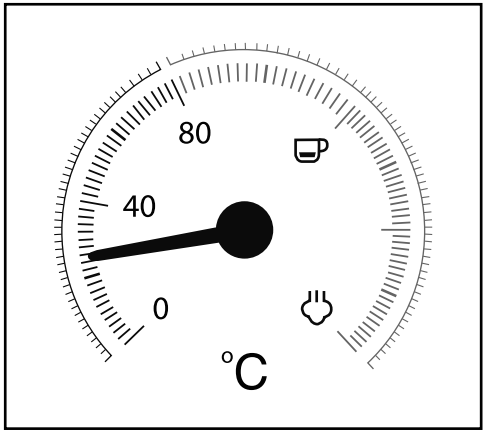

Pärast sisselülitamist hakkab seade soojenema, kuni osuti asub umbes 80 °C ja „☕" vahel keskel. Punane käituslamp ⓰ põleb. Märgulamp „Espresso" ⓯ vilgub roheliselt.

Kui osuti jõuab skaala punasesse ossa, on temperatuur espresso valmistamiseks piisavalt kõrge. Märgulamp „Espresso" ⓯ põleb pidevalt.

Vajutades klahvi „Aur" ❹, hakkab märgulamp „Aur" ❺ roheliselt vilkuma. Seade soojeneb nüüd edasi ja osuti kerkib kõrgemale skaala alasse „☕" ja „♨" vahel.

Kui osuti jõuab alasse „☕" ja „♨" vahel, on temperatuur auru valmistamiseks piisavalt kõrge. Märgulamp „Aur" ❺ põleb pidevalt.

Esimene kasutuselevõtmine

1) Eemaldage veepaak ❾ ja eemaldage vee väljalaskeavalt oranž transpordikaitse.
2) Puhastage sõelahoidja ⓲, mõõtelusikas ㉑, espressosõelad ⓳ ⓴, tilgarest ⓫ ja veepaak ❾ nagu peatükis „***Puhastamine ja hooldamine***" kirjeldatud.
3) Asetage seade tasasele ja kuumuskindlale alusele. Jälgige, et pistikupesa on kättesaadavas kauguses.
4) Asetage tilgarest ⓫ nii kohale, et punane ujuk saab ulatuda läbi tilgarestis ⓫ oleva väljalõike ⓭.

5) Asetage sõelahoidja ⓲ seadmesse, selleks paigaldage sõelahoidja kuumaveepritsi ⓮ kõrval asuva märgi „INSERT“ juures seadmesse ja keerake siis vastupäeva, kuni sõelahoidja ⓲ käepide on suunatud ettepoole (märk „LOCK“).
6) Ühendage võrgupistik pistikupessa.
7) Sisemiste torude puhastamiseks toimige esimesel kasutamisel alljärgnevalt: Laske umbes 5 tassi espresso vesi (umbes 100 ml) läbi seadme voolata. Lugege selleks peatükki „***Käsitsemine***“.
8) Laske seadmel toota umbes 30 sekundit auru. Lugege selleks peatükki „***Käsitsemine***“.

JUHIS

► Esimesel kasutamisel võib juhtuda, et pump töötab juba kuuldavalt, tekib müra, aga seadmest ei tule siiski vett. Sel juhul keerake aururegulaatorit ❼ „♨/💧“ suunas, nii et õhk saab seadme torudest väljuda (klahv „Aur“ ♨ ❹ on vajutatud). Umbes 20 sekundi pärast on õhk väljunud, müra kaob ja seadmest väljub vett.

Käsitsemine

Veepaagi täitmine

JUHIS

► Kasutage espresso/cappuccino valmistamiseks ainult värsket joogivett.

1) Võtke veepaak ❾ välja ja täitke veepaak veega:
Lisage vett vähemalt kuni Min-märgini.
Ärge mitte kunagi lisage rohkem vett kui kuni Max-märgini.
2) Asetage veepaak ❾ uuesti seadmesse.

Soojendamine pärast pikemat seismist / esmakordsel kasutuselevõtmisel

Kui seadet pole pikemat aega kasutatud, siis soojendage seadet alljärgnevalt:

1) Täitke veepaak ❾ veega.
2) Asetage suur ⓳ või väike espressosõel ⓴ sõelahoidjasse ⓲:
   – Jälgige, et väike sälk suurel ⓳ või väikesel espressosõelal ⓴ asub paigaldamisel sõelahoidjal ⓲ oleva sälgu kohal.

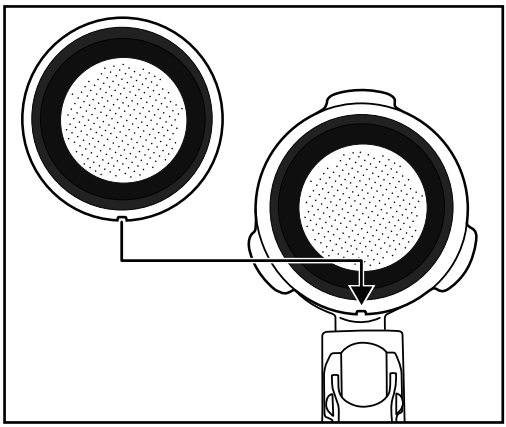

– Keerake siis suurt ⓳ või väikest espressosõela ⓴ veidi, nii et sõel ei saa enam välja kukkuda.

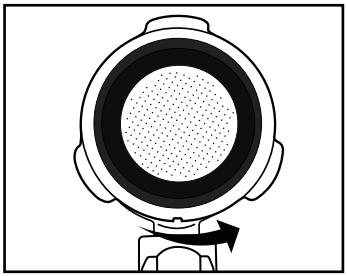

JUHIS

- ► Eemaldage paigaldatud espressosõel ⓳ ⓴ alles siis, kui espressosõel on jahtunud!
- ► Espressosõelte ⓳ ⓴ sõelahoidjast ⓲ uuesti väljavõtmiseks keerake paigaldatud espressosõela ⓳ ⓴ niipalju, kuni sälk espressosõelal ⓳ ⓴ asub sõelahoidjal ⓲ oleva sälgu kohal. Nüüd saate espressosõela ⓳ ⓴ välja võtta.

3) Asetage sõelahoidja ⓲ seadmesse, selleks paigaldage sõelahoidja kuumaveepritsi ⓮ kõrval asuva märgi „INSERT“ juures seadmesse ja keerake siis vastupäeva, kuni sõelahoidja ⓲ käepide on suunatud ettepoole (märk „LOCK“).

4) Asetage sõelahoidja ⓲ alla tass.

5) Keerake aururegulaator ❼ kinni (keerake kuni tõkiseni „●“ suunas).

6) Lülitage seade Sees-/Väljas-lülitiga ❶ sisse. Punane käituslamp ⓰ põleb. Märgulamp „Espresso“ ⓯ vilgub roheliselt. Seade hakkab soojenema.

7) Kui roheline märgulamp „Espresso“ ⓯ põleb pidevalt, vajutage klahvi „Espresso“ ❸. Laske vett umbes 1 minut läbi seadme joosta.

JUHIS

► Võib juhtuda, et peate vahepeal tassi tühjendama. Selleks seisake lühidalt toiming vajutades klahvi „Espresso“ ❸. Tühjendage tass ja vajutage uuesti klahvi „Espresso“ ❸, et vesi jookseks läbi seadme edasi.

8) Umbes 1 minuti pärast seisake pump, selleks vajutage veelkord klahvi „Espresso“ ❸.

9) Vajadusel oodake, kuni märgulamp „Espresso“ ⓯ põleb uuesti püsivalt. Soojenemine on lõppenud. Nüüd saate espressot valmistada.

Soojenemine enne iga kasutamist

Enne kui saate espressot või cappuccinot valmistada, peab seade soojenema.

1) Lülitage seade Sees-/Väljas-lülitiga ❶ sisse. Punane käituslamp ⓰ põleb. Märgulamp „Espresso“ ⓯ vilgub roheliselt. Veenduge, et aururegulaator ❼ on keeratud kuni tõkiseni „●“.

2) Asetage sõelahoidja ⓲ seadmesse, selleks paigaldage sõelahoidja kuumaveepritsi ⓮ kõrval asuva märgi „INSERT“ juures seadmesse ja keerake siis vastupäeva, kuni sõelahoidja ⓲ käepide on suunatud ettepoole (märk „LOCK“).

3) Et seade tõmbaks veepaagist ❾ vett, vajutage klahvi „Espresso“ ❸. Kui vesi väljub sõelahoidja avadest, vajutage veelkord klahvi „Espresso“ ❸, nii et pump seiskub.

4) Oodake, kuni märgulamp „Espresso“ ⓯ põleb pidevalt.

5) Enne pumba uuesti seiskamist vajutage uuesti klahvi „Espresso“ ❸ ja laske 20 sekundit kuuma vett välja voolata.

Eelsoojendamine on lõppenud. Nüüd saate espressot/cappuccinot valmistada.

Espresso valmistamine

JUHIS

► Veenduge alati, et espressosõel ⓳ ⓴ on puhas ja selles ei ole espressopulbri jääke.

1) Kui seade on soojenenud:
Ühe espresso valmistamiseks asetage väike espressosõel ⓴ sõelahoidjasse ⓲.
Kahe espresso valmistamiseks asetage suur espressosõel ⓳ sõelahoidjasse ⓲.

2) Täitke väike espressosõel ⓴ kuni Max-märgini espressopulbriga. See vastab umbes 7 g pulbrile või ühele triiki mõõtelusikatäiele ㉑.
   Või...
   Täitke suur espressosõel ⓳ kuni Max-märgini espressopulbriga. See vastab umbes 7 g + 7 g pulbrile või kahele triiki mõõtelusikatäiele ㉑.

3) Tihendage espressopulber mõõtelusikal oleva tihendaja ㉑ abil. Seejärel lisage vajadusel espressopulbrit juurde, nii et espressosõel ⓳ ⓴ on kuni Max-märgini täidetud. Seejärel tihendage espressopulber uuesti.

JUHIS

► Espressopulbri tihendamine on espresso valmistamisel oluline toiming. Kui espressopulber pressitakse väga tugevasti kokku, voolab espresso aeglaselt läbi ja muutub kreemisemaks. Kui espressopulber ei ole nii tugevasti tihendatud, voolab espresso kiiresti läbi, ei ole nii kreemine.

4) Paigaldage sõelahoidja ⓲ seadmesse, selleks paigaldage sõelahoidja märgi „INSERT“ juures seadmesse ja keerake siis vastupäeva, kuni sõelahoidja ⓲ käepide on suunatud ettepoole (märk „LOCK“).

5) Asetage üks (või kaks) tass(i) sõelahoidja avade alla. Et espresso ei jahtuks liiga kiiresti, soovitame tasse eelnevalt kuuma veega loputada. Tassid võite hoidmiseks asetada hoidepinnale ❻.

6) Kui märgulamp „Espresso“ ⓯ põleb pidevalt, vajutage klahvi „Espresso“ ❸. Espresso voolab tassi(desse).

⚠ HOIATUS

Ärge mitte kunagi eemaldage sõelahoidjat ⓲ espresso väljastamise ajal!

Tekkivad kuuma espresso pritsmed põhjustavad vigastusi!

► Espresso väljastamise lõpetamiseks vajutage alati esmalt enne sõelahoidja ⓲ eemaldamist uuesti klahvi „Espresso“ ❸.

7) Kui tass(id) on kuni soovitud koguseni täidetud (umbes 20 ml tassi kohta), vajutage uuesti klahvi „Espresso“ ❸, nii et vett enam ei pumbata.

Nüüd saate espressot juua.

8) Lülitage seade Sees-/Väljas-lülitiga ❶ välja.

JUHIS

► Kui klahve „Espresso“ ❸ või „Aur“ ❹ umbes 30 minuti jooksul ei vajutata, lülitub seade automaatselt välja.

9) Eemaldage pärast iga kasutamist espressopulber espressosõelast ⓳ ⓴. Eemaldage sõelahoidja ⓲ seadmest. Pöörake sõelafiksaator ⓱ ülespoole, nii et espressosõel ⓳ ⓴ ei saaks sõelahoidjast ⓲ välja kukkuda. Tühjendage nüüd espressosõel ⓳ ⓴, selleks pöörake sõelahoidja ⓲ koos blokeeritud espressosõelaga ⓳ ⓴ ümber ja kloppige espressopulber välja. Käidelge espressopulber alati keskkonnasõbralikult, näiteks biojäätmete hulgas.

JUHIS

► Puhastage kuumaveeprits ⓮ (sellest väljub kuuma vett) tingimata pärast iga kasutamist. Lugege selleks peatükki „***Puhastamine ja hooldamine***“.

JUHIS

► Tühjendage regulaarselt tilgaalus ⓬, hiljemalt siiski siis, kui punane ujuk on tilgaresti ⓫ väljalõikes ⓭ nähtav.

Cappuccino valmistamine

⚠ HOIATUS

Olge piimavahustist väljuva auru käitlemisel ettevaatlik!

Kuum aur või kuumad pritsmed tekitavad vigastusi!

► Käsitsege aururegulaatorit ❼ alati aeglaselt.

1) Täitke vahustusnõu (eelistatult roostevabast terasest) ühe kolmandiku ulatuses külma piimaga.
2) Veenduge, et aururegulaator ❼ on kinni keeratud (keerake kuni tõkiseni „●“ suunas).
3) Lükake piimavahusti ❿ küljele välja. Hoidke piimavahustit sealjuures kinni ainult käepidemest ❽.
4) Vajutage klahvi „Aur“ ♨ ❹. Oodake, kuni märgulamp „Aur“ ❺ põleb pidevalt.
5) Hoidke tühja nõu piimavahusti ❿ all. Keerake aururegulaatorit ❼ aeglaselt „♨/💧“ suunas. Düüsist väljuvad kondensvesi/pritsmed. Nii puhastatakse düüs ja seadme sisemuses asuv veekontuur.
6) Oodake 15 sekundit ja keerake siis aururegulaatorit ❼ „●“ suunas, kuni düüsist ei välju enam auru. Valage vesi nõust ära.
7) Hoidke nüüd vahustusnõud piima temperatuuri tunnetamiseks käes ja juhtige piimavahusti ❿ düüs kergelt piima sisse. Hoidke vahustusnõud sealjuures veidi kaldu.
8) Keerake aururegulaatorit ❼ aeglaselt „♨/💧“ suunas.
9) Liigutage vahustusnõud ringikujuliselt ja hoidke sealjuures düüsi tippu veidi piima pealispinnast allpool: piisavalt sügaval, et piima ei pritsiks igas suunas ja piisavalt kõrgel, et tekib tihe vaht. Kui teete seda õigesti, on sealjuures kuulda madalat põrisevat müra.
10) Kui piimavaht tõuseb üles, juhtige düüs sügavamale, et vahustada järgmine „kiht“ ja vältida vahu kõrbemist.
11) Lõpuks lükake düüs täielikult sisse ja keerake aururegulaator ❼ umbes poole peale, nii et kuumutatakse piima. Hoidke vahustusnõud kergelt viltu, nii et piima keerutatakse õrnalt üles ja samal segatakse düüsiga.

12) Kui piimavaht on saavutanud soovitud konsistentsi ja temperatuuri, keerake aururegulaator ❼ kinni (keerake kuni tõkiseni „●“ suunas).

13) Alles siis võtke düüs piima seest välja.

14) Toimige peatükis „***Piimavahusti puhastamine***“ kirjeldatud viisil.

JUHIS

► Kasutage cappuccino valmistamiseks alati suuremaid tasse kui espresso puhul, sest sinna lisatakse veel vahustatud piim.

15) Toimige cappuccino valmistamisel samuti, nagu valmistaksite espressot (vt peatükk „***Espresso valmistamine***“/soojendamine ei ole enam vajalik). Laske siiski vett umbes kaks korda kauem läbi voolata kui espresso puhul (umbes 40 ml).

JUHIS

► Märgulamp „Espresso“ ⓯ vilgub sel juhul kiiresti, kui vajutate klahvi „Espresso“ ❸ vahetult pärast piimavahu valmistamist. See tähendab, et seade on optimaalse espresso valmistamiseks liialt soojenenud. Võite kas siiski espresso valmistamisega jätkata või lasta seadmel jahtuda. Kui märgulamp „Espresso“ ⓯ põleb pidevalt, on espresso jaoks optimaalne temperatuurivahemik uuesti saavutatud.

16) Lülitage seade Sees-/Väljas-lülitiga ❶ välja.

JUHIS

► Kui klahve „Espresso“ ❸ või „Aur“ ❹ umbes 30 minuti jooksul ei vajutata, lülitub seade automaatselt välja.

17) Lisage nüüd vahustatud piim eelnevalt valmistatud espressole. Cappuccino on nüüd valmis. Cappuchinole võite oma maitse järgi lisada suhkrut või puistata üle kakaopulbriga.

JUHIS

► Puhastage piimavahusti ⓾ tingimata pärast iga kasutamist. Lugege selleks peatükki „***Puhastamine ja hooldamine***“.

Soovitused piimavahu valmistamiseks

- Vahustada saab põhimõttelist igat liiki piima, ka soja- ja riisipiima. Mõningaid piimasorte saab siiski vahustada ainult piirangutega.
- Kooritud piim (lõss) ei lähe nii kergesti kõrbema kui täispiim, madalama rasvasisalduse juures esineb aga risk, et seda piima ei saa nii hästi vahustada. Kasutage seetõttu võimalikult 3,5% või 1,5% rasvasisaldusega piima.
- Hästi jahutatud piima saab paremini vahustada kui soojemat. Parimad tulemused saavutate temperatuuril umbes 7°C.
- Ärge vahustage piima teist korda, sest vastasel juhul läheb piim kõrbema.

■ Laske vahustatud piimal enne espressole lisamist umbes 30 sekundit seista. Nii lõhkevad suuremad mullid ja veel vedel piim langeb allapoole. Siis saate espressole lisada õrna vahu.

Kuuma vee väljastamine

Piimavahusti ⓾ abil võite väljastada ka kuuma vett, nt kohvi lahjendamiseks (Café Americano) või tee valmistamiseks.

1) Lülitage seade Sees-/Väljas-lülitiga ❶ sisse. Punane käituslamp ⓰ põleb. Märgulamp „Espresso“ ⓯ vilgub roheliselt. Veenduge, et aururegulaator ❼ on keeratud kuni tõkiseni asendisse „●“.
Oodake, kuni temperatuurinäidiku ❷ osuti asub umbes 80 °C ja „☕“ vahel keskel ning märgulamp „Espresso“ ⓯ põleb pidevalt.
2) Asetage piimavahusti ⓾ alla kuumuskindel nõu.
3) Keerake aururegulaator ❼ vähemalt poole peale „♨/💧💧“ suunas.
4) Vajutage klahvi „Espresso“ ☕ ❸. Piimavahustist ⓾ väljub kuuma vett.
5) Kuuma vee väljastamise peatamiseks vajutage uuesti klahvi „Espresso“ ☕ ❸.

Puhastamine ja hooldamine

⚠ HOIATUS! VIGASTUSOHT!

- ► Enne seadme puhastamist tõmmake alati võrgupistik pistikupesast välja. Elektrilöögi oht!
- ► Laske seadmel enne puhastamist alati esmalt jahtuda. Põletusoht!

Ärge mitte kunagi asetage seadet vette või teistesse vedelikesse. Elektrilöögi oht!

TÄHELEPANU! MATERIAALSED KAHJUSTUSED!

- ► Kahjustuste vältimiseks ärge mitte kunagi kasutage seadme pealispindade puhastamisel abrasiivseid, agressiivseid või keemilisi puhastusvahendeid.

Piimavahusti puhastamine

1) Asetage piimavahusti ⑩ alla tühi nõu.
2) Keerake aururegulaator ❼ kohe pärast kasutamist asendisse „♨/💧“ ja laske mõned sekundid aurul väljuda.
3) Keerake aururegulaator ❼ kinni (keerake kuni tõkiseni „●“ suunas), lülitage seade välja ja tõmmake võrgupistik välja.
4) Laske düüsil jahtuda.
5) Tõmmake piimavahusti ⑩ ümbris ära (joonis 1) ja puhastage ümbris hoolikalt soojas vees.
6) Pühkige ümbrise all asuv düüs niiske lapiga puhtaks. Vajadusel lisage lapile neutraalset pesuainet. Pühkige siiski pärast pesuainega puhastamist ainult puhtas vees niisutatud lapiga üle. Veenduge, et düüsis ei ole pesuaine jääke.
7) Lükake ümbris uuesti düüsile (joonis 1).

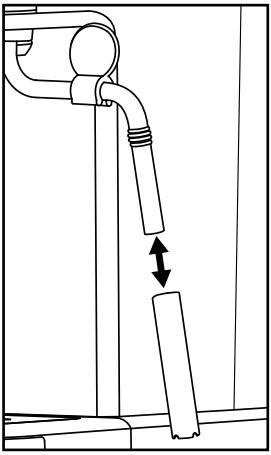

Joonis 1

Kuumaveepritsi puhastamine

Puhastage kuumaveeprits ⓮ pärast iga kasutamist:

1) Pärast espresso /cappuccino valmistamist ja sõelahoidja ⓲ eemaldamist pühkige kogu kuumaveepritsi ⓮ pind niiske lapiga puhtaks, nii et eemaldatakse kõik pulbrijäägid.
2) Paigaldage sõelahoidja ⓲ **ilma** paigaldamata espressosõelteta ⓳ ⓴ uuesti kohale.
3) Asetage siis tühi tass sõelahoidja ⓲ alla ja vajutage klahvi „Espresso“ ☕ ❸. Vesi väljub kuumaveepritsist ⓮ ja loputab viimased pulbrijäägid välja.
4) Vajutage umbes 20 sekundi pärast uuesti klahvi „Espresso“ ☕ ❸ ja lülitage seade Sees-/Väljas-lülitiga ❶ välja.
5) Eemaldage uuesti sõelahoidja ⓲.

Tarvikute puhastamine

1) Puhastage sõelahoidja ⓲, mõlemad espressosõelad ⓳ ⓴, veepaak ❾, mõõtelusikas ㉑ ja tilgarest ⓫ soojas vees.

JUHIS

► Pesuaine vette lisamisel võib juhtuda, et see mõjutab espresso maitset. Kui mustuse saab eemaldada ainult pesuainega, siis loputage osad seejärel alati rohke puhta veega üle.

2) Kuivatage kõik osad.

JUHIS

► Mõlemad espressosõelad ⓳ ⓴, mõõtelusikas ㉑ ja tilgarest ⓫ sobivad ka nõudepesumasinas puhastamiseks.

Seadme puhastamine

Puhastage seadet niiske lapiga. Vajadusel lisage lapile veidi pesuainet.

Veenduge, et seade on enne uuesti kasutamist täielikult kuivanud.

Katlakivi eemaldamine seadmest

TÄHELEPANU! MATERIAALSED KAHJUSTUSED!

► Kui veepaagis ❾ on katlakivi eemalduslahus, siis ärge tootke auru!

Eemaldage seadmest regulaarselt katlakivi. Seadmest tuleks katlakivi eemaldada umbes 1–2 kuu järel (umbes 4 espresso valmistamisel päevas). Olenevalt vee karedusastmest teie regioonis võib see väärtus olla erinev.
Tarnekomplektis sisalduva katlakivi eemaldusvahendi ㉒ kasutamiseks toimige järgmiselt:

1) Lisage katlakivi eemaldusvahend ㉒ (125 ml) veepaaki ❾.
2) Täitke veepaak ❾ kuni Max-märgini veega ja asetage veepaak seadmesse.
3) Lülitage seade Sees-/Väljas-lülitiga ❶ sisse. Aururegulaator ❼ on kinni keeratud.
4) Paigaldage sõelahoidja ⓲ **ilma** espressosõelata ⓳ ⓴ seadmesse.
5) Asetage 2 tassi või vähemalt 250 ml mahtuvusega nõu sõelahoidja avade alla.
6) Kui märgulamp „Espresso“ ⓯ põleb pidevalt, vajutage klahvi „Espresso“ ❸. Laske umbes 250 ml (umbes 2 tassi) katlakivi eemalduslahust läbi voolata ja peatage siis protsess klahvi „Espresso“ ❸ uuesti vajutamisega. Valage kasutatud katlakivi eemalduslahus vajadusel ettevaatlikult ära.
7) Laske katlakivi eemaldusvahendil ㉒ umbes 1 minut mõjuda.
8) Korrake samme 6 kuni 7 veel kolm korda. Tühjendage veepaak ❾ viimasel korral täielikult.
9) Asetage piisavalt suur nõu (vähemalt 1 liiter) sõelahoidjate avade alla.
10) Loputage veepaak ❾ puhta veega puhtaks ja valage sisse puhast vett kuni Max-märgini.
11) Kui märgulamp „Espresso“ ⓯ põleb pidevalt, vajutage klahvi „Espresso“ ❸. Laske veel täielikult läbi voolata. Valage see vesi ettevaatlikult ära.
12) Korrake üks kord samme 10 kuni 11 ja lülitage seade seejärel välja.
13) Puhastage seade pärast katlakivi eemaldamist niiske lapiga, et eemaldada võimalikud katlakivi eemalduslahuse pritsmed. Veenduge, et seade on enne uuesti kasutamist täielikult kuivanud.

Uue katlakivi eemaldusvahendi ㉒ võite tellida meie klienditeenindusest (vt peatükk „***Varuosade tellimine***“).
Me soovitame kasutada tarnekomplektis sisalduvat katlakivi eemaldusvahendit ㉒. Katlakivi eemaldamiseks võite kasutada ka mõnda teist, espressomasinatele ettenähtud katlakivi eemaldusvahendit. Toimige siis nii, nagu vastava katlakivi eemaldusvahendi kasutusjuhendis kirjeldatud.

Varuosade tellimine

Tootele SEM 1100 C3 saate tellida järgmisi varuosi:

- Katlakivi eemaldusvahend ㉒ (125 ml)

Tellige toode meie teenindusest (vt peatükk ***„Teenindus"***) või mugavalt meie veebilehelt aadressil www.kompernass.com.

JUHIS

- ► Palun arvestage, et varuosade veebitellimused pruugi olla kõikides tarnerii-kides võimalikud.
- ► Hoidke oma tellimuse jaoks käepärast IAN-number, mille leiate käesoleva kasutusjuhendi kaanelt.

Tõrgete kõrvaldamine

Tõrge	Põhjus	Lahendus
Espressot ei voola enam välja.	• Espressopulber on liiga niiske ja/või liiga tihedaks pressitud.	• Valmistage espresso uuesti, sealjuures ärge tihendage espressopulbrit siiski nii palju või vahetage pulber täielikult välja.
	• Veepaagis ❾ pole vett.	• Täitke veepaak ❾ veega.
	• Sõelahoidja avad on ummistunud.	• Puhastage sõelahoidja ⓲.
Espresso tilgub avade asemel üle sõelahoidja ⓲ servade.	• Sõelahoidja pole ⓲ õigesti paigaldatud.	• Paigaldage sõelahoidja ⓲ õigesti.
	• Sõelahoidja avad on ummistunud.	• Puhastage sõelahoidja ⓲.
	• Sõelahoidja ⓲ servadel on espressopulbri jääke.	• Puhastage sõelahoidja ⓲ serv espressopulbri jääkidest.
Espresso on külm.	• Seadet pole soojendatud.	• Soojendage seade.
	• Märgulamp „Espresso“ ⓯ pole veel pidevalt põlenud.	• Oodake, kuni märgulamp „Espresso“ ⓯ põleb pidevalt.
	• Tasse pole soojendatud.	• Soojendage tassid.
Pump töötab suure müraga.	• Veepaagis ❾ pole vett.	• Täitke veepaak ❾ veega.
Kreem on liiga hele (espresso voolab kiiresti sõelahoidjast ⓲ välja).	• Liiga vähe espressopulbrit.	• Kasutage rohkem espressopulbrit.
	• Espressopulber on jahvatatud liiga jämedaks.	• Kasutage ainult spetsiaalselt espresso jaoks valmistatud espressopulbrit.

Tõrge	Põhjus	Lahendus
Kreem on liiga tume (espresso voolab aeglaselt sõelahoidjast ⓲ välja).	• Liiga palju espressopulbrit.	• Kasutage vähem espressopulbrit.
	• Pulber on jahvatatud liiga peeneks või on niiske.	• Kasutage ainult spetsiaalselt espresso jaoks valmistatud espressopulbrit.
	• Sõel ⓳ ⓴ on ummistunud.	• Puhastage sõel ⓳ ⓴.
Piim ei vahuta.	• Piim pole piisavalt külm.	• Kasutage külmikust võetud piima.
	• Piimavahusti ⓫ on mustunud.	• Puhastage piimavahusti ⓫.
Pump seiskub käitamise ajal, märgulamp „Espresso“ ⓯ vilgub.	• Pump seiskub umbes 3-minutilise käitamise järel ülekuumenemise vältimiseks.	• Laske seadmel enne uuesti kasutuselevõtmist jahtuda.
Kõik lambid ❺ ⓯ ⓰ vilguvad üheaegselt.	• Seade on ülekuumenenud või seadmes on lühis.	• Tõmmake võrgupistik pistikupesast välja ja pöörduge klienditeeninduse poole.

Jäätmekäitlus

Seadme jäätmekäitlus

Ärge mitte mingil juhul visake seadet tavalise olmeprügi hulka. Selle toote kohta kehtib Euroopa direktiiv 2012/19/EU-WEEE (Waste Electrical and Electronic Equipment).

Käidelge seade volitatud jäätmekäitlusettevõttes või oma kohalikus jäätmejaamas. Järgige kehtivaid eeskirju. Kahtluste korral võtke ühendust oma jäätmekäitlusettevõttega.

Kasutatud toodete jäätmekäitluse võimaluste kohta saate teavet oma valla- või linnavalitsusest.

Kompernaß Handels GmbH garantii

Väga austatud klient

Sellele seadmele kehtib alates ostukuupäevast 3-aastane garantii. Sellel tootel ilmnevate puuduste korral on teil müüja suhtes seadusega ettenähtud õigused. Neid seadusega ettenähtud õigusi meie poolt antud garantii ei piira.

Garantii tingimused

Garantii aega arvestatakse alates ostukuupäevast. Palun hoidke kassatšekk alles. Seda läheb vaja ostu tõendamiseks.

Kui kolme aasta jooksul alates selle toote ostukuupäevast ilmnevad tootel materjali- või tootmisvead, siis toode meie valikul kas remonditakse tasuta või tagastatakse ostuhind. Selle garantiinõude eelduseks on, et kolmeaastase tähtaja jooksul esitatakse defektne seade ja ostudokument (kassatšekk) ja kirjeldatakse lühidalt kirjalikult toote puuduseid ning nende ilmnemise aega.

Kui defekt kuulub meie garantii alla, saate tagasi remonditud või uue toote. Toote remontimise või väljavahetamisega uut garantiiaega ei arvestata.

Garantiiaeg ja seadusega ettenähtud reklamatsioonid

Garantiiaega ei pikendata. See kehtib ka asendatud ja remonditud osade kohta. Võimalikest kahjustustest ja puudustest, mis olid olemas juba ostu ajal, tuleb teavitada kohe pärast pakendist väljavõtmist. Pärast garantiiaja möödumist tehtavad remondid on tasulised.

Garantii ulatus

Seade on valmistatud rangeid kvaliteedinõudeid järgides ning on enne väljasaatmist hoolikalt kontrollitud.

Garantii kehtib materjali- või tootmisvigade korral. See garantii ei laiene toote osadele, mis kuluvad tavakasutuse käigus ja mida vaadeldakse seetõttu kui kuluvosi, samuti osadele või kahjustustele kergesti purunevatel osadel, nt. lülititel, akudel või klaasist valmistatud osadel.

See garantii kaotab kehtivuse, kui toodet on kahjustatud, asjatundmatult kasutatud või valesti hooldatud. Toote asjatundlikuks kasutamiseks tuleb täpselt järgida kõiki selles kasutusjuhendis toodud juhiseid. Kindlasti tuleb vältida kasutusviise ja toiminguid, mida kasutusjuhendis ei soovitata või mille eest hoiatatakse.

Toode on mõeldud vaid isiklikuks kasutuseks ja mitte ärialaseks kasutuseks. Garantii kaotab kehtivuse, kui toodet on valesti ja asjatundmatult kasutatud, kui selle juures on rakendatud jõudu või selle juures läbiviidud toiminguid ei teostanud meie volitatud teenindusesindus.

Garantiijuhtumi menetlemine

Teie probleemi kiireks käitlemiseks järgige palun järgnevaid juhiseid:

- Palun hoidke kõikige päringute jaoks alles kassatšekk ja toote number (nt IAN 123456_7890), mis tõendab teie ostu.
- Toote numbri leiate toote tüübisildilt, tootele tehtud graveeringu näol, kasutusjuhendi tiitellehelt (all vasakul) või toote tagaküljel või all olevalt kleebiselt.
- Kui tootel ilmnevad talitlusvead või muud puudused, võtke kõigepealt ühendust alltoodud teenindusosakonnaga **telefoni** või **e-post**i teel.
- Defektseks hinnatud toote saate seejärel tasuta saata teile teavitatud teenindusaadressil, lisades ostudokumendi (kassatšeki) ja selgituse, milles puudus seisneb ning millal see ilmnes.

Aadressilt www.lidl-service.com saate alla laadida selle ja mitmeid teisi käsiraamatuid, tootevideoid ja paigaldustarkvara.

Selle QR-koodiga liigute otse Lidli teeninduse lehele (www.lidl-service.com) ning saate toote numbri (IAN) 353468_2007 sisestamisega avada oma kasutusjuhendi.

Teenindus

EE **Teenindus Eestis**
Tel: 8000049109
E-post: kompernass@lidl.ee

IAN 353468_2007

Importija

Palun arvestage, et allolev aadress ei ole teeninduse aadress.
Võtke kõigepealt ühendust nimetatud teenindusettevõttega.

KOMPERNASS HANDELS GMBH

BURGSTRASSE 21

44867 BOCHUM

SAKSAMAA

www.kompernass.com

Satura rādītājs

Ievads 74
Autortiesības 74
Atbildības ierobežojums 74
Brīdinājuma norādes 74
Noteikumiem atbilstīgs lietojums 75
Piegādes komplekts un apskate pēc transportēšanas 76
Iepakojuma nodošana pārstrādei 76

Drošības norādījumi 77

Ierīces elementi 80

Tehniskie parametri 80

Temperatūras indikators 81

Pirmreizējā lietošana 81

Lietošana 82
Ūdens tvertnes uzpilde 82
Uzsildīšana pēc ilgākas dīkstāves vai pirmajā lietošanas reizē 82
Uzsildīšana pirms katras lietošanas 84
Espreso pagatavošana 84
Kapučīno pagatavošana 86
Padomi attiecībā uz piena putošanu 88
Karstā ūdens izvade 88

Tīrīšana un kopšana 89
Piena putotāja tīrīšana 89
Karstā ūdens strūklas atveres tīrīšana 90
Piederumu tīrīšana 90
Ierīces tīrīšana 91
Ierīces atkaļķošana 91

Rezerves daļu pasūtīšana 92

Kļūmju novēršana 93

Nodošana pārstrādei 94
Ierīces nodošana pārstrādei 94

Uzņēmuma «Kompernaß Handels GmbH» garantija 95
Serviss 96
Importētājs: 96

Ievads

Apsveicam jūs ar jaunas ierīces iegādi!

Veicot šo pirkumu, esat ieguvis augstvērtīgu izstrādājumu. Lietošanas instrukcija ir šī izstrādājuma sastāvdaļa. Tā satur svarīgus norādījumus par drošību, ierīces lietošanu un nodošanu pārstrādei un glabāšanai. Pirms izstrādājuma lietošanas izlasiet visus lietošanas un drošības norādījumus. Izmantojiet izstrādājumu tikai atbilstoši sniegtajam aprakstam un vienīgi norādītajiem lietojuma veidiem. Nododot ierīci lietošanā citiem, iedodiet līdzi arī visus ierīces dokumentus.

Autortiesības

Šī dokumentācija ir aizsargāta ar autortiesībām.

Jebkāda veida dokumentācijas pavairošana (arī atsevišķu fragmentu veidā) un atkārtota iespiešana, kā arī attēlu reproducēšana (arī izmainītā stāvoklī), ir iespējama tikai ar rakstisku ražotāja atļauju.

Atbildības ierobežojums

Šajā lietošanas instrukcijā ietvertā tehniskā informācija, dati un norādes par lietošanu atbilst pēdējai redakcijai pirms nodošanas tipogrāfijā, un tā ir sagatavota ar vislabākajiem nodomiem, ņemot vērā līdzšinējo pieredzi un zināšanas.

Saistībā ar instrukcijā sniegtajiem datiem, attēliem un aprakstiem nevar izvirzīt nekādas pretenzijas.

Ražotājs neatbild par bojājumiem, kas radušies, neievērojot instrukciju, izmantojot ierīci neatbilstoši noteikumiem, nelietpratīgi veicot ierīces remontu, neatļauti pārveidojot ierīci vai izmantojot ražotāja neatļautas rezerves daļas.

Brīdinājuma norādes

Šajā lietošanas instrukcijā ir izmantotas tālāk norādītās brīdinājuma norādes.

⚠ BRĪDINĀJUMS

Šīs riska pakāpes brīdinājuma norāde apzīmē bīstamas situācijas rašanās iespējamību.

Šo bīstamo situāciju nenovēršot, var tikt gūtas traumas.

► Rīkojieties atbilstoši šajā brīdinājuma norādē sniegtajiem norādījumiem, lai novērstu traumu gūšanu.

UZMANĪBU

Šīs riska pakāpes brīdinājuma norāde apzīmē materiālā kaitējuma iespējamību.

Šo situāciju nenovēršot, var tikt nodarīts materiālais kaitējums.

► Rīkojieties atbilstoši šajā brīdinājuma norādē sniegtajiem norādījumiem, lai novērstu materiālo kaitējumu.

NORĀDE

► Norāde apzīmē papildu informāciju, kas atvieglo darbu ar ierīci.

Noteikumiem atbilstīgs lietojums

Šī ierīce ir paredzēta vienīgi espreso/kapučīno pagatavošanai un piena uzputošanai. Tā ir paredzēta vienīgi lietošanai privātās mājsaimniecībās. Neizmantojiet to komerciāliem mērķiem.

Jebkāda cita izmantošana vai no tās izrietoša izmantošana tiek uzskatīta par neatbilstošu ierīces pielietojumu.

⚠ BRĪDINĀJUMS

Apdraudējums, ierīci lietojot neatbilstīgi noteikumiem!

Ierīci lietojot neatbilstīgi noteikumiem un/vai izmantojot neparedzētiem mērķiem, tā var radīt apdraudējumu.

► Izmantot ierīci vienīgi atbilstīgi paredzētajam mērķim.

► Ievērojiet šajā lietošanas instrukcijā aprakstītās darbības.

Jebkādas prasības saistībā ar bojājumiem, kas radušies, izmantojot ierīci neatbilstīgi noteikumiem, tiek noraidītas.

Risku uzņemas tikai un vienīgi ierīces lietotājs.

Piegādes komplekts un apskate pēc transportēšanas

⚠ BRĪDINĀJUMS

Nosmakšanas risks!

► Ar iepakojuma materiāliem nedrīkst rotaļāties.
Pastāv nosmakšanas risks.

Standarta variantā ierīce tiek piegādāta tālāk norādītajā komplektācijā.

- Espreso kafijas automāts
- Sieta ietvars
- Lielais espreso siets
- Mazais espreso siets
- Mērkarote ar bīdītāju
- Atkaļķošanas līdzeklis (125 ml)
- Īsā instrukcija
- Lietošanas instrukcija

NORĀDE

► Pārbaudiet, vai ir piegādāti visi ierīces komponenti un vai tiem nav redzamu bojājumu.

► Ja nav piegādāti visi ierīces komponenti vai tajos ir radušies bojājumi bojāta iepakojuma dēļ, vai bojājumi radušies ierīces transportēšanas laikā, zvaniet uz servisa palīdzības tālruni.

Iepakojuma nodošana pārstrādei

Iepakojums aizsargā ierīci no bojājumiem, kas tajā var rasties ierīces transportēšanas laikā. Iepakojuma materiāli ir izvēlēti, ņemot vērā to atbilstību vides aizsardzības prasībām un likvidēšanas iespējas, tāpēc tos var pārstrādāt atkārtoti.

Iepakojuma ievade atpakaļ materiālu plūsmā ietaupa izejvielas un samazina atkritumu apjomu. Iepakojuma materiālus, kas vairs nav nepieciešami, nododiet pārstrādei saskaņā ar vietējiem noteikumiem.

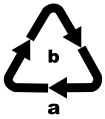

Ņemiet vērā uz dažādajiem iepakojuma materiāliem izvietotos marķējumus un sašķirojiet tos atbilstīgi šiem marķējumiem. Iepakojuma materiāli ir marķēti ar saīsinājumiem (a) un ciparie (b), un tiem ir šāda nozīme:
1–7: plastmasa,
20–22: papīrs un kartons,
80–98: kompozītmateriāli.

NORĀDE

► Ja iespējams, saglabājiet oriģinālo iepakojumu, kamēr darbojas ierīces garantija, lai, iestājoties garantijas gadījumam, ierīci varētu pienācīgi iepakot.

Drošības norādījumi

Darbojoties ar ierīci, ievērojiet tālāk minētos drošības norādījumus.

⚠ BRĪDINĀJUMS! SAVAINOŠANĀS RISKS!

- Pirms lietošanas pārbaudiet, vai ierīcei nav ārēji redzamu bojājumu. Nelietojiet bojātu vai nokritušu ierīci.
- Ierīce un pieslēguma vads ir jāsargā no bērniem, kas ir jaunāki par 8 gadiem.
- Ierīci drīkst lietot bērni no 8 gadu vecuma, ja tos uzrauga vai tie ir instruēti par drošu ierīces lietošanu un ir izpratuši ar to saistītos iespējamos apdraudējumus.
- Ierīci drīkst lietot personas ar pazeminātām fiziskajām, uztveres vai mentālajām spējām vai personas, kurām ir nepietiekama pieredze un/vai zināšanas, ja tās ierīci lieto citu personu uzraudzībā un ir tikušas instruētas par drošu ierīces lietošanu un saprot ar to saistītos iespējamos apdraudējumus.
- Ierīces tīrīšanu un apkopi, ko paredzēts veikt ierīces lietotājam, nedrīkst veikt bērni, izņemot, ja viņi ir vismaz 8 gadus vecumi.
- Bērni nedrīkst ar ierīci rotaļāties.
- Nododiet ierīci labošanai tikai pilnvarotā specializētajā uzņēmumā vai klientu apkalpošanas servisā. Nelietpratīgi veicot ierīces remontu, var rasties nopietns apdraudējums ierīces lietotājam. Turklāt arī garantija tiek anulēta.

Neiegremdējiet ierīci ūdenī vai citos šķidrumos. Strāvas trieciena risks!

- Nekad nepieskarieties ierīcei ar slapjām vai mitrām rokām.
- Lai novērstu apdraudējumu rašanos, bojātu tīkla kontaktspraudni vai tīkla kabeli nekavējoties lūdziet nomainīt pilnvarotam specializētajam personālam vai klientu apkalpošanas servisam.

⚠ BRĪDINĀJUMS! SAVAINOŠANĀS RISKS!

- Apdegumu gūšanas risks! Dažas ierīces daļas lietošanas laikā stipri sakarst!
- Ierīces lietošanas laikā rodas karsti tvaiki. Raugieties, lai jūs ar tiem neapplaucētos! Ievērojiet pietiekamu atstatumu līdz tvaikiem.
- Pieslēdziet ierīci tikai pie atbilstoši noteikumiem instalētas un iezemētas tīkla kontaktligzdas.
- Pēc lietošanas sildelementa virsma kādu laiku saglabā siltumu.
- Uz ierīces spraudsavienojuma nedrīkst uztecēt šķidrums.
- Ierīci izmantojiet tikai atbilstīgi noteikumiem. Nepareizs pielietojums var izraisīt savainojumus.

UZMANĪBU! MATERIĀLAIS KAITĒJUMS!

- Bojātas ierīces daļas drīkst nomainīt tikai ar oriģinālajām rezerves daļām. Tikai šādām detaļām ir garantēta atbilstība drošuma prasībām.
- Sargiet ierīci no mitruma un šķidrumu iekļūšanas tās korpusā.
- Sargājiet ierīci no grūdieniem, putekļiem, ķīmiskām vielām, krasām temperatūras svārstībām un pārāk tuvu novietotiem siltuma avotiem (krāsnīm, radiatoriem).
- Nekādā gadījumā neiegremdējiet ierīci ūdenī vai citos šķidrumos.
- Vienmēr atvienojiet tīkla spraudni no tīkla kontaktligzdas; nekad nevelciet aiz kabeļa.
- Nekad neatstājiet ierīci darbojamies bez uzraudzības.
- Ierīces darbināšanai neizmantojiet ārēju taimeri vai atsevišķu attālinātas darbības sistēmu.

UZMANĪBU! MATERIĀLAIS KAITĒJUMS!

- Nekad nedarbiniet ierīci telpās, kurās temperatūra ir zemāka par vai ap 0 °C. Ierīces vados vai ūdens tvertnē sasalstot ūdenim, ierīcē var rasties bojājumi.
- Nekad nedarbiniet ierīci ārpus telpām. Šī ierīce ir paredzēta tikai lietošanai iekštelpās.
- Neaktivizējiet tvaiku veidošanos, ja ūdens tvertnē atrodas atkaļķošanas šķīdums!

NORĀDE

- Ierīces remontu garantijas darbības laikā drīkst veikt tikai ražotāja pilnvarotā klientu apkalpošanas centrā, pretējā gadījumā turpmāku bojājumu gadījumā garantijas pakalpojumu vairs nebūs iespējams izmantot.

Ierīces elementi

A attēls:

❶ ieslēgšanas/izslēgšanas („ON/OFF") slēdzis
❷ temperatūras indikators
❸ taustiņš „Espreso"
❹ taustiņš „Tvaiks"
❺ zaļa kontrollampiņa „Tvaiks"
❻ novietošanas virsma
❼ tvaika regulators
❽ piena putotāja rokturis
❾ ūdens tvertne
❿ piena putotājs
⓫ pilienu režģis
⓬ pilienu savākšanas paplāte
⓭ padziļinājums sarkanajam pludiņam
⓮ karstā ūdens strūklas atvere
⓯ zaļa kontrollampiņa „Espreso"
⓰ sarkana darbības lampiņa

B attēls:

⓱ sieta fiksators
⓲ sieta ietvars
⓳ lielais espreso siets
⓴ mazais espreso siets
㉑ mērkarote ar bīdītāju
㉒ atkaļķošanas līdzeklis

Tehniskie parametri

Tīkla spriegums	220–240 V ~ (maiņstrāva), 50–60 Hz
Nominālā jauda	1100 W
Sūkņa spiediens	apm. 1,5 MPa (15 bāri)
	pārtikas produktiem nekaitīgs

Temperatūras indikators

Temperatūras indikators ❷ parāda temperatūru, līdz kurai ierīce ir uzsilusi.

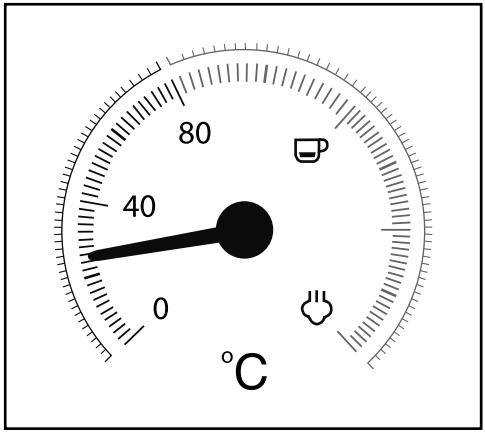

Tiklīdz jūs ieslēdzat ierīci, tā sāk uzsilt, līdz rādītājs atrodas apmēram pa vidu starp rādījumiem 80 °C un „☕". Deg sarkanā darbības lampiņa ⓰. Kontrollampiņa „Espresso" ⓯ mirgo zaļā krāsā.

Kad rādītājs sasniedz skalas sarkano iedaļu, temperatūra ir pietiekami augsta, lai varētu pagatavot espreso. Kontrollampiņa „Espresso" ⓯ deg bez pārtraukuma.

Nospiežot taustiņu „Tvaiks" ❹, kontrollampiņa „Tvaiks" ❺ mirgo zaļā krāsā. Ierīce turpina karsēties, un rādītājs turpina pārvietoties arvien augstāk, sasniedzot skalas iedaļu starp „☕" un „♨".

Rādītājam sasniedzot iedaļu starp „☕" un „♨", temperatūra ir pietiekami augsta, lai sāktu veidoties tvaiks. Kontrollampiņa „Tvaiks" ❺ deg bez pārtraukuma.

Pirmreizējā lietošana

1) Izņemiet no ierīces ūdens tvertni ❾ un izņemiet no ūdens izplūdes atveres oranžās krāsas transportēšanas stiprinājumu.

2) Iztīriet sieta ietvaru ⓲, mērkaroti ㉑, espreso sietus ⓳ ⓴, pilienu režģi ⓫ un ūdens tvertni ❾, kā aprakstīts nodaļā „***Tīrīšana un kopšana***".

3) Novietojiet ierīci uz līdzenas un karstumizturīgas virsmas. Nodrošiniet, lai tīkla kontaktligzda atrastos ierīces tuvumā.

4) Ievietojiet pilienu režģi ⓫ tā, lai sarkanais pludiņš caur padziļinājumu ⓭ varētu iesniegties pilienu režģī ⓫.

5) Ievietojiet sieta ietvaru ⓲ ierīcē, ieliekot to ierīcē pie marķējuma „INSERT", kas atrodas karstā ūdens strūklas atveres ⓮ sānā, un griežot pretēji pulksteņrādītāju kustības virzienam, kamēr sieta ietvara ⓲ rokturis ir vērsts uz priekšu (marķējums „LOCK").

6) Iespraudiet tīkla spraudni kontaktligzdā.

7) Pirms pirmās ierīces lietošanas reizes rīkojieties šādi, lai iztīrītu iekšpusē izvietotos vadus:
Ļaujiet caur ierīci izplūst ūdenim, kura daudzums atbilst apm. 5 espreso tasītēm (apm. 100 ml). Šai sakarā izlasiet nodaļu „***Lietošana***".

8) Ļaujiet apm. 30 sekundes veidoties tvaikam. Šai sakarā izlasiet nodaļu „***Lietošana***".

NORĀDE

► Pirmajā lietošanas reizē var būt vērojama situācija, ka kļūst jau dzirdama sūkņa darbība un rodas trokšņi, bet no ierīces vēl neizplūst ūdens. Šādā gadījumā pagrieziet tvaika regulatoru ❼ virzienā „♨/💧", lai no ierīces vadiem varētu izplūst gaiss (taustiņš „Tvaiks" ♨ ❹ ir nospiests). Pēc apm. 20 sekundēm gaiss būs izplūdis, trokšņi vairs nebūs dzirdami un no ierīces izplūdīs ūdens.

Lietošana

Ūdens tvertnes uzpilde

NORĀDE

► Espreso/kapučīno pagatavošanai izmantojiet vienīgi svaigu dzeramo ūdeni.

1) Noņemiet ūdens tvertni ❾ un piepildiet to ar ūdeni.
Iepildiet ūdeni vismaz līdz atzīmei MIN.
Iepildot ūdeni, nekad pārsniedziet atzīmi MAX.

2) Ievietojiet ūdens tvertni ❾ atpakaļ ierīcē.

Uzsildīšana pēc ilgākas dīkstāves vai pirmajā lietošanas reizē

Ja neesat ierīci ilgāku laiku lietojis, uzsildiet to tālāk norādītajā veidā.

1) Iepildiet ūdens tvertnē ❾ ūdeni.

2) Ielieciet sieta ietvarā ⓲ lielo ⓳ vai mazo espreso sietu ⓴.

   – Raugieties, lai mazais ierobs pie lielā ⓳ vai mazā espreso sieta ⓴ ievietošanas laikā atrastos virs sieta ietvara ⓲ ieroba.

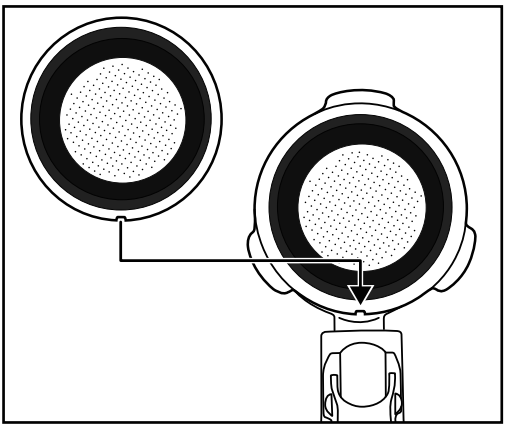

– Pēc tam nedaudz pagrieziet lielo ⓳ vai mazo espreso sietu ⓴ tā, lai tas vairs nevarētu izkrist.

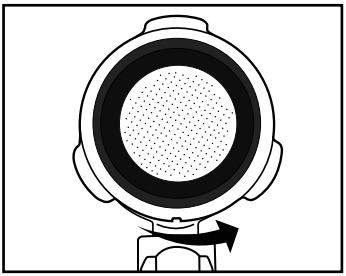

NORĀDE

- ► Ievietoto espreso sietu ⓳ ⓴ izņemiet tikai tad, kad tas ir atdzisis!
- ► Lai espreso sietus ⓳ ⓴ atkal izņemtu no sieta ietvara ⓲, pagrieziet ievietoto espreso sietu ⓳ ⓴ tiktāl, līdz ierobs pie espreso sieta ⓳ ⓴ atrodas virs sieta ietvara ⓲ ieroba. Tagad jūs espreso sietu ⓳ ⓴ varat izņemt.

3) Ievietojiet sieta ietvaru ⓲ ierīcē, ieliekot to ierīcē pie marķējuma „INSERT", kas atrodas karstā ūdens strūklas atveres ⓮ sānā, un griežot pretēji pulksteņrādītāju kustības virzienam, kamēr sieta ietvara ⓲ rokturis ir vērsts uz priekšu (marķējums „LOCK").

4) Novietojiet zem sieta ietvara ⓲ tasīti.

5) Aizgrieziet ciet tvaika regulatoru ❼ (grieziet līdz galam virzienā „●").

6) Ar ieslēgšanas/izslēgšanas slēdzi ❶ ieslēdziet ierīci. Deg sarkanā darbības lampiņa ⓰. Kontrollampiņa „Espresso" ⓯ mirgo zaļā krāsā. Ierīce uzsāk uzsilt.

7) Tiklīdz zaļā kontrollampiņa „Espresso" ⓯ deg bez pārtraukuma, nospiediet taustiņu „Espresso" ❸. Ļaujiet ūdenim apm. 1 minūti plūst caur ierīci.

NORĀDE

► Var gadīties, ka šajā laikā jums būs jāiztukšo tase. Uz īsu brīdi apstādiniet šo procesu, nospiežot taustiņu „Espresso” ❸. Iztukšojiet tasīti un vēlreiz nospiediet taustiņu „Espresso” ❸, lai ūdens turpinātu plūst caur ierīci.

8) Pēc apm. 1 minūtes apstādiniet sūkni, vēlreiz nospiežot taustiņu „Espresso” ❸.

9) Ja nepieciešams, pagaidiet, līdz kontrollampiņa ⓯ atkal deg bez pārtraukuma. Uzsildīšana ir pabeigta. Tagad jūs varat pagatavot espreso.

Uzsildīšana pirms katras lietošanas

Pirms jūs varēsiet pagatavot espreso vai kapučīno, ierīcei ir jāuzsilst.

1) Ar ieslēgšanas/izslēgšanas slēdzi ❶ ieslēdziet ierīci. Deg sarkanā darbības lampiņa ⓰. Kontrollampiņa „Espresso” ⓯ mirgo zaļā krāsā. Pārliecinieties, ka tvaika regulators ❼ ir līdz galam pagriezts uz „●”.

2) Ievietojiet sieta ietvaru ⓲ ierīcē, ieliekot to ierīcē pie marķējuma „INSERT”, kas atrodas karstā ūdens strūklas atveres ⓮ sānā, un griežot pretēji pulksteņrādītāju kustības virzienam, kamēr sieta ietvara ⓲ rokturis ir vērsts uz priekšu (marķējums „LOCK”).

3) Nospiediet taustiņu „Espresso” ❸, lai ierīce sāktu sūkt ūdeni no ūdens tvertnes ❾. Tiklīdz no sieta ietvara atverēm sāk izplūst ūdens, nospiediet taustiņu „Espresso” ❸ vēlreiz, lai apstātos sūknis.

4) Nogaidiet, līdz kontrollampiņa „Espresso” ⓯ sāk degt bez pārtraukuma.

5) Nospiediet vēlreiz taustiņu „Espresso” ❸ un ļaujiet 20 sekundes izplūst karstam ūdenim, pirms apstādināt sūkni.

Iepriekšējā uzsildīšana ir pabeigta. Tagad jūs varat pagatavot espreso/kapučīno.

Espreso pagatavošana

NORĀDE

► Vienmēr pārliecinieties, ka espreso siets ⓳ ⓴ ir tīrs un tajā nav espreso pulvera palieku.

1) Kad ierīce ir uzsilusi, rīkojieties, kā norādīts tālāk.
Lai pagatavotu vienu tasīti espreso, ievietojiet mazo espreso sietu ⓴ sieta ietvarā ⓲.
Lai pagatavotu divas tasītes espreso, ievietojiet lielo espreso sietu ⓳ sieta ietvarā ⓲.

2) Iepildiet mazajā espreso sietā espreso pulveri ⓴ līdz atzīmei MAX. Tas atbilst aptuveni 7 g pulvera vai vienai mērkarotei ㉑ bez kaudzes.
Vai:
iepildiet lielajā espreso sietā espreso pulveri ⓳ līdz atzīmei MAX. Tas atbilst aptuveni 7 g + 7 g pulvera vai divām mērkarotēm ㉑ bez kaudzes.

3) Ar bīdītāja palīdzību sablīvējiet mērkarotē ㉑ iepildīto espreso pulveri. Pēc tam, ja nepieciešams, iepildiet sietā vēl espreso pulveri tā, lai espreso siets ⓳ ⓴ būtu piepildīts līdz atzīmei MAX. Pēc tam vēlreiz sablīvējiet espreso pulveri.

NORĀDE

► Espreso pulvera sablīvēšanai ir būtiska nozīme espreso pagatavošanā. Ja espreso pulveri stipri sapresē, espreso caur aparātu izplūdīs lēnām un putu kārtiņa būs biezāka. Ja espreso pulveri tik stipri nesablīvēs, espreso ātri izplūdīs caur aparātu un putu kārtiņa būs pavisam plāna.

4) Ievietojiet sieta ietvaru ⓲ ierīcē, ieliekot to ierīcē pie marķējuma „INSERT" un griežot pretēji pulksteņrādītāju kustības virzienam, kamēr sieta ietvara ⓲ rokturis ir vērsts uz priekšu (marķējums „LOCK").

5) Novietojiet zem sieta ietvara atverēm vienu tasīti (vai divas tasītes). Tasītes pirms tam ieteicams izskalot ar karstu ūdeni, lai espreso ātri neatdzistu. Tasītes jūs varat glabāt uz tasītēm paredzētās novietošanas virsmas ❻.

6) Tiklīdz kontrollampiņa „Espresso" ⓯ deg bez pārtraukuma, nospiediet taustiņu „Espresso" ☕ ❸. Espreso tiek iepildīts tasītē(-ēs).

⚠ BRĪDINĀJUMS

Nekad neņemiet ārā sieta ietvaru ⓲, kamēr notiek espreso iepildīšana tasītē!

Karstās espreso šļakatas, kas rodas tecēšanas laikā, rada savainojumus!

► Vienmēr vispirms vēlreiz nospiediet taustiņu „Espresso" ☕ ❸, lai pabeigtu espreso iepildīšanu tasītē, pirms izņemat sieta ietvaru ⓲.

7) Ja tasītē(-s) ir iepildīts vēlamais espreso daudzums (apm. 20 ml vienā tasītē), vēlreiz nospiediet taustiņu „Espresso" ☕ ❸, lai tiktu pārtraukta ūdens sūknēšana.

Tagad jūs varat baudīt espreso.

8) Ar ieslēgšanas/izslēgšanas slēdzi ❶ izslēdziet ierīci.

NORĀDE

► Ja apm. 30 minūtes laikā netiek nospiests taustiņš „Espresso" ☕ ❸ vai „Tvaiks" ❹, ierīce automātiski izslēdzas.

9) Pēc katras lietošanas reizes iztīriet espreso pulveri no espreso sieta ⓳ ⓴. Izņemiet sieta ietvaru ⓲ no ierīces. Paceliet sieta fiksatoru ⓱ uz augšu, lai espreso siets ⓳ ⓴ nevarētu izkrist no sieta ietvara ⓲. Iztukšojiet espreso sietu ⓳ ⓴, sieta ietvaru ⓲ ar nofiksētu espreso sietu ⓳ ⓴ apgriežot otrādi un izkratot espreso pulveri ārā no sieta. Atbrīvojieties no espreso pulvera apkārtējai videi nekaitīgā veidā, piemēram, izmetot to bioloģiskajos atkritumos.

NORĀDE

► Pēc katras lietošanas reizes obligāti iztīriet karstā ūdens strūklas atveri ⓮ (no tās izplūst karstais ūdens). Šai sakarā izlasiet nodaļu „***Tīrīšana un kopšana***".

NORĀDE

► Regulāri iztukšojiet pilienu savākšanas paplāti ⓬, bet ne vēlāk kā brīdī, kad sarkanais pludiņš kļūst redzams pilienu režģa ⓫ padziļinājumā ⓭.

Kapučīno pagatavošana

⚠ BRĪDINĀJUMS

Darbojoties ar piena putu pagatavošanai paredzēto tvaiku, ievērojiet piesardzību!

Karstais tvaiks vai karstās šļakatas rada savainojumus!

► Vienmēr regulējiet tvaika regulatoru ❼ lēnām.

1) Putošanas krūzē (ieteicams no nerūsējošā tērauda) iepildiet aukstu pienu, nepārsniedzot vienu trešdaļu no kopējā krūzes tilpuma.
2) Pārliecinieties, ka tvaika regulators ❼ ir aizgriezts ciet (līdz galam pagrieziet virzienā „●").
3) Velkot uz sāniem, izbīdiet ārā piena putotāju ❿. To darot, satveriet to tikai aiz roktura ❽.
4) Nospiediet taustiņu „Tvaiks" ♨ ❹. Nogaidiet, līdz kontrollampiņa „Tvaiks" ❺ deg bez pārtraukuma.
5) Turiet zem piena putotāja tukšu trauku ❿. Lēnām grieziet tvaika regulatoru ❼ virzienā „♨/💧". No sprauslas izplūst kondensāts/šļakatas. Šādi tiek iztīrīta sprausla un ūdens cirkulācijas sistēma ierīces iekšpusē.
6) Pagaidiet 15 sekundes un tad grieziet tvaika regulatoru ❼ virzienā „●", kamēr no sprauslas vairs neizplūst tvaiks. Izlejiet no trauka ūdeni.

7) Turiet putošanas krūzi rokā, lai sajustu piena temperatūru, un viegli virziet piena putotāja ⓾ sprauslu pienā. To darot, turiet putošanas krūzi nedaudz slīpi.

8) Lēnām grieziet tvaika regulatoru ❼ virzienā „♨/💧💧".

9) Kustiniet putošanas krūzi, veicot apļveida kustības, un, to darot, turiet sprauslas galu nedaudz iegremdētu pienā: pietiekami dziļi, lai piens nešļāktos uz visām pusēm, bet vienlaikus pietiekamu augstu, lai veidotos biezas putas. Darot to pareizi, būs dzirdama dobja dūkoņa.

10) Piena putām paceļoties arvien augstāk, iegremdējiet sprauslu arvien dziļāk pienā, lai saputotu nākamo piena „slāni" un izvairītos no putu piededzināšanas.

11) Beigās iegremdējiet pienā visu sprauslu un aizgrieziet tvaika regulatoru ❼ aptuveni līdz pusei ciet, lai piens tiktu uzkarsēts. Piena apmaisīšanas laikā ar sprauslu, turiet putošanas krūzi nedaudz slīpi, lai piens viegli burbuļotu.

12) Kad piena putas ir ieguvušas vēlamo konsistenci un temperatūru, aizgrieziet ciet tvaika regulatoru ❼ (grieziet līdz galam virzienā „●").

13) Tikai pēc tam izņemiet sprauslu no piena.

14) Rīkojieties tā, kā aprakstīts nodaļā „***Piena putotāja tīrīšana***".

NORĀDE

► Kapučīno pagatavošanai vienmēr izmantojiet lielākas tases, nekā gatavojot espreso, jo tam vēl tiek pievienots uzputots piens.

15) Lai pagatavotu kapučīno, rīkojieties tāpat kā gatavojot espreso (skatiet nodaļu „***Espreso pagatavošana***"/uzsildīšana vairs nav nepieciešama). Tomēr ļaujiet ūdenim caur aparātu plūst divreiz ilgāk, nekā gatavojot espreso (apm. 40 ml).

NORĀDE

► Kontrollampiņa „Espreso" ⓯ ātri mirgo, ja taustiņš „Espreso" ☕ ❸ tiek nospiests uzreiz pēc piena putu pagatavošanas. Tas nozīmē, ka ierīce ir pārāk uzkarsusi, tāpēc nevarēs pagatavot optimālu espreso. Tomēr jūs varat turpināt gatavot espreso vai ļaut ierīcei atdzist. Tiklīdz kontrollampiņa „Espreso" ⓯ sāk degt nepārtraukti, atkal ir sasniegts temperatūras diapazons, kāds vajadzīgs optimālai espreso kafijai.

16) Ar ieslēgšanas/izslēgšanas slēdzi ❶ izslēdziet ierīci.

NORĀDE

► Ja apm. 30 minūtes laikā netiek nospiests taustiņš „Espresso" ☕ ❸ vai „Tvaiks" ♨ ❹, ierīce automātiski izslēdzas.

17) Tagad ielejiet saputoto pienu iepriekš sagatavotajā espreso. Kapučīno tagad ir pagatavots. Jūs pēc patikas tam varat pievienot cukuru vai pārkaisīt ar kakao pulveri.

NORĀDE

► Obligāti iztīriet piena putotāju ⑩ pēc katras lietošanas. Šai sakarā izlasiet nodaļu „***Tīrīšana un kopšana***".

Padomi attiecībā uz piena putošanu

- Principā ir iespējams saputot jebkura veida pienu – arī sojas un rīsu pienu. Tomēr dažus piena veidus iespējams saputot tikai līdz noteiktai pakāpei.
- Attaukots piens (vājpiens) tik ātri nepiedeg kā pilnpiens, bet pārāk maza tauku satura gadījumā pastāv risks, ka pienu nebūs iespējams pietiekami labi saputot. Tāpēc, ja iespējams, putošanai izmantojiet pienu ar tauku saturu 3,5 % vai 1,5 %.
- Jo piens būs labāk atdzesēts, jo vieglāk to būs iespējams saputot. Vislabākos rezultātus sasniegsiet tad, ja piena temperatūra būs apm. 7 °C.
- Neputojiet pienu otro reizi, citādi tas piedegs.
- Pirms pievienojat saputoto pienu pagatavotajam espreso, ļaujiet tam apm. 30 sekundes nostāvēties. Šajā laikā pārsprāgs lielāki putu burbuļi un vēl šķidrais piens nosēdīsies lejā. Pēc tam jūs varat espreso pievienot smalkās putas.

Karstā ūdens izvade

Ar piena putotāja ⑩ palīdzību jūs varat no ierīces arī izvadīt karsto ūdeni, lai piemēram, atšķaidītu kafiju (Café Americano) vai pagatavotu tēju.

1) Ar ieslēgšanas/izslēgšanas slēdzi ❶ ieslēdziet ierīci. Deg sarkanā darbības lampiņa ⑯. Kontrollampiņa „Espresso" ⑮ mirgo zaļā krāsā.Pārliecinieties, ka tvaika regulators ❼ ir līdz galam pagriezts uz „●".
Pagaidiet, kamēr temperatūras indikatora ❷ rādītājs atrodas aptuveni pa vidu starp 80 °C un „☕" un kontrollampiņa „Espresso" ⑮ deg bez pārtraukuma.
2) Novietojiet zem piena putotāja ⑩ karstumizturīgu trauku.
3) Pagrieziet tvaika regulatoru ❼ vismaz līdz pusei virzienā „♨/💧".
4) Nospiediet taustiņu „Espresso" ☕ ❸. No piena putotāja ⑩ izplūst karsts ūdens.
5) Nospiediet vēlreiz taustiņu „Espresso" ☕ ❸, lai apturētu karstā ūdens izvadi.

Tīrīšana un kopšana

⚠ BRĪDINĀJUMS! SAVAINOŠANĀS RISKS!

- Pirms ierīces tīrīšanas vienmēr atvienojiet tīkla kontaktspraudni no kontaktligzdas. Strāvas trieciena risks!
- Pirms tīrāt ierīci, vienmēr ļaujiet tai vispirms atdzist. Apdegumu gūšanas risks!

Nekādā gadījumā neiegremdējiet ierīci ūdenī vai citos šķidrumos. Strāvas trieciena risks!

UZMANĪBU! MATERIĀLAIS KAITĒJUMS!

- Ierīces virsmu tīrīšanai nekad neizmantojiet abrazīvus, stipras iedarbības vai ķīmiskus tīrīšanas līdzekļus, lai nepieļautu bojājumu rašanos uz tām.

Piena putotāja tīrīšana

1) Novietojiet zem piena putotāja ⓾ tukšu trauku.
2) Uzreiz pēc lietošanas pagrieziet tvaika regulatoru ❼ uz „/“ un ļaujiet dažas sekundes izplūst tvaikam.
3) Aizgrieziet ciet tvaika regulatoru ❼ (grieziet līdz galam virzienā „●“), izslēdziet ierīci un atvienojiet no elektrotīkla kontaktspraudni.
4) Ļaujiet sprauslai atdzist.
5) Nobīdiet piena putotāja ⓾ apvalku (1. attēls) un rūpīgi nomazgājiet to siltā ūdenī.
6) Notīriet sprauslu, kas atrodas zem apvalka, ar mitru drāniņu. Ja nepieciešams, uzlejiet uz drāniņas maigas iedarbības trauku mazgājamo līdzekli. Pēc tīrīšanas ar mazgājamo līdzekli tā paliekas noslaukiet ar tīrā ūdenī samitrinātu drāniņu. Pārliecinieties, ka uz sprauslas nav mazgājamā līdzekļa palieku.
7) Uzbīdiet apvalku atpakaļ uz sprauslas (1. attēls).

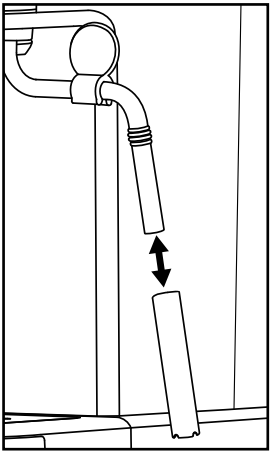

1. attēls

Karstā ūdens strūklas atveres tīrīšana

Pēc katras lietošanas reizes iztīriet karstā ūdens strūklas atveri ⓮.

1) Pēc tam, kad esat pagatavojis espreso/kapučīno un noņēmis sieta ietvaru ⓲, noslaukiet visu karstā ūdens strūklas atveres ⓮ virsmu ar samitrinātu drāniņu, lai no tās noslaucītu visas pulvera paliekas.
2) Ievietojiet sieta ietvaru ⓲ **bez** ievietotiem espreso sietiem ⓳ ⓴ atpakaļ ierīcē.
3) Novietojiet zem sieta ietvara ⓲ tukšu tasīti un nospiediet taustiņu „Espresso” ☕ ❸. No karstā ūdens strūklas atveres ⓮ izplūst ūdens, izskalojot no tās pēdējās pulvera paliekas.
4) Pēc apm. 20 sekundēm vēlreiz nospiediet taustiņu „Espresso” ☕ ❸ un ar ieslēgšanas/izslēgšanas slēdzi ❶ izslēdziet ierīci.
5) Sieta ietvaru ⓲ atkal noņemiet.

Piederumu tīrīšana

1) Nomazgājiet sieta ietvaru ⓲, abus espreso sietus ⓳ ⓴, ūdens tvertni ❾, mērkaroti ㉑ un pilienu režģi ⓫ siltā ūdenī.

NORĀDE

► Ja jūs ūdenim pievienosiet trauku mazgājamo līdzekli, var gadīties, ka tas ietekmēs espreso garšu. Ja netīrumus iespējams notīrīt, tikai izmantojot trauku mazgājamo līdzekli, visas ierīces daļas pēc tam noskalojiet lielā daudzumā tīra ūdens.

2) Visas daļas nožāvējiet.

NORĀDE

► Abi espreso sieti ⑲ ⑳, mērkarote ㉑ un pilienu režģis ⑪ ir piemēroti arī mazgāšanai trauku mazgājamajā mašīnā.

Ierīces tīrīšana

Notīriet ierīci ar mitru drāniņu. Ja nepieciešams, uzlejiet uz drāniņas nedaudz trauku mazgājamā līdzekļa.

Pārliecinieties, ka pirms atkārtotas lietošanas ierīce ir pilnībā nožuvusi.

Ierīces atkaļķošana

UZMANĪBU! MATERIĀLAIS KAITĒJUMS!

► Neaktivizējiet tvaiku veidošanos, ja ūdens tvertnē ❾ atrodas atkaļķošanas šķīdums!

Regulāri atkaļķojiet ierīci. Ierīce jāatkaļķo apmēram pēc 1–2 mēnešiem (ja dienā gatavojat 4 espreso kafijas). Šis intervāls var būt citāds, tas ir atkarīgs no ūdens cietības jūsu rajonā. Lai izmantotu piegādes komplektā iekļauto atkaļķošanas līdzekli ㉒, rīkojieties, kā norādīts tālāk.

1) Ielejiet atkaļķošanas līdzekli ㉒ (125 ml) ūdens tvertnē ❾.
2) Iepildiet ūdens tvertnē ❾ līdz atzīmei MAX ūdeni un ievietojiet tvertni ierīcē.
3) Ieslēdziet ierīci ar ieslēgšanas/izslēgšanas slēdzi ❶. Tvaika regulators ❼ ir aizgriezts ciet.
4) Ievietojiet sieta ietvaru ⑱ **bez** espreso sieta ⑲ ⑳ ierīcē.
5) Novietojiet zem sieta ietvara atverēm 2 tasītes vai trauku, kura minimālais tilpums ir 250 ml.
6) Tiklīdz kontrollampiņa „Espresso” ⑮ deg bez pārtraukuma, nospiediet taustiņu „Espresso” ❸. Ļaujiet caur ierīci izplūst apm. 250 ml (apm. 2 tasītes) atkaļķošanas šķīduma un pēc tam apstādiniet atkaļķošanas procesu, vēlreiz nospiežot taustiņu „Espresso” ❸. Izlietoto atkaļķošanas šķīdumu uzmanīgi izlejiet ārā.
7) Ļaujiet atkaļķošanas līdzeklim ㉒ apm. 1 minūti iedarboties.
8) Atkārtojiet 6.–7. darbību vēl trīs reizes. Pēdējā reizē iztukšojiet ūdens tvertni ❾ pilnībā.
9) Novietojiet zem sieta ietvara atverēm pietiekami lielu trauku (ar minimālo ietilpību 1 litrs).
10) Izskalojiet ūdens tvertni ❾ ar tīru ūdeni un pēc tam līdz atzīmei MAX iepildiet tvertnē tīru ūdeni.

11) Tiklīdz kontrollampiņa „Espresso" ⓯ deg bez pārtraukuma, nospiediet taustiņu „Espresso" ☕ ❸. Ļaujiet visam iepildītajam ūdens daudzumam izplūst caur ierīci. Uzmanīgi izlejiet šo ūdeni ārā.

12) Atkārtojiet 10.–11. darbību vienu reizi un pēc tam izslēdziet ierīci.

13) Pēc atkaļķošanas notīriet ierīci ar mitru drāniņu, lai likvidētu iespējamās atkaļķošanas šķīduma paliekas, kas uz tās var būt uzšļakstījušās. Pārliecinieties, ka pirms atkārtotas lietošanas ierīce ir pilnībā nožuvusi.

Jaunu atkaļķošanas līdzekli ㉒ jūs varat pasūtīt mūsu klientu servisa centrā (skatiet nodaļu „***Rezerves daļu pasūtīšana***").
Ieteicams izmantot komplektā iekļauto atkaļķošanas līdzekli ㉒ . Jūs varat izmantot arī citu tirdzniecībā pieejamu espreso kafijas aparātiem paredzētu atkaļķošanas līdzekli. Rīkojieties tā, kā aprakstīts attiecīgā atkaļķošanas līdzekļa lietošanas pamācībā.

Rezerves daļu pasūtīšana

Produktam SEM 1100 C3 jūs varat pasūtīt tālāk norādītās rezerves daļas.

- Atkaļķošanas līdzeklis ㉒ (125 ml)

Izstrādājumu iespējams pasūtīt, zvanot uz mūsu servisa uzziņu tālruni (skatīt nodaļu „***Serviss***"), vai ērti mūsu tīmekļa vietnē www.kompernass.com.

SEM 1100 C3

NORĀDE

- Ņemiet vērā, ka ne visās piegādes valstīs var būt iespējams tiešsaistē pasūtīt rezerves daļas.
- Veicot pasūtījumu, jums būs jānorāda IAN numurs, kas ir atrodams uz šīs lietošanas instrukcijas vāka.

Kļūmju novēršana

Traucējums	Cēlonis	Risinājums
No ierīces vairs netek ārā espreso.	• Espreso pulveris ir pārāk mitrs un/vai ir sapresēts par daudz.	• Pagatavojiet espreso no jauna, šoreiz espreso pulveri tik stingri nesablīvējot vai to pilnībā nomainot ar jaunu pulveri.
	• Ūdens tvertnē ❾ nav ūdens.	• Iepildiet ūdens tvertnē ❾ ūdeni.
	• Nosprostojušies sieta ietvara atveru caurumiņi.	• Iztīriet sieta ietvaru ⓲.
Espreso pil pāri sieta ietvara ⓲ malām, nevis izplūst no atverēm.	• Sieta ietvars ⓲ nav pareizi ievietots.	• Ievietojiet sieta ietvaru ⓲ pareizi.
	• Nosprostojušās sieta ietvara atveres.	• Iztīriet sieta ietvaru ⓲.
	• Uz sieta ietvara ⓲ malas atrodas espreso pulvera paliekas.	• Notīriet no sieta ietvara ⓲ malas espreso pulvera paliekas.
Espreso ir auksts.	• Ierīce nav tikusi iepriekš uzsildīta.	• Veiciet ierīces iepriekšējo uzsildīšanu.
	• Kontrollampiņa „Espresso" ⓯ vēl nav sākusi degt bez pārtraukuma.	• Pagaidiet, līdz kontrollampiņa „Espresso" ⓯ sāk deg bez pārtraukuma.
	• Tasītes iepriekš nav tikušas uzsildītas.	• Veiciet tasīšu iepriekšēju uzsildīšanu.
Trokšņaina sūkņa darbība.	• Ūdens tvertnē ❾ nav ūdens.	• Iepildiet ūdens tvertnē ❾ ūdeni.
Putu kārtiņa ir pārāk gaiša (espreso izplūst no sieta ietvara ⓲ ātri).	• Pārāk mazs espreso pulvera daudzums.	• Izmantojiet lielāku espreso pulvera daudzumu.
	• Espreso pulverim ir pārāk rupjš malums.	• Izmantojiet tikai tādu espreso pulveri, kas paredzēts espreso pagatavošanai.

Traucējums	Cēlonis	Risinājums
Putu kārtiņa ir pārāk tumša (espreso izplūst no sieta ietvara ⓲ lēnām).	• Pārāk liels espreso pulvera daudzums.	• Izmantojiet mazāku espreso pulvera daudzumu.
	• Kafijas pulverim ir pārāk smalks malums, vai pulveris ir mitrs.	• Izmantojiet tikai tādu espreso pulveri, kas paredzēts espreso pagatavošanai.
	• Nosprostojies siets ⓳ ⓴.	• Iztīriet sietu ⓳ ⓴.
Piens neputo.	• Piens nav pietiekami auksts.	• Putošanai izmantojiet pienu, kas izņemts no ledusskapja.
	• Piena putotājā ⓾ ir iekļuvuši netīrumi.	• Iztīriet piena putotāju ⓾.
Sūknis darbības laikā apstājas, mirgo kontrollampiņa „Espresso" ⓯.	• Sūknis pēc 3. minūšu ilgas darbības apstājas, lai novērstu tā pārkaršanu.	• Ļaujiet ierīcei atdzist, pirms to atkal lietojat.
Visas lampiņas ❺ ⓯ ⓰ vienlaicīgi mirgo.	• Ierīce ir pārkarsusi, vai tajā ir noticis īsslēgums.	• Atvienojiet tīkla spraudni no kontaktligzdas un vērsieties klientu apkalpošanas servisā.

Nodošana pārstrādei

Ierīces nodošana pārstrādei

Nekādā gadījumā neizmetiet ierīci sadzīves atkritumos. Uz šo izstrādājumu attiecas Eiropas Direktīva 2012/19/EU (Direktīva par elektrisko un elektronisko iekārtu atkritumiem).

Nododiet ierīci pārstrādei sertificētā atkritumu apsaimniekošanas uzņēmumā vai arī jūsu pašvaldības izveidotajā atkritumu apsaimniekošanas poligonā. Ievērojiet attiecīgos spēkā esošos noteikumus. Šaubu gadījumā sazinieties ar atkritumu apsaimniekošanas uzņēmumu.

Informāciju par to, kā atbrīvoties no nolietotā izstrādājuma, varat saņemt sava pagasta pārvaldē vai pilsētas pašvaldībā.

Uzņēmuma «Kompernaß Handels GmbH» garantija

Ļoti cienītā kliente, augsti godātais klient!

Šai ierīcei jūs saņemat 3 gadu garantiju, sākot ar pirkuma datumu. Šajā ierīcē konstatējot defektus, jums ir likumīgas tiesības vērsties ar prasību pie ierīces pārdevēja. Šīs likumīgās tiesības mūsu turpmāk aprakstītā garantija nekādā veidā neierobežo.

Garantijas nosacījumi

Garantija sākas spēkā, sākot ar pirkuma datumu. Lūdzu, saglabājiet pirkuma čeku. Tas būs nepieciešams kā pirkumu apliecinošs dokuments.

Ja trīs gadu laikā kopš šīs ierīces pirkuma datuma ierīcē tiks konstatēts materiāla vai ražošanas defekts, produktam – pēc mūsu izvēles – tiks veikts bezmaksas remonts, produkts tiks aizstāts ar jaunu produktu vai jums tiks atgriezta pirkuma summa. Lai saņemtu šo garantijas pakalpojumu, ierīce, kurai trīs gadu laikā tiek konstatēts defekts, kopā ar pirkuma čeku ir jāiesniedz mūsu uzņēmumā, pievienojot īsu konstatētā defekta aprakstu un kad tas ir konstatēts.

Ja uz šo defektu attieksies mūsu garantija, jūs saņemsiet atpakaļ salabotu vai arī jaunu produktu. Pēc produkta saremontēšanas vai nomaiņas datuma garantijas darbības periods nesākas no jauna.

Garantijas laiks un likumā noteikto reklamāciju iesniegšana saistībā ar produkta kvalitāti

Sniedzot garantijas pakalpojumu, garantijas darbības laiks nepagarinās. Tas attiecas arī uz nomainītām un salabotām detaļām. Ja bojājumi vai defekti ierīcē jau ir bijuši pirkuma brīdī, par tiem jāziņo uzreiz pēc produkta izpakošanas. Garantijas darbības laikam beidzoties, visi remonta darbi tiks veikti par maksu.

Garantijas pakalpojuma apjoms

Ierīce ir izgatavota atbilstoši visstingrākajām kvalitātes prasībām un pirms piegādes klientam rūpīgi pārbaudīta.

Garantijas pakalpojums attiecas uz materiāla vai ražošanas defektiem. Šī garantija neattiecas uz produkta sastāvdaļām, kas ir pakļautas dabiskam nolietojumam un tāpēc var tikt uzskatītas par dilstošām detaļām, vai uz trauslu un plīstošu detaļu, piemēram, slēdžu, akumulatoru vai no stikla izgatavotu detaļu bojājumiem.

Garantija beidzas brīdī, kad produktam tiek nodarīti bojājumi, tas tiek lietots vai tam tiek veikta apkope neatbilstoši paredzētajiem noteikumiem. Lai garantētu pareizu produkta lietošanu, ir jāievēro visi lietošanas pamācībā ietvertie norādījumi. Obligāti jāizvairās no tādiem lietošanas mērķiem un darbībām, no kurām lietošanas pamācībā produkta lietotājam tiek ieteikts atturēties vai par kuru veikšanu viņš pamācībā tiek brīdināts.

Produkts ir paredzēts tikai privātai lietošanai, un tas nav paredzēts komerciālai lietošanai. Rīkojoties ar ierīci pretēji aprakstītajiem izmantošanas mērķiem vai lietojot to neatbilstoši noteikumiem, iedarbojoties uz ierīci ar spēku un atverot tās korpusu (izņemot, ja to ir darījuši mūsu pilnvarotās servisa filiāles darbinieki), garantija zaudē savu spēku.

Procedūra garantijas iestāšanās gadījumā

Lai nodrošinātu ātru jūsu pieprasījuma apstrādi, lūdzu, sekojiet šīm norādēm:

- Saistībā ar visu veidu pieprasījumiem, lūdzu, sagatavojiet preces numuru (piemēram, IAN 123456_7890) un pirkuma čeku kā pirkumu apliecinošu dokumentu.
- Preces numurs ir norādīts produkta tehnisko datu plāksnītē, gravējumā uz produkta, lietošanas pamācības titullapā (apakšā kreisajā pusē) vai uzlīmē, kas pielīmēta produkta aizmugurē vai apakšpusē.
- Konstatējot ar ierīces funkciju darbību saistītus defektus vai cita veida defektus, vispirms sazinieties ar paziņoto servisa centru, zvanot **pa tālruni** vai rakstot **e-pastu**.
- Pēc tam produktu, kas ir fiksēts kā bojāts, klāt pievienojot pirkumu apliecinošu dokumentu (pirkuma čeku) un aprakstot konstatēto defektu, kā arī norādot tā konstatēšanas laiku, jūs varat bez maksas nosūtīt uz mūsu paziņoto servisa adresi.

Vietnē www.lidl-service.com jūs varat lejupielādēt šo un vēl daudzas citas rokasgrāmatas, videomateriālus par produktiem un instalācijas programmatūras.

Ar šo QR kodu jūs uzreiz varat atvērt veikala Lidl servisa lapu (www.lidl-service.com) un, ievadot preces numuru (IAN) 353468_2007, atvērt savu lietošanas pamācību.

Serviss

(LV) **Serviss Lettlannd**
Tālr.: 80005808
E-pasts: kompernass@lidl.lv

IAN 353468_2007

Importētājs:

Lūdzu, ievērojiet, ka turpmāk norādītā adrese nav servisa adrese.
Vispirms sazinieties ar paziņoto servisa centru.

KOMPERNASS HANDELS GMBH

BURGSTRASSE 21

44867 BOCHUM

VĀCIJA

www.kompernass.com

Inhaltsverzeichnis

Einführung 98
Urheberrecht 98
Haftungsbeschränkung 98
Warnhinweise 98
Bestimmungsgemäße Verwendung 99
Lieferumfang / Transportinspektion 100
Entsorgung der Verpackung 100

Sicherheitshinweise 101

Geräteelemente 104

Technische Daten 105

Die Temperaturanzeige 105

Erste Inbetriebnahme 106

Bedienung 106
Wassertank befüllen 106
Aufheizen nach längerer Standzeit / bei erster Inbetriebnahme 107
Aufheizen vor jedem Gebrauch 108
Espresso zubereiten 109
Cappuccino zubereiten 110
Tipps für den Milchschaum 112
Heißes Wasser beziehen 113

Reinigen und Pflegen 113
Milchaufschäumer reinigen 113
Heißwasserdusche reinigen 114
Zubehörteile reinigen 115
Gerät reinigen 115
Gerät entkalken 115

Ersatzteile bestellen 117

Fehlerbehebung 118

Entsorgung 119
Gerät entsorgen 119

Garantie der Kompernaß Handels GmbH 120
Service 121
Importeur 121

Einführung

Herzlichen Glückwunsch zum Kauf Ihres neuen Gerätes.

Sie haben sich damit für ein hochwertiges Produkt entschieden. Die Bedienungsanleitung ist Bestandteil dieses Produkts. Sie enthält wichtige Hinweise für Sicherheit, Gebrauch und Entsorgung. Machen Sie sich vor der Benutzung des Produkts mit allen Bedien- und Sicherheitshinweisen vertraut. Benutzen Sie das Produkt nur wie beschrieben und für die angegebenen Einsatzbereiche. Händigen Sie alle Unterlagen bei Weitergabe des Produkts an Dritte mit aus.

Urheberrecht

Diese Dokumentation ist urheberrechtlich geschützt.

Jede Vervielfältigung bzw. jeder Nachdruck, auch auszugsweise, sowie die Wiedergabe der Abbildungen, auch im veränderten Zustand, ist nur mit schriftlicher Zustimmung des Herstellers gestattet.

Haftungsbeschränkung

Alle in dieser Bedienungsanleitung enthaltenen technischen Informationen, Daten und Hinweise für die Bedienung entsprechen dem letzten Stand bei Drucklegung und erfolgen unter Berücksichtigung unserer bisherigen Erfahrungen und Erkenntnisse nach bestem Wissen.

Aus den Angaben, Abbildungen und Beschreibungen in dieser Anleitung können keine Ansprüche hergeleitet werden.

Der Hersteller übernimmt keine Haftung für Schäden aufgrund von Nichtbeachtung der Anleitung, nicht bestimmungsgemäßer Verwendung, unsachgemäßen Reparaturen, unerlaubt vorgenommenen Veränderungen oder Verwendung nicht zugelassener Ersatzteile.

Warnhinweise

In der vorliegenden Bedienungsanleitung werden folgende Warnhinweise verwendet:

⚠ WARNUNG

Ein Warnhinweis dieser Gefahrenstufe kennzeichnet eine mögliche gefährliche Situation.

Falls die gefährliche Situation nicht vermieden wird, kann dies zu Verletzungen führen.

► Die Anweisungen in diesem Warnhinweis befolgen, um Verletzungen von Personen zu vermeiden.

ACHTUNG

Ein Warnhinweis dieser Gefahrenstufe kennzeichnet einen möglichen Sachschaden.

Falls die Situation nicht vermieden wird, kann dies zu Sachschäden führen.

► Die Anweisungen in diesem Warnhinweis befolgen, um Sachschäden zu vermeiden.

HINWEIS

► Ein Hinweis kennzeichnet zusätzliche Informationen, die den Umgang mit dem Gerät erleichtern.

Bestimmungsgemäße Verwendung

Dieses Gerät dient ausschließlich dem Zubereiten von Espresso/Cappuccino und dem Aufschäumen von Milch. Es ist ausschließlich für die Nutzung in privaten Haushalten bestimmt. Nutzen Sie es nicht gewerblich.

Eine andere oder darüber hinausgehende Benutzung gilt als nicht bestimmungsgemäß.

⚠ WARNUNG

Gefahr durch nicht bestimmungsgemäße Verwendung!

Von dem Gerät können bei nicht bestimmungsgemäßer Verwendung und/oder andersartiger Nutzung Gefahren ausgehen.

► Das Gerät ausschließlich bestimmungsgemäß verwenden.

► Die in dieser Bedienungsanleitung beschriebenen Vorgehensweisen einhalten.

Ansprüche jeglicher Art wegen Schäden aus nicht bestimmungsgemäßer Verwendung sind ausgeschlossen.

Das Risiko trägt allein der Benutzer.

Lieferumfang / Transportinspektion

⚠ WARNUNG

Erstickungsgefahr!

► Verpackungsmaterialien dürfen nicht zum Spielen verwendet werden. Es besteht Erstickungsgefahr.

Das Gerät wird standardmäßig mit folgenden Komponenten geliefert:

- Espressomaschine
- Siebträger
- großes Espressosieb
- kleines Espressosieb
- Messlöffel mit Stopfer
- Entkalker (125 ml)
- Kurzanleitung
- Bedienungsanleitung

HINWEIS

► Prüfen Sie die Lieferung auf Vollständigkeit und auf sichtbare Schäden.

► Bei einer unvollständigen Lieferung oder Schäden infolge mangelhafter Verpackung oder durch Transport wenden Sie sich an die Service-Hotline.

Entsorgung der Verpackung

Die Verpackung schützt das Gerät vor Transportschäden. Die Verpackungsmaterialien sind nach umweltverträglichen und entsorgungstechnischen Gesichtspunkten ausgewählt und deshalb recyclebar.

Die Rückführung der Verpackung in den Materialkreislauf spart Rohstoffe und verringert das Abfallaufkommen. Entsorgen Sie nicht mehr benötigte Verpackungsmaterialien gemäß den örtlich geltenden Vorschriften.

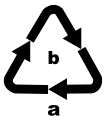

Beachten Sie die Kennzeichnung auf den verschiedenen Verpackungsmaterialien und trennen Sie diese gegebenenfalls gesondert. Die Verpackungsmaterialien sind gekennzeichnet mit Abkürzungen (a) und Ziffern (b) mit folgender Bedeutung:
1–7: Kunststoffe,
20–22: Papier und Pappe,
80–98: Verbundstoffe.

HINWEIS

► Heben Sie, wenn möglich, die Originalverpackung während der Garantiezeit des Gerätes auf, um das Gerät im Garantiefall ordnungsgemäß verpacken zu können.

Sicherheitshinweise

Beachten Sie für einen sicheren Umgang mit dem Gerät die folgenden Sicherheitshinweise:

⚠ WARNUNG! VERLETZUNGSGEFAHR!

- Kontrollieren Sie das Gerät vor der Verwendung auf äußere, sichtbare Schäden. Nehmen Sie ein beschädigtes oder heruntergefallenes Gerät nicht in Betrieb.
- Das Gerät und seine Anschlussleitung sind von Kindern jünger als 8 Jahren fernzuhalten.
- Das Gerät kann von Kindern ab 8 Jahren benutzt werden, wenn sie beaufsichtigt oder bezüglich des sicheren Gebrauchs des Gerätes unterwiesen wurden und die daraus resultierenden Gefahren verstanden haben.
- Das Gerät kann von Personen mit reduzierten physischen, sensorischen oder mentalen Fähigkeiten oder Mangel an Erfahrung und/oder Wissen benutzt werden, wenn sie beaufsichtigt oder bezüglich des sicheren Gebrauchs des Gerätes unterwiesen wurden und die daraus resultierenden Gefahren verstanden haben.
- Reinigung und Benutzer-Wartung dürfen nicht von Kindern durchgeführt werden, es sei denn, sie sind 8 Jahre oder älter und beaufsichtigt.
- Kinder dürfen nicht mit dem Gerät spielen.
- Lassen Sie Reparaturen am Gerät nur von autorisierten Fachbetrieben oder dem Kundenservice durchführen. Durch unsachgemäße Reparaturen können erhebliche Gefahren für den Benutzer entstehen. Zudem erlischt der Garantieanspruch.

Tauchen Sie das Gerät nicht in Wasser oder andere Flüssigkeiten. Gefahr eines elektrischen Schlages!

⚠ WARNUNG! VERLETZUNGSGEFAHR!

- Fassen Sie das Gerät niemals mit nassen oder feuchten Händen an.
- Wenn die Netzanschlussleitung dieses Gerätes beschädigt wird, muss sie durch den Hersteller oder seinen Kundendienst oder eine ähnlich qualifizierte Person ersetzt werden, um Gefährdungen zu vermeiden.
- Verbrennungsgefahr! Einige Teile werden während der Benutzung sehr heiß!
- Bei der Benutzung des Gerätes entstehen heiße Dampfschwaden. Achten Sie darauf, dass Sie sich nicht daran verbrühen! Halten Sie ausreichenden Abstand zum Dampf.
- Schließen Sie das Gerät nur an eine vorschriftsmäßig installierte und geerdete Netzsteckdose an.
- Nach der Anwendung verfügt die Oberfläche des Heizelements noch über Restwärme.
- Es darf keine Flüssigkeit auf die Gerätesteckverbindung laufen.
- Benutzen Sie das Gerät nur bestimmungsgemäß. Fehlanwendungen können zu Verletzungen führen.

ACHTUNG! SACHSCHADEN!

- Defekte Bauteile dürfen nur gegen Original-Ersatzteile ausgetauscht werden. Nur bei diesen Teilen ist gewährleistet, dass sie die Sicherheitsanforderungen erfüllen werden.
- Schützen Sie das Gerät vor Feuchtigkeit und dem Eindringen von Flüssigkeiten.
- Schützen Sie das Gerät vor Stößen, Staub, Chemikalien, starken Temperaturschwankungen und zu nahen Wärmequellen (Öfen, Heizkörper).

ACHTUNG! SACHSCHADEN!

- Tauchen Sie das Gerät niemals in Wasser oder andere Flüssigkeiten.
- Ziehen Sie immer den Netzstecker aus der Netzsteckdose; ziehen Sie niemals am Kabel.
- Lassen Sie das Gerät während des Betriebes niemals unbeaufsichtigt.
- Benutzen Sie keine externe Zeitschaltuhr oder ein separates Fernwirksystem, um das Gerät zu betreiben.
- Betreiben Sie das Gerät niemals in Räumen, in denen Temperaturen unter oder um 0 °C herrschen. Bei Gefrieren des Wassers in den Leitungen oder im Wassertank kann das Gerät beschädigt werden.
- Betreiben Sie das Gerät niemals im Freien. Dieses Gerät ist nur für die Verwendung in Innenräumen vorgesehen.
- Erzeugen Sie keinen Dampf, wenn sich Entkalkungslösung im Wassertank befindet!

HINWEIS

- Eine Reparatur des Gerätes während der Garantiezeit darf nur von einem vom Hersteller autorisierten Kundendienst vorgenommen werden, sonst besteht bei nachfolgenden Schäden kein Garantieanspruch mehr.

Geräteelemente

Abbildung A:

❶ Ein-/Aus-Schalter „ON / OFF“
❷ Temperaturanzeige
❸ Taste „Espresso“
❹ Taste „Dampf“
❺ grüne Kontrollleuchte „Dampf“
❻ Stellfläche
❼ Dampfregler
❽ Griff des Milchaufschäumers
❾ Wassertank
❿ Milchaufschäumer
⓫ Abtropfgitter
⓬ Tropfenauffangschale
⓭ Aussparung für den roten Schwimmer
⓮ Heißwasserdusche
⓯ grüne Kontrollleuchte „Espresso“
⓰ rote Betriebsleuchte

Abbildung B:

⓱ Siebblockierer
⓲ Siebträger
⓳ großes Espressosieb
⓴ kleines Espressosieb
㉑ Messlöffel mit Stopfer
㉒ Entkalker

Technische Daten

Netzspannung	220–240 V ~ (Wechselstrom), 50–60 Hz
Nennleistung	1100 W
Pumpendruck	ca. 1,5 MPa (15 bar)
	lebensmittelecht

Die Temperaturanzeige

Die Temperaturanzeige ❷ zeigt an, wie hoch das Gerät aufgeheizt hat.

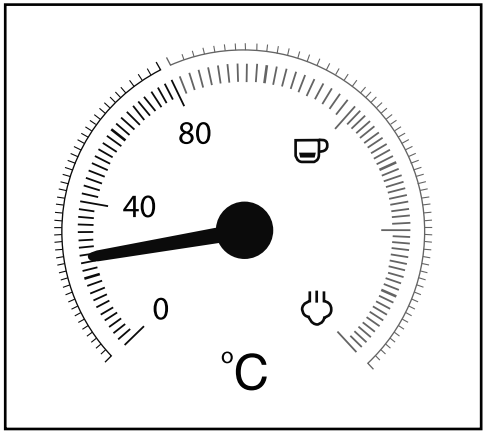

Sobald Sie das Gerät einschalten, beginnt das Gerät aufzuheizen, bis der Zeiger ungefähr in der Mitte zwischen 80 °C und „☕" steht. Die rote Betriebsleuchte ⓰ leuchtet. Die Kontrollleuchte „Espresso" ⓯ blinkt grün.

Erreicht der Zeiger den roten Teil der Skala, ist die Temperatur hoch genug, um einen Espresso zuzubereiten. Die Kontrollleuchte „Espresso" ⓯ leuchtet durchgehend.

Wenn Sie die Taste „Dampf" ♨ ❹ drücken, blinkt die Kontrollleuchte „Dampf" ❺ grün. Das Gerät heizt nun weiter auf und der Zeiger steigt höher bis in den Bereich der Skala zwischen „☕" und „♨".

Erreicht der Zeiger den Bereich zwischen „☕" und „♨", ist die Temperatur hoch genug, um Dampf zu erzeugen. Die Kontrollleuchte „Dampf" ❺ leuchtet durchgehend.

Erste Inbetriebnahme

1) Entnehmen Sie den Wassertank ❾ und entfernen Sie die orangene Transportsicherung vom Wasserauslass.

2) Reinigen Sie den Siebträger ⓲, den Messlöffel ㉑, die Espressosiebe ⓳ ⓴, das Abtropfgitter ⓫ und den Wassertank ❾ wie im Kapitel „***Reinigen und Pflegen***“ beschrieben.

3) Stellen Sie das Gerät auf eine ebene und hitzebeständige Unterlage. Achten Sie darauf, dass die Netzsteckdose in erreichbarer Nähe ist.

4) Setzen Sie das Abtropfgitter ⓫ so ein, dass der rote Schwimmer durch die Aussparung ⓭ im Abtropfgitter ⓫ ragen kann.

5) Setzen Sie den Siebträger ⓲ in das Gerät ein, indem Sie ihn an der Markierung „INSERT“, die seitlich neben der Heißwasserdusche ⓮ angebracht ist, am Gerät einsetzen und dann gegen den Uhrzeigersinn drehen, bis der Griff des Siebträgers ⓲ nach vorne weist (Markierung „LOCK“).

6) Stecken Sie den Netzstecker in eine Netzsteckdose.

7) Gehen Sie vor der ersten Verwendung folgendermaßen vor, um die internen Leitungen zu reinigen:
Lassen Sie Wasser für ca. 5 Tassen Espresso (etwa 100 ml) durch das Gerät laufen. Lesen Sie hierzu das Kapitel „***Bedienung***“.

8) Lassen Sie für ca. 30 Sekunden Dampf erzeugen. Lesen Sie hierzu das Kapitel „***Bedienung***“.

HINWEIS

► Bei der ersten Benutzung kann es sein, dass die Pumpe schon hörbar arbeitet, Geräusche entstehen, jedoch noch kein Wasser aus dem Gerät kommt. In diesem Fall drehen Sie den Dampfregler ❼ in Richtung „♨/💧“, so dass die Luft aus den Leitungen des Gerätes entweichen kann (die Taste „Dampf“ ♨ ❹ ist gedrückt). Nach etwa 20 Sekunden ist die Luft entwichen, die Geräusche verschwinden und Wasser tritt aus dem Gerät aus.

Bedienung

Wassertank befüllen

HINWEIS

► Verwenden Sie für die Zubereitung von Espresso/Cappuccino ausschließlich frisches Trinkwasser.

1) Nehmen Sie den Wassertank ❾ ab und füllen Sie ihn mit Wasser:
Füllen Sie mindestens Wasser bis zur Min-Markierung ein.
Füllen Sie nie mehr Wasser als bis zur Max-Markierung ein.

2) Setzen Sie den Wassertank ❾ wieder in das Gerät ein.

Aufheizen nach längerer Standzeit / bei erster Inbetriebnahme

Heizen Sie das Gerät, wenn Sie es längere Zeit nicht benutzt haben, folgendermaßen auf:

1) Füllen Sie Wasser in den Wassertank ❾.
2) Legen Sie das große ⓳ oder das kleine Espressosieb ⓴ in den Siebträger ⓲:
   – Achten Sie darauf, dass die kleine Einkerbung am großen ⓳ oder kleinen Espressosieb ⓴ beim Einsetzen über der Einkerbung am Siebträger ⓲ liegt.

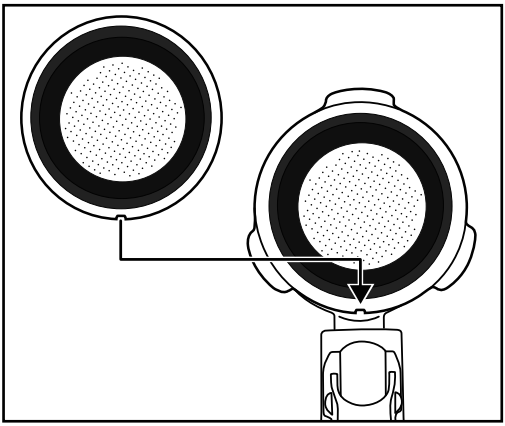

   – Drehen Sie dann das große ⓳ oder kleine Espressosieb ⓴ etwas, so dass dieses nicht mehr herausfallen kann.

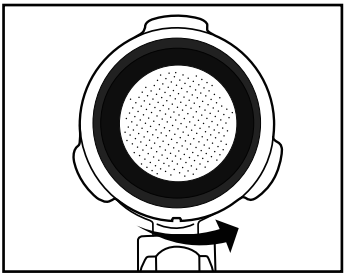

HINWEIS

- Entfernen Sie das eingesetzte Espressosieb ⓳ ⓴ erst, wenn es sich abgekühlt hat!
- Um die Espressosiebe ⓳ ⓴ wieder aus dem Siebträger ⓲ herauszunehmen, drehen Sie das eingesetzte Espressosieb ⓳ ⓴ so weit, bis sich die Einkerbung am Espressosieb ⓳ ⓴ über der Einkerbung am Siebträger ⓲ befindet. Sie können das Espressosieb ⓳ ⓴ nun herausnehmen.

3) Setzen Sie den Siebträger ⓲ in das Gerät ein, indem Sie ihn an der Markierung „INSERT“, die seitlich neben der Heißwasserdusche ⓮ angebracht ist, am Gerät einsetzen und dann gegen den Uhrzeigersinn drehen, bis der Griff des Siebträgers ⓲ nach vorne weist (Markierung „LOCK“).

4) Stellen Sie eine Tasse unter den Siebträger ⓲.

5) Drehen Sie den Dampfregler ❼ zu (bis zum Anschlag in Richtung „●“ drehen).

6) Schalten Sie das Gerät am Ein-/Aus-Schalter ❶ an. Die rote Betriebsleuchte ⓰ leuchtet. Die Kontrollleuchte „Espresso“ ⓯ blinkt grün. Das Gerät beginnt aufzuheizen.

7) Sobald die grüne Kontrollleuchte „Espresso“ ⓯ durchgehend leuchtet, drücken Sie die Taste „Espresso“ ☕ ❸. Lassen Sie das Wasser ca. 1 Minute durchlaufen.

HINWEIS

► Es kann sein, dass Sie zwischendurch die Tasse leeren müssen. Stoppen Sie dafür kurz den Vorgang, indem Sie die Taste „Espresso“ ☕ ❸ drücken. Leeren Sie die Tasse und drücken Sie erneut die Taste „Espresso“ ☕ ❸, damit das Wasser weiter durch das Gerät läuft.

8) Nach ca. 1 Minute stoppen Sie die Pumpe, indem Sie die Taste „Espresso“ ☕ ❸ noch einmal drücken.

9) Warten Sie ggf., bis die Kontrollleuchte „Espresso“ ⓯ wieder dauerhaft leuchtet. Das Aufheizen ist abgeschlossen. Sie können nun Espresso zubereiten.

Aufheizen vor jedem Gebrauch

Bevor Sie einen Espresso oder Cappuccino zubereiten können, muss das Gerät aufheizen.

1) Schalten Sie das Gerät am Ein-/Aus-Schalter ❶ an. Die rote Betriebsleuchte ⓰ leuchtet. Die Kontrollleuchte „Espresso“ ⓯ blinkt grün. Stellen Sie sicher, dass der Dampfregler ❼ bis zum Anschlag auf „●“ gedreht ist.

2) Setzen Sie den Siebträger ⓲ in das Gerät ein, indem Sie ihn an der Markierung „INSERT“, die seitlich neben der Heißwasserdusche ⓮ angebracht ist, am Gerät einsetzen und dann gegen den Uhrzeigersinn drehen, bis der Griff des Siebträgers ⓲ nach vorne weist (Markierung „LOCK“).

3) Drücken Sie die Taste „Espresso“ ☕ ❸, damit das Gerät Wasser aus dem Wassertank ❾ zieht. Sobald Wasser aus den Siebträger-Öffnungen tritt, drücken Sie die Taste „Espresso“ ☕ ❸ noch einmal, so dass die Pumpe stoppt.

4) Warten Sie, bis die Kontrollleuchte „Espresso“ ⓯ durchgehend leuchtet.

5) Drücken Sie erneut die Taste „Espresso“ ☕ ❸ und lassen Sie 20 Sekunden heißes Wasser austreten, bevor Sie die Pumpe wieder stoppen.

Das Vorheizen ist abgeschlossen. Sie können nun einen Espresso/Cappuccino zubereiten.

Espresso zubereiten

HINWEIS

► Stellen Sie immer sicher, dass das Espressosieb ⑲ ⑳ sauber und von Espressopulver-Resten befreit ist.

1) Wenn das Gerät aufgeheizt ist:
Um einen Espresso zuzubereiten, setzen Sie das kleine Espressosieb ⑳ in den Siebträger ⑱ ein.
Um zwei Espressi zuzubereiten, setzen Sie das große Espressosieb ⑲ in den Siebträger ⑱ ein.

2) Füllen Sie das kleine Espressosieb ⑳ bis zur Max-Markierung mit Espressopulver. Dies entspricht ca. 7g Pulver oder einem gestrichenem Messlöffel ㉑.
Oder...
Füllen Sie das große Espressosieb ⑲ bis zur Max-Markierung mit Espressopulver. Das entspricht ca. 7g + 7g Pulver oder zwei gestrichenen Messlöffeln ㉑.

3) Verdichten Sie das Espressopulver mit Hilfe des Stopfers am Messlöffel ㉑. Füllen Sie danach, falls nötig, weiteres Espressopulver nach, so dass das Espressosieb ⑲ ⑳ bis zur Max-Markierung gefüllt ist. Verdichten Sie das Espressopulver danach erneut.

HINWEIS

► Das Verdichten des Espressopulvers ist ein wesentlicher Vorgang bei der Zubereitung eines Espressos. Wird das Espressopulver sehr stark gepresst, so läuft der Espresso langsam durch und es gibt mehr Crema. Ist das Espressopulver nicht so stark verdichtet, läuft der Espresso schnell durch, es entsteht nur wenig Crema.

4) Setzen Sie den Siebträger ⑱ in das Gerät ein, indem Sie ihn an der Markierung „INSERT“ am Gerät einsetzen und dann gegen den Uhrzeigersinn drehen, bis der Griff des Siebträgers ⑱ nach vorne weist (Markierung „LOCK“).

5) Stellen Sie eine (oder zwei) Tasse(n) unter die Siebträger-Öffnungen. Wir empfehlen, die Tassen vorher mit heißem Wasser auszuspülen, damit der Espresso nicht so schnell abkühlt. Die Tassen können Sie zur Aufbewahrung auf der Stellfläche ❻ abstellen.

6) Sobald die Kontrollleuchte „Espresso“ ⑮ durchgehend leuchtet, drücken Sie die Taste „Espresso“ ☕ ❸. Der Espresso läuft in die Tasse(n).

⚠ WARNUNG

Entnehmen Sie niemals den Siebträger ⑱ während der Espressoausgabe!

Die entstehenden Spritzer des heißen Espressos führen zu Verletzungen!

► Drücken Sie immer erst erneut die Taste „Espresso“ ☕ ❸, um die Espressoausgabe zu beenden, bevor Sie den Siebträger ⑱ entfernen.

7) Wenn die Tasse(n) bis zur gewünschten Menge gefüllt sind (ca. 20 ml je Tasse), drücken Sie erneut die Taste „Espresso“ ❸, so dass kein weiteres Wasser gepumpt wird.

Sie können den Espresso nun trinken.

8) Stellen Sie das Gerät am Ein-/Aus-Schalter ❶ aus.

HINWEIS

► Wenn die Tasten „Espresso“ ❸ oder „Dampf“ ❹ für ca. 30 Minuten nicht gedrückt werden, schaltet sich das Gerät automatisch aus.

9) Entfernen Sie nach jedem Gebrauch das Espressopulver aus dem Espressosieb ⓳ ⓴. Entnehmen Sie den Siebträger ⓲ aus dem Gerät. Klappen Sie den Siebblockierer ⓱ nach oben, so dass das Espressosieb ⓳ ⓴ nicht aus dem Siebträger ⓲ herausfallen kann. Entleeren Sie nun das Espressosieb ⓳ ⓴, indem Sie den Siebträger ⓲ mit blockiertem Espressosieb ⓳ ⓴ umdrehen und das Espressopulver herausklopfen. Entsorgen Sie das Espressopulver immer umweltgerecht, zum Beispiel im Bioabfall.

HINWEIS

► Reinigen Sie die Heißwasserdusche ⓮ (aus dieser tritt das heiße Wasser aus) unbedingt nach jedem Gebrauch. Lesen Sie hierzu das Kapitel „***Reinigen und Pflegen***“.

HINWEIS

► Entleeren Sie regelmäßig die Tropfenauffangschale ⓬, spätestens jedoch, wenn der rote Schwimmer in der Aussparung ⓭ des Abtropfgitters ⓫ zu sehen ist.

Cappuccino zubereiten

⚠ WARNUNG

Seien Sie vorsichtig im Umgang mit dem Dampf zur Milchschaumerzeugung!

Der heiße Dampf oder heiße Spritzer führen zu Verletzungen!

► Bedienen Sie den Dampfregler ❼ immer langsam.

1) Füllen Sie einen Aufschäumbehälter (vorzugsweise aus rostfreiem Stahl) zu einem Drittel mit kalter Milch.

2) Stellen Sie sicher, dass der Dampfregler ❼ zugedreht ist (bis zum Anschlag in Richtung „●“ drehen).

3) Schieben Sie den Milchaufschäumer ⓾ zur Seite heraus. Fassen Sie ihn dabei nur am Griff ❽ an.

4) Drücken Sie die Taste „Dampf“ ❹. Warten Sie, bis die Kontrollleuchte „Dampf“ ❺ durchgehend leuchtet.

5) Halten Sie ein leeres Gefäß unter den Milchaufschäumer ❿. Drehen Sie langsam den Dampfregler ❼ in Richtung „/“. Kondenswasser/Spritzer kommen aus der Düse. So wird die Düse und der Wasserkreislauf im Inneren des Gerätes gereinigt.

6) Warten Sie 15 Sekunden und drehen Sie dann den Dampfregler ❼ in Richtung „●“ , bis kein Dampf mehr aus der Düse kommt. Schütten Sie das Wasser aus dem Gefäß weg.

7) Halten Sie nun den Aufschäumbehälter in der Hand, um die Milchtemperatur zu fühlen und führen Sie die Düse des Milchaufschäumers ❿ leicht in die Milch. Halten Sie den Aufschäumbehälter dabei ein wenig schräg.

8) Drehen Sie langsam den Dampfregler ❼ in Richtung „/“.

9) Bewegen Sie den Aufschäumbehälter kreisförmig und halten Sie dabei die Spitze der Düse knapp unter die Milchoberfläche: tief genug, dass die Milch nicht in alle Richtungen spritzt und hoch genug, dass ein dicker Schaum erzeugt wird. Machen Sie es richtig, ist dabei ein tiefes Brummgeräusch zu hören.

10) Wenn der Milchschaum hochsteigt, führen Sie die Düse tiefer ein, um die nächste „Schicht“ aufzuschäumen und ein Anbrennen des Schaums zu vermeiden.

11) Tauchen Sie schließlich die Düse vollständig ein und drehen Sie den Dampfregler ❼ etwa bis zur Hälfte zu, so dass die Milch erhitzt wird. Halten Sie den Aufschäumbehälter leicht schräg, so dass die Milch sanft herumwirbelt, während sie mit der Düse umgerührt wird.

12) Wenn der Milchschaum die gewünschte Konsistenz und Temperatur hat, drehen Sie den Dampfregler ❼ zu (bis zum Anschlag in Richtung „●“ drehen).

13) Ziehen Sie erst dann die Düse aus der Milch.

14) Gehen Sie vor, wie im Kapitel „***Milchaufschäumer reinigen***“ beschrieben.

HINWEIS

► Benutzen Sie zur Zubereitung von Cappuccino immer größere Tassen als für Espresso, da noch aufgeschäumte Milch hinzugefügt wird.

15) Gehen Sie für die Zubereitung des Cappuccinos genauso vor, als würden Sie einen Espresso zubereiten (siehe Kapitel „***Espresso zubereiten***“/das Aufheizen ist nicht mehr nötig). Lassen Sie das Wasser jedoch ca. doppelt so lange durchlaufen, wie bei einem Espresso (ca. 40 ml).

HINWEIS

► Die Kontrollleuchte „Espresso“ ⓯ blinkt ggf. schnell, wenn Sie die Taste „Espresso“ ❸ direkt nach der Herstellung von Milchschaum drücken. Dies bedeutet, dass das Gerät für die Zubereitung eines optimalen Espressos zu stark aufgeheizt ist. Sie können entweder dennoch mit der Zubereitung eines Espressos fortfahren oder das Gerät abkühlen lassen. Sobald die Kontrollleuchte „Espresso“ ⓯ durchgehend leuchtet, ist der für Espresso optimale Temperaturbereich wieder erreicht.

16) Stellen Sie das Gerät am Ein-/Aus-Schalter ❶ aus.

HINWEIS

► Wenn die Tasten „Espresso“ ❸ oder „Dampf“ ❹ für ca. 30 Minuten nicht gedrückt werden, schaltet sich das Gerät automatisch aus.

17) Geben Sie nun die aufgeschäumte Milch in den zuvor vorbereiteten Espresso. Der Cappuccino ist nun fertig. Sie können ihn nach Belieben zuckern oder ihn mit Kakaopulver bestreuen.

HINWEIS

► Reinigen Sie den Milchaufschäumer ⓾ unbedingt nach jedem Gebrauch. Lesen Sie hierzu das Kapitel „***Reinigen und Pflegen***“.

Tipps für den Milchschaum

- Jede Art von Milch lässt sich prinzipiell aufschäumen, auch Soja- und Reismilch. Einige Milchsorten lassen sich allerdings nur mit Einschränkungen aufschäumen.
- Entrahmte Milch (Magermilch) brennt nicht so leicht an wie Vollmilch, bei zu geringem Fettgehalt besteht allerdings das Risiko, dass sich die Milch nicht gut aufschäumen lässt. Benutzen Sie daher möglichst eine Milch mit 3,5 % oder 1,5 % Fettanteil.
- Gut gekühlte Milch lässt sich besser aufschäumen als weniger kalte. Beste Ergebnisse erzielen Sie bei einer Temperatur von ca. 7 °C.
- Schäumen Sie die Milch kein zweites Mal auf, da sie sonst anbrennt.
- Lassen Sie aufgeschäumte Milch ca. 30 Sekunden lang stehen, bevor Sie den Schaum auf den Espresso geben. So platzen größere Blasen und noch flüssige Milch sinkt nach unten. Sie können dann den feinen Schaum auf den Espresso geben.

Heißes Wasser beziehen

Sie können mit Hilfe des Milchaufschäumers ⑩ auch heißes Wasser beziehen, um z. B. einen Kaffee zu verdünnen (Café Americano) oder Tee zuzubereiten.

1) Schalten Sie das Gerät am Ein-/Aus-Schalter ❶ an. Die rote Betriebsleuchte ⑯ leuchtet. Die Kontrollleuchte „Espresso“ ⑮ blinkt grün. Stellen Sie sicher, dass der Dampfregler ❼ bis zum Anschlag auf „●“ gedreht ist.
Warten Sie, bis der Zeiger der Temperaturanzeige ❷ ungefähr in der Mitte zwischen 80 °C und „☕“ steht und die Kontrollleuchte „Espresso“ ⑮ durchgehend leuchtet.
2) Stellen Sie ein hitzebeständiges Gefäß unter den Milchaufschäumer ⑩.
3) Drehen Sie den Dampfregler ❼ mindestens bis zur Hälfte Richtung „♨/💧💧“.
4) Drücken Sie die Taste „Espresso“ ☕ ❸. Heißes Wasser tritt aus dem Milchaufschäumer ⑩ aus.
5) Drücken Sie erneut die Taste „Espresso“ ☕ ❸, um den Heißwasserbezug zu stoppen.

Reinigen und Pflegen

⚠ WARNUNG! VERLETZUNGSGEFAHR!

- Ziehen Sie immer den Netzstecker aus der Netzsteckdose, bevor Sie das Gerät reinigen. Gefahr eines elektrischen Schlages!
- Lassen Sie das Gerät immer erst abkühlen, bevor Sie das Gerät reinigen. Verbrennungsgefahr!

Tauchen Sie das Gerät niemals in Wasser oder andere Flüssigkeiten. Gefahr eines elektrischen Schlages!

ACHTUNG! SACHSCHADEN!

- Benutzen Sie niemals scheuernde, aggressive oder chemische Reinigungsmittel zur Reinigung der Geräteoberflächen, um Beschädigungen zu vermeiden.

Milchaufschäumer reinigen

1) Stellen Sie einen leeren Behälter unter den Milchaufschäumer ⑩.
2) Drehen Sie den Dampfregler ❼ direkt nach dem Gebrauch auf „♨/💧💧“ und lassen Sie einige Sekunden Dampf entweichen.
3) Drehen Sie den Dampfregler ❼ zu (bis zum Anschlag in Richtung „●“ drehen), schalten Sie das Gerät aus und ziehen Sie den Netzstecker.
4) Lassen Sie die Düse abkühlen.
5) Ziehen Sie die Hülle des Milchaufschäumers ⑩ ab (Abbildung 1) und reinigen Sie diese sorgfältig im warmen Wasser.

6) Wischen Sie die Düse, die sich unter der Hülle befindet, mit einem feuchten Tuch ab. Geben Sie gegebenenfalls ein mildes Spülmittel auf das Tuch. Wischen Sie jedoch nach der Reinigung mit Spülmittel mit einem mit klarem Wasser befeuchteten Tuch nach. Stellen Sie sicher, dass sich keine Spülmittelreste an der Düse befinden.

7) Schieben Sie die Hülle wieder auf die Düse (Abbildung 1).

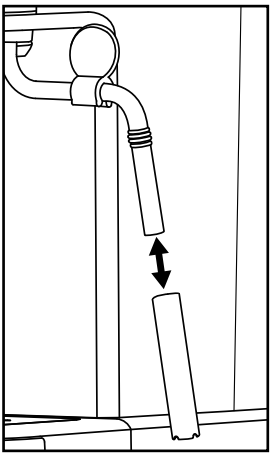

Abbildung 1

Heißwasserdusche reinigen

Reinigen Sie die Heißwasserdusche ⓮ nach jedem Gebrauch:

1) Nachdem Sie den Espresso/Cappuccino zubereitet haben und den Siebträger ⓲ abgenommen haben, wischen Sie die gesamte Fläche der Heißwasserdusche ⓮ mit einem feuchten Tuch ab, so dass alle Pulverreste entfernt werden.

2) Setzen Sie den Siebträger ⓲ **ohne** eingesetzte Espressosiebe ⓳ ⓴ wieder ein.

3) Stellen Sie dann eine leere Tasse unter den Siebträger ⓲ und drücken Sie die Taste „Espresso“ ❸. Wasser tritt aus der Heißwasserdusche ⓮ aus, und spült letzte Pulverreste heraus.

4) Drücken Sie nach ca. 20 Sekunden erneut die Taste „Espresso“ ❸ und schalten Sie das Gerät am Ein-/Aus-Schalter ❶ aus.

5) Nehmen Sie den Siebträger ⓲ wieder ab.

Zubehörteile reinigen

1) Reinigen Sie den Siebträger ⓲, die beiden Espressosiebe ⓳ ⓴, den Wassertank ❾, den Messlöffel ㉑ und das Abtropfgitter ⓫ in warmen Wasser.

HINWEIS

► Wenn Sie Spülmittel in das Wasser geben, kann es sein, dass der Geschmack des Espressos beeinflusst wird. Falls die Verschmutzungen sich nur mit Spülmittel beseitigen lassen, spülen Sie die Teile hinterher immer mit viel klarem Wasser ab.

2) Trocknen Sie alle Teile.

HINWEIS

► Die beiden Espressosiebe ⓳ ⓴, der Messlöffel ㉑ und das Abtropfgitter ⓫ sind auch für die Reinigung in der Spülmaschine geeignet.

Gerät reinigen

Reinigen Sie das Gerät mit einem feuchten Tuch. Geben Sie gegebenenfalls etwas Spülmittel auf das Tuch.

Stellen Sie sicher, dass das Gerät vor einer erneuten Benutzung vollständig getrocknet ist.

Gerät entkalken

ACHTUNG! SACHSCHADEN!

► Erzeugen Sie keinen Dampf, wenn sich Entkalkungslösung im Wassertank ❾ befindet!

Entkalken Sie das Gerät regelmäßig. Nach ca. 1–2 Monaten (bei ca. 4 Espressozubereitungen pro Tag) sollte das Gerät entkalkt werden. Je nach Härtegrad des Wassers in Ihrer Region kann dieser Wert abweichen.
Gehen Sie wie folgt vor, um den im Lieferumfang enthaltenen Entkalker ㉒ zu verwenden:

1) Geben Sie den Entkalker ㉒ (125 ml) in den Wassertank ❾.
2) Füllen Sie den Wassertank ❾ bis zur Max-Markierung mit Wasser auf und setzen Sie ihn in das Gerät ein.
3) Schalten Sie das Gerät am Ein-/Aus-Schalter ❶ ein. Der Dampfregler ❼ ist zugedreht.
4) Setzen Sie den Siebträger ⓲ **ohne** Espressosieb ⓳ ⓴ in das Gerät ein.
5) Stellen Sie 2 Tassen oder ein Gefäß, das mindestens 250 ml fasst, unter die Siebträger-Öffnungen.

6) Sobald die Kontrollleuchte „Espresso“ ⓯ durchgehend leuchtet, drücken Sie die Taste „Espresso“ ☕ ❸.
Lassen Sie ca. 250 ml (ca. 2 Tassen) Entkalkungslösung durchlaufen und stoppen Sie dann den Vorgang durch erneutes Drücken der Taste „Espresso“ ☕ ❸. Kippen Sie die gebrauchte Entkalkungslösung ggf. vorsichtig weg.

7) Lassen Sie den Entkalker ㉒ für ca. 1 Minute einwirken.

8) Wiederholen Sie die Schritte 6 bis 7 noch dreimal. Entleeren Sie den Wassertank ❾ beim letzten Mal vollständig.

9) Stellen Sie ein ausreichend großes Gefäß (min. 1 Liter) unter die Siebträger-Öffnungen.

10) Spülen Sie den Wassertank ❾ mit klarem Wasser aus und füllen Sie klares Wasser bis zur Max-Markierung ein.

11) Sobald die Kontrollleuchte „Espresso“ ⓯ durchgehend leuchtet, drücken Sie die Taste „Espresso“ ☕ ❸.
Lassen Sie das Wasser komplett durchlaufen. Kippen Sie dieses Wasser vorsichtig weg.

12) Wiederholen Sie die Schritte 10 bis 11 einmal und schalten Sie das Gerät anschließend aus.

13) Reinigen Sie das Gerät nach der Entkalkung mit einem feuchten Tuch, um mögliche Spritzer der Entkalkungslösung zu entfernen. Stellen Sie sicher, dass das Gerät vor einer erneuten Benutzung vollständig getrocknet ist.

Neuen Entkalker ㉒ können Sie über unseren Kundenservice bestellen (siehe Kapitel „***Ersatzteile bestellen***“).
Wir empfehlen, den im Lieferumfang enthaltenen Entkalker ㉒ zu verwenden. Sie können auch anderen, handelsüblichen Entkalker für Espressomaschinen zum Entkalken nutzen. Gehen Sie dann so vor, wie in der Bedienungsanleitung des jeweiligen Entkalkers beschrieben.

Ersatzteile bestellen

Folgende Ersatzteile können Sie zum Produkt SEM 1100 C3 bestellen:

- Entkalker ㉒ (125 ml)

Bestellen Sie das Produkt über unsere Service-Hotline (siehe Kapitel „***Service***“) oder bequem auf unserer Webseite unter www.kompernass.com.

SEM 1100 C3

HINWEIS

- ► Bitte beachten Sie, dass ggf. nicht für alle Lieferländer eine Online-Bestellung von Ersatzteilen möglich ist.
- ► Halten Sie die Artikelnummer (IAN), die Sie auf dem Umschlag dieser Bedienungsanleitung finden, für Ihre Bestellung bereit.

Fehlerbehebung

Störung	Ursache	Lösung
Der Espresso läuft nicht mehr heraus.	• Das Espressopulver ist zu feucht und/oder zu fest gepresst.	• Den Espresso neu zubereiten, dabei das Espressopulver jedoch nicht so fest verdichten oder es ganz austauschen.
	• Kein Wasser im Wassertank ❾.	• Wasser in den Wassertank ❾ füllen.
	• Die Löcher der Siebträger-Öffnungen sind verstopft.	• Siebträger ⓲ reinigen.
Der Espresso tropft über die Ränder des Siebträgers ⓲ anstatt aus den Öffnungen.	• Der Siebträger ⓲ wurde nicht korrekt eingesetzt.	• Siebträger ⓲ richtig einsetzen.
	• Die Siebträger-Öffnungen sind verstopft.	• Siebträger ⓲ reinigen.
	• Es befinden sich Espressopulverreste auf dem Rand des Siebträgers ⓲.	• Rand des Siebträgers ⓲ von Espressopulverresten befreien.
Der Espresso ist kalt.	• Das Gerät wurde nicht vorgeheizt.	• Gerät vorheizen.
	• Die Kontrollleuchte „Espresso“ ⓯ hat noch nicht durchgehend geleuchtet.	• Warten, bis die Kontrollleuchte „Espresso“ ⓯ durchgehend leuchtet.
	• Die Tassen wurden nicht vorgewärmt.	• Tassen vorwärmen.
Geräuschvoller Betrieb der Pumpe.	• Kein Wasser im Wassertank ❾.	• Wasser in den Wassertank ❾ füllen.
Die Crema ist zu hell (der Espresso läuft schnell aus dem Siebträger ⓲).	• Zu wenig Espressopulver.	• Mehr Espressopulver verwenden.
	• Das Espressopulver ist zu grob gemahlen.	• Nur speziell für Espresso hergestelltes Espressopulver verwenden.

Störung	Ursache	Lösung
Die Crema ist zu dunkel (der Espresso läuft langsam aus dem Siebträger ⑱).	• Zu viel Espressopulver.	• Weniger Espressopulver verwenden.
	• Das Pulver ist zu fein gemahlen oder feucht.	• Nur speziell für Espresso hergestelltes Espressopulver verwenden.
	• Das Sieb ⑲ ⑳ ist verstopft.	• Sieb ⑲ ⑳ reinigen.
Die Milch schäumt nicht auf.	• Die Milch ist nicht kalt genug.	• Verwenden Sie Milch aus dem Kühlschrank.
	• Der Milchaufschäumer ⑩ ist verschmutzt.	• Reinigen Sie den Milchaufschäumer ⑩.
Die Pumpe stoppt während des Betriebs, die Kontrollleuchte „Espresso“ ⑮ blinkt.	• Die Pumpe stoppt nach ca. 3 Minuten Betrieb, um eine Überhitzung zu vermeiden.	• Lassen Sie das Gerät abkühlen, bevor Sie es erneut in Betrieb nehmen.
Alle Leuchten ❺ ⑮ ⑯ blinken gleichzeitig.	• Das Gerät ist überhitzt oder hatte einen Kurzschluss.	• Ziehen Sie den Netzstecker aus der Netzsteckdose und wenden Sie sich an den Kunden-Service.

Entsorgung

Gerät entsorgen

Werfen Sie das Gerät keinesfalls in den normalen Hausmüll. Dieses Produkt unterliegt der europäischen Richtlinie 2012/19/EU-WEEE (Waste Electrical and Electronic Equipment).

Entsorgen Sie das Gerät über einen zugelassenen Entsorgungsbetrieb oder über Ihre kommunale Entsorgungseinrichtung. Beachten Sie die aktuell geltenden Vorschriften. Setzen Sie sich im Zweifelsfall mit Ihrer Entsorgungseinrichtung in Verbindung.

Möglichkeiten zur Entsorgung des ausgedienten Produkts erfahren Sie bei Ihrer Gemeinde- oder Stadtverwaltung.

Garantie der Kompernaß Handels GmbH

Sehr geehrte Kundin, sehr geehrter Kunde,

Sie erhalten auf dieses Gerät 3 Jahre Garantie ab Kaufdatum. Im Falle von Mängeln dieses Produkts stehen Ihnen gegen den Verkäufer des Produkts gesetzliche Rechte zu. Diese gesetzlichen Rechte werden durch unsere im Folgenden dargestellte Garantie nicht eingeschränkt.

Garantiebedingungen

Die Garantiefrist beginnt mit dem Kaufdatum. Bitte bewahren Sie den Kassenbon gut auf. Dieser wird als Nachweis für den Kauf benötigt.

Tritt innerhalb von drei Jahren ab dem Kaufdatum dieses Produkts ein Material- oder Fabrikationsfehler auf, wird das Produkt von uns – nach unserer Wahl – für Sie kostenlos repariert, ersetzt oder der Kaufpreis erstattet. Diese Garantieleistung setzt voraus, dass innerhalb der Dreijahresfrist das defekte Gerät und der Kaufbeleg (Kassenbon) vorgelegt und schriftlich kurz beschrieben wird, worin der Mangel besteht und wann er aufgetreten ist.

Wenn der Defekt von unserer Garantie gedeckt ist, erhalten Sie das reparierte oder ein neues Produkt zurück. Mit Reparatur oder Austausch des Produkts beginnt kein neuer Garantiezeitraum.

Garantiezeit und gesetzliche Mängelansprüche

Die Garantiezeit wird durch die Gewährleistung nicht verlängert. Dies gilt auch für ersetzte und reparierte Teile. Eventuell schon beim Kauf vorhandene Schäden und Mängel müssen sofort nach dem Auspacken gemeldet werden. Nach Ablauf der Garantiezeit anfallende Reparaturen sind kostenpflichtig.

Garantieumfang

Das Gerät wurde nach strengen Qualitätsrichtlinien sorgfältig produziert und vor Auslieferung gewissenhaft geprüft.

Die Garantieleistung gilt für Material- oder Fabrikationsfehler. Diese Garantie erstreckt sich nicht auf Produktteile, die normaler Abnutzung ausgesetzt sind und daher als Verschleißteile angesehen werden können oder für Beschädigungen an zerbrechlichen Teilen, z. B. Schalter, Akkus oder Teile, die aus Glas gefertigt sind.

Diese Garantie verfällt, wenn das Produkt beschädigt, nicht sachgemäß benutzt oder gewartet wurde. Für eine sachgemäße Benutzung des Produkts sind alle in der Bedienungsanleitung aufgeführten Anweisungen genau einzuhalten. Verwendungszwecke und Handlungen, von denen in der Bedienungsanleitung abgeraten oder vor denen gewarnt wird, sind unbedingt zu vermeiden.

Das Produkt ist nur für den privaten und nicht für den gewerblichen Gebrauch bestimmt. Bei missbräuchlicher und unsachgemäßer Behandlung, Gewaltanwendung und bei Eingriffen, die nicht von unserer autorisierten Serviceniederlassung vorgenommen wurden, erlischt die Garantie.

Abwicklung im Garantiefall

Um eine schnelle Bearbeitung Ihres Anliegens zu gewährleisten, folgen Sie bitte den folgenden Hinweisen:

- Bitte halten Sie für alle Anfragen den Kassenbon und die Artikelnummer (z. B. IAN 123456_7890) als Nachweis für den Kauf bereit.
- Die Artikelnummer entnehmen Sie bitte dem Typenschild am Produkt, einer Gravur am Produkt, dem Titelblatt der Bedienungsanleitung (unten links) oder dem Aufkleber auf der Rück- oder Unterseite des Produktes.
- Sollten Funktionsfehler oder sonstige Mängel auftreten, kontaktieren Sie zunächst die nachfolgend benannte Serviceabteilung **telefonisch** oder per **E-Mail**.
- Ein als defekt erfasstes Produkt können Sie dann unter Beifügung des Kaufbelegs (Kassenbon) und der Angabe, worin der Mangel besteht und wann er aufgetreten ist, für Sie portofrei an die Ihnen mitgeteilte Serviceanschrift übersenden.

Auf www.lidl-service.com können Sie diese und viele weitere Handbücher, Produktvideos und Installationssoftware herunterladen.

Mit diesem QR-Code gelangen Sie direkt auf die Lidl-Service-Seite (www.lidl-service.com) und können mittels der Eingabe der Artikelnummer (IAN) 353468_2007 Ihre Bedienungsanleitung öffnen.

Service

(DE) **Service Deutschland**
Tel.: 0800 5435 111 (kostenfrei aus dem dt. Festnetz / Mobilfunknetz)
E-Mail: kompernass@lidl.de

(AT) **Service Österreich**
Tel.: 0820 201 222 (0,15 EUR / Min.)
E-Mail: kompernass@lidl.at

(CH) **Service Schweiz**
Tel.: 0842 665566 (0,08 CHF / Min., Mobilfunk max. 0,40 CHF / Min.)
E-Mail: kompernass@lidl.ch

IAN 353468_2007

Importeur

Bitte beachten Sie, dass die folgende Anschrift keine Serviceanschrift ist. Kontaktieren Sie zunächst die benannte Servicestelle.

KOMPERNASS HANDELS GMBH

BURGSTRASSE 21

44867 BOCHUM

DEUTSCHLAND

www.kompernass.com

KOMPERNASS HANDELS GMBH
BURGSTRASSE 21
44867 BOCHUM
GERMANY
www.kompernass.com

Stan informacji · Informacijos data · Teabe seis
Informācijas pēdējās pārskatīšanas datums · Stand der Informationen:
12 / 2020 · Ident.-No.: SEM1100C3-112020-2

IAN 353468_2007