SILVERCREST®

PDF ONLINE
www.lidl-service.com

TOASTER STS 850 E1

GB IE NI CY
TOASTER
Operating instructions

DE AT CH
TOASTER
Bedienungsanleitung

GR CY
ΦΡΥΓΑΝΙΕΡΑ
Οδηγίες χρήσης

IAN 346876_2001

GB IE NI CY

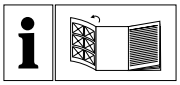

(GB) (IE) (NI) (CY)

Before reading, unfold the page containing the illustrations and familiarise yourself with all functions of the device.

(GR) (CY)

Πριν ξεκινήσετε την ανάγνωση, ανοίξτε τη σελίδα με τις εικόνες και εξοικειωθείτε με όλες τις λειτουργίες της συσκευής.

(DE) (AT) (CH)

Klappen Sie vor dem Lesen die Seite mit den Abbildungen aus und machen Sie sich anschließend mit allen Funktionen des Gerätes vertraut.

GB / IE / NI / CY	Operating instructions	Page	1
GR / CY	Οδηγίες χρήσης	Σελίδα	15
DE / AT / CH	Bedienungsanleitung	Seite	29

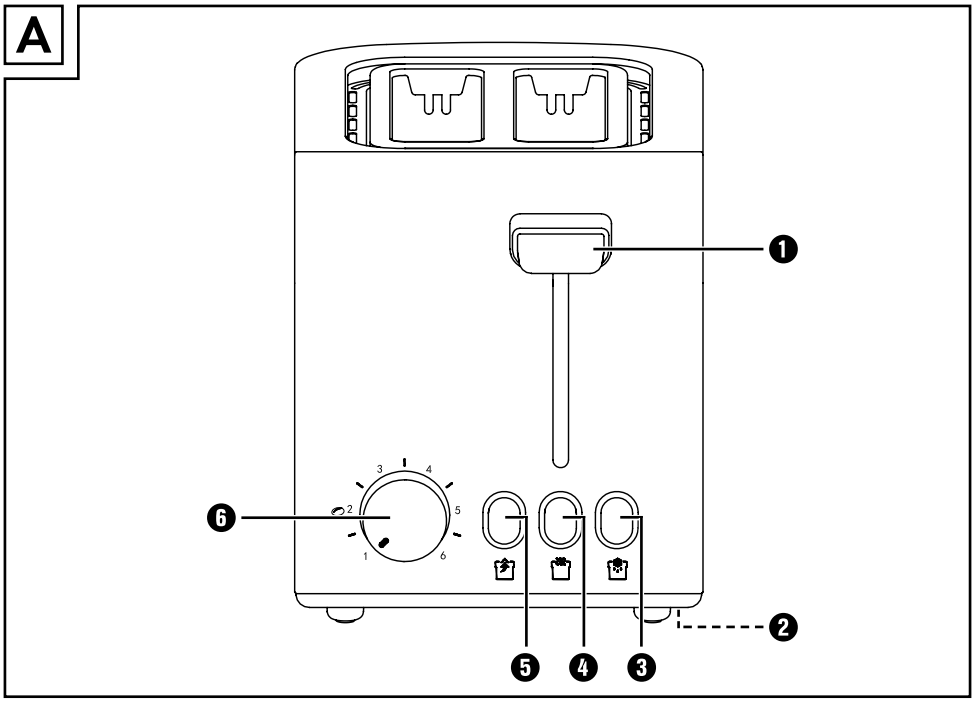
A
1
2
3
4
5
6

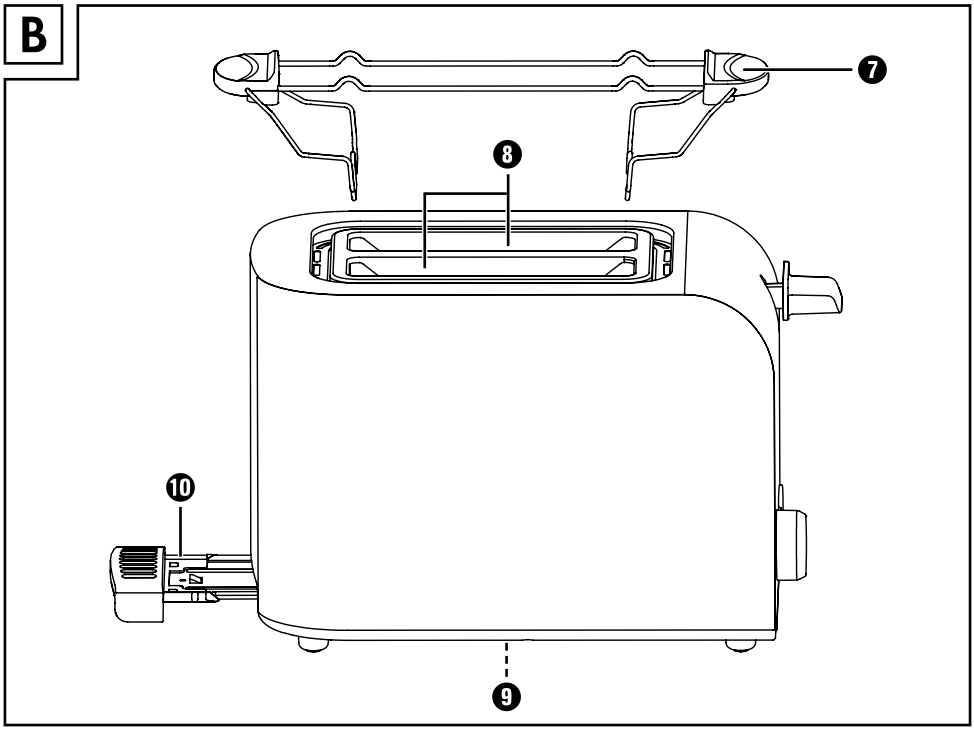
B
7
8
9
10

Index

Introduction 2
Copyright 2
Limited liability 2
Intended use 2

Items supplied 3
Disposal of the packaging 3

Appliance description 4

Technical data 4

Safety instructions 5

Tips for use 7

Setting up 7

Before taking into use 8

Operation 8
Adjusting the browning level 8
Toasting 8
Interrupting the toasting process 9
Warming function 9
Defrost function 9
Crisping bread rolls 10

Crumb tray 10

Cleaning 11

Storage 11

Troubleshooting 12

Disposal 12

Kompernass Handels GmbH warranty 13
Service 14
Importer 14

Introduction

Congratulations on the purchase of your new appliance!

You have clearly decided in favour of a modern, high quality product. These operating instructions are a component of this product. They contain important information in regard to safety, use and disposal. Before using the product, familiarise yourself with all of these operating and safety instructions. Use this appliance only as described and only for the purposes indicated. In addition, pass these documents on, together with the product, to any future owner.

Copyright

This documentation is copyright protected.

Any copying or reproduction of it, including as extracts, as well as the reproduction of images, also in an altered state, is only permitted with the written authorisation of the manufacturer.

Limited liability

All technical information, data and instructions for the installation, connection and operation contained in these operating instructions correspond to the latest available at the time of printing and, to the best of our knowledge, take into account our previous experience and know-how.

No claims can be derived from the details, illustrations and descriptions in these instructions.

The manufacturer assumes no responsibility for damage caused by failure to observe these instructions, improper use, incompetent repairs, making unauthorised modifications or for using unapproved replacement parts.

Intended use

This appliance is intended exclusively for toasting slices of bread and bread rolls in private households. It is not intended for use with other foods or other materials.

This appliance is intended exclusively for use in domestic households. Do not use the appliance for commercial applications!

Items supplied

The appliance is delivered with the following components as standard:

- Toaster
- Bread roll rack
- Operating instructions

1) Remove the appliance and the operating instructions from the carton.
2) Remove all packing material.

NOTICE

- ► Check the contents to ensure everything is present and for visible damage.
- ► If the delivery is not complete or has been damaged due to defective packaging or transportation, contact the Service Hotline (see section ***Service***).

Disposal of the packaging

The packaging protects the appliance from transport damage. The packaging materials are selected from the point of view of their environmental friendliness and disposal technology and are therefore recyclable.

The recirculation of packaging into the material circuit saves on raw material and reduces the amount of waste generated. Dispose of packaging material that is no longer needed as per the regionally established regulations.

NOTICE

- ► If possible preserve the appliance's original packaging during the warranty period so that, in the event of a warranty claim, you can pack the appliance ideally for its return.

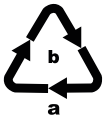

Note the labelling on the packaging and separate the packaging material components for disposal if necessary. The packaging material is labelled with abbreviations (a) and numbers (b) with the following meanings:
1–7: Plastics,
20–22: Paper and cardboard,
80–98: Composites.

Appliance description

Illustration A:

❶ Operating button
❷ Cable clamp
❸ "Defrost" button
❹ "Warm up" button
❺ "Stop" button
❻ Toasting dial

Illustration B:

❼ Bread roll rack
❽ Toasting slots
❾ Cable winder
❿ Crumb tray

Technical data

Voltage	220 – 240 V ~ (AC), 50 – 60 Hz
Power consumption	850 W
	All of the parts of this appliance that come into contact with food are food-safe.

Safety instructions

⚠ RISK OF ELECTRIC SHOCK

- If the mains cable of this appliance is damaged, it must be replaced by the manufacturer, their customer service department or a similarly qualified person in order to avoid potential risks.
- Use the appliance only in dry indoor areas, not outdoors.

NEVER submerse the appliance in water or other liquids! If you do, then you could receive a potentially fatal electric shock.

- NEVER insert cutlery items or other metallic objects into the toaster slots.
- Ensure that the appliance can never come into contact with water. NEVER use the appliance adjacent to water or close to vessels containing liquids.
- Ensure that the power cable never gets wet or moist when the appliance is in use. Lay the cable such that it cannot be clamped or otherwise damaged.
- After use, always remove the plug from the mains power socket, this prevents the unintentional switching on of the appliance.

⚠ WARNING! RISK OF INJURY!

- The appliance can be used by children aged from 8 years and above and persons with reduced physical, sensory or mental capabilities or lack of experience and knowledge if they have been given supervision or instruction concerning use of the appliance in a safe way and understand the hazards involved.
- Children should not play with the appliance.
- Cleaning and user maintenance should not be performed by children, unless they are older than 8 years of age and are supervised. Children younger than 8 years of age are to be kept away from the appliance and the power cable.
- The appliance can become hot when it is in use. Therefore, only touch the operating elements.
- Use the appliance only on a stable, non-slippery and level surface.
- Do not use an external timing switch or a separate remote control system to operate the appliance.
- Unwind the power cable completely from the cable winder before using the appliance.
- Risk of burning if you do not use standard toast bread! Because of the smaller size or shape, there is a risk of touching hot parts when removing the toasted bread.

CAUTION! RISK OF FIRE!

- Bakery products can burn! You should therefore NEVER locate the appliance close to or underneath inflammable objects, especially not under curtains or suspended cupboards.
- This appliance may not be used in close vicinity to flammable material.
- NEVER cover the toaster when it is in use.

Tips for use

- Avoid using slices that are too big or too thick, as these can easily become jammed in the appliance. Should slices of bread become jammed, first disconnect the plug from the mains power socket. Release jammed slices of bread with a blunt wooden object (e.g. a wooden spatula or spoon). Thereby, do NOT touch the heater elements.
- Differences in bread sorts, moisture content and the thickness of individual slices influence the browning of the toast. Therefore the bread for toasting should be kept in sealed packaging until required. Always initially try out a lower level of browning.
- Use a lower level of browning if you are toasting dry bread, as dry bread browns faster than fresh bread.
- Select a higher level of browning for dark bread than for light bread, for example, wheat bread.
- The numbers on the toasting dial ❻ are not time indications. They serve only as a guide for the browning.
- To avoid an overheating of the toaster and to obtain an even browning of bread, wait for about 15 seconds between two toasting processes.
- You should only use the highest level on the toasting dial ❻ for large slices of dark bread. With this browning level light bread will scorch and become inedible. In addition, it may cause the generation of smoke. If this occurs, press the button "Stop" ❺ immediately and disconnect the power cable from the mains power socket.

Setting up

CAUTION! RISK OF FIRE

► You should therefore NEVER locate the appliance close to or underneath inflammable objects, especially not under curtains or suspended cupboards.

- Unwind the cable completely from around the cable winder ❾ and lead it through the cable clamp ❷.
- Place the appliance on a level and heat-resistant surface.
- Insert the plug into a mains power socket.

NOTICE

► When the toaster is not in use, always remove the plug from the mains power socket. This is the only way to ensure that the appliance is current-free.

Before taking into use

- Operate the toaster without bread for 3 times at the maximum browning level "6".
- Afterwards, clean the toaster as described in the chapter "Cleaning".

NOTICE

- The operating button ❶ only engages when the cable is connected to a mains power socket.
- With the first usage a slight smell can arise (minimal smoke development is also possible). This is normal and dissipates after a short time. Provide for sufficient ventilation. For example, open a window.

Operation

Adjusting the browning level

The desired level of browning, from "light" (1) to "dark" (6), can be adjusted infinitely with the toasting dial ❻.

Toasting

CAUTION! RISK OF FIRE!

- Do not cover the toasting slots ❽ when the appliance is in operation. There will be a risk of fire! The appliance could be irreparably damaged!

NOTICE

- If you only want to put one piece of toast into the toaster, turn the toasting dial ❻ down by approx. 1 level to achieve the same level of browning as with two pieces of toast.

1) After setting the desired browning level, insert the bread into the toaster slots ❽.
2) Press the operating button ❶ downwards. The automatic bread centring device centres the inserted bread in the toaster slots ❽. During the toasting process the control lamp integrated in the "Stop" button ❺ glows.
3) When the desired level of browning has been reached the toaster switches itself off automatically, the slices are ejected to the top and the control lamp goes out.

Interrupting the toasting process

If you wish to interrupt the toasting procedure, press the button “Stop” ❺. The toaster switches itself off and the bread slices are ejected upwards.

Warming function

The warming function enables you to warm bread without browning it. As an example, for toast that has gone cold. The bread is only briefly warmed.

1) Insert the bread and press the operating button ❶ downwards.
2) Press the “Warm up” button ❹. The integrated control lamp lights up.
3) When the bread has been reheated, the appliance switches itself off automatically and the slices are ejected upwards.

NOTE

► Press the button "Warm up" button ❹ again to switch off the warming function. The integrated control lamp goes out and the warming process switches to a normal toasting process.

Defrost function

By pressing the button “Defrosting” ❸, also frozen bread can be thawed and toasted. With this, the toaster slowly warms the bread. Activating the defrost function will allow the frozen bread to achieve the same browning level as when you toast fresh bread.

1) After setting the desired browning level, insert the bread into the toaster slots ❽.
2) Press the operating button ❶ downwards.
3) Press the button “Defrosting” ❸. The integrated control lamp glows.
4) When the defrosting and toasting process is finished, the toaster switches itself off automatically, the control lamp integrated in the button “Defrosting” ❸ goes out and the bread slices are ejected to the top.

NOTE

► Press the "Defrost" button ❸ again to switch off the defrost function. The integrated control lamp goes out and the defrost process switches to a normal toasting process.

Crisping bread rolls

Never lay bread rolls directly onto the toaster, always use the bread roll rack ❼.

1) Fold out the two feet of the bread roll rack ❼.
2) Place the bread roll rack ❼ onto the appliance so that the feet protrude into the toasting slots ❽ and the bar between the toasting slots ❽ fits into the arched sections on the feet. In this position, the bread roll rack ❼ sits on the appliance stably.
3) Place the bread rolls onto the rack and start the toasting procedure. Turn the toasting dial ❻ up to level 2 (555), at most. The actual level of browning can vary depending on the composition and type of bread roll.

NOTE

► After toasting, the rolls will be very hot.

4) As soon as the toaster switches itself off, turn the rolls over to crisp the other side and then switch the toaster back on.
5) When you are finished with the bread roll rack ❼, you can fold it for space-saving storage:
   - Wait until the bread roll rack ❼ has cooled down.
   - Remove it from the appliance.
   - Fold the feet of the bread roll rack ❼ back in.

Crumb tray

When toasting, crumbs that fall from the bread are collected in the crumb tray ❿.

1) To empty crumbs from the crumb tray ❿, simply pull it out.
2) Tip out the crumbs.
3) Slide the crumb tray ❿ back into the toaster so that it palpably engages.

Cleaning

⚠ RISK OF ELECTRIC SHOCK

► Disconnect the plug from the mains power socket before cleaning the appliance.

NEVER submerse the appliance in water or other liquids! If you do, then you could receive a potentially fatal electric shock.

⚠ WARNING! RISK OF INJURY!

► Allow the toaster to cool before cleaning it. Risk of Burns!

CAUTION! PROPERTY DAMAGE!

► Do not use aggressive or abrasive cleaning agents. These can damage the upper surfaces of the appliance.

- Clean the appliance housing only with a dry or lightly moistened cloth.
- Wipe the bread roll rack ❼ off with a damp cloth.
- To avoid the risk of fire, empty the crumb tray ❿ at regular intervals.

Storage

- Clean the toaster as described in the chapter “Cleaning”.
- Wrap the power cable around the cable winder ❾ on the underside of the toaster:

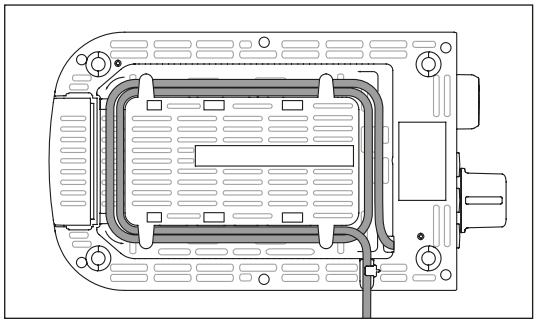

- Store the toaster in a dry location.

Troubleshooting

Problem	Cause	Remedy
The appliance does not function.	The plug is not inserted into a mains power socket.	Connect the power cable into a mains power socket.
	The appliance is defective.	In this case, contact Customer Services.
The slices of toast are too dark.	The level of browning is set too high.	Set the toasting dial ❻ somewhat lower.
The slices of bread are not toasted.	The level of browning is set too low.	Set the toasting dial ❻ somewhat higher.
The operating button ❶ does not engage when it is pressed down.	The plug is not inserted into a mains power socket.	Insert the plug into a mains power socket.
	The appliance is defective.	In this case, contact Customer Services.

Disposal

Do not dispose of the appliance in your normal domestic waste. This product is subject to the provisions of European Directive 2012/19/EU (Waste Electrical and Electronic Equipment).
Dispose of the appliance through an approved disposal centre or at your community waste facility. Observe the currently applicable regulations. In case of doubt, please contact your waste disposal centre.

Your local community or municipal authorities can provide information on how to dispose of the worn-out appliance.

Kompernass Handels GmbH warranty

Dear Customer,

This appliance has a 3-year warranty valid from the date of purchase. If this product has any faults, you, the buyer, have certain statutory rights. Your statutory rights are not restricted in any way by the warranty described below.

Warranty conditions

The warranty period starts on the date of purchase. Please keep your receipt in a safe place. This will be required as proof of purchase.

If any material or manufacturing fault occurs within three years of the date of purchase of the product, we will either repair or replace the product for you or refund the purchase price (at our discretion). This warranty service requires that you present the defective appliance and the proof of purchase (receipt) within the three-year warranty period, along with a brief written description of the fault and of when it occurred.

If the defect is covered by the warranty, your product will either be repaired or replaced by us. The repair or replacement of a product does not signify the beginning of a new warranty period.

Warranty period and statutory claims for defects

The warranty period is not prolonged by repairs effected under the warranty. This also applies to replaced and repaired components. Any damage and defects present at the time of purchase must be reported immediately after unpacking. Repairs carried out after expiry of the warranty period shall be subject to a fee.

Scope of the warranty

This appliance has been manufactured in accordance with strict quality guidelines and inspected meticulously prior to delivery.

The warranty covers material faults or production faults. The warranty does not extend to product parts subject to normal wear and tear or to fragile parts which could be considered as consumable parts such as switches, batteries or parts made of glass.

The warranty does not apply if the product has been damaged, improperly used or improperly maintained. The directions in the operating instructions for the product regarding proper use of the product are to be strictly followed. Uses and actions that are discouraged in the operating instructions or which are warned against must be avoided.

This product is intended solely for private use and not for commercial purposes. The warranty shall be deemed void in cases of misuse or improper handling, use of force and modifications / repairs which have not been carried out by one of our authorised Service centres.

Warranty claim procedure

To ensure quick processing of your case, please observe the following instructions:

- Please have the till receipt and the item number (e.g. IAN 123456) available as proof of purchase.
- You will find the item number on the type plate on the product, an engraving on the product, on the front page of the operating instructions (below left) or on the sticker on the rear or bottom of the product.
- If functional or other defects occur, please contact the service department listed either by **telephone** or by **e-mail**.
- You can return a defective product to us free of charge to the service address that will be provided to you. Ensure that you enclose the proof of purchase (till receipt) and information about what the defect is and when it occurred.

You can download these instructions along with many other manuals, product videos and installation software at www.lidl-service.com.

This QR code will take you directly to the Lidl service page (www.lidl-service.com) where you can open your operating instructions by entering the item number (IAN) 123456.

Service

(GB) **Service Great Britain**
Tel.: 0800 404 7657
E-Mail: kompernass@lidl.co.uk

(IE) **Service Ireland**
Tel.: 1890 930 034
(0,08 EUR/Min., (peak))
(0,06 EUR/Min., (off peak))
E-Mail: kompernass@lidl.ie

(CY) **Service Cyprus**
Tel.: 8009 4409
E-Mail: kompernass@lidl.com.cy

IAN 346876_2001

Importer

Please note that the following address is not the service address. Please use the service address provided in the operating instructions.

KOMPERNASS HANDELS GMBH
BURGSTRASSE 21
44867 BOCHUM
GERMANY
www.kompernass.com

Περιεχόμενα

Εισαγωγή 16
Πνευματικά δικαιώματα 16
Περιορισμός ευθύνης 16
Χρήση σύμφωνη με τους κανονισμούς 16

Σύνολο αποστολής 17
Απόρριψη της συσκευασίας 17

Περιγραφή συσκευής 18

Τεχνικές πληροφορίες 18

Υποδείξεις ασφαλείας 19

Υποδείξεις για τη χρήση 21

Τοποθέτηση 22

Πριν από την πρώτη θέση σε λειτουργία 22

Χειρισμός 22
Ρύθμιση βαθμού ροδίσματος 22
Φρυγάνισμα 22
Διακοπή διαδικασίας φρυγανίσματος 23
Λειτουργία ζεστάματος 23
Λειτουργία ξεπαγώματος 23
Ζέσταμα για τραγανά ψωμάκια 24

Συρτάρι για ψίχουλα 24

Καθαρισμός 25

Φύλαξη 25

Διόρθωση σφαλμάτων 26

Απόρριψη 26

Εγγύηση της Kompernass Handels GmbH 27
Σέρβις 28
Εισαγωγέας 28

Εισαγωγή

Συγχαρητήρια για την αγορά της νέας σας συσκευής!

Αποφασίσατε έτσι την απόκτηση ενός μοντέρνου προϊόντος υψηλής ποιότητας. Οι οδηγίες χειρισμού είναι τμήμα αυτού του προϊόντος. Περιέχουν σημαντικές υποδείξεις για την ασφάλεια, τη χρήση και την απόρριψη. Πριν από τη χρήση του προϊόντος εξοικειωθείτε με όλες τις υποδείξεις χειρισμού και ασφάλειας. Χρησιμοποιείτε αυτό το προϊόν μόνο όπως περιγράφεται και για τα αναφερόμενα πεδία χρήσης. Σε περίπτωση παράδοσης του προϊόντος σε τρίτους, παραδίδετε και όλα τα έγγραφα.

Πνευματικά δικαιώματα

Αυτές οι οδηγίες έχουν προστασία πνευματικών δικαιωμάτων.

Κάθε ανατύπωση ή κάθε επανέκδοση ακόμα και τμηματικά, καθώς και η αναπαραγωγή απεικονίσεων, ακόμα και σε τροποποιημένη κατάσταση επιτρέπεται μόνο με γραπτή έγκριση του κατασκευαστή.

Περιορισμός ευθύνης

Όλες οι περιεχόμενες τεχνικές πληροφορίες, τα δεδομένα και οι υποδείξεις για τη σύνδεση και το χειρισμό σε αυτές τις οδηγίες χειρισμού, αντιστοιχούν στην τελευταία λέξη της τεχνολογίας των εκτυπώσεων και διεξάγονται λαμβάνοντας υπόψη τις μέχρι τώρα εμπειρίες και γνώσεις μας στο ανώτερο επίπεδο.

Από τα στοιχεία, τις απεικονίσεις και περιγραφές σε αυτή την οδηγία δεν μπορούν να εγερθούν απαιτήσεις.

Ο κατασκευαστής δεν αναλαμβάνει καμία ευθύνη για βλάβες από μη τήρηση των οδηγιών, από μη σύμφωνη με τους κανονισμούς χρήση, από εσφαλμένες επισκευές, από μη εγκεκριμένες διεξαχθείσες τροποποιήσεις ή από χρήση με επιτρεπόμενων εξαρτημάτων.

Χρήση σύμφωνη με τους κανονισμούς

Αυτή η συσκευή προορίζεται αποκλειστικά για οικιακή χρήση, για το ψήσιμο φετών ψωμιού και τοστ και για ψωμάκια. Δεν προβλέπεται για τη χρήση με άλλα τρόφιμα ή άλλα υλικά.

Αυτή η συσκευή προορίζεται αποκλειστικά για τη χρήση σε ιδιωτικά νοικοκυριά. Μη χρησιμοποιείτε τη συσκευή για επαγγελματικούς σκοπούς!

Σύνολο αποστολής

Η συσκευή παραδίδεται κανονικά με τα εξής στοιχεία:

- Φρυγανιέρα
- Εξάρτημα για ψωμάκια
- Οδηγίες χρήσης

1) Απομακρύνετε τη συσκευή και τις οδηγίες χειρισμού από το χαρτοκιβώτιο.
2) Αφαιρέστε όλα τα υλικά της συσκευασίας.

ΥΠΟΔΕΙΞΗ

- ► Ελέγχετε την παράδοση ως προς την πληρότητα και εμφανείς φθορές.
- ► Σε μία ελλιπή παράδοση ή σε φθορές από ελλιπή συσκευασία ή από τη μεταφορά απευθυνθείτε στη γραμμή του σέρβις (βλέπε Κεφάλαιο ***Σέρβις***).

Απόρριψη της συσκευασίας

Η συσκευασία προστατεύει τη συσκευή από φθορές κατά τη μεταφορά. Τα υλικά συσκευασίας έχουν επιλεγεί σύμφωνα με τους οικολογικούς παράγοντες και τους παράγοντες της τεχνικής απόρριψης και για το λόγο αυτό είναι ανακυκλώσιμα.

Η επιστροφή της συσκευασίας στον κύκλο ροής υλικών εξοικονομεί πρώτες ύλες και μειώνει την ποσότητα των απορριμμάτων. Απορρίπτετε τα υλικά συσκευασίας που δεν χρησιμοποιούνται πλέον σύμφωνα με τις τοπικές ισχύουσες προδιαγραφές.

ΥΠΟΔΕΙΞΗ

- ► Εάν είναι δυνατό φυλάξτε τη γνήσια συσκευασία κατά τη διάρκεια της εγγύησης, για να μπορείτε σε περίπτωση εγγύησης να συσκευάσετε τη συσκευή σωστά.

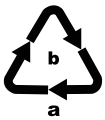

Λαμβάνετε υπόψη τη σήμανση στα διάφορα υλικά συσκευασίας και, εφόσον απαιτείται, ξεχωρίζετέ τα. Τα υλικά συσκευασίας φέρουν σήμανση με συντομογραφίες (a) και ψηφία (b) με την εξής σημασία:
1–7: Πλαστικά,
20–22: Χαρτί και χαρτόνι,
80–98: Συνθετικά υλικά.

Περιγραφή συσκευής

Εικόνα A:

❶ Πλήκτρο χειρισμού
❷ Σύσφιξη καλωδίου
❸ Πλήκτρο «Απόψυξη»
❹ Πλήκτρο «Ζέσταμα»
❺ Πλήκτρο «Στοπ»
❻ Ρυθμιστής ροδίσματος

Εικόνα B:

❼ Εξάρτημα για ψωμάκια
❽ Υποδοχές ψησίματος
❾ Τύλιξη καλωδίου
❿ Συρτάρι για ψίχουλα

Τεχνικές πληροφορίες

Τάση	220 – 240 V ~ (Εναλλασσόμενο ρεύμα), 50 – 60 Hz
Κατανάλωση ενέργειας	850 W
	Όλα τα εξαρτήματα αυτής της συσκευής που έρχονται σε επαφή με τρόφιμα μπορούν να χρησιμοποιούνται με ασφάλεια στα τρόφιμα.

Υποδείξεις ασφαλείας

⚠ ΚΙΝΔΥΝΟΣ ΗΛΕΚΤΡΟΠΛΗΞΙΑΣ

- Προς αποφυγή κινδύνων εάν προκληθεί ζημιά στο καλώδιο σύνδεσης δικτύου αυτής της συσκευής πρέπει να αντικατασταθεί από τον κατασκευαστή ή το τμήμα εξυπηρέτησης πελατών του ή από ένα άτομο με παρόμοια εξειδίκευση.
- Χρησιμοποιείτε τη συσκευή μόνο σε στεγνούς χώρους, όχι σε εξωτερικούς χώρους.

Ποτέ μη βυθίζετε τη συσκευή σε νερό ή σε άλλα υγρά! Σε άλλη περίπτωση υπάρχει κίνδυνος ζωής από ηλεκτροπληξία.

- Μην εισάγετε ποτέ μαχαιροπίρουνα ή άλλα μεταλλικά αντικείμενα στις υποδοχές ψησίματος.
- Εξασφαλίζετε ότι η συσκευή δεν θα μπορεί ποτέ να έρχεται σε επαφή με νερό. Ποτέ μη λειτουργείτε τη συσκευή κοντά σε νερό ή δίπλα σε δοχεία, τα οποία περιέχουν υγρά.
- Να προσέχετε το καλώδιο τροφοδοσίας να μη βρέχεται ή υγραίνεται ποτέ κατά τη διάρκεια της λειτουργίας. Να το τοποθετείτε έτσι, ώστε να μην υφίσταται περίπτωση να μαγκωθεί ή να υποστεί άλλου είδους ζημιά.
- Μετά τη χρήση τραβάτε πάντα το βύσμα από την πρίζα, ώστε να αποφεύγετε μη ηθελημένη ενεργοποίηση.

⚠ ΠΡΟΕΙΔΟΠΟΙΗΣΗ! ΚΙΝΔΥΝΟΣ ΤΡΑΥΜΑΤΙΣΜΟΥ!

- Μπορεί να γίνεται χρήση αυτής της συσκευής από παιδιά άνω των 8 ετών καθώς και από άτομα με μειωμένες φυσικές, αισθητηριακές ή νοητικές δυνατότητες ή με έλλειψη εμπειρίας και/ή γνώσεων, εφόσον επιτηρούνται ή έχουν εκπαιδευτεί αναφορικά με την ασφαλή χρήση της συσκευής και έχουν κατανοήσει τους επακόλουθους κινδύνους.
- Τα παιδιά δεν επιτρέπεται να παίζουν με τη συσκευή.
- Ο καθαρισμός και η συντήρηση χρήστη δεν επιτρέπεται να διεξάγονται από παιδιά, εκτός εάν είναι άνω των 8 ετών και επιτηρούνται.
  Παιδιά μικρότερα των 8 ετών πρέπει να παραμένουν μακριά από τη συσκευή και τη γραμμή σύνδεσης.
- Τα εξαρτήματα συσκευής μπορεί να έχουν υψηλή θερμοκρασία κατά τη λειτουργία. Γι' αυτό πιάνετε μόνο τα στοιχεία χειρισμού.
- Λειτουργείτε τη συσκευή μόνο σε μια σταθερή, αντιολισθητική και επίπεδη επιφάνεια τοποθέτησης.
- Μη χρησιμοποιείτε εξωτερικό χρονοδιακόπτη ή ξεχωριστό τηλεχειριστήριο για να λειτουργήσετε τη συσκευή.
- Ξετυλίξτε το καλώδιο δικτύου πλήρως από το σύστημα τύλιξης, προτού χρησιμοποιήσετε τη συσκευή.
- Υπάρχει κίνδυνος εγκαύματος εάν δε χρησιμοποιείτε το σύνηθες ψωμί για τοστ! Λόγω του μικρότερου μεγέθους ή σχήματος υπάρχει κίνδυνος να αγγίξετε καυτά τμήματα κατά την απομάκρυνση του τοσταρισμένου ψωμιού.

ΠΡΟΣΟΧΗ! ΚΙΝΔΥΝΟΣ ΠΥΡΚΑΓΙΑΣ!

- ► Το ψημένο παρασκεύασμα μπορεί να αναφλεγεί! Ποτέ μην τοποθετείτε τη συσκευή κοντά σε εύφλεκτα υλικά ειδικά όχι κάτω από κουρτίνες ή ντουλάπια κουζίνας.
- ► Η συσκευή δεν επιτρέπεται να χρησιμοποιείται κοντά σε εύφλεκτα υλικά.
- ► Μην καλύπτετε ποτέ τη φρυγανιέρα όσο βρίσκεται σε λειτουργία.

Υποδείξεις για τη χρήση

- Μη χρησιμοποιείτε πολύ μεγάλες ή πολύ χονδρές φέτες, διότι αυτές κολλάνε εύκολα. Εάν κολλήσουν φέτες ψωμιού, τραβήξτε πρώτα το βύσμα από την πρίζα. Ξεκολλάτε τις κολλημένες φέτες ψωμιού με μια ξύλινη αμβλεία ράβδο (π.χ. μια ράβδο πινέλου). Μην αγγίζετε τότε τα θερμαντικά σύρματα.
- Διαφορές στο είδος ψωμιού, στην υγρασία και στο πάχος των μεμονωμένων φετών επηρεάζουν το ρόδισμα του ψωμιού τοσταρίσματος. Γι' αυτό το ψωμί φρυγανίσματος πρέπει να φυλάσσεται όσο είναι δυνατό σε κλειστή συσκευασία. Δοκιμάζετε πάντα πρώτα έναν χαμηλό βαθμό ροδίσματος.
- Χρησιμοποιείτε μια χαμηλότερη βαθμίδα ροδίσματος όταν ροδίζετε στεγνό ψωμί, διότι αυτό ροδίζει γρηγορότερα από ότι το φρέσκο ψωμί.
- Επιλέξτε για σκούρο ψωμί έναν υψηλότερο βαθμό ροδίσματος από ότι για τα ανοιχτόχρωμα ψωμιά, για παράδειγμα για το λευκό ψωμί.
- Τα ψηφία του ρυθμιστή ροδίσματος ❻ δεν αποτελούν στοιχεία για το χρόνο. Χρησιμεύουν αποκλειστικά ως ένδειξη για το βαθμό ροδίσματος.
- Για να αποφύγετε μια υπερθέρμανση της τοστιέρας και για να έχετε ένα ομοιόμορφο ρόδισμα του ψωμιού, περιμένετε μεταξύ των δύο διαδικασιών τοσταρίσματος για περ. 15 δευτερόλεπτα.
- Η ανώτερη βαθμίδα στο ρυθμιστή ροδίσματος ❻ πρέπει να χρησιμοποιείται μόνο για μεγάλες φέτες σκουρόχρωμου ψωμιού. Το ανοιχτόχρωμο ψωμί θα καεί με αυτή τη βαθμίδα ροδίσματος και δε θα τρώγεται. Εκτός αυτού μπορεί να δημιουργηθεί και καπνός. Πιέστε σε αυτή την περίπτωση αμέσως το πλήκτρο «Στοπ» ❺ και τραβήξτε το βύσμα από την πρίζα δικτύου.

Τοποθέτηση

ΠΡΟΣΟΧΗ! ΚΙΝΔΥΝΟΣ ΠΥΡΚΑΓΙΑΣ!

► Ποτέ μην τοποθετείτε τη συσκευή κοντά σε εύφλεκτα υλικά ειδικά όχι κάτω από κουρτίνες ή ντουλάπια κουζίνας.

- Ξετυλίξτε το καλώδιο εντελώς από την τύλιξη καλωδίου ❾ και οδηγήστε το μέσα από τη σύσφιξη καλωδίου ❷.
- Τοποθετήστε τη συσκευή επάνω σε μία επίπεδη και θερμανθεκτική επιφάνεια.
- Βάλτε το βύσμα σε μια πρίζα.

ΥΠΟΔΕΙΞΗ

► Όταν θέτετε εκτός λειτουργίας τη φρυγανιέρα, αποσυνδέετε πάντα το βύσμα από την πρίζα. Μόνο έτσι η συσκευή δεν φέρει ρεύμα.

Πριν από την πρώτη θέση σε λειτουργία

- Λειτουργήστε τη φρυγανιέρα 3 φορές χωρίς τοστ στη μέγιστη ρύθμιση βαθμού ροδίσματος «6».
- Καθαρίστε στη συνέχεια τη φρυγανιέρα όπως περιγράφεται στο κεφάλαιο «Καθαρισμός».

ΥΠΟΔΕΙΞΗ

► Το πλήκτρο χειρισμού ❶ ασφαλίζει μόνο με συνδεδεμένο καλώδιο δικτύου.

► Κατά την πρώτη χρήση μπορεί να προκύψει μία ελαφριά οσμή (πιθανή και ανάπτυξη ελαφριού καπνού). Αυτή είναι συνηθισμένη και χάνεται μετά από μικρό χρονικό διάστημα. Παρακαλούμε φροντίστε για επαρκή αερισμό. Ανοίξτε για παράδειγμα ένα παράθυρο.

Χειρισμός

Ρύθμιση βαθμού ροδίσματος

Ο επιθυμητός βαθμός ροδίσματος από «ανοιχτόχρωμο» (1) έως «σκουρόχρωμο» (6) μπορεί να ρυθμιστεί αβαθμίδωτα με το ρυθμιστή ροδίσματος ❻.

Φρυγάνισμα

ΠΡΟΣΟΧΗ! ΚΙΝΔΥΝΟΣ ΠΥΡΚΑΓΙΑΣ!

► Μην καλύπτετε τις υποδοχές ψησίματος ❽ κατά τη λειτουργία της φρυγανιέρας. Παρατηρείται κίνδυνος πυρκαγιάς! Η συσκευή μπορεί να υποστεί ανεπανόρθωτη βλάβη!

ΥΠΟΔΕΙΞΗ

► Όταν βάζετε στη φρυγανιέρα μόνο μία φέτα τοστ, γυρίστε προς τα πίσω το ρυθμιστή ροδίσματος ❻ κατά περ. 1 βαθμίδα, ώστε να έχετε το ίδιο ρόδισμα όπως και με τις 2 φέτες τοστ.

1) Μετά τη ρύθμιση του επιθυμητού βαθμού ροδίσματος τοποθετήστε το ψωμί μέσα στην υποδοχή ψησίματος ❽.
2) Πιέστε το πλήκτρο χειρισμού ❶ προς τα κάτω. Το αυτόματο σύστημα κεντραρίσματος ψωμιού κεντράρει το τοποθετημένο ψωμί μέσα στην υποδοχή ψησίματος ❽. Κατά τη διαδικασία ψησίματος ανάβει η ενσωματωμένη λυχνία ελέγχου στο πλήκτρο «Στοπ» ❺.
3) Εάν έχει επιτευχθεί ο επιθυμητός βαθμός ροδίσματος, η φρυγανιέρα απενεργοποιείται αυτόματα, οι φέτες ψωμιού έρχονται πάλι επάνω και η λυχνία ελέγχου σβήνει.

Διακοπή διαδικασίας φρυγανίσματος

Εάν θέλετε να διακόψετε το φρυγάνισμα πιέστε το πλήκτρο «Στοπ» ❺.
Η φρυγανιέρα απενεργοποιείται και οι φέτες ψωμιού ανεβαίνουν προς τα επάνω.

Λειτουργία ζεστάματος

Η λειτουργία ζεστάματος σας δίνει τη δυνατότητα να ζεστάνετε ψωμί χωρίς να το ροδίσετε. Για παράδειγμα όταν το ψημένο ψωμί έχει πάλι κρυώσει. Τώρα το ψωμί ζεσταίνεται για λίγο.

1) Τοποθετήστε το ψωμί και πιέστε το πλήκτρο χειρισμού ❶ προς τα κάτω.
2) Πατήστε το πλήκτρο «Ζέσταμα» ❹. Ανάβει η ενσωματωμένη λυχνία ελέγχου.
3) Όταν το ψωμί έχει πάλι ζεσταθεί, η συσκευή απενεργοποιείται αυτόματα και οι φέτες ψωμιού ανεβαίνουν πάλι προς τα επάνω.

ΥΠΟΔΕΙΞΗ

► Για να απενεργοποιηθεί ξανά η λειτουργία ζεστάματος, πατήστε μία ακόμη φορά το πλήκτρο «Ζέσταμα» ❹. Η ενσωματωμένη λυχνία ελέγχου σβήνει και η διαδικασία ζεστάματος συνεχίζεται ως κανονική διαδικασία φρυγανίσματος.

Λειτουργία ξεπαγώματος

Μέσω πίεσης του πλήκτρου «Απόψυξη» ❸ μπορεί επίσης να γίνει απόψυξη και τοστάρισμα κατεψυγμένου ψωμιού τοστ. Εδώ η φρυγανιέρα ζεσταίνει το ψωμί σιγά. Ενεργοποιώντας τη λειτουργία απόψυξης, το παγωμένο ψωμί τοστ αποκτά το ίδιο ρόδισμα όπως και κατά το ψήσιμο ενός φρέσκου ψωμιού τοστ.

1) Μετά τη ρύθμιση του επιθυμητού βαθμού ροδίσματος, τοποθετήστε το ψωμί στην υποδοχή ψησίματος ❽.
2) Πιέστε το πλήκτρο χειρισμού ❶ προς τα κάτω.

3) Πιέστε το πλήκτρο «Απόψυξη» ❸. Ανάβει η ενσωματωμένη λυχνία ελέγχου.
4) Όταν ολοκληρωθεί η διαδικασία απόψυξης και ψησίματος, η φρυγανιέρα απενεργοποιείται αυτόματα, η ενσωματωμένη λυχνία ελέγχου στο πλήκτρο «Απόψυξη» ❸ σβήνει και οι φέτες ψωμιού ανεβαίνουν πάλι επάνω.

ΥΠΟΔΕΙΞΗ

► Για να απενεργοποιηθεί ξανά η λειτουργία ξεπαγώματος, πατήστε μία ακόμη φορά το πλήκτρο «Απόψυξ» ❸. Η ενσωματωμένη λυχνία ελέγχου σβήνει και η διαδικασία ξεπαγώματος συνεχίζεται ως κανονική διαδικασία φρυγανίσματος.

Ζέσταμα για τραγανά ψωμάκια

Μην τοποθετείτε ποτέ ψωμάκια απευθείας στη φρυγανιέρα. Χρησιμοποιείτε πάντα το εξάρτημα για ψωμάκια ❼.

1) Ανοίξτε τις δύο βάσεις στήριξης του εξαρτήματος για ψωμάκια ❼.
2) Τοποθετήστε το εξάρτημα για ψωμάκια ❼ κατά τέτοιον τρόπο στη συσκευή, ώστε οι βάσεις στήριξης να εφαρμόζουν στις υποδοχές ψησίματος ❽ και το χώρισμα μεταξύ των υποδοχών ψησίματος ❽ να εφαρμόζει στις εσοχές των βάσεων στήριξης. Με αυτόν τον τρόπο, το εξάρτημα για ψωμάκια ❼ στηρίζεται με ασφάλεια στη συσκευή.
3) Τοποθετήστε τα ψωμάκια στο εξάρτημα και εκκινήστε τη διαδικασία φρυγανίσματος. Περιστρέψτε τον ρυθμιστή ροδίσματος ❻ το πολύ στη βαθμίδα 2 555. Βέβαια, ανάλογα με το είδος ψωμιού, το ρόδισμα ενδέχεται να είναι διαφορετικό.

ΥΠΟΔΕΙΞΗ

► Τα ψωμάκια είναι καυτά μετά τη διαδικασία ψησίματος.

4) Μόλις απενεργοποιηθεί η φρυγανιέρα, γυρίστε το ψωμάκι από την άλλη πλευρά για να ροδίσει και ενεργοποιήστε ξανά τη φρυγανιέρα.
5) Εάν δεν χρειάζεστε πλέον το εξάρτημα για ψωμάκια ❼, μπορείτε να το αποθηκεύσετε για να εξοικονομήσετε χώρο:
   – Περιμένετε μέχρι να κρυώσει το εξάρτημα για ψωμάκια ❼.
   – Αφαιρέστε από τη συσκευή.
   – Ανοίξτε ξανά τις βάσεις στήριξης του εξαρτήματος για ψωμάκια ❼.

Συρτάρι για ψίχουλα

Στο φρυγάνισμα μαζεύονται τα πεσμένα ψίχουλα στο συρτάρι για ψίχουλα ❿.

1) Για την απομάκρυνση των ψίχουλων τραβήξτε το συρτάρι για ψίχουλα ❿ προς τα έξω.
2) Απομακρύνετε τα ψίχουλα.
3) Ωθήστε το συρτάρι για ψίχουλα ❿ πάλι στη φρυγανιέρα, έτσι ώστε αυτό να κουμπώσει αισθητά.

Καθαρισμός

⚠ ΚΙΝΔΥΝΟΣ ΗΛΕΚΤΡΟΠΛΗΞΙΑΣ

► Βγάλτε πρώτα το βύσμα από την πρίζα πριν καθαρίσετε τη συσκευή.

Ποτέ μη βυθίζετε τη συσκευή σε νερό ή σε άλλα υγρά! Σε άλλη περίπτωση υπάρχει κίνδυνος ζωής από ηλεκτροπληξία.

⚠ ΠΡΟΕΙΔΟΠΟΙΗΣΗ! ΚΙΝΔΥΝΟΣ ΤΡΑΥΜΑΤΙΣΜΟΥ!

► Επιτρέπετε η φρυγανιέρα να κρυώνει πριν από τον καθαρισμό. Κίνδυνος εγκαύματος!

ΠΡΟΣΟΧΗ! ΥΛΙΚΕΣ ΖΗΜΙΕΣ!

► Μη χρησιμοποιείτε αιχμηρά και εκτριπτικά μέσα καθαρισμού. Αυτά προσβάλλουν την επιφάνεια της συσκευής.

- Καθαρίζετε το περίβλημα με ένα στεγνό πανί ή με ένα ελαφρώς νωπό πανί.
- Καθαρίστε το εξάρτημα για ψωμάκια ❼ με ένα νωπό πανί.
- Αδειάζετε σε τακτά χρονικά διαστήματα το συρτάρι για ψίχουλα ❿, για να αποφύγετε κίνδυνο πυρκαγιάς.

Φύλαξη

- Καθαρίστε τη φρυγανιέρα όπως περιγράφεται στο κεφάλαιο «Καθαρισμός».
- Τυλίξτε το καλώδιο δικτύου γύρω από την τύλιξη καλωδίου ❾ στην κάτω πλευρά της φρυγανιέρας:

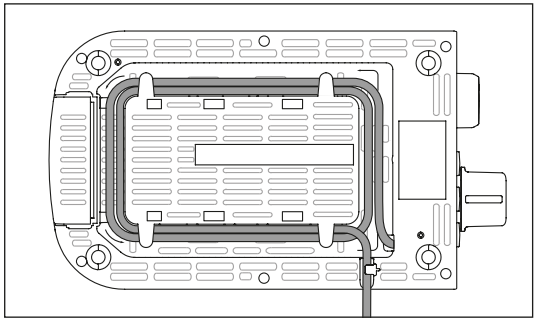

- Φυλάτε τη φρυγανιέρα σε ένα στεγνό χώρο.

Διόρθωση σφαλμάτων

Βλάβη	Αιτία	Διορθωτική ενέργεια
Η συσκευή δε λειτουργεί.	Το βύσμα δεν είναι στην πρίζα.	Συνδέστε το βύσμα δικτύου με το δίκτυο ρεύματος.
	Η συσκευή είναι ελαπωματική.	Απευθυνθείτε στην εξυπηρέτηση πελατών.
Οι φέτες τοστ γίνονται πολύ σκουρόχρωμες.	Έχει ρυθμιστεί ένας πολύ υψηλός βαθμός ροδίσματος.	Θέστε το ρυθμιστή ροδίσματος ❻ λίγο πιο χαμηλά.
Οι φέτες τοστ δεν ψήνονται.	Έχει ρυθμιστεί ένας πολύ χαμηλός βαθμός ροδίσματος.	Θέστε το ρυθμιστή ροδίσματος ❻ λίγο πιο ψηλά.
Το πλήκτρο χειρισμού ❶ δεν ασφαλίζει κατά την πίεση προς τα κάτω.	Το βύσμα δεν είναι στην πρίζα.	Βάλτε το φις στην πρίζα.
	Η συσκευή είναι ελαπωματική.	Απευθυνθείτε στο τμήμα εξυπηρέτησης πελατών.

Απόρριψη

Σε καμία περίπτωση μην πετάξετε τη συσκευή στα οικιακά απορρίμματα. Αυτό το προϊόν υπόκειται στην Ευρωπαϊκή Οδηγία 2012/19/EU (Waste Electrical and Electronic Equipment [Απόρριψη ηλεκτρικών και ηλεκτρονικών συσκευών]).

Απομακρύνετε τη συσκευή μέσω μιας εγκεκριμένης επιχείρησης απόρριψης ή μέσω της κοινοτικής επιχείρησης απόρριψης. Να τηρείτε τους ισχύοντες κανονισμούς. Σε περίπτωση αμφιβολιών ελάτε σε επαφή με την επιχείρηση απόρριψης.

Ενημερωθείτε για τις δυνατότητες απόρριψης της χρησιμοποιημένης συσκευής από την αρμόδια υπηρεσία της κοινότητας ή της πόλης σας.

Εγγύηση της Kompernass Handels GmbH

Αξιότιμη πελάτισσα, αξιότιμε πελάτη,

Η παρούσα συσκευή διαθέτει 3 χρόνια εγγύηση από την ημερομηνία αγοράς. Στην περίπτωση ελλείψεων στο προϊόν έχετε νομικά δικαιώματα έναντι του πωλητή του προϊόντος. Αυτά τα νομικά δικαιώματα δεν περιορίζονται μέσω της κατωτέρω αναφερόμενης εγγύησης.

Προϋποθέσεις εγγύησης

Η περίοδος εγγύησης ξεκινά την ημερομηνία αγοράς. Φυλάσσετε την απόδειξη αγοράς. Απαιτείται ως αποδεικτικό αγοράς.

Εάν, εντός τριών ετών από την ημερομηνία αγοράς, παρατηρηθεί κάποιο σφάλμα υλικού ή κατασκευής στο προϊόν, θα επισκευάσουμε ή θα αντικαταστήσουμε (κατόπιν κρίσης μας) το προϊόν δωρεάν ή θα σας επιστραφεί το ποσό αγοράς. Η παρούσα εγγύηση προϋποθέτει ότι η ελαττωματική συσκευή και η απόδειξη αγοράς θα υποβληθούν μαζί με μια σύντομη περιγραφή αναφορικά με το πού βρίσκεται η έλλειψη και πότε παρατηρήθηκε, εντός της περιόδου των τριών ετών.

Εάν το ελάττωμα καλύπτεται από την εγγύησή μας, θα λάβετε το επισκευασμένο ή ένα νέο προϊόν.

Περίοδος εγγύησης και νομικές απαιτήσεις λόγω ελλείψεων

Ο χρόνος εγγύησης δεν παρατείνεται μέσω της παροχής εγγύησης. Αυτό ισχύει και για εξαρτήματα, τα οποία έχουν αντικατασταθεί και επισκευαστεί. Ενδεχόμενες ήδη υπάρχουσες ζημιές και ελλείψεις κατά την αγορά πρέπει να γνωστοποιούνται αμέσως μετά την αποσυσκευασία. Μετά τη λήξη του χρόνου εγγύησης, τυχόν εμφανιζόμενες επισκευές χρεώνονται.

Εύρος εγγύησης

Η συσκευή κατασκευάστηκε σύμφωνα με αυστηρές οδηγίες ποιότητας και ελέγχθηκε προσεκτικά πριν από την αποστολή.

Η εγγύηση ισχύει για σφάλματα υλικού ή κατασκευής. Η παρούσα εγγύηση δεν καλύπτει εξαρτήματα του προϊόντος που υπόκεινται σε φυσιολογική φθορά και, ως εκ τούτου, θεωρούνται αναλώσιμα εξαρτήματα ή ζημιές σε εύθραυστα εξαρτήματα, π.χ. διακόπτες, συσσωρευτές ή γυάλινα εξαρτήματα.

Η παρούσα εγγύηση ακυρώνεται εάν προκληθεί ζημιά στο προϊόν, εάν δεν γίνεται σωστή χρήση ή συντήρηση. Για μια σωστή χρήση του προϊόντος πρέπει να τηρούνται επακριβώς οι αναφερόμενες υποδείξεις στις οδηγίες χειρισμού. Σκοποί χρήσης και χειρισμοί που δεν συνιστώνται ή για τους οποίους υπάρχει προειδοποίηση πρέπει απαραίτητα να αποφεύγονται.

Το προϊόν προορίζεται μόνο για ιδιωτική και όχι για επαγγελματική χρήση. Σε περίπτωση κακής μεταχείρισης και ακατάλληλης χρήσης, χρήσης βίας και παρεμβάσεων, οι οποίες δεν διεξήχθησαν από το εξουσιοδοτημένο μας τμήμα σέρβις, η εγγύηση παύει να ισχύει.

Διαδικασία σε περίπτωση εγγύησης

Για την εξασφάλιση γρήγορης επεξεργασίας του ζητήματός σας, τηρείτε τις ακόλουθες υποδείξεις:

- Για όλες τις ερωτήσεις έχετε έτοιμη την απόδειξη αγοράς και τον κωδικό προϊόντος (π.χ. IAN 123456) ως απόδειξη για την αγορά.
- Για τον κωδικό προϊόντος, ανατρέξτε στην πινακίδα τύπου στο προϊόν, σε μια ετικέτα στο προϊόν, στο εξώφυλλο των οδηγιών χρήσης (κάτω αριστερά) ή σε ένα αυτοκόλλητο στην πίσω ή κάτω πλευρά του προϊόντος.
- Εάν προκύψουν σφάλματα λειτουργίας ή άλλες ελλείψεις, επικοινωνήστε κατ' αρχήν με το ακόλουθο αναφερόμενο τμήμα σέρβις **τηλεφωνικά** ή **με E-Mail**.
- Ένα προϊόν που θεωρείται ελαπτωματικό μπορείτε να το αποστείλετε ατελώς στην αναφερόμενη διεύθυνση του σέρβις επισυνάπτοντας την απόδειξη αγοράς (απόδειξη ταμείου) και αναφέροντας που βρίσκεται η έλλειψη και πότε εμφανίστηκε.

Στην ιστοσελίδα www.lidl-service.com μπορείτε να πραγματοποιήσετε λήψη των παρόντων ή άλλων οδηγιών χρήσης, βίντεο προϊόντων και λογισμικού.

Με αυτόν τον κωδικό QR μεταβαίνετε απευθείας στη σελίδα εξυπηρέτησης Lidl (www.lidl-service.com) και εισαγάγοντας τον κωδικό προϊόντος (IAN) 123456 μπορείτε να ανοίξετε τις αντίστοιχες οδηγίες χρήσης.

Σέρβις

(GR) **Σέρβις Ελλάδα**
Tel.: 801 5000 019 (0,03 EUR/Min.)
E-Mail: kompernass@lidl.gr

(CY) **Σέρβις Κύπρος**
Tel.: 8009 4409
E-Mail: kompernass@lidl.com.cy

IAN 346876_2001

Εισαγωγέας

Η ακόλουθη διεύθυνση δεν είναι διεύθυνση σέρβις. Επικοινωνήστε, κατ' αρχήν, με την αναφερόμενη υπηρεσία σέρβις.

KOMPERNASS HANDELS GMBH

BURGSTRASSE 21

44867 BOCHUM

ΓΕΡΜΑΝΙΑ

www.kompernass.com

Inhaltsverzeichnis

Einführung 30
Urheberrecht 30
Haftungsbeschränkung 30
Bestimmungsgemäße Verwendung 30

Lieferumfang 31
Entsorgung der Verpackung 31

Gerätebeschreibung 32

Technische Daten 32

Sicherheitshinweise 33

Tipps zum Gebrauch 35

Aufstellen 35

Vor der ersten Inbetriebnahme 36

Bedienen 36
Bräunungsgrad einstellen 36
Toasten 36
Toastvorgang unterbrechen 37
Aufwärm-Funktion 37
Auftau-Funktion 37
Brötchen knusprig aufwärmen 38

Krümelschublade 38

Reinigen 39

Aufbewahren 39

Fehlerbehebung 40

Entsorgung 40

Garantie der Kompernaß Handels GmbH 41
Service 42
Importeur 42

Einführung

Herzlichen Glückwunsch zum Kauf Ihres neuen Gerätes!

Sie haben sich damit für ein modernes und hochwertiges Produkt entschieden. Die Bedienungsanleitung ist Bestandteil dieses Produktes. Sie enthält wichtige Hinweise für Sicherheit, Gebrauch und Entsorgung. Machen Sie sich vor der Benutzung des Produkts mit allen Bedien- und Sicherheitshinweisen vertraut. Benutzen Sie dieses Produkt nur wie beschrieben und für die angegebenen Einsatzbereiche. Händigen Sie alle Unterlagen bei Weitergabe des Produkts an Dritte mit aus.

Urheberrecht

Diese Dokumentation ist urheberrechtlich geschützt.

Jede Vervielfältigung bzw. jeder Nachdruck, auch auszugsweise, sowie die Wiedergabe der Abbildungen, auch im veränderten Zustand, ist nur mit schriftlicher Zustimmung des Herstellers gestattet.

Haftungsbeschränkung

Alle in dieser Bedienungsanleitung enthaltenen technischen Informationen, Daten und Hinweise für den Anschluss und die Bedienung entsprechen dem letzten Stand bei Drucklegung und erfolgen unter Berücksichtigung unserer bisherigen Erfahrungen und Erkenntnisse nach bestem Wissen.

Aus den Angaben, Abbildungen und Beschreibungen in dieser Anleitung können keine Ansprüche hergeleitet werden.

Der Hersteller übernimmt keine Haftung für Schäden aufgrund von Nichtbeachtung der Anleitung, nicht bestimmungsgemäßer Verwendung, unsachgemäßen Reparaturen, unerlaubt vorgenommenen Veränderungen oder Verwendung nicht zugelassener Ersatzteile.

Bestimmungsgemäße Verwendung

Dieses Gerät ist ausschließlich vorgesehen für das Rösten von Brotscheiben, Toast und Brötchen für den privaten Gebrauch. Es ist nicht vorgesehen für die Verwendung mit anderen Lebensmitteln oder anderen Materialien.

Dieses Gerät ist ausschließlich für die Benutzung in privaten Haushalten bestimmt. Benutzen Sie das Gerät nicht gewerblich!

Lieferumfang

Das Gerät wird standardmäßig mit folgenden Komponenten geliefert:

- Toaster
- Brötchenaufsatz
- Bedienungsanleitung

1) Entnehmen Sie das Gerät und die Bedienungsanleitung aus dem Karton.
2) Entfernen Sie sämtliches Verpackungsmaterial.

HINWEIS

- ► Prüfen Sie die Lieferung auf Vollständigkeit und auf sichtbare Schäden.
- ► Bei einer unvollständigen Lieferung oder Schäden infolge mangelhafter Verpackung oder durch Transport wenden Sie sich an die Service-Hotline (siehe Kapitel ***Service***).

Entsorgung der Verpackung

Die Verpackung schützt das Gerät vor Transportschäden. Die Verpackungsmaterialien sind nach umweltverträglichen und entsorgungstechnischen Gesichtspunkten ausgewählt und deshalb recyclebar.

Die Rückführung der Verpackung in den Materialkreislauf spart Rohstoffe und verringert das Abfallaufkommen. Entsorgen Sie nicht mehr benötigte Verpackungsmaterialien gemäß den örtlich geltenden Vorschriften.

HINWEIS

- ► Heben Sie, wenn möglich, die Originalverpackung während der Garantiezeit des Gerätes auf, um das Gerät im Garantiefall ordnungsgemäß verpacken zu können.

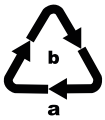

Beachten Sie die Kennzeichnung auf den verschiedenen Verpackungsmaterialien und trennen Sie diese gegebenenfalls gesondert. Die Verpackungsmaterialien sind gekennzeichnet mit Abkürzungen (a) und Ziffern (b) mit folgender Bedeutung:
1–7: Kunststoffe,
20–22: Papier und Pappe,
80–98: Verbundstoffe.

Gerätebeschreibung

Abbildung A:

1. Bedientaste
2. Kabelklammer
3. Taste „Auftauen“
4. Taste „Aufwärmen“
5. Taste „Stop“
6. Bräunungsregler

Abbildung B:

7. Brötchenaufsatz
8. Röstschächte
9. Kabelaufwicklung
10. Krümelschublade

Technische Daten

Spannung	220 – 240 V ~ (Wechselstrom), 50 – 60 Hz
Leistungsaufnahme	850 W
	Alle Teile dieses Gerätes, die mit Lebensmitteln in Berührung kommen, sind lebensmittelecht.

Sicherheitshinweise

⚠ STROMSCHLAGGEFAHR!

- Wenn die Netzanschlussleitung dieses Gerätes beschädigt wird, muss sie durch den Hersteller oder seinen Kundendienst oder eine ähnlich qualifizierte Person ersetzt werden, um Gefährdungen zu vermeiden.
- Verwenden Sie das Gerät nur in trockenen Räumen, nicht im Freien.

Tauchen Sie das Gerät niemals in Wasser oder andere Flüssigkeiten! Andernfalls besteht Lebensgefahr durch elektrischen Schlag.

- Führen Sie nie Besteckteile oder andere metallische Gegenstände in die Röstschächte ein.
- Stellen Sie sicher, dass das Gerät niemals mit Wasser in Berührung kommen kann. Betreiben Sie das Gerät niemals in der Nähe von Wasser oder neben Gefäßen, die Flüssigkeit enthalten.
- Achten Sie darauf, dass im Betrieb das Netzkabel niemals nass oder feucht wird. Führen Sie es so, dass es nicht eingeklemmt oder anderweitig beschädigt werden kann.
- Ziehen Sie nach Gebrauch immer den Netzstecker aus der Steckdose, um ein unbeabsichtigtes Einschalten zu vermeiden.

⚠ WARNUNG! VERLETZUNGSGEFAHR!

- Dieses Gerät kann von Kindern ab 8 Jahren sowie von Personen mit reduzierten physischen, sensorischen oder mentalen Fähigkeiten oder Mangel an Erfahrung und/oder Wissen benutzt werden, wenn sie beaufsichtigt oder bezüglich des sicheren Gebrauchs des Gerätes unterwiesen wurden und die daraus resultierenden Gefahren verstanden haben.
- Kinder dürfen nicht mit dem Gerät spielen.
- Reinigung und Benutzer-Wartung dürfen nicht durch Kinder durchgeführt werden, es sei denn, sie sind älter als 8 Jahre und beaufsichtigt. Kinder jünger als 8 Jahre sind vom Gerät und der Anschlussleitung fernzuhalten.
- Die Geräteteile können beim Betrieb heiß werden. Fassen Sie daher nur die Bedienelemente an.
- Betreiben Sie das Gerät nur auf einer stabilen, rutschfesten und ebenen Stellfläche.
- Benutzen Sie keine externe Zeitschaltuhr oder ein separates Fernwirksystem, um das Gerät zu betreiben.
- Wickeln Sie das Netzkabel vollständig von der Kabelaufwicklung ab, bevor Sie das Gerät benutzen.
- Es besteht Verbrennungsgefahr, wenn Sie kein Standard-Toastbrot verwenden! Aufgrund der kleineren Größe oder Form besteht die Gefahr, dass Sie beim Herausnehmen des getoasteten Brotes heiße Teile berühren.

ACHTUNG! BRANDGEFAHR!

- Röstgut kann sich entzünden! Stellen Sie das Gerät deshalb niemals in der Nähe oder unter brennbaren Gegenständen ab, insbesondere nicht unter Gardinen oder Hängeschränken.
- Das Gerät darf nicht in der Nähe von brennbaren Materialien verwendet werden.
- Decken Sie nie den Toaster ab, solange er in Betrieb ist.

Tipps zum Gebrauch

- Verwenden Sie keine zu großen oder zu dicken Scheiben, da sich diese leicht verklemmen. Sollten sich Brotscheiben verklemmen, ziehen Sie zuerst den Netzstecker aus der Netzsteckdose. Lösen Sie verklemmte Brotscheiben mit einem stumpfen Holzstab (z. B. einem Pinselstiel). Dabei die Heizdrähte nicht berühren.
- Unterschiede in der Brotsorte, Feuchte und Dicke der einzelnen Scheiben beeinflussen die Bräunung des Toastbrotes. Daher sollte das Toastbrot möglichst in einer geschlossenen Verpackung aufbewahrt werden. Probieren Sie immer zunächst einen niedrigeren Bräunungsgrad aus.
- Verwenden Sie eine niedrigere Bräunungsstufe, wenn Sie trockenes Brot bräunen, da trockenes Brot schneller bräunt als frisches Brot.
- Wählen Sie für dunkles Brot einen höheren Bräunungsgrad als für helle Brote, beispielsweise Weißbrot.
- Die Ziffern des Bräunungsreglers ❻ sind keine Zeitangaben. Sie dienen lediglich als Anhaltspunkt für den Bräunungsgrad.
- Um eine Überhitzung des Toasters zu vermeiden und eine gleichmäßige Bräunung des Brotes zu erhalten, warten Sie zwischen zwei Toastvorgängen ca. 15 Sekunden.
- Die höchste Stufe am Bräunungsregler ❻ sollten Sie nur für große Scheiben dunklen Brotes verwenden. Helles Brot wird mit dieser Bräunungsstufe anbrennen und ungenießbar. Außerdem kann es zu Rauchentwicklung kommen. Drücken Sie in diesem Fall sofort die Taste „Stop“ ❺ und ziehen Sie den Netzstecker aus der Netzsteckdose.

Aufstellen

ACHTUNG! BRANDGEFAHR!

► Stellen Sie das Gerät niemals in der Nähe oder unter brennbare Gegenstände, insbesondere nicht unter Gardinen oder Hängeschränke. Es besteht Brandgefahr!

- Wickeln Sie das Kabel vollständig von der Kabelaufwicklung ❾ und führen Sie es durch die Kabelklammer ❷.
- Stellen Sie das Gerät auf einen ebenen und hitzefesten Untergrund.
- Stecken Sie den Netzstecker in eine Netzsteckdose.

HINWEIS

► Wenn Sie den Toaster außer Betrieb nehmen, ziehen Sie immer den Netzstecker aus der Netzsteckdose. Nur so ist das Gerät stromfrei.

Vor der ersten Inbetriebnahme

- Betreiben Sie den Toaster dreimal ohne Toast bei maximaler Bräunungsgrad-Einstellung „6“.
- Reinigen Sie den Toaster danach wie im Kapitel „Reinigen“ beschrieben.

HINWEIS

- Die Bedientaste ❶ rastet nur bei angeschlossenem Netzkabel ein.
- Beim ersten Gebrauch kann ein leichter Geruch entstehen (auch geringe Rauchentwicklung ist möglich). Dieser ist normal und verliert sich nach kurzer Zeit. Sorgen Sie bitte für ausreichende Entlüftung. Öffnen Sie zum Beispiel ein Fenster.

Bedienen

Bräunungsgrad einstellen

Der gewünschte Bräunungsgrad von „hell“ (1) bis „dunkel“ (6) kann mit dem Bräunungsregler ❻ stufenlos eingestellt werden.

Toasten

ACHTUNG! BRANDGEFAHR!

- Decken Sie bei Betrieb des Toasters die Röstschächte ❽ nicht ab. Es besteht die Gefahr eines Brandes! Das Gerät kann irreparabel beschädigt werden!

HINWEIS

- Wenn Sie den Toaster mit nur einem Toast beladen, drehen Sie den Bräunungsregler ❻ um ca. 1 Stufe zurück, um die gleiche Bräunung wie bei einer Beladung mit zwei Toasts zu erreichen.

1) Nach dem Einstellen des gewünschten Bräunungsgrades legen Sie das Brot in den Röstschacht ❽ ein.
2) Drücken Sie die Bedientaste ❶ nach unten. Die automatische Brotzentrierung zentriert das eingelegte Brot im Röstschacht ❽. Während des Röstvorganges leuchtet die in der Taste „Stop“ ❺ integrierte Kontrollleuchte.
3) Ist der gewünschte Bräunungsgrad erreicht, schaltet sich der Toaster automatisch ab und die Brotscheiben kommen wieder nach oben. Die Kontrollleuchte erlischt.

Toastvorgang unterbrechen

Wenn Sie den Toastvorgang unterbrechen wollen, drücken Sie die Taste „Stop“ ❺. Der Toaster schaltet sich aus und die Brotscheiben kommen nach oben.

Aufwärm-Funktion

Die Aufwärm-Funktion ermöglicht Ihnen, das Brot zu erwärmen ohne es zu bräunen. Zum Beispiel, wenn geröstetes Brot wieder erkaltet ist. Das Brot wird nur kurz erwärmt.

1) Legen Sie das Brot ein und drücken die Bedientaste ❶ nach unten.
2) Betätigen Sie die Taste „Aufwärmen“ ❹. Die integrierte Kontrollleuchte leuchtet.
3) Wenn das Brot wieder aufgewärmt ist, schaltet sich das Gerät automatisch ab und die Brotscheiben kommen wieder nach oben.

HINWEIS

► Um die Aufwärm-Funktion wieder auszuschalten, drücken Sie die Taste „Aufwärmen“ ❹ noch einmal. Die integrierte Kontrollleuchte erlischt, der Aufwärm-Vorgang wird als normaler Toastvorgang fortgesetzt.

Auftau-Funktion

Durch Betätigung der Taste „Auftauen“ ❸ kann auch eingefrorenes Toastbrot aufgetaut und getoastet werden. Der Toaster erwärmt das Brot hierbei langsam. Durch das Aktivieren der Auftaufunktion wird hierbei beim tiefgefrorenen Toast die gleiche Bräunung erreicht, wie beim normalen Toasten eines frischen Toastbrotes.

1) Nach dem Einstellen des gewünschten Bräunungsgrades legen Sie das Brot in den Röstschacht ❽ ein.
2) Drücken Sie die Bedientaste ❶ nach unten.
3) Betätigen Sie die Taste „Auftauen“ ❸. Die integrierte Kontrollleuchte leuchtet.
4) Wenn der Auftau- und Röstvorgang beendet ist, schaltet sich der Toaster automatisch ab, die in der Taste „Auftauen“ ❸ integrierte Kontrollleuchte erlischt und die Brotscheiben kommen wieder nach oben.

HINWEIS

► Um die Auftau-Funktion wieder auszuschalten, drücken Sie die Taste „Auftauen“ ❸ noch einmal. Die integrierte Kontrollleuchte erlischt, der Auftau-Vorgang wird als normaler Toastvorgang fortgesetzt.

Brötchen knusprig aufwärmen

Legen Sie Brötchen niemals direkt auf den Toaster, sondern verwenden Sie immer den Brötchenaufsatz ❼.

1) Klappen Sie die beiden Standfüße des Brötchenaufsatzes ❼ aus.
2) Stellen Sie den Brötchenaufsatz ❼ so auf das Gerät, dass die Standfüße in die Röstschächte ❽ ragen und der Steg zwischen den Röstschächten ❽ in die Auswölbungen der Standfüße ragt. So steht der Brötchenaufsatz ❼ sicher auf dem Gerät.
3) Legen Sie die Brötchen darauf und starten Sie den Toastvorgang. Stellen Sie den Bräunungsregler ❻ dafür maximal auf Stufe 2 . Die Bräunung kann jedoch, je nach Beschaffenheit und Art des Brötchens, unterschiedlich ausfallen.

HINWEIS

► Die Brötchen sind nach dem Röstvorgang sehr heiß.

4) Sobald sich der Toaster ausschaltet, das Brötchen zur Bräunung der anderen Seite umdrehen und den Toaster wieder einschalten.
5) Wenn Sie den Brötchenaufsatz ❼ nicht mehr benötigen, können Sie diesen platzsparend aufbewahren:
   - Warten Sie, bis sich der Brötchenaufsatz ❼ abgekühlt ab.
   - Nehmen Sie ihn vom Gerät.
   - Klappen Sie die Standfüße des Brötchenaufsatzes ❼ wieder um.

Krümelschublade

Beim Toasten sammeln sich die abfallenden Krümel in der Krümelschublade ❿.

1) Zum Entfernen der Krümel ziehen Sie die Krümelschublade ❿ heraus.
2) Entfernen Sie die Krümel.
3) Schieben Sie die Krümelschublade ❿ wieder in den Toaster, so dass sie fühlbar einrastet.

Reinigen

⚠ STROMSCHLAGGEFAHR!

► Ziehen Sie erst den Netzstecker aus der Steckdose, bevor Sie das Gerät reinigen.

Tauchen Sie das Gerät niemals in Wasser oder andere Flüssigkeiten! Andernfalls besteht Lebensgefahr durch elektrischen Schlag.

⚠ WARNUNG! VERLETZUNGSGEFAHR!

► Lassen Sie den Toaster vor der Reinigung abkühlen. Verbrennungsgefahr!

ACHTUNG! SACHSCHADEN!

► Verwenden Sie keine scharfen oder scheuernden Reinigungsmittel. Diese greifen die Oberfläche des Gerätes an.

- Reinigen Sie das Gehäuse mit einem trockenen Tuch oder mit einem leicht angefeuchteten Lappen.
- Wischen Sie den Brötchenaufsatz ❼ mit einem feuchten Tuch ab.
- Entleeren Sie in regelmäßigen Abständen die Krümelschublade ❿, um Brandgefahr zu vermeiden.

Aufbewahren

- Reinigen Sie den Toaster wie im Kapitel „Reinigen" beschrieben.
- Wickeln Sie das Netzkabel um die Kabelaufwicklung ❾ an der Unterseite des Toasters:

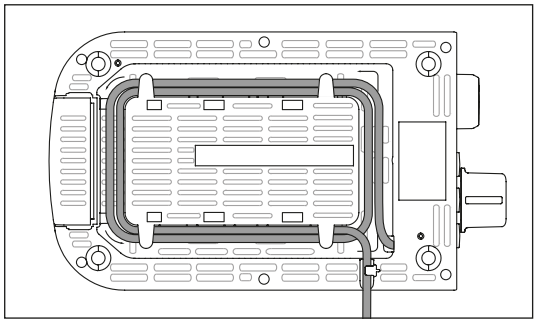

- Bewahren Sie den Toaster an einem trockenen Ort auf.

Fehlerbehebung

Störung	Ursache	Lösung
Das Gerät funktioniert nicht.	Der Netzstecker steckt nicht in der Netzsteckdose.	Verbinden Sie den Netzstecker mit dem Stromnetz.
	Das Gerät ist defekt.	Wenden Sie sich an den Kundendienst.
Die Toastscheiben werden zu dunkel.	Es ist ein zu hoher Bräunungsgrad eingestellt.	Stellen Sie den Bräunungsregler ❻ etwas herunter.
Die Toastscheiben werden nicht geröstet.	Es ist ein zu niedriger Bräunungsgrad eingestellt.	Stellen Sie den Bräunungsregler ❻ etwas höher.
Die Bedientaste ❶ rastet nicht ein, wenn sie nach unten gedrückt wird.	Der Netzstecker steckt nicht in der Netzsteckdose.	Stecken Sie den Netzstecker in eine Netzsteckdose.
	Das Gerät ist defekt.	Wenden Sie sich an den Kundendienst.

Entsorgung

Werfen Sie das Gerät keinesfalls in den normalen Hausmüll. Dieses Produkt unterliegt der europäischen Richtlinie 2012/19/EU (Waste Electrical and Electronic Equipment).
Entsorgen Sie das Gerät über einen zugelassenen Entsorgungsbetrieb oder über Ihre kommunale Entsorgungseinrichtung. Beachten Sie die aktuell geltenden Vorschriften. Setzen Sie sich im Zweifelsfall mit Ihrer Entsorgungseinrichtung in Verbindung.

Möglichkeiten zur Entsorgung des ausgedienten Gerätes erfahren Sie bei Ihrer Gemeinde- oder Stadtverwaltung.

Garantie der Kompernaß Handels GmbH

Sehr geehrte Kundin, sehr geehrter Kunde,

Sie erhalten auf dieses Gerät 3 Jahre Garantie ab Kaufdatum. Im Falle von Mängeln dieses Produkts stehen Ihnen gegen den Verkäufer des Produkts gesetzliche Rechte zu. Diese gesetzlichen Rechte werden durch unsere im Folgenden dargestellte Garantie nicht eingeschränkt.

Garantiebedingungen

Die Garantiefrist beginnt mit dem Kaufdatum. Bitte bewahren Sie den Kassenbon gut auf. Dieser wird als Nachweis für den Kauf benötigt.

Tritt innerhalb von drei Jahren ab dem Kaufdatum dieses Produkts ein Material- oder Fabrikationsfehler auf, wird das Produkt von uns – nach unserer Wahl – für Sie kostenlos repariert, ersetzt oder der Kaufpreis erstattet. Diese Garantieleistung setzt voraus, dass innerhalb der Dreijahresfrist das defekte Gerät und der Kaufbeleg (Kassenbon) vorgelegt und schriftlich kurz beschrieben wird, worin der Mangel besteht und wann er aufgetreten ist.

Wenn der Defekt von unserer Garantie gedeckt ist, erhalten Sie das reparierte oder ein neues Produkt zurück. Mit Reparatur oder Austausch des Produkts beginnt kein neuer Garantiezeitraum.

Garantiezeit und gesetzliche Mängelansprüche

Die Garantiezeit wird durch die Gewährleistung nicht verlängert. Dies gilt auch für ersetzte und reparierte Teile. Eventuell schon beim Kauf vorhandene Schäden und Mängel müssen sofort nach dem Auspacken gemeldet werden. Nach Ablauf der Garantiezeit anfallende Reparaturen sind kostenpflichtig.

Garantieumfang

Das Gerät wurde nach strengen Qualitätsrichtlinien sorgfältig produziert und vor Auslieferung gewissenhaft geprüft.

Die Garantieleistung gilt für Material- oder Fabrikationsfehler. Diese Garantie erstreckt sich nicht auf Produktteile, die normaler Abnutzung ausgesetzt sind und daher als Verschleißteile angesehen werden können oder für Beschädigungen an zerbrechlichen Teilen, z. B. Schalter, Akkus oder Teile, die aus Glas gefertigt sind.

Diese Garantie verfällt, wenn das Produkt beschädigt, nicht sachgemäß benutzt oder gewartet wurde. Für eine sachgemäße Benutzung des Produkts sind alle in der Bedienungsanleitung aufgeführten Anweisungen genau einzuhalten. Verwendungszwecke und Handlungen, von denen in der Bedienungsanleitung abgeraten oder vor denen gewarnt wird, sind unbedingt zu vermeiden.

Das Produkt ist nur für den privaten und nicht für den gewerblichen Gebrauch bestimmt. Bei missbräuchlicher und unsachgemäßer Behandlung, Gewaltanwendung und bei Eingriffen, die nicht von unserer autorisierten Serviceniederlassung vorgenommen wurden, erlischt die Garantie.

Abwicklung im Garantiefall

Um eine schnelle Bearbeitung Ihres Anliegens zu gewährleisten, folgen Sie bitte den folgenden Hinweisen:

- Bitte halten Sie für alle Anfragen den Kassenbon und die Artikelnummer (z. B. IAN 123456) als Nachweis für den Kauf bereit.
- Die Artikelnummer entnehmen Sie bitte dem Typenschild am Produkt, einer Gravur am Produkt, dem Titelblatt der Bedienungsanleitung (unten links) oder dem Aufkleber auf der Rück- oder Unterseite des Produktes.
- Sollten Funktionsfehler oder sonstige Mängel auftreten, kontaktieren Sie zunächst die nachfolgend benannte Serviceabteilung **telefonisch** oder per **E-Mail**.
- Ein als defekt erfasstes Produkt können Sie dann unter Beifügung des Kaufbelegs (Kassenbon) und der Angabe, worin der Mangel besteht und wann er aufgetreten ist, für Sie portofrei an die Ihnen mitgeteilte Serviceanschrift übersenden.

Auf www.lidl-service.com können Sie diese und viele weitere Handbücher, Produktvideos und Installationssoftware herunterladen.

Mit diesem QR-Code gelangen Sie direkt auf die Lidl-Service-Seite (www.lidl-service.com) und können mittels der Eingabe der Artikelnummer (IAN) 123456 Ihre Bedienungsanleitung öffnen.

Service

(DE) **Service Deutschland**
Tel.: 0800 5435 111 (kostenfrei aus dem dt. Festnetz/Mobilfunknetz)
E-Mail: kompernass@lidl.de

(AT) **Service Österreich**
Tel.: 0820 201 222 (0,15 EUR/Min.)
E-Mail: kompernass@lidl.at

(CH) **Service Schweiz**
Tel.: 0842 665566 (0,08 CHF/Min., Mobilfunk max. 0,40 CHF/Min.)
E-Mail: kompernass@lidl.ch

IAN 346876_2001

Importeur

Bitte beachten Sie, dass die folgende Anschrift keine Serviceanschrift ist. Kontaktieren Sie zunächst die benannte Servicestelle.

KOMPERNASS HANDELS GMBH

BURGSTRASSE 21

44867 BOCHUM

DEUTSCHLAND

www.kompernass.com

KOMPERNASS HANDELS GMBH
BURGSTRASSE 21
44867 BOCHUM
GERMANY
www.kompernass.com

Last Information Update · Έκδοση των πληροφοριών · Stand der Informationen:
05/ 2020 · Ident.-No.: STS850E1-032020-1

IAN 346876_2001