**nevadent**

# ELECTRIC TOOTHBRUSH NBZ 45 A1

SE
## ELEKTRISK TANDBORSTE
Bruksanvisning

LT
## ELEKTRINIS DANTŲ ŠEPETĖLIS
Naudojimo instrukcija

LV
## ELEKTRISKA ZOBU BIRSTE
Lietošanas pamācība

DE AT CH
## ELEKTRISCHE ZAHNBÜRSTE
Bedienungsanleitung

IAN 346448_2004 SE LT LV

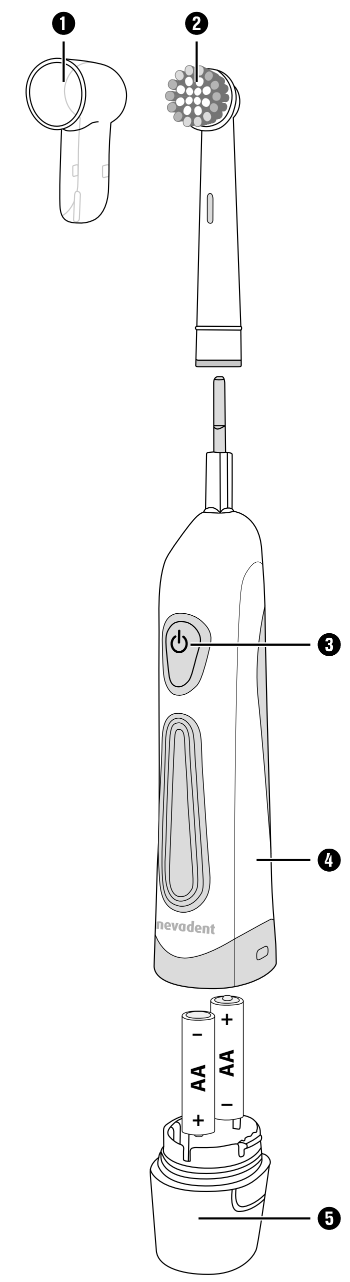


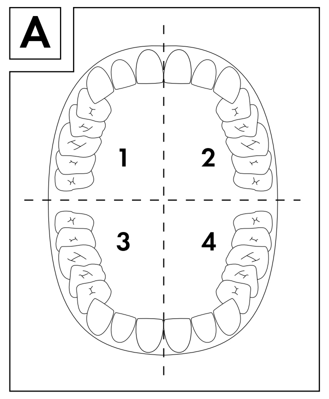




## Inledning

Ett stort grattis till din nyinköpta produkt. Du har valt en produkt med hög kvalitet. Bruksanvisningen ingår som en del av leveransen. Den innehåller viktig information om säkerhet, användning och återvinning. Läs noga igenom alla användar- och säkerhetsanvisningar innan du börjar använda produkten. Använd endast produkten enligt beskrivningarna och i de syften som anges här. Lämna över all dokumentation tillsammans med produkten om du överlåter den till någon annan person.

## Föreskriven användning

Den här produkten ska bara användas för personlig tandvård. Produkten är endast avsedd för privat bruk i hemmet. Den är inte avsedd för yrkesmässigt, industriellt eller medicinskt bruk och ska inte heller användas på djur.

## Leveransens innehåll

- Batteridriven tandborste
- 4 borsthuvuden
- 1 skyddshätta
- 2 batterier (Mignon/AA/LR6)
- Bruksanvisning

## Tekniska data

| | |
|---|---|
| Spänningsförsörjning | 2 st. 1,5 V ⎓ (likström) |
| Batterityp | Mignon/AA/LR6 |
| Skyddstyp | IPX4 (stänkvattenskydd) |

## Beskrivning

❶ Skyddshätta
❷ Borsthuvud
❸ På/Av-knapp ⏻
❹ Handenhet
❺ Lock till batterifack

## Säkerhetsanvisningar

- Låt det inte komma in vätska i produkten och doppa inte ner den i vatten för att undvika skador.
- Akta så att det inte kommer in främmande föremål i produkten.
- Vänd dig till kundtjänst om produkten inte fungerar som den ska eller har synliga skador.
- Rengöring och allmän service får bara göras av barn om någon vuxen håller uppsikt.



- Eltandborstar kan användas av barn och personer med begränsad fysisk, sensorisk eller mental förmåga eller bristande erfarenhet och/eller kunskap om de hålls under uppsikt eller instrueras i hur produkten används på ett säkert sätt och inser vilka risker det innebär.
- Barn får inte leka med produkten.
- Produkten får inte komma i kontakt med heta ytor. Då kan produkten totalförstöras!
- Försök inte att själv öppna några delar av produkten (utom batterifacket). Det finns risk för personskador om produkten sätts ihop på fel sätt!

## Handskas med batterier

Tänk på följande när du handskas me d batterier:

- Kasta aldrig in batterier i en eld. Ladda aldrig upp batterier (som inte är uppladdningsbara). Då finns risk för explosion och personskador!
- Öppna, löd eller svetsa aldrig batterier. Då finns risk för explosion och personskador!
- Kontrollera batterierna regelbundet. Läckande batterier kan orsaka skador på produkten.
- Ta ut batterierna om du inte ska använda produkten under en längre tid.
- Bär skyddshandskar om du måste röra vid läckande batterier. Rengör batterifacket och batterikontakterna med en torr trasa.
- Barn får inte handskas med batterier. De kan stoppa dem i munnen och svälja dem. Om någon råkar svälja ett batteri måste man genast söka medicinsk vård.



## Användning

**OBSERVERA**

► I början kan det hända att tandköttet blöder lite på grund av den något kraftigare borstningen. Detta är normalt. Om det inte upphör att blöda efter två veckors användning ska du kontakta din tandläkare.

- Dra av locket till batterifacket ❺ på handenheten ❹ genom att tippa det lite och lägg in batterierna med polerna så som visas i batterifacket.Stäng batterifackets lock ❺ igen.
- Sätt ett borsthuvud ❷ på handenheten ❹.
- Fukta borsten under rinnande vatten.
- Lägg lite tandkräm på den fuktiga borsten och stoppa in borsten i munnen.
- Koppla på tandborsten med På/Av-knappen ⏻ ❸ och borsta alla sidor av tänderna. Dela in käken i fyra delar (kvadranter): höger överkäke, vänster överkäke, höger underkäke, vänster underkäke (se bild A). Börja borsta i vilken kvadrant som helst.
- Efter 30 sekunder stannar tandborsten en kort stund 2 gånger för att markera att det är dags att gå över till nästa del av käken.
- Efter sammanlagt två minuter stannar tandborsten 4 gånger en kort stund. Då har du borstat alla tänder under de två minuter som rekommenderas av tandläkare.
  Stäng av tandborsten och skölj borsthuvudet ❷ noga under rinnande vatten.
- För att skydda borsthuvudet ❷ kan du sätta på skyddshättan ❶.

**OBSERVERA**

► När du märker att tandborsten arbetar sämre är det dags att byta batterier. Öppna batterifacket, ta ut de gamla batterierna och byt till nya. Kontrollera att polerna ligger rätt och stäng batterifacket igen.

## Rengöring och skötsel

- Spola snabbt av drivaxeln och handenheten ❹ med vatten för att rengöra dem. Håll då handenheten ❹ med drivaxeln nedåt. Akta så att det inte kommer in vätska i batterifacket.
- Rengör borsthuvudet ❷ noga under rinnande vatten efter varje användning.
- Efter ca 3 månader, dock senast när borsten börjar bli spretig, ska du byta till ett nytt borsthuvud ❷.

**OBSERVERA**

Du kan när som helst beställa fler borsthuvuden (se kapitel ***Beställa reservdelar***).
Till den här tandborsten passar även de borsthuvuden från Oral B och Nevadent som kan köpas i vanliga butiker.
*Oral-B är ett registrerat varumärke som tillhör Procter & Gamble.



## Kassering

**Produkten får absolut inte kastas bland hushållssoporna. Den här produkten faller under det europeiska direktivet 2012/19/EU.**

Lämna in den till ett godkänt återvinningsföretag eller din kommunala avfallsanläggning. Följ gällande föreskrifter. Kontakta din avfallsanläggning om du har några frågor.

**Vanliga och uppladdningsbara batterier får inte slängas bland hushållssoporna.**

Den som använder någon typ av batterier är skyldig enligt lag att lämna in dem till ett insamlingsställe i sin kommun eller stadsdel eller lämna tillbaka dem till återförsäljaren.

Den här bestämmelsen är till för att batterier ska kunna återvinnas utan att skada miljön. Lämna bara in urladdade batterier för återvinning/destruktion.

Lämna in allt förpackningsmaterial till miljövänlig återvinning.

Tänk på miljön när du kasserar förpackningen. Observera märkningen på de olika förpackningsmaterialen och dela ev. upp dem därefter så att du kan sopsortera dem rätt. Förpackningsmaterialen är märkta med förkortningar (a) och siffror (b) som har följande betydelse:
1–7: Plast,
20–22: Papper och kartong,
80–98: Komposit.

Kontakta kommunen för närmare information om avfallshantering av den förbrukade produkten.

## Beställa reservdelar

Du kan alltid beställa reservborsthuvuden till den här produkten på **www.kompernass.com**.

NBZ 45 A1

Skanna QR-koden med din smartphone eller surfplatta. Med den här QR-koden kommer du direkt till vår webbplats och kan se och beställa de reservdelar som erbjuds där. Om det uppstår problem när du beställer online kan du kontakta vår kundservice på telefoneller via e-post. Ange alltid artikelnumret (t ex 123456_7890) som du hittar på bruksanvisningens titelsida när du beställer.



## Garanti från Kompernass Handels GmbH

Kära kund

För den här produkten lämnar vi 3 års garanti från och med inköpsdatum. Om det skulle vara något fel på produkten finns en lagstadgad reklamationsrätt från återförsäljaren. Dina lagstadgade rättigheter begränsas inte av den garanti som beskrivs i följande avsnitt.

### Garantivillkor

Garantitiden börjar från och med inköpsdatumet. Ta väl vara på kassakvittot. Kassakvittot är ditt köpbevis.

Om ett material- eller fabrikationsfel uppstår på produkten inom tre år från inköpsdatumet reparerar vi, byter ut den gratis, eller ersättar köpesumman beroende på vad vi anser lämpligast. En förutsättning för att utnyttja garantin är att den defekta produkten och köpbeviset (kassakvittot) uppvisas inom den treåriga garantitiden tillsammans med en kort beskrivning av felet och när det uppstod.

Om felet täcks av vår garanti kommer du att få tillbaka en reparerad eller en ny produkt. Garantitiden börjar inte om från början för en reparerad eller ny produkt.

### Garantitid och lagstadgad ersättningsrätt

Garantitiden förlängs inte för att man utnyttjat garantin. Det gäller även för utbytta och reparerade delar. Eventuella skador och brister som existerar redan vid köpet måste rapporteras så snart produkten packats upp. När garantitiden är slut måste man själv betala för eventuella reparationer.

### Garantins omfattning

Produkten har tillverkats med omsorg enligt stränga kvalitetskriterier och testats noga före leveransen.

Garantin gäller bara för material- eller fabrikationsfel. Garantin täcker inte delar av produkten som utsätts för normalt slitage och därför betraktas som förslitningsdelar och inte heller skador på ömtåliga delar som t ex knappar, batterier eller delar av glas.

Garantin upphör att gälla om produkten skadas eller används och servas på fel sätt. Alla anvisningar i bruksanvisningen måste följas exakt för att produkten ska kunna användas på rätt sätt. Produkten får aldrig användas i andra syften eller hanteras på ett sätt som man avråder från eller varnar för i bruksanvisningen.

Produkten är endast avsedd för privat bruk och ska inte användas yrkesmässigt.Garantin gäller inte vid missbruk och felaktig behandling, användande av våld och vid ingrepp som inte gjorts av vår auktoriserade servicefilial.



IAN 346448_2004

Informationsstatus · Informacijos data · Informācijas pēdējās pārskatīšanas datums · Stand der Informationen:
08/2020 · Ident.-No.: NBZ45A1-062020-2

KOMPERNASS HANDELS GMBH
BURGSTRASSE 21
44867 BOCHUM
GERMANY
www.kompernass.com

PDF ONLINE
www.lidl-service.com

### Behandling av garantiärenden

För att snabbt kunna behandla ditt ärende ber vi dig följa nedanstående anvisningar:

- Ha alltid kassakvittot och artikelnumret (t ex IAN 123456_7890) i beredskap vid alla förfrågningar.
- Artikelnumret finns på typskylten på produkten, en gravyr på produkten, på bruksanvisningens titelblad (nere till vänster) eller på klistermärket på produktens bak- eller undersida.
- Vid funktionsfel eller andra defekter ber vi dig att först kontakta den serviceavdelning som anges nedan **på telefon** eller **med e-post**.
- En produkt som klassas som defekt kan tillsammans med köpbeviset (kassakvittot) och en beskrivning av felet samt när det uppstod skickas in portofritt till den angivna serviceadressen.

PDF ONLINE
www.lidl-service.com

Denna och många andra handböcker, produktfilmer och installationsmjukvaror kan laddas ned på www.lidl-service.com.

Med den här QR-koden kommer du direkt till Lidls servicesida (www.lidl-service.com) där du kan öppna bruksanvisningen genom att skriva in artikelnumret (IAN) 346448_2004.

### Service

SE **Service Sverige**
Tel.: 0770 930739
E-Mail: kompernass@lidl.se

IAN 346448_2004

### Importör

Observera att följande adress inte är någon serviceadress. Kontakta först det serviceställe som anges.

KOMPERNASS HANDELS GMBH
BURGSTRASSE 21
44867 BOCHUM
TYSKLAND
www.kompernass.com





## Įžanga

Sveikiname įsigijus naują prietaisą. Jūs pasirinkote kokybišką gaminį. Naudojimo instrukcija yra šio gaminio dalis. Joje pateikta svarbių saugos, naudojimo ir šalinimo nurodymų. Prieš naudodami gaminį, susipažinkite su visais naudojimo ir saugos nurodymais. Gaminį naudokite tik taip, kaip aprašyta, ir tik nurodytiems naudojimo tikslams. Perduodami gaminį tretiesiems asmenims, kartu perduokite ir visus dokumentus.

## Naudojimas pagal paskirtį

Šis prietaisas skirtas tik asmeninei dantų priežiūrai.
Šis prietaisas skirtas tik buitinio naudojimo reikmėms. Prietaiso negalima naudoti komerciniais, pramoniniais, gydomaisiais ar gyvūnų priežiūros tikslais.

## Tiekiamas rinkinys

- Baterijomis maitinamas dantų šepetėlis
- 4 dantų šepetėlio galvutės
- 1 apsauginis gaubtelis
- 2 baterijos („Mignon"/AA/LR6)
- Naudojimo instrukcija

## Techniniai duomenys

| | |
|---|---|
| Maitinimo įtampa | 2 x 1,5 V ⎓ (nuolatinė srovė) |
| Baterijų tipas | „Mignon"/AA/LR6 |
| Apsaugos laipsnis | IPX4 (apsaugotas nuo vandens purslų) |

## Prietaiso aprašas

❶ Apsauginis gaubtelis
❷ Dantų šepetėlio galvutė
❸ Įjungimo/išjungimo jungiklis ⏻
❹ Korpusas
❺ Baterijų skyrelio dangtelis

## Saugos nurodymai

- Kad prietaisas nesugestų, pasirūpinkite, kad į prietaiso vidų nepatektų skysčių, ir nenardinkite jo į vandenį.
- Saugokite, kad į prietaiso vidų nepatektų pašalinių daiktų.
- Jei prietaisas netinkamai veikia arba pastebite gedimų, kreipkitės į klientų aptarnavimo tarnybą.
- Naudotojo atliekamų valymo ir techninės priežiūros darbų neleidžiama atlikti vaikams, nebent jie yra prižiūrimi.



- Dantų šepetėlius vaikai bei silpnesnių fizinių, jutiminių ar protinių gebėjimų arba mažai patirties ir (arba) žinių turintys asmenys gali naudoti, jei yra prižiūrimi arba išmokyti saugiai naudoti prietaisą ir supranta jo keliamą pavojų.
- Vaikams su prietaisu žaisti draudžiama.
- Užtikrinkite, kad prietaisas nesiliestų prie karštų paviršių. Prietaisas gali nepataisomai sugesti!
- Neatidarinėkite patys prietaiso (išskyrus baterijų skyrelį). Prietaisą netinkamai surinkus, galima susižeisti!

## Baterijų naudojimo nurodymai

Naudodami baterijas, laikykitės šių nurodymų:

- Nemeskite baterijų į ugnį. Neįkraukite baterijų pakartotinai. Gali įvykti sprogimas arba galite susižaloti!
- Baterijų niekada neardykite, nieko prie jų nelitukite ir nevirinkite. Gali įvykti sprogimas arba galite susižaloti!
- Reguliariai tikrinkite baterijas. Ištekėjusios baterijos gali sugadinti prietaisą.
- Jei prietaiso nenaudojate ilgesnį laiką, baterijas išimkite.
- Jei baterijos ištekėjo, užsimaukite apsaugines pirštines. Sausa šluoste išvalykite baterijų skyrelį ir nuvalykite baterijų kontaktus.
- Saugokite baterijas nuo vaikų. Vaikai gali įsikišti baterijas į burną ir praryti. Prarijus bateriją, nedelsdami kreipkitės medicininės pagalbos.



## Naudojimas

**NURODYMAS**

► Pradėjus naudoti prietaisą, dėl neįprasto dirginimo gali šiek tiek kraujuoti dantenos – tai normalu. Jei dantenos kraujuoja ilgiau nei dvi savaites, turėtumėte pasitarti su savo odontologu.

- Baterijų skyrelio dangtelį ❺, šiek tiek palenkdami, nutraukite nuo korpuso ❹ ir įdėkite baterijas, atkreipdami dėmesį į baterijų skyrelyje nurodytus polius. Vėl uždarykite baterijų skyrelio dangtelį ❺.
- Dantų šepetėlio galvutę ❷ užmaukite ant korpuso ❹.
- Šepetėlį sudrėkinkite tekančiu vandeniu.
- Ant drėgno šepetėlio išspauskite šiek tiek dantų pastos ir įsikiškite dantų šepetėlį į burną.
- Įjunkite dantų šepetėlį paspausdami įjungimo/išjungimo jungiklį ⏻ ❸ ir iš visų pusių valykite dantis. Padalykite savo burnos ertmę į keturias dalis (burnos ketvirčius): viršutinę dešiniąją, viršutinę kairiąją, apatinę dešiniąją ir apatinę kairiąją (žr. A pav.). Pradėkite nuo bet kurio burnos ketvirčio.
- Kas kartą po 30 sekundžių dantų šepetėlis 2 kartus trumpai nustoja veikti; tai ženklas, kad turite valyti kitą burnos ketvirtį.
- Iš viso praėjus dviem minutėms, dantų šepetėlis 4 kartus trumpai nustoja veikti. Tai reiškia, kad išvalėte visus burnos ketvirčius ir dantis valėte 2 minutes, kaip rekomenduoja odontologai.
  Išjunkite dantų šepetėlį ir dantų šepetėlio galvutę ❷ kruopščiai nuplaukite tekančiu vandeniu.
- Dantų šepetėlio galvutę ❷ galite apsaugoti uždėdami apsauginį gaubtelį ❶.

**NURODYMAS**

► Kai dantų šepetėlio judesiai juntamai susilpnėja, pakeiskite baterijas.
Atidarykite baterijų skyrelio dangtelį, išimkite išsekusiais baterijas ir įdėkite naujas. Atkreipkite dėmesį, kad įdėtumėte tinkamu poliumi, ir vėl uždarykite baterijų skyrelio dangtelį.

## Valymas ir priežiūra

- Pavaros veleną ir korpusą ❹ trumpai nuplaukite tekančiu vandeniu. Plaudami korpusą ❹ laikykite taip, kad pavaros velenas būtų nukreiptas žemyn. Stebėkite, kad į baterijų skyrelį nepribėgtų vandens.
- Išsivalę dantis, dantų šepetėlio galvutes ❷ kruopščiai nuplaukite tekančiu vandeniu.
- Maždaug po 3 mėnesių, tačiau vėliausiai tada, kai šepetėlio šereliai nulinks į išorę, reikia uždėti naują dantų šepetėlio galvutę ❷.



**NURODYMAS**

Atsarginių dantų šepetėlių galvučių galite užsisakyti mūsų klientų aptarnavimo tarnyboje (žr. skyrių „***Atsarginių dalių užsakymas***").

Tačiau su šiuo prietaisu  galite naudoti ir visas šiuo metu parduodamas "Oral B"  ir  "Nevadent"  dantų šepetėlio galvutes.

*„Oral-B" yra „Procter & Gamble" registruotasis prekių ženklas.

## Šalinimas

**Prietaiso jokiu būdu neišmeskite kartu su įprastomis buitinėmis atliekomis. Šiam gaminiui taikoma Europos direktyva 2012/19/EU.**

Prietaisą atiduokite sertifikuotai atliekų šalinimo įmonei arba savo komunalinei atliekų šalinimo tarnybai. Laikykitės galiojančių teisės aktų. Jei kils abejonių, susisiekite su vietine atliekų šalinimo tarnyba.

**Baterijas/akumuliatorius draudžiama išmesti kartu su buitinėmis atliekomis.**

Kiekvienas naudotojas teisiškai įpareigotas išmesti baterijas/akumuliatorius surinkimo vietoje, esančioje savivaldybėje/miesto rajone arba prekyvietėje.

Šis įpareigojimas reikalingas tam, kad baterijos/akumuliatoriai būtų išmetami nekenkiant aplinkai. Išmeskite tik išsikrovusias baterijas/akumuliatorius.

Visas pakuotės medžiagas pašalinkite saugodami aplinką.

Pakuotę išmeskite saugodami aplinką.
Atsižvelkite į skirtingų pakuotės medžiagų ženklinimą ir prireikus jas surūšiuokite. Pakuotės medžiagos ženklinamos toliau nurodytais trumpiniais (a) ir skaičiais (b):1–7: plastikai, 20–22: popierius ir kartonas, 80–98: sudėtinės medžiagos.

Kaip išmesti nenaudojamą gaminį, sužinosite savo savivaldybės arba miesto administracijoje.

## Atsarginių dalių užsakymas

Atsarginių dantų šepetėlio galvučių šiam gaminiui visada galite papildomai užsisakyti internetu adresu **www.kompernass.com**.

NBZ 45 A1

Savo išmaniuoju telefonu ar planšetiniu kompiuteriu nuskaitykite QR kodą. Šis QR kodas Jus nukreips tiesiai į mūsų svetainę, kurioje galėsite peržiūrėti mūsų turimas atsargines dalis ir jų užsisakyti. Jei internetu Jums užsisakyti neparanku, telefonu arba elektroniniu paštu galite kreiptis į mūsų klientų aptarnavimo centrą. Užsisakydami visada nurodykite ir gaminio numerį (pvz., 123456_7890), kurį rasite ant šios naudojimo instrukcijos viršelio.



## Kompernaß Handels GmbH garantija

Gerb. kliente,

Šiam prietaisui nuo įsigijimo datos suteikiama 3 metų garantija. Išryškėjus šio gaminio trūkumams, gaminio pardavėjas užtikrina jums teisės aktais reglamentuojamas teises. Toliau išdėstytos garantijos teikimo sąlygos šių jūsų teisės aktais reglamentuojamų teisių neapriboja.

### Garantijos teikimo sąlygos

Garantijos teikimo laikotarpis skaičiuojamas nuo pirkimo datos. Išsaugokite kasos čekį. Jo reikia kaip pirkimo dokumento.

Jei per trejus metus nuo šio gaminio pirkimo datos išryškėtų medžiagų ar gamybos trūkumų, gaminį savo nuožiūra nemokamai pataisysime, pakeisime arba grąžinsime sumokėtą sumą. Norint pasinaudoti garantija, sugedusį gaminį ir pirkimo dokumentą (kasos čekį) būtina pateikti trejų metų laikotarpiu trumpai aprašius trūkumą ir nurodžius trūkumo atsiradimo laiką.

Jei trūkumui taikoma mūsų garantija, jums grąžinsime sutaisytą arba pristatysime naują gaminį. Sutaisius ar pakeitus gaminį, garantijos teikimo laikotarpis nepratęsiamas.

### Garantijos teikimo laikotarpis ir teisės aktais reglamentuojama trūkumų pašalinimo garantija

Garantijos teikimo laikotarpiu suteikus garantinių paslaugų, garantijos teikimo laikotarpis nepratęsiamas. Ta pati sąlyga taikoma ir pakeistoms bei sutaisytoms dalims. Apie įsigyto gaminio pažeidimus ir trūkumus būtina pranešti vos išpakavus gaminį. Pasibaigus garantijos teikimo laikotarpiui už remonto darbus imamas mokestis.

### Garantijos aprėptis

Prietaisas kruopščiai pagamintas vadovaujantis griežtomis kokybės gairėmis ir prieš pristatant buvo išbandytas.

Garantija taikoma tik medžiagų arba gamybos trūkumams. Šis garantija netaikoma įprastai dylančioms dalims, priskiriamoms prie susidėvinčių dalių kategorijos, arba lūžtančių (dužių) dalių, pavyzdžiui, jungiklių, akumuliatorių ar iš stiklo pagamintų dalių, pažeidimams.

Garantija netaikoma, jei gaminys apgadinamas, netinkamai naudojamas ar netinkamai prižiūrimas. Gaminys tinkamai naudojamas tik tada, jei tiksliai laikomasi visų naudojimo instrukcijoje pateiktų nurodymų. Gaminį draudžiama naudoti tokiems tikslams ar tokiu būdu, kurie nerekomenduojami naudojimo instrukcijoje arba dėl kurių joje įspėjama.

Gaminys skirtas tik buitinio, o ne komercinio naudojimo reikmėms. Garantija netaikoma piktnaudžiavimo, netinkamo naudojimo atvejais, jei naudojama jėga ir jei remontuoja ne mūsų įgaliotoji klientų aptarnavimo tarnyba.

**Garantinių įsipareigojimų vykdymas**

Kad galėtume greitai sutvarkyti jūsų prašymą, prašome vadovautis toliau nurodytais nurodymais:

- Kreipdamiesi bet kokiu klausimu dėl gaminio, turėkite kasos čekį kaip pirkimo dokumentą ir gaminio numerį (pvz., IAN 123456_7890).
- Gaminio numerį rasite gaminio duomenų lentelėje, išgraviruotą ant gaminio, nurodytą ant naudojimo instrukcijos viršelio (apačioje kairėje) arba užklijuotą gaminio užpakalinėje pusėje ar apačioje.
- Jei išryškėtų prietaiso veikimo ar kitokių trūkumų, pirmiausia **telefonu** arba **elektroniniu paštu** kreipkitės į toliau nurodytą klientų aptarnavimo skyrių.
- Tada sugedusiu pripažintą gaminį, pridėję pirkimo dokumentą (kasos čekį) ir nurodę trūkumą bei jo atsiradimo laiką, nemokamai galėsite išsiųsti jums nurodytu techninės priežiūros tarnybos adresu.

PDF ONLINE www.lidl-service.com

Iš svetainės www.lidl-service.com galite atsisiųsti šį ir daugiau žinynų, gaminių vaizdo įrašų ir įdiegimo programinės įrangos.

Šis QR kodas Jus nukreips tiesiai į „Lidl" klientų aptarnavimo puslapį (www.lidl-service.com), kuriame įvedę gaminio numerį (IAN) 346448_2004 galėsite atverti savo naudojimo instrukciją.

## Priežiūra

(LT) **Priežiūra Lietuva**
Tel. 880 033 144
Elektroninio pašto adresas: kompernass@lidl.lt

IAN 346448_2004

## Importuotojas

Atminkite, kad šis adresas nėra techninės priežiūros tarnybos adresas. Pirmiausia susisiekite su nurodyta klientų aptarnavimo tarnyba.

KOMPERNASS HANDELS GMBH
BURGSTRASSE 21
44867 BOCHUM
VOKIETIJA
www.kompernass.com



## Ievads

Apsveicam ar jaunas ierīces iegādi!
Veicot šo pirkumu, esat ieguvis augstvērtīgu izstrādājumu. Lietošanas pamācība ir šī izstrādājuma sastāvdaļa. Tā satur svarīgus norādījumus par drošību, ierīces lietošanu un likvidēšanu. Pirms izstrādājuma lietošanas izlasiet visus lietošanas un drošības norādījumus. Izmantojiet izstrādājumu tikai atbilstīgi sniegtajam aprakstam un vienīgi norādītajiem lietojuma veidiem. Nododot ierīci lietošanā citiem, dodiet līdzi arī visus ierīces dokumentus.

## Noteikumiem atbilstoša lietošana

Ierīce ir paredzēta vienīgi personīgai lietošanai, lai koptu zobus.

Šī ierīce ir paredzēta vienīgi lietošanai privātās mājsaimniecībās. Tā nav paredzēta izmantošanai komerciālajā, industriālajā vai medicīnas sektorā, kā arī nav paredzēta dzīvnieku kopšanai.

## Piegādes komplekts

- Elektriskā zobu suka
- 4 galviņas
- 1 aizsargvāciņš
- 2 baterijas (Mignon/AA/LR6)
- Lietošanas pamācība

## Tehniskie parametri

| | |
|---|---|
| Barošanas spriegums | 2 x 1,5 V ⎓ (līdzstrāva) |
| Baterijas tips | Mignon/AA/LR6 |
| Aizsardzības veids | IPX4 (aizsardzība pret ūdens šļakatām) |

## Ierīces apraksts

❶ aizsargvāciņš
❷ galviņa
❸ ieslēgšanas/izslēgšanas slēdzis ⏻
❹ rokturis
❺ bateriju nodalījuma vāciņš

## Drošības norādes

- Lai izvairītos no bojājumiem, neļaujiet ierīcē iekļūt ūdenim un neiegremdējiet ierīci ūdenī.
- Neļaujiet iekļūt svešķermeņiem.
- Ja rodas darbības traucējumi vai ir redzami bojājumi, vērsieties klientu apkalpošanas servisā.
- Ierīces tīrīšanu un apkopi, ko paredzēts veikt lietotājam, nedrīkst veikt bērni, izņemot tad, ja viņi tiek uzraudzīti.



- Zobu sukas drīkst lietot bērni un personas ar ierobežotām fiziskajām, sensorajām vai mentālajām spējām vai personas, kurām ir nepietiekama pieredze un/vai zināšanas, ja tās ierīci lieto citu personu uzraudzībā vai ir instruētas par drošu ierīces lietošanu un izprot ar to saistītos iespējamos apdraudējumus.
- Bērni nedrīkst rotaļāties ar ierīci.
- Ierīce nedrīkst nonākt saskarē ar karstām virsmām. Ierīce var tikt neatgriezeniski bojāta!
- Neatveriet ierīci (izņemot bateriju nodalījumu). Nepareiza ierīces salikšana rada traumu risku!

## Norādes par rīkošanos ar baterijām

Rīkojoties ar baterijām, ievērojiet:

- Nemetiet baterijas ugunī. Atkārtoti neuzlādējiet baterijas. Pastāv sprādziena un traumu risks!
- Nekad neatveriet, nelodējiet vai nemetiniet baterijas. Pastāv sprādziena un traumu risks!
- Regulāri pārbaudiet baterijas. Iztecējušas baterijas var bojāt ierīci.
- Ja ierīce ilgāku laiku netiks izmantota, izņemiet no tās baterijas.
- Ja baterijas ir iztecējušas, uzvelciet aizsargcimdus. Ar sausu drānu iztīriet bateriju nodalījumu un notīriet bateriju kontaktus.
- Baterijas nedrīkst nonākt bērnu rokās. Bērni var ielikt baterijas mutē un norīt. Ja baterija ir norīta, nekavējoties meklējiet medicīnisku palīdzību.



## Lietošana

***IEVĒRĪBAI!***

► Neierastais kairinājums sākumā var izraisīt smaganu asiņošanu, kas ir uzskatāma par normālu parādību. Ja asiņošana vērojama ilgāk nekā divas nedēļas, konsultējieties ar savu zobārstu.

- Ar vieglu griezes kustību noņemiet bateriju nodalījuma vāciņu ❺ no rokturā ❹ un ievietojiet baterijas atbilstoši bateriju nodalījumā attēlotajam polu izvietojumam. Pēc tam atkal aizveriet bateriju nodalījuma vāciņu ❺.
- Uzspraudiet galviņu ❷ uz rokturā ❹.
- Samitriniet suku zem tekoša ūdens.
- Uz mitras sukas uzspiediet nedaudz zobu pastas un ielieciet zobu suku mutē.
- Ieslēdziet zobu suku, nospiežot ieslēgšanas/izslēgšanas slēdzi ⏻ ❸, un ķīriet zobus no visām pusēm. Iedaliet savu žokli četrās daļās (žokļa kvadrantos): augšējais labais, augšējais kreisais, apakšējais labais un apakšējais kreisais (skatīt A. att.). Sāciet tīrīšanu ar jebkuru no žokļa kvadrantiem.
- Pēc 30 sekundēm zobu suka 2 x uz īsu brīdi pārtrauc darbību, lai signalizētu, ka tagad jātīra nākamais žokļa kvadrants.
- Kopsummā pēc divām minūtēm zobu suka 4 x uz īsu brīdi pārtrauc darbību. Tad ir notīrīti visi žokļa kvadranti, izpildot zobārstu ieteikumu par 2 minūšu ilgu zobu tīrīšanu. Izslēdziet zobu suku un kārtīgi noskalojiet galviņu ❷ zem tekoša ūdens.
- Lai pasargātu galviņu ❷, tai var uzlikt aizsargvāciņu ❶.

***IEVĒRĪBAI!***

► Ja zobu sukas kustības kļūst jūtami lēnākas, nomainiet baterijas.
Atveriet bateriju nodalījumu, izņemiet tukšās baterijas un ielieciet tajā jaunās baterijas. Pievērsiet uzmanību pareizam polu novietojumam, pēc tam atkal aizveriet bateriju nodalījumu.

## Tīrīšana un kopšana

- Lai notīrītu piedziņas vārpstu un rokturi ❹, īsu brīdi skalojiet tos zem tekoša ūdens. Turklāt rokturi ❹ turiet tā, lai piedziņas vārpsta būtu vērsta uz leju. Uzmaniet, lai bateriju nodalījumā neiekļūtu ūdens.
- Pēc lietošanas kārtīgi notīriet galviņas ❷, skalojot zem tekoša ūdens.
- Apmēram pēc 3 mēnešiem, bet ne vēlāk kā brīdī, kad zobu sukas sari sāk izliekties uz āru, jums jāsāk lietot jaunu galviņu ❷.



***IEVĒRĪBAI!***

Rezerves galviņas jūs varat pasūtīt jebkurā laikā (skatīt nodaļu „***Rezerves daļu pasūtīšana***").
Taču šajā ierīcē iespējams izmantot arī visas pašlaik tirdzniecībā pieejamās Oral-B* un Nevadent galviņas.
*Oral-B ir reģistrēta preczīme, kas pieder uzņēmumam Procter & Gamble.

## Likvidēšana

**Nekādā gadījumā neizmetiet ierīci parastajos sadzīves atkritumos. Šim izstrādājumam ir piemērojama Eiropas Direktīva 2012/19/EU.**

Atbrīvojieties no ierīces sertificētā atkritumu apsaimniekošanas uzņēmumā vai pašvaldības atkritumu apsaimniekošanas poligonā. Ievērojiet tobrīd spēkā esošos noteikumus. Šaubu gadījumā sazinieties ar atkritumu apsaimniekošanas uzņēmumu.

**Baterijas/akumulatorus nedrīkst izmest sadzīves atkritumos.**

Katram patērētājam ir likumā noteikts pienākums nodot baterijas sava pagasta/pilsētas rajona savākšanas punktos vai tirdzniecības uzņēmumos.

Šī pienākuma mērķis ir nodrošināt bateriju/akumulatoru nogādāšanu uz videi nekaitīgu likvidāciju. Nododiet tikai tukšas baterijas/akumulatorus.

Visus iepakojuma materiālus nogādājiet uz videi draudzīgu likvidāciju.

Atbrīvojieties no iepakojuma atbilstoši vides aizsardzības prasībām.
Ņemiet vērā uz dažādajiem iepakojuma materiāliem izvietotos marķējumus un sašķirojiet iepakojumus atbilstīgi šiem marķējumiem. Iepakojuma materiāli ir marķēti ar saīsinājumiem (a) un cipariem (b), un tiem ir šāda nozīme: 1–7: plastmasas, 20–22: papīrs un kartons, 80–98: kompozītmateriāli.

Informāciju par nolietotā produkta likvidēšanas iespējām varat saņemt sava pagasta pārvaldē vai pilsētas pašvaldībā.

## Rezerves daļu pasūtīšana

Šim izstrādājumam interneta vietnē **www.kompernass.com** varat papildus pasūtīt rezerves suku uzgaļus.

NBZ 45 A1

Noskenējiet šo kvadrātkodu ar savu viedtālruni/planšetdatoru. Izmantojot šo kvadrātkodu, uzreiz atvērsies mūsu tīmekļa vietne, kur varēsiet apskatīt un pasūtīt pieejamās rezerves daļas. Ja rodas problēmas ar pasūtīšanu tiešsaistē, varat vērsties telefoniski vai pa e-pastu mūsu servisa centrā.

Veicot savu pasūtījumu, lūdzu, vienmēr ievadiet arī preces numuru (piemēram, 123456_7890), ko varat atrast šīs lietošanas pamācības titullapā.



## Uzņēmuma «Kompernaß Handels GmbH» garantija

Ļoti cienītā kliente, augsti godātais klient!

Šai ierīcei jūs saņemat 3 gadu garantiju, sākot ar pirkuma datumu. Šajā ierīcē konstatējot defektus, jums ir likumīgas tiesības vērsties ar prasību pie ierices pārdevēja. Šīs likumīgās tiesības mūsu turpmāk aprakstītā garantija nekādā veidā neierobežo.

### Garantijas nosacījumi

Garantija sākas spēkā, sākot ar pirkuma datumu. Lūdzu, saglabājiet pirkuma čeku. Tas būs nepieciešams kā pirkumu apliecinošs dokuments.

Ja trīs gadu laikā kopš šīs ierīces pirkuma datuma ierīcē tiks konstatēts materiāla vai ražošanas defekts, produktam – pēc mūsu izvēles – tiks veikts bezmaksas remonts, produkts tiks aizstāts ar jaunu produktu vai jums tiks atgriezta pirkuma summa. Lai saņemtu šo garantijas pakalpojumu, ierīce, kurai trīs gadu laikā tiek konstatēts defekts, kopā ar pirkuma čeku ir jāiesniedz mūsu uzņēmumā, pievienojot īsu konstatētā defekta aprakstu un kad tas ir konstatēts.

Ja uz šo defektu attieksies mūsu garantija, jūs saņemsiet atpakaļ salabotu vai arī jaunu produktu. Pēc produkta saremontēšanas vai nomaiņas datuma garantijas darbības periods nesākas no jauna.

### Garantijas laiks un likumā noteikto reklamāciju iesniegšana saistībā ar produkta kvalitāti

Sniedzot garantijas pakalpojumu, garantijas darbības laiks nepagarinās. Tas attiecas arī uz nomainītām un salabotām detaļām. Ja bojājumi vai defekti ierīcē jau ir bijuši pirkuma brīdī, par tiem jāziņo uzreiz pēc produkta izpakošanas. Garantijas darbības laikam beidzoties, visi remonta darbi tiks veikti par maksu.

### Garantijas pakalpojuma apjoms

Ierīce ir izgatavota atbilstoši visstingrākajām kvalitātes prasībām un pirms piegādes klientam rūpīgi pārbaudīta.

Garantijas pakalpojums attiecas uz materiāla vai ražošanas defektiem. Šī garantija neattiecas uz produkta sastāvdaļām, kas ir pakļautas dabiskam nolietojumam un tāpēc var tikt uzskatītas par dilstošām detaļām, vai uz trauslu un plīstošu detaļu, piemēram, slēdžu, akumulatoru vai no stikla izgatavotu detaļu bojājumiem.

Garantija beidzas brīdī, kad produktam tiek nodarīti bojājumi, tas tiek lietots vai tam tiek veikta apkope neatbilstoši paredzētajiem noteikumiem. Lai garantētu pareizu produkta lietošanu, ir jāievēro visi lietošanas pamācībā ietvertie norādījumi. Obligāti jāizvairās no tādiem lietošanas mērķiem un darbībām, no kurām lietošanas pamācībā produkta lietotājam tiek ieteikts atturēties vai par kuru veikšanu viņš pamācībā tiek brīdināts.

Produkts ir paredzēts tikai privātai lietošanai, un tas nav paredzēts komerciālai lietošanai. Rīkojoties ar ierīci pretēji aprakstītajiem izmantošanas mērķiem vai lietojot to neatbilstoši noteikumiem, iedarbojoties uz ierīci ar spēku un atverot tās korpusu (izņemot, ja to ir darījuši mūsu pilnvarotās servisa filiāles darbinieki), garantija zaudē savu spēku.



### Procedūra garantijas iestāšanās gadījumā

Lai nodrošinātu ātru jūsu pieprasījuma apstrādi, lūdzu, sekojiet šīm norādēm:

- Saistībā ar visu veidu pieprasījumiem, lūdzu, sagatavojiet preces numuru (piemēram, IAN 123456_7890) un pirkuma čeku kā pirkumu apliecinošu dokumentu.
- Preces numurs ir norādīts produkta tehnisko datu plāksnītē, gravējumā uz produkta, lietošanas pamācības titullapā (apakšā kreisajā pusē) vai uzlimē, kas pielīmēta produkta aizmugurē vai apakšpusē.
- Konstatējot ar ierīces funkciju darbību saistītus defektus vai cita veida defektus, vispirms sazinieties ar paziņoto servisa centru, zvanot **pa tālruni** vai rakstot **e-pastu**.
- Pēc tam produktu, kas ir fiksēts kā bojāts, klāt pievienojot pirkumu apliecinošu dokumentu (pirkuma čeku) un aprakstot konstatēto defektu, kā arī norādot tā konstatēšanas laiku, jūs varat bez maksas nosūtīt uz mūsu paziņoto servisa adresi.

PDF ONLINE www.lidl-service.com

Vietnē www.lidl-service.com jūs varat lejupielādēt šo un vēl daudzas citas rokasgrāmatas, videomateriālus par produktiem un instalācijas programmatūras.

Ar šo QR kodu jūs uzreiz varat atvērt veikala Lidl servisa lapu (www.lidl-service.com) un, ievadot preces numuru (IAN) 346448_2004, atvērt savu lietošanas pamācību.

## Serviss

(LV) **Serviss Lettlannd**
Tālr.: 80005808
E-pasts: kompernass@lidl.lv

IAN 346448_2004

## Importētājs:

Lūdzu, ievērojiet, ka turpmāk norādītā adrese nav servisa adrese. Vispirms sazinieties ar paziņoto servisa centru.

KOMPERNASS HANDELS GMBH
BURGSTRASSE 21
44867 BOCHUM
VĀCIJA
www.kompernass.com





## Einleitung

Herzlichen Glückwunsch zum Kauf Ihres neuen Gerätes.
Sie haben sich damit für ein hochwertiges Produkt entschieden.
Die Bedienungsanleitung ist Bestandteil dieses Produkts.
Sie enthält wichtige Hinweise für Sicherheit, Gebrauch und Entsorgung. Machen Sie sich vor der Benutzung des Produkts mit allen Bedien- und Sicherheitshinweisen vertraut. Benutzen Sie das Produkt nur wie beschrieben und für die angegebenen Einsatzbereiche. Händigen Sie alle Unterlagen bei Weitergabe des Produkts an Dritte mit aus.

## Bestimmungsgemäße Verwendung

Dieses Gerät ist ausschließlich vorgesehen zur persönlichen Zahnpflege.

Dieses Gerät ist ausschließlich für die Benutzung in privaten Haushalten bestimmt. Es ist nicht vorgesehen zur Verwendung in gewerblichen, industriellen oder medizinischen Bereichen und nicht in der Tierpflege.

## Lieferumfang

- Elektrische Zahnbürste
- 4 Bürstenköpfe
- 1 Schutzkappe
- 2 Batterien (Mignon/AA/LR6)
- Bedienungsanleitung

## Technische Daten

| | |
|---|---|
| Spannungsversorgung | 2 x 1,5 V ⎓ (Gleichstrom) |
| Batterietyp | Mignon/AA/LR6 |
| Schutzart | IPX4 (spritzwassergeschützt) |

## Gerätebeschreibung

❶ Schutzkappe
❷ Bürstenkopf
❸ Ein-/Ausschalter ⏻
❹ Handteil
❺ Batteriefachdeckel

## Sicherheitshinweise

- Lassen Sie keine Flüssigkeiten in das Gerät eindringen und tauchen Sie es nicht unter Wasser, um Beschädigungen zu vermeiden.
- Vermeiden Sie das Eindringen von Fremdkörpern.
- Wenden Sie sich bei Fehlfunktionen oder erkennbaren Schäden an den Kundendienst.
- Reinigung und Benutzer-Wartung dürfen nicht durch Kinder durchgeführt werden, es sei denn, sie sind beaufsichtigt.



- Zahnbürsten können von Kindern und von Personen mit reduzierten physischen, sensorischen oder mentalen Fähigkeiten oder Mangel an Erfahrung und/oder Wissen benutzt werden, wenn sie beaufsichtigt oder bezüglich des sicheren Gebrauchs des Gerätes unterwiesen wurden und die daraus resultierenden Gefahren verstanden haben.
- Kinder dürfen nicht mit dem Gerät spielen.
- Das Gerät darf nicht mit heißen Oberflächen in Berührung kommen. Das Gerät kann irreparabel beschädigt werden!
- Öffnen Sie das Gerät (außer dem Batteriefach) nicht. Durch unsachgemäßen Zusammenbau besteht Verletzungsgefahr!

## Hinweise zum Umgang mit Batterien

Für den Umgang mit Batterien beachten Sie bitte folgendes:

- Werfen Sie keine Batterien ins Feuer. Laden Sie Batterien nicht wieder auf. Es besteht Explosions- und Verletzungsgefahr!
- Öffnen Sie die Batterien niemals, löten oder schweißen Sie nie an Batterien. Es besteht Explosions- und Verletzungsgefahr!
- Überprüfen Sie regelmäßig die Batterien. Auslaufende Batterien können Beschädigungen am Gerät verursachen.
- Wenn Sie ein Gerät längere Zeit nicht benutzen, entnehmen Sie die Batterien.
- Bei ausgelaufenen Batterien ziehen Sie Schutzhandschuhe an. Reinigen Sie das Batteriefach und die Batteriekontakte mit einem trockenen Tuch.
- Batterien dürfen nicht in die Hände von Kindern gelangen. Kinder könnten Batterien in den Mund nehmen und verschlucken. Sollte eine Batterie verschluckt worden sein, muss sofort medizinische Hilfe in Anspruch genommen werden.



## Bedienen

***HINWEIS***

► Anfänglich kann es durch die ungewohnte Reizung zu etwas Zahnfleischbluten kommen, das ist normal. Hält dies länger als zwei Wochen an, sollten Sie Ihren Zahnarzt befragen

- Ziehen Sie den Batteriefachdeckel ❺ mit einer leichten Kippbewegung vom Handteil ❹ ab und legen Sie die Batterien gemäß der im Batteriefach angegebenen Polarität ein. Schließen Sie den Batteriefachdeckel ❺ wieder.
- Stecken Sie einen Bürstenkopf ❷ auf das Handteil ❹ auf.
- Feuchten Sie die Bürste unter fließendem Wasser an.
- Tragen Sie etwas Zahnpasta auf die feuchte Bürste auf und führen Sie die Zahnbürste in den Mund.
- Schalten Sie die Zahnbürste durch Drücken des Ein-/Ausschalters ⏻ ❸ ein und putzen Sie Ihre Zähne von allen Seiten. Teilen Sie Ihren Kiefer in vier Teile (Kieferquadranten): oben rechts, oben links, unten rechts und unten links (siehe Abb. A). Beginnen Sie mit einem beliebigen Kieferquadranten.
- Nach jeweils 30 Sekunden unterbricht die Zahnbürste den Betrieb 2 x kurz, um Ihnen zu signalisieren, dass Sie den nächsten Kieferquadranten reinigen sollen.
- Nach insgesamt zwei Minuten unterbricht die Zahnbürste den Betrieb 4 x kurz. Dann haben Sie alle Kieferquadranten gereinigt und sind der zahnärztlichen Empfehlung von 2 Minuten Zähneputzen gerecht geworden.
Schalten Sie die Zahnbürste aus und spülen Sie den Bürstenkopf ❷ gründlich unter fließendem Wasser ab.
- Um den Bürstenkopf ❷ zu schützen, können Sie die Schutzkappe ❶ aufstecken.

***HINWEIS***

► Wenn die Bewegungen der Zahnbürste spürbar schwächer werden, wechseln Sie die Batterien.
Öffnen Sie das Batteriefach, entnehmen Sie die leeren Batterien und legen Sie neue Batterien ein. Achten Sie auf die korrekte Polarität und schließen Sie das Batteriefach wieder.

## Reinigung und Pflege

- Zum Reinigen der Antriebswelle und des Handteils ❹, lassen Sie kurz Wasser darüber fließen. Halten Sie dabei das Handteil ❹ so, dass die Antriebswelle nach unten weist. Achten Sie dabei darauf, dass kein Wasser in das Batteriefach gelangt.
- Säubern Sie die Bürstenköpfe ❷ nach Gebrauch gründlich unter fließendem Wasser.
- Nach ca. 3 Monaten, spätestens jedoch, wenn sich die Borsten nach außen biegen, sollten Sie einen neuen Bürstenkopf ❷ verwenden.



***HINWEIS***

Ersatz-Bürstenköpfe können Sie jederzeit nachbestellen (siehe Kapitel „***Ersatzteile bestellen***").
Sie können für dieses Gerät jedoch auch alle derzeit im Handel erhältlichen Oral-B*- und Nevadent-Bürstenköpfe benutzen.
*Oral-B ist eine eingetragene Marke von Procter & Gamble.

## Entsorgung

**Werfen Sie das Gerät keinesfalls in den normalen Hausmüll. Dieses Produkt unterliegt der europäischen Richtlinie 2012/19/EU.**

Entsorgen Sie das Gerät über einen zugelassenen Entsorgungsbetrieb oder über Ihre kommunale Entsorgungseinrichtung. Beachten Sie die aktuell geltenden Vorschriften. Setzen Sie sich im Zweifelsfall mit Ihrer Entsorgungseinrichtung in Verbindung.

**Batterien/Akkus dürfen nicht im Hausmüll entsorgt werden.**

Jeder Verbraucher ist gesetzlich verpflichtet, Batterien/Akkus bei einer Sammelstelle seiner Gemeinde/seines Stadtteils oder im Handel abzugeben.

Diese Verpflichtung dient dazu, dass Batterien/Akkus einer umweltschonenden Entsorgung zugeführt werden können. Geben Sie Batterien/Akkus nur im entladenen Zustand zurück.

Führen Sie alle Verpackungsmaterialien einer umweltgerechten Entsorgung zu.

Entsorgen Sie die Verpackung umweltgerecht. Beachten Sie die Kennzeichnung auf den verschiedenen Verpackungsmaterialien und trennen Sie diese gegebenenfalls gesondert. Die Verpackungsmaterialien sind gekennzeichnet mit Abkürzungen (a) und Ziffern (b) mit folgender Bedeutung:
1–7: Kunststoffe, 20–22: Papier und Pappe,
80–98: Verbundstoffe.

Möglichkeiten zur Entsorgung des ausgedienten Produkts erfahren Sie bei Ihrer Gemeinde- oder Stadtverwaltung.

## Ersatzteile bestellen

Sie können Ersatz-Bürstenköpfe für dieses Produkt dauerhaft im Internet unter **www.kompernass.com** nachbestellen.

NBZ 45 A1

Scannen Sie den QR-Code mit Ihrem Smartphone/Tablet. Mit diesem QR-Code gelangen Sie direkt auf unsere Webseite und können die verfügbaren Ersatzteile einsehen und bestellen. Sollten Sie Probleme mit der Online-Bestellung haben, können Sie sich telefonisch oder per E-Mail an unser Servicecenter wenden. Bitte geben Sie immer die Artikelnummer (z. B. 123456_7890), die Sie dem Titelblatt dieser Bedienungsanleitung entnehmen können, bei Ihrer Bestellung mit an.



## Garantie der Kompernaß Handels GmbH

Sehr geehrte Kundin, sehr geehrter Kunde,

Sie erhalten auf dieses Gerät 3 Jahre Garantie ab Kaufdatum. Im Falle von Mängeln dieses Produkts stehen Ihnen gegen den Verkäufer des Produkts gesetzliche Rechte zu. Diese gesetzlichen Rechte werden durch unsere im Folgenden dargestellte Garantie nicht eingeschränkt.

### Garantiebedingungen

Die Garantiefrist beginnt mit dem Kaufdatum. Bitte bewahren Sie den Kassenbon gut auf. Dieser wird als Nachweis für den Kauf benötigt.

Tritt innerhalb von drei Jahren ab dem Kaufdatum dieses Produkts ein Material- oder Fabrikationsfehler auf, wird das Produkt von uns – nach unserer Wahl – für Sie kostenlos repariert, ersetzt oder der Kaufpreis erstattet. Diese Garantieleistung setzt voraus, dass innerhalb der Dreijahresfrist das defekte Gerät und der Kaufbeleg (Kassenbon) vorgelegt und schriftlich kurz beschrieben wird, worin der Mangel besteht und wann er aufgetreten ist.

Wenn der Defekt von unserer Garantie gedeckt ist, erhalten Sie das reparierte oder ein neues Produkt zurück. Mit Reparatur oder Austausch des Produkts beginnt kein neuer Garantiezeitraum.

### Garantiezeit und gesetzliche Mängelansprüche

Die Garantiezeit wird durch die Gewährleistung nicht verlängert. Dies gilt auch für ersetzte und reparierte Teile. Eventuell schon beim Kauf vorhandene Schäden und Mängel müssen sofort nach dem Auspacken gemeldet werden. Nach Ablauf der Garantiezeit anfallende Reparaturen sind kostenpflichtig.

### Garantieumfang

Das Gerät wurde nach strengen Qualitätsrichtlinien sorgfältig produziert und vor Auslieferung gewissenhaft geprüft.

Die Garantieleistung gilt für Material- oder Fabrikationsfehler. Diese Garantie erstreckt sich nicht auf Produktteile, die normaler Abnutzung ausgesetzt sind und daher als Verschleißteile angesehen werden können oder für Beschädigungen an zerbrechlichen Teilen, z. B. Schalter, Akkus oder Teile, die aus Glas gefertigt sind.

Diese Garantie verfällt, wenn das Produkt beschädigt, nicht sachgemäß benutzt oder gewartet wurde. Für eine sachgemäße Benutzung des Produkts sind alle in der Bedienungsanleitung aufgeführten Anweisungen genau einzuhalten. Verwendungszwecke und Handlungen, von denen in der Bedienungsanleitung abgeraten oder vor denen gewarnt wird, sind unbedingt zu vermeiden.

Das Produkt ist nur für den privaten und nicht für den gewerblichen Gebrauch bestimmt. Bei missbräuchlicher und unsachgemäßer Behandlung, Gewaltanwendung und bei Eingriffen, die nicht von unserer autorisierten Serviceniederlassung vorgenommen wurden, erlischt die Garantie.



### Abwicklung im Garantiefall

Um eine schnelle Bearbeitung Ihres Anliegens zu gewährleisten, folgen Sie bitte den folgenden Hinweisen:

- Bitte halten Sie für alle Anfragen den Kassenbon und die Artikelnummer (z. B. IAN 123456_7890) als Nachweis für den Kauf bereit.
- Die Artikelnummer entnehmen Sie bitte dem Typenschild am Produkt, einer Gravur am Produkt, dem Titelblatt der Bedienungsanleitung (unten links) oder dem Aufkleber auf der Rück- oder Unterseite des Produktes.
- Sollten Funktionsfehler oder sonstige Mängel auftreten, kontaktieren Sie zunächst die nachfolgend benannte Serviceabteilung **telefonisch** oder per **E-Mail**.
- Ein als defekt erfasstes Produkt können Sie dann unter Beifügung des Kaufbelegs (Kassenbon) und der Angabe, worin der Mangel besteht und wann er aufgetreten ist, für Sie portofrei an die Ihnen mitgeteilte Serviceanschrift übersenden.

PDF ONLINE www.lidl-service.com

Auf www.lidl-service.com können Sie diese und viele weitere Handbücher, Produktvideos und Installationssoftware herunterladen.

Mit diesem QR-Code gelangen Sie direkt auf die Lidl-Service-Seite (www.lidl-service.com) und können mittels der Eingabe der Artikelnummer (IAN) 346448_2004 Ihre Bedienungsanleitung öffnen.

## Service

(DE) **Service Deutschland**
Tel.: 0800 5435 111
(kostenfrei aus dem dt. Festnetz/Mobilfunknetz)
E-Mail: kompernass@lidl.de

(AT) **Service Österreich**
Tel.: 0820 201 222 (0,15 EUR/Min.)
E-Mail: kompernass@lidl.at

(CH) **Service Schweiz**
Tel.: 0842 665566 (0,08 CHF/Min.,
Mobilfunk max. 0,40 CHF/Min.)
E-Mail: kompernass@lidl.ch

IAN 346448_2004

## Importeur

Bitte beachten Sie, dass die folgende Anschrift keine Serviceanschrift ist. Kontaktieren Sie zunächst die benannte Servicestelle.

KOMPERNASS HANDELS GMBH
BURGSTRASSE 21
44867 BOCHUM
DEUTSCHLAND
www.kompernass.com