ELECTRIC TOOTHBRUSH
NBZ 45 A1

HU
ELEKTROMOS FOGKEFE
Használati utasítás

SI
ELEKTRIČNA ZOBNA ŠČETKA
Navodila za uporabo

CZ
ELEKTRICKÝ ZUBNÍ KARTÁČEK
Návod k obsluze

SK
ELEKTRICKÁ ZUBNÁ KEFKA
Návod na obsluhu

DE AT CH
ELEKTRISCHE ZAHNBÜRSTE
Bedienungsanleitung

IAN 346448_2004

HU SI CZ SK

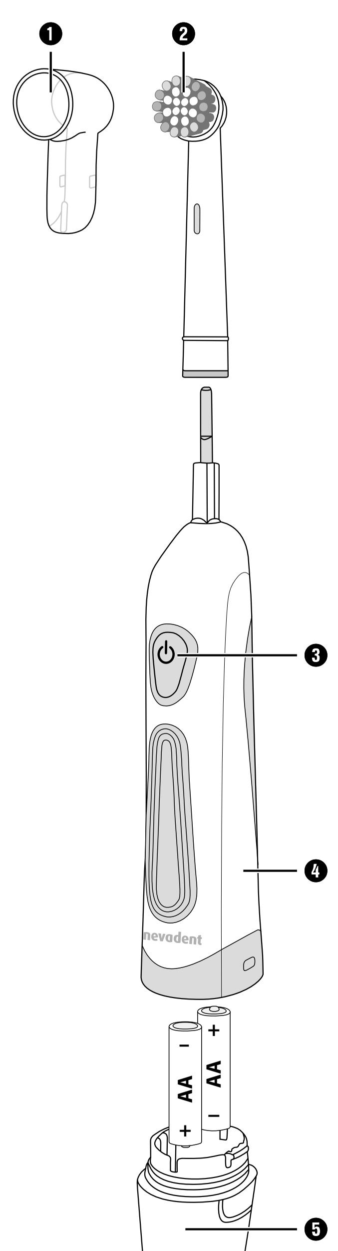

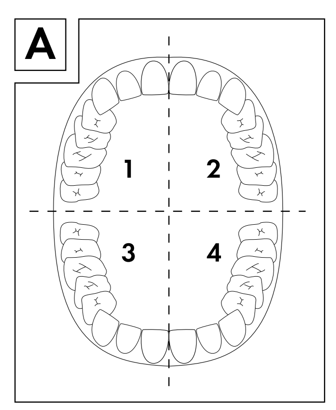

Bevezető
Gratulálunk új készüléke megvásárlásához. Vásárlásával kiváló minőségű termék mellett döntött. A használati útmutató a termék része. Fontos tudnivalókat tartalmaz a biztonságra, használatra és ártalmatlanításra vonatkozóan. A termék használata előtt ismerkedjen meg valamennyi használati és biztonsági utasítással. A terméket csak a leírtak szerint és a megadott célokra használja. A termék harmadik személynek továbbadása esetén adja át a készülékhez tartozó valamennyi leírást is.

Rendeltetésszerű használat
Ez a készülék kizárólag személyes fogápolásra készült.
A készülék kizárólag magánháztartásokban használható. Nem kereskedelmi, ipari vagy egészségügyi területre tervezték, és nem alkalmas állatok fogápolására.

A csomag tartalma
- elektromos fogkefe
- 4 fogkefefej
- 1 védőkupak
- 2 elem (Mignon/AA/LR6)
- használati útmutató

Műszaki adatok

Tápfeszültség	2 db. 1,5 V ⎓ (egyenáram)
Elemtípus	Mignon/AA/LR6
Védelem fajtája	IPX4 (fröccsenő vízzel szemben védett)

A készülék leírása
❶ védőkupak
❷ fogkefefej
❸ be-, kikapcsoló ⏻
❹ kézi egység
❺ elemrekesz fedele

Biztonsági utasítások
- A készülék meghibásodásának megelőzése érdekében ügyeljen arra, hogy ne kerüljön nedvesség a készülék belsejébe és ne merítse vízbe.
- Kerülje az idegen testek behatolását.
- Hibás működés vagy észlelt hiba esetén forduljon az ügyfélszolgálathoz.
- Felügyelet nélküli gyermekek nem végezhetnek karbantartási és tisztítási munkát a készüléken.

- A fogkefét gyermekek és csökkent fizikai, érzékszervi vagy mentális képességű vagy tapasztalattal és/vagy tudással nem rendelkező személyek felügyelet mellett használhatják, vagy ha felvilágosították őket a készülék biztonságos használatáról és megértették az ebből eredő veszélyeket.
- Gyermekek nem játszhatnak a készülékkel.
- A készülék nem érhet forró felületekhez. A készülékben helyrehozhatatlan kár keletkezhet!
- Ne nyissa fel saját maga a készüléket (kivéve az elemrekeszt). A szakszerűtlen összeszerelés révén sérülésveszély áll fenn!

Tudnivaló az elemek kezeléséről
Az elemek kezelésére vonatkozóan vegye figyelembe az alábbiakat:
- Ne dobjon elemet a tűzbe. Ne töltse fel az elemeket. Ez robbanás- és sérülésveszélyes!
- Soha ne nyissa fel, ne forrassza és ne hegessze az elemeket. Ez robbanás- és sérülésveszélyes!
- Rendszeresen ellenőrizze az elemeket. A kifolyó elemsav kárt okozhat a készülékben.
- Ha a készüléket hosszabb ideig nem használja, vegye ki belőle az elemeket.
- Ha kifolyt az elemsav, vegyen fel védőkesztyűt. Tisztítsa meg az elemrekeszt és az elemek érintkezéseit egy száraz törlőkendővel.
- Ne engedje, hogy az elemek gyermekek kezébe kerüljenek. Előfordulhat, hogy a gyermekek a szájukba veszik és lenyelik az elemeket. Ha valaki lenyeli az elemet, azonnal orvoshoz kell fordulni.

Használat

TUDNIVALÓ
► A fogíny kezdetben kissé vérezhet a szokatlan ingerlés miatt, ez természetes. Ha ez több mint két hétig tart, akkor kérdezze meg fogorvosát

- Húzza le az elemrekesz fedelét ❺ egy enyhe billentő mozdulattal a kézi egységről ❹ és helyezze be az elemeket az elemrekeszben megadott polaritásnak megfelelően. Csukja vissza az elemrekesz fedelét ❺.
- Helyezzen egy fogkefefejet ❷ a kézi egységre ❹.
- Nedvesítse meg a fogkefét folyó víz alatt.
- Tegyen kevés fogkrémet a nedves fogkefére és vezesse a fogkefét a szájába.
- Kapcsolja be a fogkefét a be-, kikapcsolóval ⏻ ❸ és mossa meg a fogait minden oldalról. Ossza négy részre az állkapcsát (állkapocs-negyedek): jobb felső, bal felső, jobb alsó és bal alsó (lásd az „A" ábrát). Kezdje egy tetszés szerinti állkapocs-negyedben.
- 30 másodpercenként a fogkefe rövid időre kétszer megszakítja a működést, így jelzi, hogy a következő negyeddel kell folytatni a tisztítást.
- A fogkefe összesen két perc után, négyszer röviden megszakítja a működést. Ekkorra már mindegyik állkapocs-negyedet megmosta, és ezzel teljesítette a fogorvosok által javasolt 2 perces fogmosási időt. Kapcsolja ki a fogkefét és csapvízzel alaposan öblítse le a fogkefefejet ❷.
- A fogkefefej ❷ védelme érdekében felteheti a védőkupakot ❶.

TUDNIVALÓ
► Ha a fogkefe mozgása észrevehetően gyengül, cserélje ki az elemeket.
Nyissa ki az elemrekeszt, vegye ki a lemerült elemeket és helyezzen be új elemeket. Ügyeljen a megfelelő polaritásra és csukja vissza az elemrekeszt.

Tisztítás és ápolás
- Tisztításhoz tartsa a hajtótengelyt és a kézi egységet ❹ rövid ideig víz alá. Közben tartsa úgy a kézi egységet ❹, hogy a hajtótengely lefelé mutasson. Ügyeljen arra, hogy ne kerüljön víz az elemrekesz belsejébe.
- Használat után alaposan tisztítsa meg a fogkefefejeket ❷ folyó víz alatt.
- Kb. 3 hónap elteltével, de legkésőbb akkor, ha a fogkefe sörtéi kifelé hajlanak, új fogkefefejet ❷ kell használni.

TUDNIVALÓ
Pótfogkefe-fejeket bármikor rendelhet (lásd az „***Pótalkatrészek rendelése***" fejezetet).
Ehhez a készülékhez viszont a jelenleg kereskedelmi forgalomban is kapható Oral-B* és Nevadent fogkefe-fejeket is használhatja.
*az Oral-B a Procter & Gamble bejegyzett márkaneve.

Ártalmatlanítás
Semmi esetre se dobja a készüléket a háztartási hulladékba. Erre a termékre a 2012/19/EU európai irányelv vonatkozik.
A készüléket kizárólag engedélyezett hulladékkezelő üzemben vagy a település hulladéklerakó létesítményében ártalmatlanítsa. Vegye figyelembe a hatályos előírásokat. Ha bizonytalan, vegye fel a kapcsolatot a hulladékkezelővel.

Az elemeket/akkumulátorokat nem szabad a háztartási hulladékba dobni.
Valamennyi felhasználó törvényes kötelessége az elemeket/akkumulátorokat települése/városrésze gyűjtőhelyén vagy üzletben leadni.
Ez a kötelezettség azt a célt szolgálja, hogy az elemeket/akkumulátorokat környezetkímélően ártalmatlanítsák. Az elemeket/akkumulátorokat csak lemerült állapotban adja le.

Minden csomagolóanyagot környezetbarát módon ártalmatlanítson.

A csomagolást környezetbarát módon ártalmatlanítsa. Vegye figyelembe a különböző csomagolóanyagokon lévő jelzéseket és adott esetben válassza őket külön. A csomagolóanyagok rövidítésekkel (a) és számjegyekkel (b) vannak megjelölve, az alábbi jelentéssel:
1–7: Műanyagok, 20–22: Papír és karton,
80–98: Kompozit anyagok.

Az elhasználódott termék ártalmatlanítási lehetőségeiről tájékozódjon települése önkormányzatánál vagy a városi önkormányzatnál.

Pótalkatrészek rendelése
A termékhez bármikor rendelhet utólag pót fogkefefejeket a **www.kompernass.com** weboldalon.

NBZ 45 A1

Szkennelje be a QR-kódot az okostelefonjával/táblagépével. Ezzel a QR-kóddal közvetlenül a weboldalunkra kerül, ahol megtekintheti és megrendelheti a rendelkezésre álló pótalkatrészeket. Ha probléma merül fel az online rendeléssel, forduljon az ügyfélszolgálatunkhoz telefonon vagy e-mailben. A rendelés során mindig adja meg a cikkszámot (z. B. 123456_7890) is, ami a használati útmutató címlapján található.

A Kompernass Handels GmbH garanciája
Tisztelt Vásárlónk!
A készülékre a vásárlás napjától számított 3 év garanciát vállalunk. A termék meghibásodása esetén. Önt jogszabályban foglalt jogok illetik meg az eladóval szemben. Az alábbi garanciánk nem korlátozza vagy szünteti meg a jogszabályban biztosított jogokat.

Garanciális feltételek
A garanciális időszak a vásárlás napján kezdődik. Gondosan őrizze meg a nyugtát. Ez a vásárlás igazolásához szükséges.
Ha a termékvásárlás napjától számított három éven belül anyag- vagy gyártási hibát észlel, akkor a terméket saját belátásunk szerint ingyen megjavítjuk, kicseréljük vagy visszafizetjük az árát. A garancia feltétele a hibás készülék és a vásárlást igazoló bizonylat (pénztári blokk) három éves garanciaidőn belüli bemutatása, valamint a hiba lényegének és megjelenése idejének rövidleírása.
Ha garanciánk fedezetet nyújt a hibára, akkor javított vagy egy új terméket kap vissza. A termék javítása vagy cseréje esetén a garancia nem kezdődik elölről.

Garanciális idő és a jogszabályban foglalt szavatossági igények
A garancia ideje nem hosszabbodik meg a jótállással. Ez a cserélt és javított alkatrészekre is vonatkozik. Az esetlegesen már a vásárláskor is fennálló sérüléseket és hiányosságokat a kicsomagolás után azonnal jelezni kell. A garanciai lejárta után esedékes javítások díjkötelesek.

A garancia köre
A készüléket szigorú minőségi előírások szerint gyártottuk és kiszállítás előtt lelkiismeretesen ellenőriztük.
A garancia anyag- vagy gyártási hibákra vonatkozik. A garancia nem terjed ki a termék normális elhasználódásnak kitett és ezért kopó alkatrészeknek tekinthető alkatrészeire vagy a törékeny alkatrészek – mint például kapcsolók, akkumulátorok vagy üvegből készült alkatrészek – sérüléseire.
A garancia megszűnik akkor, ha a termék megsérül, nem megfelelően használják vagy nem tartják karban. A termék megfelelő használata érdekében a használati útmutatóban foglalt összes utasítást pontosan be kell tartani. Feltétlenül kerülni kell minden olyan felhasználási és kezelési módot, amit a használati útmutató nem javasol, vagy amelynek elkerülésére kifejezetten figyelmeztet.
A termék csak magánhasználatra és nem ipari használatra készült. A garancia érvényét veszti visszaélésszerű vagy szakszerűtlen kezelés, erőszak alkalmazása vagy olyan beavatkozások esetén, amelyeket általunk nem engedélyezett szervizben végeztek el.

A garancia érvényesítése
Ügyének gyors feldolgozása érdekében kövesse a következő utasításokat:
- Kérjük, hogy minden kapcsolatfelvételnél tartsa készenlétben a vásárlást igazoló pénztári blokkot és a cikkszámot (pl. IAN 123456_7890).
- A cikkszám a termék adattábláján, a termékre gravírozva, a használati útmutató címlapján (balra lent) vagy a termék hátoldalán vagy alján lévő címkén található.
- Működési hiba vagy más hiba észlelése esetén vegye fel a kapcsolatot az alábbi szervizrészleggel **telefonon** vagy **e-mailben**.
- Küldje el díjmentesen a megadott szerviz címére a hibásnak talált terméket és a vásárlást igazoló bizonylatot (pénztári blokk), illetve röviden írja le azt is, hogy hol és mikor jelentkezett a hiba.

PDF ONLINE
www.lidl-service.com

Más használati útmutatókhoz, termékbemutató videókhoz és a telepítési szoftverekhez hasonlóan ezt is letöltheti a www.lidl-service.com oldalról.
Ezzel a QR-kóddal közvetlenül a Lidl ügyfélszolgálati oldalra kerülnek (www.lidl-service.com) és a cikkszám megadásával (IAN) 346448_2004 megnyithatja a használati útmutatót.

Szerviz
HU **Szerviz Magyarország**
Tel.: 06800 21225
E-Mail: kompernass@lidl.hu
IAN 346448_2004

Gyártja
Ügyeljen arra, hogy az alábbi cím nem a szerviz címe. Először forduljon a megjelölt szervizhcez.

KOMPERNASS HANDELS GMBH
BURGSTRASSE 21
44867 BOCHUM
NÉMETORSZÁG
www.kompernass.com

PDF ONLINE
www.lidl-service.com

KOMPERNASS HANDELS GMBH
BURGSTRASSE 21
44867 BOCHUM
GERMANY
www.kompernass.com

Információk állása · Stanje informacij · Stav informácií:
Stav informací · Stand der Informationen:
08/2020 · Ident.-No.: NBZ45A1-062020-2

IAN 346448_2004

Uvod
Iskrene čestitke ob nakupu nove naprave. Odločili ste se za kakovosten izdelek. Navodila za uporabo so sestavni del izdelka. Vsebujejo pomembna navodila za varnost, uporabo in odstranjevanje med odpadke. Preden začnete izdelek uporabljati, se seznanite z vsemi navodili za uporabo in varnost. Izdelek uporabljajte le tako, kot je opisano, in samo za navedena področja uporabe. Ob predaji izdelka tretji osebi zraven priložite vso dokumentacijo.

Predvidena uporaba
Ta naprava je predvidena izključno za zasebno uporabo pri negi zob.
Naprava je predvidena izključno za uporabo v zasebnih gospodinjstvih. Ni pa namenjena za uporabo v obrti, industriji ali medicini in tudi ne pri negi živali.

Vsebina kompleta
- električna zobna ščetka
- 4 glave ščetke
- 1 zaščitni pokrov
- 2 bateriji (Mignon/AA/LR6)
- navodila za uporabo

Tehnični podatki

Električno napajanje	2 x 1,5 V ⎓ (enosmerni tok)
Tip baterije	Mignon/AA/LR6
Vrsta zaščite	IPX4 (zaščiteno pred brizgajočo vodo)

Opis naprave
❶ zaščitni pokrov
❷ normalna glava ščetke
❸ stikalo za vklop/izklop ⏻
❹ ročni aparat
❺ pokrov predalčka za baterije

Varnostna navodila
- Da preprečite poškodbe, ne dovolite, da bi v napravo vdrle tekočine, in je ne potapljajte v vodo.
- Preprečite vdor tujkov.
- V primeru napak pri delovanju ali vidne škode se obrnite na servisno službo.
- Otroci ne smejo čistiti in vzdrževati naprave v za uporabnike predvidenem obsegu, razen če so pri tem pod nadzorom.

- Otroci in osebe z omejenimi fizičnimi, zaznavnimi ali duševnimi sposobnostmi ali s pomanjkljivimi izkušnjami in/ali znanjem lahko zobne ščetke uporabljajo le, če jih pri tem nekdo nadzoruje ali jih je poučil o varni uporabi naprave in so razumeli nevarnosti, ki izhajajo iz uporabe naprave.
- Otroci se z napravo ne smejo igrati.
- Naprava ne sme priti v stik z vročimi površinami. Naprava se lahko nepopravljivo poškoduje!
- Naprave (razen predalčka za baterije) ne odpirajte. Zaradi nepravilne sestavitve nastane nevarnost telesnih poškodb!

Navodila za ravnanje z baterijami
V zvezi z ravnanjem z baterijami upoštevajte naslednje:
- Baterij ne mečite v ogenj. Baterij ne polnite. Obstaja nevarnost eksplozije in telesnih poškodb!
- Baterij nikoli ne odpirajte, jih spajkajte ali varite. Obstaja nevarnost eksplozije in telesnih poškodb!
- Baterije redno preverjajte. Iztekajoče baterije lahko povzročijo poškodbe naprave.
- Če naprave dlje časa ne uporabljate, iz nje vzemite baterije.
- Če so baterije začele puščati, si nadenite zaščitne rokavice. Predalček za baterije in baterijske kontakte očistite s suho krpo.
- Baterije ne smejo zaiti v otroške roke. Otroci bi baterije lahko dali v usta in jih pogoltnili. Če pride do zaužitja baterije, je treba takoj poiskati zdravniško pomoč.

Uporaba

OPOMBA
► Na začetku uporabe vam lahko rahlo krvavijo dlesni zaradi neobičajnega draženja, vendar je to normalno. Če traja krvavenje dlje kot dva tedna, se obrnite na svojega zobozdravnika.

- Povlecite pokrov predalčka za baterije ❺ z rahlim nagibom z ročnega aparata ❹ in vstavite bateriji v predalček glede na polarnost, prikazano v predalčku za baterije. Pokrov predalčka za baterije ❺ zdaj zaprite.

- Izberite ustrezno glavo ščetke ❷ in jo nataknite na ročni aparat ❹.
- Ščetko zmočite pod tekočo vodo.
- Na mokro ščetko nanesite malce zobne paste in ščetko vtaknite v usta.
- Vklopite zobno ščetko s pritiskom stikala za vklop/izklop ⏻ ❸ in si očistite z vseh strani. Čeljusti razdelite na štiri dele (četrtine): zgoraj desno, zgoraj levo, spodaj desno in spodaj levo (glejte sliko A). Začnite s poljubno četrtino čeljusti.
- Po 30 sekundah zobna ščetka vsakokrat na kratko 2x prekine delovanje, s čimer vam sporoči, da morate začeti čiščenje naslednje četrtine čeljusti.
- Po dveh minutah zobna ščetka 4x na kratko preneha delovati. V tem trenutku ste očistili vse četrtine čeljusti in dosegli 2 minuti čiščenja zob, kot to priporočajo zobozdravniki. Zobno ščetko izključite in glavo ščetke ❷ temeljito očistite pod tekočo vodo.
- Za zaščito glave ščetke ❷ lahko namestite zaščitni pokrov ❶.

OPOMBA
► Ko postanejo premiki zobne ščetke opazno šibkejši, zamenjajte bateriji.
Odprite pokrov predalčka za baterije, odstranite prazni bateriji in vstavite novi bateriji. Pazite na pravilno polarnost in predalček za baterije znova zaprite.

Čiščenje in vzdrževanje
- Pri čiščenju držite pogonsko gred in ročni aparat ❹ kratek čas pod tekočo vodo. Pri tem držite ročni aparat ❹ tako, da pogonska gred kaže navzdol. Pazite, da v predalček za baterije ne bo pritekla voda.
- Glavo ščetke ❷ po uporabi temeljito očistite pod tekočo vodo.
- Po približno 3 mesecih, najpozneje pa, ko se ščetine začnejo upogibati navzven, je priporočljivo uporabiti novo glavo ščetke ❷.

OPOMBA
Nadomestne glave ščetke lahko naročite kadar koli (glejte poglavje »***Naročanje nadomestnih delov***«).
Za to napravo pa lahko uporabljate tudi vse običajne glave ščetk znamk Oral-B* in Nevadent iz trgovine.
*Oral-B je registrirana blagovna znamka podjetja Procter & Gamble.

Odstranjevanje med odpadke
Naprave nikakor ne odvrzite med običajne gospodinjske odpadke. Za ta izdelek velja evropska direktiva 2012/19/EU.
Napravo oddajte pri podjetju, registriranem za odstranjevanje odpadkov, ali pri svojem komunalnem podjetju za odstranjevanje odpadkov. Upoštevajte trenutno veljavne predpise. V primeru dvoma se obrnite na najbližje podjetje za odstranjevanje odpadkov.

Baterij/akumulatorjev ne smete odvreči v gospodinjske odpadke.
Vsak potrošnik je po zakonu dolžan baterije/akumulatorje oddati na zbirališču svoje občine/četrti ali v trgovini.
Ta obveza je namenjena vključitvi baterij/akumulatorjev v okolju prijazno odstranjevanje. Baterije/akumulatorje oddajajte samo prazne.

Vse embalažne materiale oddajte za reciklažo.

Embalažo odložite med odpadke na okoljsko primeren način.
Upoštevajte oznake na različnih embalažnih materialih in jih po potrebi ločite. Embalažni materiali so označeni s kraticami (a) in številkami (b) z naslednjim pomenom: 1–7: umetne snovi, 20–22: papir in karton, 80–98: sestavljeni materiali.

O možnostih za odstranitev odsluženega izdelka vprašajte pri svoji občinski ali mestni upravi.

Naročanje nadomestnih delov
Nadomestne glave s ščetko za ta izdelek lahko vedno naročite na spletu na **www.kompernass.com**.

NBZ 45 A1

Preberite kodo QR s svojim pametnim telefonom/tabličnim računalnikom. S to kodo QR pridete neposredno na naše spletno mesto, kjer si lahko ogledate in naročite razpoložljive nadomestne dele. Če bi imeli težave z naročanjem na spletu, se lahko po telefonu ali e-pošti obrnete na naš servisni center. Pri naročilu vedno navedite številko artikla (npr. 123456_7890), ki jo najdete na naslovnici teh navodil za uporabo.

Proizvajalec
KOMPERNASS HANDELS GMBH
BURGSTRASSE 21
44867 BOCHUM
NEMČIJA
www.kompernass.com

Pooblaščeni serviser
SI **Servis Slovenija**
Tel.: 080080917
E-Mail: kompernass@lidl.si
IAN 346448_2004

Garancijski list
1. S tem garancijskim listom Kompernass Handels GmbH jamčimo, da bo izdelek v garancijskem roku ob normalni in pravilni uporabi brezhibno deloval in se zavezujemo, da bomo ob izpolnjenih spodaj navedenih pogojih odpravili morebitne pomanjkljivosti in okvare zaradi napak v materialu ali izdelavi oziroma po svoji presoji izdelek zamenjali ali vrnili kupnino.
2. Garancija je veljavna na ozemlju Republike Slovenije.
3. Garancijski rok za proizvod je 3 leta od datuma izročitve blaga. Datum izročitve blaga je razviden iz računa.
4. Kupec je dolžan okvaro javiti pooblaščenemu servisu oziroma se informirati o nadaljnjih postopkih na zgoraj navedeni telefonski številki. Svetujemo vam, da pred tem natančno preberete navodila o sestavi in uporabi izdelka.
5. Kupec je dolžan pooblaščenemu servisu predložiti garancijski list in račun, kot potrdilo in dokazilo o nakupu ter dnevu izročitve blaga.
6. V primeru, da proizvod popravlja nepooblaščeni servis ali oseba, kupec ne more uveljavljati zahtevkov iz te garancije.
7. Vzroki za okvaro oziroma nedelovanje izdelka morajo biti lastnosti stvari same in ne vzroki, ki so zunaj proizvajalčeve oziroma prodajalčeve sfere. Kupec ne more uveljavljati zahtevkov iz te garancije, če se ni držal priloženih navodil za sestavo in uporabo izdelka ali če je izdelek kakorkoli spremenjen ali nepravilno vzdrževan.
8. Jamčimo servisiranje in rezervne dele za minimalno dobo, ki je zahtevana s strani zakonodaje.
9. Obrabni deli oz. potrošni material so izvzeti iz garancije.
10. Vsi potrebni podatki za uveljavljanje garancije se nahajajo na dveh ločenih dokumentih (garancijski list, račun).
11. Ta garancija proizvajalca ne izključuje pravic potrošnika, ki izhajajo iz odgovornosti prodajalca za napake na blagu.

Prodajalec:
Lidl Slovenija d. o. o. k. d., Pod lipami 1,
SI-1218 Komenda

Úvod
Gratulujeme vám k zakoupení nového přístroje.
Rozhodli jste se pro vysoce kvalitní výrobek. Návod k obsluze je součástí tohoto výrobku. Obsahuje důležité informace o bezpečnosti, použití a likvidaci. Před použitím výrobku se prosím dobře seznamte se všemi provozními a bezpečnostními pokyny. Výrobek používejte pouze předepsaným způsobem a pro uvedené oblasti použití. Při předávání výrobku třetím osobám předejte spolu s ním i tyto podklady.

Použití v souladu s určením
Tento přístroj je určen výhradně pro osobní péči o chrup.
Tento přístroj je určen výhradně k použití v domácnostech pro soukromé účely. Není určen k použití v živnostenském, průmyslovém nebo lékařském prostředí a ani při péči o zvířata.

Rozsah dodávky
- elektrický zubní kartáček
- 4 hlavy kartáčku
- 1 ochranné víčko
- 2 baterie (Mignon/AA/LR6)
- návod k obsluze

Technické údaje

Napájení	2 x 1,5 V ⎓ (stejnosměrný proud)
Typ baterií	Mignon/AA/LR6
Typ ochrany	IPX4 (ochrana před stříkající vodou)

Popis přístroje
❶ ochranné víčko
❷ hlava kartáčku
❸ zapínač/vypínač ⏻
❹ ruční část
❺ víko přihrádky na baterie

Bezpečnostní pokyny
- K zabránění poškození přístroje dbejte na to, aby do něho nevnikly tekutiny, a neponořujte ho do vody.
- Zamezte vniknutí cizích těles.
- V případě chybných funkcí nebo zjevného poškození se obraťte na zákaznický servis.
- Děti a osoby s omezenými fyzickými, smyslovými nebo mentálními schopnostmi či nedostatkem zkušeností a/nebo znalostí mohou používat zubní kartáčky pouze tehdy, pokud jsou pod dohledem nebo pokud byly poučeny o bezpečném používání přístroje a pokud porozuměly z toho vyplývajícímu nebezpečí.

- Čištění a uživatelskou údržbu nesmí provádět děti, ledaže by byly pod dohledem dospělé osoby.
- Děti si nesmí hrát s přístrojem.
- Přístroj nesmí přijít do kontaktu s horkými povrchy. Přístroj se může nenávratně poškodit!
- Sami přístroj neotevírejte (kromě přihrádky na baterie). Při neodborném sestavení hrozí nebezpečí zranění!

Pokyny k manipulaci s bateriemi
Pro manipulaci s bateriemi dodržujte následující pokyny:
- Baterie nevhazujte do ohně. Baterie znovu nenabíjejte. Hrozí nebezpečí výbuchu a zranění!
- Baterie nikdy neotvírejte, neprovádějte na nich letování ani svařování. Hrozí nebezpečí výbuchu a zranění!
- Baterie pravidelně kontrolujte. Vytékající baterie mohou přístroj poškodit.
- Jestliže přístroj delší dobu nepoužíváte, baterie vyjměte.
- Pokud baterie vytekly, natáhněte si ochranné rukavice. Přihrádku na baterie a kontakty baterií vyčistěte suchým hadříkem.
- Baterie se nesmí dostat do rukou dětem. Hrozí nebezpečí, že by děti mohly baterie vložit do úst a spolknout. Dojde-li ke spolknutí baterie, musí se okamžitě vyhledat lékařská pomoc.

Obsluha

UPOZORNĚNÍ
► Zpočátku může dojít v důsledku nezvyklého podráždění k mírnému krvácení z dásní, což je normální. Trvají-li však tyto potíže déle než dva týdny, měli byste kontaktovat svého zubního lékaře.

- Stáhněte víko přihrádky na baterie ❺ lehkým odklopením z ruční části ❹ a vložte baterie podle polarity uvedené v přihrádce. Víko přihrádky na baterie ❺ opět zavřete.
- Nasaďte hlavu kartáčku ❷ na ruční část ❹.
- Navlhčete kartáček pod tekoucí vodou.
- Na vlhký kartáček naneste trochu zubní pasty a zaveďte ho do úst.

- Zapněte zubní kartáček stisknutím zapínače/vypínače ⏻ ❸ a vyčistěte si zuby ze všech stran. Rozdělte svůj chrup do čtyř částí (kvadranty chrupu): vpravo nahoře, vlevo nahoře, vpravo dole a vlevo dole (viz obr. A). Začněte libovolným kvadrantem chrupu.
- Vždy po 30 sekundách přeruší kartáček na zuby 2x krátce provoz, čímž signalizuje, že se má nyní čistit již další ze čtyř kvadrantů chrupu.
- Po celkem dvou minutách přeruší zubní kartáček 4x krátce provoz. Pak jste si vyčistili všechny kvadranty chrupu a splnili jste doporučení zubních lékařů o čištění zubů v trvání 2 minut. Zubní kartáček vypněte a opláchněte důkladně hlavu kartáčku ❷ pod tekoucí vodou.
- K ochraně hlavy kartáčku ❷ lze nasadit ochranné víčko ❶.

UPOZORNĚNÍ

► Jakmile pohyby zubního kartáčku citelně zeslábnou, vyměňte baterie. Otevřete přihrádku na baterie, vyjměte prázdné a vložte nové baterie. Dbejte na správnou polaritu a přihrádku na baterie zase zavřete.

Čištění a údržba

- Hnací hřídel a ruční část ❹ očistěte krátkým opláchnutím pod tekoucí vodou. Ruční část ❹ při tom podržte tak, aby hnací hřídel ukazovala směrem dolů. Dbejte přitom na to, aby do přihrádky na baterie nevnikla žádná kapalina.
- Hlavy kartáčku ❷ očistěte po použití důkladně pod tekoucí vodou.
- Cca po 3 měsících, nejpozději však poté, co se štětiny začnou ohýbat směrem ven, byste měli začít používat novou hlavu kartáčku ❷.

UPOZORNĚNÍ

Náhradní hlavy kartáčku můžete kdykoli dodatečně objednat (viz kapitola „***Objednávání náhradních dílů***").
Pro tento přístroj můžete však použít všechny hlavy kartáčku Oral-B* a Nevadent dostupné v obchodě.
*Oral-B je registrovaná ochranná známka společnosti Procter & Gamble.

Likvidace

Přístroj v žádném případě nevhazujte do běžného domovního odpadu. Tento výrobek podléhá evropské směrnici č. 2012/19/EU.

Přístroj předejte k likvidaci odborné firmě oprávněné k nakládání s odpady nebo využijte možnost likvidace zajišťovanou obcí. Dodržujte aktuálně platné předpisy. V případě pochybností se informujte ve sběrném dvoře.

Baterie/akumulátory nesmějí přijít do domovního odpadu.

Každý spotřebitel je ze zákona povinen baterie a akumulátory odevzdat na sběrném místě ve své obci/městské čtvrti nebo v obchodě.
Tato povinnost slouží k tomu, aby mohly být baterie/akumulátory odevzdány k ekologické likvidaci.
Baterie/akumulátory odevzdávejte pouze zcela vybité.

Všechny obalové materiály zlikvidujte v souladu s předpisy o ochraně životního prostředí.

Balení zlikvidujte ekologicky. Dbejte na označení na různých obalových materiálech a v případě potřeby je roztřiďte odděleně. Obalové materiály jsou označeny zkratkami (a) a číslicemi (b) s následujícím významem:
1 – 7: Plasty,
20 – 22: Papír a lepenka,
80 – 98: Kompozitní materiály.

Informace o možnostech likvidace vysloužilého výrobku Vám podá správa Vašeho obecního nebo městského úřadu.

Objednávání náhradních dílů

Náhradní kartáčové hlavice k tomuto výrobku si můžete dodatečně objednat vždy na internetu na adrese **www.kompernass.com**.

NBZ 45 A1

Naskenujte QR kód pomocí chytrého telefonu / tabletu. Pomocí tohoto kódu QR se dostanete přímo na naši webovou stránku a můžete si prohlédnout a objednat dostupné náhradní díly.
Máte-li problémy s online objednávkou, můžete se telefonicky nebo e-mailem obrátit na naše servisní středisko. Při objednávání vždy prosím uvádějte číslo výrobku (např. 123456_7890), které naleznete na titulním listu tohoto návodu k obsluze.

Záruka společnosti Kompernass Handels GmbH

Vážená zákaznice, vážený zákazníku,
na tento přístroj získáváte záruku v trvání 3 let od data zakoupení. V případě závad tohoto výrobku máte zákonná práva vůči prodejci výrobku. Tato zákonná práva nejsou omezena naší níže uvedenou zárukou.

Záruční podmínky

Záruční doba začíná plynout dnem nákupu. Dobře uschovejte pokladní doklad. Tento doklad je potřebný jako důkaz o koupi.
Pokud se do tří let od data zakoupení tohoto výrobku vyskytne vada materiálu nebo výrobní závada, pak Vám podle našeho uvážení výrobek zdarma opravíme, vyměníme nebo uhradíme kupní cenu. Předpokladem této záruky je, že bude během tříleté lhůty předložen vadný přístroj a doklad o koupi (pokladní doklad) a stručně se popíše, v čem závada spočívá a kdy se vyskytla.
Vztahuje-li se na závadu naše záruka, obdržíte zpět buď opravený nebo nový produkt. Opravou nebo výměnou výrobku nezačne plynout nová záruční doba.

Záruční doba a zákonné nároky vyplývající ze závad

Záručním plněním se záruční doba neprodlužuje. To platí i pro vyměněné a opravené součásti. Poškození nebo vady vyskytující se případně již při nákupu se musí oznámit ihned po vybalení. Po uplynutí záruční doby podléhají veškeré opravy zpoplatnění.

Rozsah záruky

Přístroj byl vyroben pečlivě podle přísných směrnic kvality a před expedicí byl svědomitě vyzkoušen.
Záruka se vztahuje na materiálové nebo výrobní vady. Tato záruka se nevztahuje
na součásti výrobku, které jsou vystaveny běžnému opotřebení, a proto je lze považovat za spotřební díly, nebo na poškození křehkých součástí, jako jsou např. spínače, akumulátory nebo díly, které jsou vyrobeny ze skla.
Tato záruka zaniká, pokud je výrobek poškozen, nebyl řádně používán nebo udržován. Pro zajištění správného používání výrobku se musí přesně dodržovat všechny pokyny uvedené v návodu k obsluze. Účelům použití a úkonům, které se v návodu k obsluze nedoporučují nebo se před nimi varuje, je třeba se bezpodmínečně vyhnout.
Výrobek je určen pouze pro soukromé účely a ne pro komerční použití. Při nesprávném a neodbornem používání, při použití násilí a při zásazích, které nebyly provedeny našimi autorizovanými servisními provozovnami, záruční nároky zanikají.

Vyřízení v případě záruky

Pro zajištění rychlého Vaší žádosti postupujte podle následujících pokynů:

- Pro všechny dotazy mějte připraven pokladní lístek a číslo výrobku (např. IAN 123456_7890) jako doklad o koupi.
- Číslo výrobku naleznete na typovém štítku na výrobku, rytině na výrobku, na titulní straně návodu k obsluze (vlevo dole) nebo na nálepce na zadní nebo spodní straně výrobku.
- Pokud by se měly vyskytovat funkční vady nebo jiné závady, kontaktujte nejprve níže uvedené servisní oddělení **telefonicky** nebo **e-mailem**.
- Výrobek, zaevidovaný jako vadný výrobek pak můžete při přiložení dokladu o nákupu (pokladní lístek) a při uvedení, v čem spočívá vada a kdy k ní došlo, poslat výrobek pro Vás bez poštovného na adresu, kterou Vám oznámí servis.

PDF ONLINE

Na webových stránkách www.lidl-service.com si můžete stáhnout tyto a mnoho dalších příruček, videí o výrobku a instalační software.
Pomocí kódu QR se dostanete přímo na stránku servisu Lidl (www.lidl-service.com) a můžete pomocí zadání čísla výrobku (IAN) 346448_2004 otevřít svůj návod k obsluze.

Servis

(CZ) **Servis Česko**
Tel.: 800143873
E-Mail: kompernass@lidl.cz

IAN 346448_2004

Dovozce

Dbejte prosím na to, že následující adresa není adresou servisu. Kontaktujte nejprve uvedený servis.

KOMPERNASS HANDELS GMBH
BURGSTRASSE 21
44867 BOCHUM
NĚMECKO
www.kompernass.com

■ SK

Úvod

Srdečne vám gratulujeme ku kúpe vášho nového prístroja.
Touto kúpou ste sa rozhodli pre výrobok vysokej kvality. Návod na obsluhu je súčasťou tohto výrobku. Obsahuje dôležité upozornenia týkajúce sa bezpečnosti, používania a likvidácie. Pred použitím výrobku sa oboznámte so všetkými pokynmi na obsluhu a bezpečnostnými pokynmi. Výrobok používajte iba podľa opisu a v uvedených oblastiach použitia. Pri postúpení výrobku tretej osobe odovzdajte spolu s ním aj všetky podklady.

Určené používanie

Tento prístroj je určený výlučne na osobnú starostlivosť o zuby.
Tento prístroj je určený výlučne na používanie v súkromných domácnostiach. Nie je určený na používanie v komerčných, priemyselných alebo medicínskych oblastiach, ani na ošetrovanie zvierat.

Rozsah dodávky

- Elektrická zubná kefka
- 4 výmenné kefky
- 1 ochranný uzáver
- 2 batérie (Mignon/AA/LR6)
- Návod na obsluhu

Technické údaje

Napájacie napätie	2 x 1,5 V ⎓ (jednosmerný prúd)
Typ batérie	Mignon/AA/LR6
Typ ochrany	IPX4 (ochrana proti striekajúcej vode)

Opis prístroja

❶ ochranný uzáver
❷ výmenná kefka
❸ spínač ZAP/VYP ⏻
❹ ručný diel
❺ kryt priehradky na batérie

Bezpečnostné pokyny

- Nedovoľte, aby do prístroja vnikla akákoľvek kvapalina a neponárajte ho do vody, aby sa zabránilo poškodeniam.
- Zabráňte vniknutiu cudzích telies.
- V prípade nesprávneho fungovania alebo viditeľného poškodenia prístroja kontaktujte zákaznícky servis.
- Čistenie a užívateľskú údržbu nesmú vykonávať deti, iba vtedy áno, ak sú pod dozorom.
- Zubné kefky môžu používať deti a osoby so zníženými fyzickými, senzorickými alebo mentálnymi schopnosťami, prípadne s nedostatočnými skúsenosťami a/alebo znalosťami iba vtedy, ak sú pod dozorom alebo boli dostatočne poučené o bezpečnom používaní prístroja a pochopili z toho vyplývajúce riziká.
- Deti sa nesmú hrať s prístrojom.
- Prístroj sa nesmie dostať do kontaktu s horúcimi predmetmi. Prístroj by sa mohol neopraviteľne poškodiť!
- Sami neotvárajte prístroj (okrem priehradky na batérie). Pri jeho neodbornom zložení hrozí nebezpečenstvo poranenia!

Upozornenia k manipulácii s batériami

Pri manipulácii s batériami dodržiavajte, prosím, nasledovné pokyny:

- Batérie nikdy nehádžte do ohňa. Batérie nikdy znova nenabíjajte. Hrozí nebezpečenstvo výbuchu a poranenia!
- Batérie nikdy neotvárajte, nespájkujte ani nezvárajte. Hrozí nebezpečenstvo výbuchu a poranenia!
- Batérie pravidelne kontrolujte. Vytečené batérie môžu spôsobiť poškodenie prístroja.
- Ak prístroj dlhší čas nepoužívate, batérie z neho vyberte.
- V prípade vytečených batérií si natiahnite ochranné rukavice. Priehradku na batérie a kontakty batérií vyčistite suchou handrou.
- Batérie sa nesmú dostať do rúk detí. Deti by si mohli dať batérie do úst a prehltnúť ich. Ak náhodou dôjde k prehltnutiu batérie, okamžite vyhľadajte lekársku pomoc.

Obsluha

UPOZORNENIE

► Na začiatku môže dochádzať v dôsledku nezvyčajného podráždenia ku krvácaniu ďasien, čo je však celkom normálne. Ak by to trvalo dlhšie než dva týždne, kontaktujte vášho zubného lekára.

- Stiahnite kryt priehradky na batérie ❺ miernym naklápacím pohybom z ručného dielu ❹ a vložte batérie v súlade s polaritou, uvedenou v priehradke na batérie. Kryt priehradky na batérie ❺ opäť zatvorte.
- Nasaďte výmennú kefku ❷ na ručný diel ❹.
- Navlhčite kefku pod tečúcou vodou.
- Naneste na vlhkú kefku trochu zubnej pasty a vložte si zubnú kefku do úst.
- Zapnite zubnú kefku stlačením spínača ZAP/VYP ⏻ ❸ a vyčistite si zuby zo všetkých strán. Rozdeľte si svoju ľeľusť na štyri časti (kvadranty ľeľusťi): hore vpravo, hore vľavo, dole vpravo a dole vľavo (pozri obr. A). Začnite s ľubovoľným kvadrantom ľeľusťi.
- Vždy po 30 sekundách sa zubná kefka 2 x nakrátko zastaví, čím vám signalizuje, že by ste mali s čistením prejsť na ďalší kvadrant ľeľusťi.
- Po celkovo dvoch minútach sa zubná kefka 4 x nakrátko zastaví. Po tomto ste vyčistili všetky kvadranty ľeľusťi a dosiahli zubármi odporúčaný čas čistenia zubov 2 minúty. Vypnite zubnú kefku a výmennú kefku ❷ dôkladne opláchnite pod tečúcou vodou.
- Aby ste ochránili výmennú kefku ❷, môžete nasadiť ochranný uzáver ❶.

UPOZORNENIE

► Ak pohyby zubnej kefky citeľne zoslabnú, vymeňte batérie.
Odoberte priehradku na batérie, vyberte prázdne batérie a vložte nové batérie. Dbajte pritom na správnu polaritu a následne znovu zatvorte kryt priehradky na batérie.

Čistenie a údržba

- Hnací hriadeľ a ručný diel ❹ vyčistite krátkym opláchnutím pod tečúcou vodou. Ručný diel ❹ pritom držte tak, aby hnací hriadeľ smeroval nadol. Dávajte pritom pozor na to, aby sa voda nedostala do priehradky na batérie.
- Po použití dôkladne vyčistite výmenné kefky ❷ pod tečúcou vodou.
- Asi po 3 mesiacoch, najneskôr však vtedy, keď sa štetiny kefiek začnú ohýbať smerom von, by ste mali použiť novú výmennú kefku ❷.

UPOZORNENIE

Môžete kedykoľvek objednať výmenné kefky (pozri kapitolu „***Objednávanie náhradných dielov***").
Pre tento prístroj však môžete používať aj všetky v obchodoch práve dostupné náhradné výmenné kefky Oral-B* a Nevadent.
*Oral-B je registrovanou značkou firmy Procter & Gamble.

Likvidácia

Prístroj v žiadnom prípade nevyhadzujte do bežného komunálneho odpadu. Na tento výrobok sa vzťahuje európska smernica č. 2012/19/EU.

Prístroj zlikvidujte v autorizovanej prevádzke na likvidáciu odpadov alebo vo vašom miestnom zbernom dvore na likvidáciu odpadov. Dodržiavajte pritom aktuálne platné predpisy. V prípade pochybností kontaktujte váš miestny zberný dvor.

Batérie a akumulátory sa nesmú likvidovať cez komunálny odpad.

Každý spotrebiteľ je zo zákona povinný odovzdávať batérie/akumulátory v zbernom stredisku svojej obce/mestskej štvrte alebo v predajni.
Táto povinnosť má prispieť k odovzdaniu na ekologickú likvidáciu batérií/akumulátorov. Batérie/akumulátory odovzdajte len vo vybitom stave.

Ekologickým spôsobom likvidujte aj všetok obalový materiál.

Obal zlikvidujte ekologicky.
Dbajte na označenie na rôznych obalových materiáloch a tieto prípadne zvlášť roztriedte. Obalové materiály sú označené skratkami (a) a číslicami (b) s nasledujúcim významom:
1 – 7: Plasty,
20 – 22: Papier a lepenka,
80 – 98: Kompozitné materiály

Informácie o možnostiach likvidácie výrobku, ktorý doslúžil, získate od svojej obecnej alebo mestskej samosprávy.

Objednávanie náhradných dielov

Náhradné výmenné kefky pre tento produkt si môžete trvalo dopĺňať na internete na **www.kompernass.com**.

NBZ 45 A1

Naskenujte QR-kód pomocou vášho smartfónu/tabletu. Pomocou tohto QR kódu sa dostanete priamo na našu webovú stránku a môžete si prezrieť a objednať dostupné náhradné diely. Ak by ste mali mať problémy s online objednávkou, môžete sa obrátiť telefonicky alebo e-mailom na naše servisné centrum. Pri vašej objednávke vždy uveďte číslo výrobku (napr. 123456_7890), ktoré môžete nájsť na titulnom liste tohto návodu na obsluhu.

Záruka spoločnosti Kompernass Handels GmbH

Vážená zákazníčka, vážený zákazník,
na tento prístroj máte záruku 3 roky od dátumu zakúpenia. V prípade nedostatkov tohto výrobku máte práva vyplývajúce zo zákona voči predajcovi tohto výrobku. Tieto Vaše práva vyplývajúce zo zákona nie sú obmedzené našou zárukou, uvedenou nižšie.

Záručné podmienky

Záručná doba začína plynúť dátumom zakúpenia. Prosím, uschovajte si pokladničný blok. Tento bude potrebný ako dôkaz o zakúpení.
Ak v priebehu troch rokov od dátumu zakúpenia tohto výrobku dôjde k chybe materiálu alebo výrobnej chybe, výrobok vám – podľa nášho uváženia – bezplatne opravíme, vymeníme alebo uhradíme kúpnu cenu. Podmienkou tohto záručného plnenia je, že počas trojročnej lehoty sa poškodený prístroj a doklad o zakúpení (pokladničný blok) predloží so stručným opisom, v čom spočíva nedostatok prístroja a kedy sa vyskytol.
Ak je chyba pokrytá našou zárukou, zašleme Vám späť opravený alebo nový výrobok. Opravou alebo výmenou výrobku nezačína plynúť žiadna nová záručná doba.

Záručná doba a zákonné nároky na odstránenie chýb

Záručná doba sa záručným plnením nepredĺži. To platí aj pre vymenené a opravené diely. Poškodenia a chyby zistené prípadne už pri kúpe, sa musia hlásiť okamžite po vybalení. Po uplynutí záručnej doby podliehajú prípadné opravy poplatku.

Rozsah záruky

Prístroj bol starostlivo vyrobený v súlade s prísnymi smernicami kvality a pred dodaním bol svedomito preskúšaný.
Záručné plnenie sa vzťahuje na chyby materiálu alebo výrobné chyby. Táto záruka sa nevzťahuje na časti výrobku, ktoré sú vystavené bežnému opotrebovaniu a preto ich možno pokladať za rýchlo opotrebiteľné diely, ani na poškodenia krehkých dielov, ako sú napríklad spínače, akumulátory alebo diely vyrobené zo skla.
Táto záruka zaniká v prípade poškodenia výrobku neodborným používaním alebo neodbornou údržbou. Na správne používanie výrobku sa musia presne dodržiavať všetky pokyny, uvedené v návode na obsluhu. Bezpodmienečne sa musí zabrániť použitiu alebo úkonom, ktoré sa v návode na obsluhu neodporúčajú alebo pred ktorými sa varuje.
Výrobok je určený len na súkromné použitie a nie na priemyselné používanie. Záruka zaniká pri nesprávnom a neodbornom zaobchádzaní, pri použití násilia a pri zásahoch, ktoré neboli vykonané naším autorizovaným servisom.

Vybavenie v prípade záruky

Na zaručenie rýchleho vybavenia Vašej žiadosti postupujte podľa nasledujúcich pokynov:

- Na všetky otázky majte pripravený pokladničný doklad a číslo výrobku (napr. IAN 123456_7890) ako doklad o nákupe.
- Číslo výrobku nájdete na typovom štítku na výrobku, na gravúre na výrobku, na titulnej stránke návodu na obsluhu (dole vľavo) alebo ako nálepku na zadnej alebo spodnej strane výrobku.
- Ak dôjde k funkčným poruchám alebo iným nedostatkom, kontaktujte najprv nižšie uvedené servisné oddelenie **telefonicky** alebo **e-mailom.**
- Výrobok, zaevidovaný ako poruchový, môžete potom spolu s dokladom o nákupe (pokladničný blok) a uvedením popisu chyby a dátumu, kedy k nej došlo, bezplatne odoslať na adresu servisného strediska, ktorá Vám bude oznámená.

PDF ONLINE

Na webovej stránke www.lidl-service.com si môžete stiahnuť tieto a mnoho ďalších príručiek, videá o výrobkoch a inštalačný softvér.
Pomocou tohto QR-kódu sa dostanete priamo na stránku servisu Lidl (www.lidl-service.com) a pomocou zadania čísla výrobku (IAN) 346448_2004 otvorite váš návod na obsluhu.

Servis

(SK) **Servis Slovensko**
Tel. 0850 232001
E-Mail: kompernass@lidl.sk

IAN 346448_2004

Dovozca

Majte na pamäti, že nižšie uvedená adresa nie je adresou servisného strediska. Najprv kontaktujte uvedené servisné stredisko.

KOMPERNASS HANDELS GMBH
BURGSTRASSE 21
44867 BOCHUM
NEMECKO
www.kompernass.com

■ DE/AT/CH

Einleitung

Herzlichen Glückwunsch zum Kauf Ihres neuen Gerätes.
Sie haben sich damit für ein hochwertiges Produkt entschieden.
Die Bedienungsanleitung ist Bestandteil dieses Produkts.
Sie enthält wichtige Hinweise für Sicherheit, Gebrauch und Entsorgung. Machen Sie sich vor der Benutzung des Produkts mit allen Bedien- und Sicherheitshinweisen vertraut. Benutzen Sie das Produkt nur wie beschrieben und für die angegebenen Einsatzbereiche. Händigen Sie alle Unterlagen bei Weitergabe des Produkts an Dritte mit aus.

Bestimmungsgemäße Verwendung

Dieses Gerät ist ausschließlich vorgesehen zur persönlichen Zahnpflege.
Dieses Gerät ist ausschließlich für die Benutzung in privaten Haushalten bestimmt. Es ist nicht vorgesehen zur Verwendung in gewerblichen, industriellen oder medizinischen Bereichen und nicht in der Tierpflege.

Lieferumfang

- Elektrische Zahnbürste
- 4 Bürstenköpfe
- 1 Schutzkappe
- 2 Batterien (Mignon/AA/LR6)
- Bedienungsanleitung

Technische Daten

Spannungsversorgung	2 x 1,5 V ⎓ (Gleichstrom)
Batterietyp	Mignon/AA/LR6
Schutzart	IPX4 (spritzwassergeschützt)

Gerätebeschreibung

❶ Schutzkappe
❷ Bürstenkopf
❸ Ein-/Ausschalter ⏻
❹ Handteil
❺ Batteriefachdeckel

Sicherheitshinweise

- Lassen Sie keine Flüssigkeiten in das Gerät eindringen und tauchen Sie es nicht unter Wasser, um Beschädigungen zu vermeiden.
- Vermeiden Sie das Eindringen von Fremdkörpern.
- Wenden Sie sich bei Fehlfunktionen oder erkennbaren Schäden an den Kundendienst.
- Reinigung und Benutzer-Wartung dürfen nicht durch Kinder durchgeführt werden, es sei denn, sie sind beaufsichtigt.
- Zahnbürsten können von Kindern und von Personen mit reduzierten physischen, sensorischen oder mentalen Fähigkeiten oder Mangel an Erfahrung und/oder Wissen benutzt werden, wenn sie beaufsichtigt oder bezüglich des sicheren Gebrauchs des Gerätes unterwiesen wurden und die daraus resultierenden Gefahren verstanden haben.
- Kinder dürfen nicht mit dem Gerät spielen.
- Das Gerät darf nicht mit heißen Oberflächen in Berührung kommen. Das Gerät kann irreparabel beschädigt werden!
- Öffnen Sie das Gerät (außer dem Batteriefach) nicht. Durch unsachgemäßen Zusammenbau besteht Verletzungsgefahr!

Hinweise zum Umgang mit Batterien

Für den Umgang mit Batterien beachten Sie bitte folgendes:

- Werfen Sie keine Batterien ins Feuer. Laden Sie Batterien nicht wieder auf. Es besteht Explosions- und Verletzungsgefahr!
- Öffnen Sie die Batterien niemals, löten oder schweißen Sie nie an Batterien. Es besteht Explosions- und Verletzungsgefahr!
- Überprüfen Sie regelmäßig die Batterien. Auslaufende Batterien können Beschädigungen am Gerät verursachen.
- Wenn Sie ein Gerät längere Zeit nicht benutzen, entnehmen Sie die Batterien.
- Bei ausgelaufenen Batterien ziehen Sie Schutzhandschuhe an. Reinigen Sie das Batteriefach und die Batteriekontakte mit einem trockenen Tuch.
- Batterien dürfen nicht in die Hände von Kindern gelangen. Kinder könnten Batterien in den Mund nehmen und verschlucken. Sollte eine Batterie verschluckt worden sein, muss sofort medizinische Hilfe in Anspruch genommen werden.

Bedienen

HINWEIS

► Anfänglich kann es durch die ungewohnte Reizung zu etwas Zahnfleischbluten kommen, das ist normal. Hält dies länger als zwei Wochen an, sollten Sie Ihren Zahnarzt befragen

- Ziehen Sie den Batteriefachdeckel ❺ mit einer leichten Kippbewegung vom Handteil ❹ ab und legen Sie die Batterien gemäß der im Batteriefach angegebenen Polarität ein. Schließen Sie den Batteriefachdeckel ❺ wieder.
- Stecken Sie einen Bürstenkopf ❷ auf das Handteil ❹ auf.
- Feuchten Sie die Bürste unter fließendem Wasser an.
- Tragen Sie etwas Zahnpasta auf die feuchte Bürste auf und führen Sie die Zahnbürste in den Mund.
- Schalten Sie die Zahnbürste durch Drücken des Ein-/Ausschalters ⏻ ❸ ein und putzen Sie Ihre Zähne von allen Seiten. Teilen Sie Ihren Kiefer in vier Teile (Kieferquadranten): oben rechts, oben links, unten rechts und unten links (siehe Abb. A). Beginnen Sie mit einem beliebigen Kieferquadranten.
- Nach jeweils 30 Sekunden unterbricht die Zahnbürste den Betrieb 2 x kurz, um Ihnen zu signalisieren, dass Sie den nächsten Kieferquadranten reinigen sollen.
- Nach insgesamt zwei Minuten unterbricht die Zahnbürste den Betrieb 4 x kurz. Dann haben Sie alle Kieferquadranten gereinigt und sind der zahnärztlichen Empfehlung von 2 Minuten Zähneputzen gerecht geworden.
Schalten Sie die Zahnbürste aus und spülen Sie den Bürstenkopf ❷ gründlich unter fließendem Wasser ab.
- Um den Bürstenkopf ❷ zu schützen, können Sie die Schutzkappe ❶ aufstecken.

HINWEIS

► Wenn die Bewegungen der Zahnbürste spürbar schwächer werden, wechseln Sie die Batterien.
Öffnen Sie das Batteriefach, entnehmen Sie die leeren Batterien und legen Sie neue Batterien ein. Achten Sie auf die korrekte Polarität und schließen Sie das Batteriefach wieder.

Reinigung und Pflege

- Zum Reinigen der Antriebswelle und des Handteils ❹, lassen Sie kurz Wasser darüber fließen. Halten Sie dabei das Handteil ❹ so, dass die Antriebswelle nach unten weist. Achten Sie dabei darauf, dass kein Wasser in das Batteriefach gelangt.
- Säubern Sie die Bürstenköpfe ❷ nach Gebrauch gründlich unter fließendem Wasser.
- Nach ca. 3 Monaten, spätestens jedoch, wenn sich die Borsten nach außen biegen, sollten Sie einen neuen Bürstenkopf ❷ verwenden.

HINWEIS

Ersatz-Bürstenköpfe können Sie jederzeit nachbestellen (siehe Kapitel „***Ersatzteile bestellen***").
Sie können für dieses Gerät jedoch auch alle derzeit im Handel erhältlichen Oral-B*- und Nevadent-Bürstenköpfe benutzen.
*Oral-B ist eine eingetragene Marke von Procter & Gamble.

Entsorgung

Werfen Sie das Gerät keinesfalls in den normalen Hausmüll. Dieses Produkt unterliegt der europäischen Richtlinie 2012/19/EU.

Entsorgen Sie das Gerät über einen zugelassenen Entsorgungsbetrieb oder über Ihre kommunale Entsorgungseinrichtung. Beachten Sie die aktuell geltenden Vorschriften. Setzen Sie sich im Zweifelsfall mit Ihrer Entsorgungseinrichtung in Verbindung.

Batterien/Akkus dürfen nicht im Hausmüll entsorgt werden.

Jeder Verbraucher ist gesetzlich verpflichtet, Batterien/Akkus bei einer Sammelstelle seiner Gemeinde/seines Stadtteils oder im Handel abzugeben.
Diese Verpflichtung dient dazu, dass Batterien/Akkus einer umweltschonenden Entsorgung zugeführt werden können. Geben Sie Batterien/Akkus nur im entladenen Zustand zurück.

Führen Sie alle Verpackungsmaterialien einer umweltgerechten Entsorgung zu.

Entsorgen Sie die Verpackung umweltgerecht.
Beachten Sie die Kennzeichnung auf den verschiedenen Verpackungsmaterialien und trennen Sie diese gegebenenfalls gesondert. Die Verpackungsmaterialien sind gekennzeichnet mit Abkürzungen (a) und Ziffern (b) mit folgender Bedeutung:
1 – 7: Kunststoffe, 20 – 22: Papier und Pappe,
80 – 98: Verbundstoffe.

Möglichkeiten zur Entsorgung des ausgedienten Produkts erfahren Sie bei Ihrer Gemeinde- oder Stadtverwaltung.

Ersatzteile bestellen

Sie können Ersatz-Bürstenköpfe für dieses Produkt dauerhaft im Internet unter **www.kompernass.com** nachbestellen.

NBZ 45 A1

Scannen Sie den QR-Code mit Ihrem Smartphone/Tablet. Mit diesem QR-Code gelangen Sie direkt auf unsere Webseite und können die verfügbaren Ersatzteile einsehen und bestellen. Sollten Sie Probleme mit der Online-Bestellung haben, können Sie sich telefonisch oder per E-Mail an unser Servicecenter wenden. Bitte geben Sie immer die Artikelnummer (z. B. 123456_7890), die Sie dem Titelblatt dieser Bedienungsanleitung entnehmen können, bei Ihrer Bestellung mit an.

Garantie der Kompernaß Handels GmbH

Sehr geehrte Kundin, sehr geehrter Kunde,
Sie erhalten auf dieses Gerät 3 Jahre Garantie ab Kaufdatum. Im Falle von Mängeln dieses Produkts stehen Ihnen gegen den Verkäufer des Produkts gesetzliche Rechte zu.
Diese gesetzlichen Rechte werden durch unsere im Folgenden dargestellte Garantie nicht eingeschränkt.

Garantiebedingungen

Die Garantiefrist beginnt mit dem Kaufdatum. Bitte bewahren Sie den Kassenbon gut auf. Dieser wird als Nachweis für den Kauf benötigt.
Tritt innerhalb von drei Jahren ab dem Kaufdatum dieses Produkts ein Material- oder Fabrikationsfehler auf, wird das Produkt von uns – nach unserer Wahl – für Sie kostenlos repariert, ersetzt oder der Kaufpreis erstattet. Diese Garantieleistung setzt voraus, dass innerhalb der Dreijahresfrist das defekte Gerät und der Kaufbeleg (Kassenbon) vorgelegt und schriftlich kurz beschrieben wird, worin der Mangel besteht und wann er aufgetreten ist.
Wenn der Defekt von unserer Garantie gedeckt ist, erhalten Sie das reparierte oder ein neues Produkt zurück. Mit Reparatur oder Austausch des Produkts beginnt kein neuer Garantiezeitraum.

Garantiezeit und gesetzliche Mängelansprüche

Die Garantiezeit wird durch die Gewährleistung nicht verlängert. Dies gilt auch für ersetzte und reparierte Teile. Eventuell schon beim Kauf vorhandene Schäden und Mängel müssen sofort nach dem Auspacken gemeldet werden. Nach Ablauf der Garantiezeit anfallende Reparaturen sind kostenpflichtig.

Garantieumfang

Das Gerät wurde nach strengen Qualitätsrichtlinien sorgfältig produziert und vor Auslieferung gewissenhaft geprüft.
Die Garantieleistung gilt für Material- oder Fabrikationsfehler. Diese Garantie erstreckt sich nicht auf Produktteile, die normaler Abnutzung ausgesetzt sind und daher als Verschleißteile angesehen werden können oder für Beschädigungen an zerbrechlichen Teilen, z. B. Schalter, Akkus oder Teile, die aus Glas gefertigt sind.
Diese Garantie verfällt, wenn das Produkt beschädigt, nicht sachgemäß benutzt oder gewartet wurde. Für eine sachgemäße Benutzung des Produkts sind alle in der Bedienungsanleitung aufgeführten Anweisungen genau einzuhalten. Verwendungszwecke und Handlungen, von denen in der Bedienungsanleitung abgeraten oder vor denen gewarnt wird, sind unbedingt zu vermeiden.
Das Produkt ist nur für den privaten und nicht für den gewerblichen Gebrauch bestimmt. Bei missbräuchlicher und unsachgemäßer Behandlung, Gewaltanwendung und bei Eingriffen, die nicht von unserer autorisierten Serviceniederlassung vorgenommen wurden, erlischt die Garantie.

Abwicklung im Garantiefall

Um eine schnelle Bearbeitung Ihres Anliegens zu gewährleisten, folgen Sie bitte den folgenden Hinweisen:

- Bitte halten Sie für alle Anfragen den Kassenbon und die Artikelnummer (z. B. IAN 123456_7890) als Nachweis für den Kauf bereit.
- Die Artikelnummer entnehmen Sie bitte dem Typenschild am Produkt, einer Gravur am Produkt, dem Titelblatt der Bedienungsanleitung (unten links) oder dem Aufkleber auf der Rück- oder Unterseite des Produktes.
- Sollten Funktionsfehler oder sonstige Mängel auftreten, kontaktieren Sie zunächst die nachfolgend benannte Serviceabteilung **telefonisch** oder per **E-Mail**.
- Ein als defekt erfasstes Produkt können Sie dann unter Beifügung des Kaufbelegs (Kassenbon) und der Angabe, worin der Mangel besteht und wann er aufgetreten ist, für Sie portofrei an die Ihnen mitgeteilte Serviceanschrift übersenden.

PDF ONLINE

Auf www.lidl-service.com können Sie diese und viele weitere Handbücher, Produktvideos und Installationssoftware herunterladen.
Mit diesem QR-Code gelangen Sie direkt auf die Lidl-Service-Seite (www.lidl-service.com) und können mittels der Eingabe der Artikelnummer (IAN) 346448_2004 Ihre Bedienungsanleitung öffnen.

Service

(DE) **Service Deutschland**
Tel.: 0800 5435 111
(kostenfrei aus dem dt. Festnetz/Mobilfunknetz)
E-Mail: kompernass@lidl.de

(AT) **Service Österreich**
Tel.: 0820 201 222 (0,15 EUR/Min.)
E-Mail: kompernass@lidl.at

(CH) **Service Schweiz**
Tel.: 0842 665566 (0,08 CHF/Min.,
Mobilfunk max. 0,40 CHF/Min.)
E-Mail: kompernass@lidl.ch

IAN 346448_2004

Importeur

Bitte beachten Sie, dass die folgende Anschrift keine Serviceanschrift ist. Kontaktieren Sie zunächst die benannte Servicestelle.

KOMPERNASS HANDELS GMBH
BURGSTRASSE 21
44867 BOCHUM
DEUTSCHLAND
www.kompernass.com