PARKSIDE®

PDF ONLINE
www.lidl-service.com

PUNZONADORA / RODITRICE PMK 550 A1

(ES)
PUNZONADORA
Traducción del manual de instrucciones original

(PT)
CORTADOR
Tradução do manual de instruções original

(DE) (AT) (CH)
KNABBER
Originalbetriebsanleitung

(IT) (MT)
RODITRICE
Traduzione delle istruzioni d'uso originali

(GB) (MT)
NIBBLER
Translation of the original instructions

IAN 332947_1907

(ES) (IT) (PT)

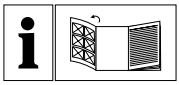

(ES)

Antes de empezar a leer abra la página que contiene las imágenes y, en seguida, familiarícese con todas las funciones del dispositivo.

(IT) (MT)

Prima di leggere aprire la pagina con le immagini e prendere confidenza con le diverse funzioni dell'apparecchio.

(PT)

Antes de começar a ler abra na página com as imagens e, de seguida, familiarize-se com todas as funções do aparelho.

(GB) (MT)

Before reading, unfold the page containing the illustrations and familiarise yourself with all functions of the device.

(DE) (AT) (CH)

Klappen Sie vor dem Lesen die Seite mit den Abbildungen aus und machen Sie sich anschließend mit allen Funktionen des Gerätes vertraut.

ES	Traducción del manual de instrucciones original	Página	1
IT / MT	Traduzione delle istruzioni d'uso originali	Pagina	11
PT	Tradução do manual de instruções original	Página	23
GB / MT	Translation of the original instructions	Page	33
DE / AT / CH	Originalbetriebsanleitung	Seite	43

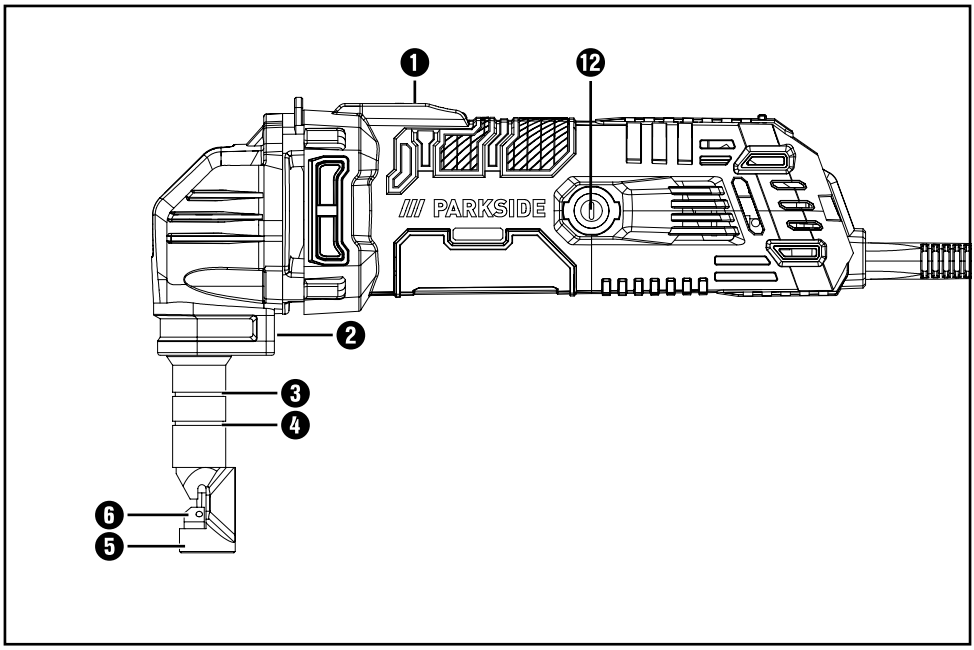
1
12
PARKSIDE
2
3
4
6
5

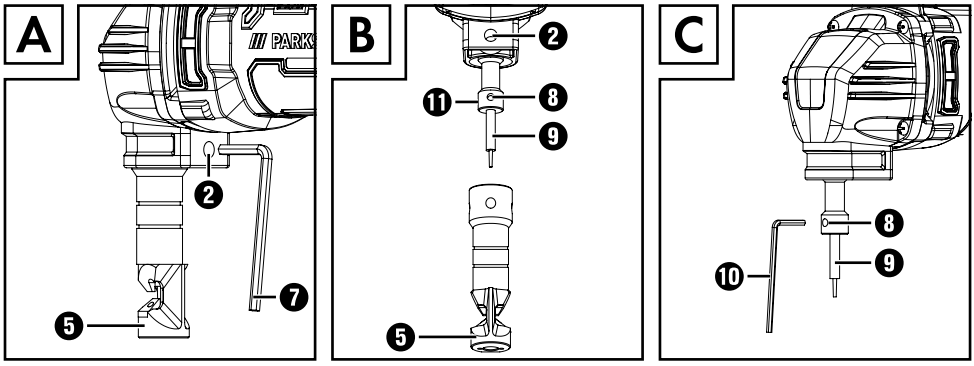
A
2
7
5
B
2
11
8
9
5
C
8
9
10

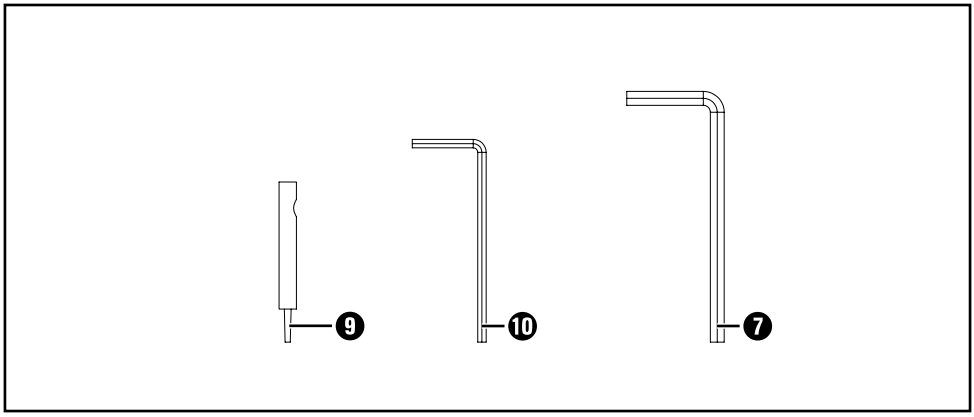
9
10
7

Índice

Introducción 2
Uso previsto 2
Equipamiento 2
Volumen de suministro 2
Características técnicas 2
Indicaciones generales de seguridad para las herramientas eléctricas 3
1. Seguridad en el lugar de trabajo 3
2. Seguridad eléctrica 3
3. Seguridad personal 4
4. Uso y manejo de la herramienta eléctrica 4
5. Asistencia técnica 5
Indicaciones de seguridad para las roedoras 5
Accesorios/equipos adicionales originales 5
Antes de la puesta en funcionamiento 6
Cambio de la posición del portamatrices (consulte la fig. A) 6
Grosor admitido del material 6
Montaje y desmontaje del pasador estriado y del portamatrices (consulte las figs. B y C) 6
Puesta en funcionamiento 6
Encendido/apagado 6
Lubricación 7
Proceso de corte 7
Recortes 7
Mantenimiento y limpieza 7
Garantía de Kompernass Handels GmbH 7
Asistencia técnica 9
Importador 9
Desecho 9
Declaración original de conformidad 10

PUNZONADORA PMK 550 A1

Introducción

Felicidades por la compra de su aparato nuevo. Ha adquirido un producto de alta calidad. Las instrucciones de uso forman parte del producto y contienen indicaciones importantes acerca de la seguridad, del uso y del desecho de este producto. Antes de usar el producto, familiarícese con todas las indicaciones de manejo y de seguridad. Utilice el producto únicamente como se describe y para los ámbitos de aplicación indicados. Entregue todos los documentos cuando transfiera el producto a terceros.

Uso previsto

Este aparato está previsto para el corte de chapas de acero y de aluminio. El aparato está indicado exclusivamente para su uso privado en estancias secas. La utilización del aparato para otros fines o su modificación se consideran contrarias al uso previsto y aumentan considerablemente el riesgo de accidentes. El fabricante no se responsabiliza por los daños derivados de una utilización contraria
al uso previsto.

Equipamiento

❶ Interruptor de encendido/apagado
❷ Tornillo Allen
❸ Calibre de 1,6 mm
❹ Calibre de 1,2 mm
❺ Portamatrices
❻ Matriz
❼ Llave Allen
❽ Tornillo Allen
❾ Pasador estriado
❿ Llave Allen
⓫ Portaherramientas
⓬ Tapas de los portaescobillas

Volumen de suministro

1 punzonadora
2 pasadores estriados (1 premontado)
2 llaves Allen
1 manual de instrucciones de uso

Características técnicas

Tensión asignada	230 V ~, 50 Hz (corriente alterna)
Consumo asignado de potencia	550 W
Velocidad de ralentí (r. p. m.)	2200 r. p. m.
Potencia de corte/grosor del material máx. en	aluminio 2,5 mm (200 N/mm²) acero 1,6 mm (400 N/mm²), 1,2 mm (600 N/mm²), 0,8 mm (800 N/mm²)
Mín. radio de corte	Interior = 45 mm Exterior = 50 mm
Anchura de la línea de corte	5 mm
Clase de aislamiento	II/⧈ (aislamiento doble)

Valor de emisión sonora
Medición de ruidos según la norma EN 62841.
Valores típicos del nivel sonoro con ponderación A de la herramienta eléctrica

Nivel de presión sonora	L_{pA} =	93	dB (A)
Incertidumbre	K_{pA} =	3	dB
Nivel de potencia acústica	L_{WA} =	104	dB (A)
Incertidumbre	K_{WA} =	3	dB

¡Utilice protecciones auditivas!

Valores totales de vibraciones
(Suma vectorial de tres líneas) calculada según la norma EN 62841:

Corte de chapas	a_h = 8,7 m/s²
Incertidumbre	K = 1,5 m/s²

INDICACIÓN

- Los valores totales de emisión de vibraciones y de ruidos especificados en estas instrucciones de uso se han calculado según un procedimiento de prueba estandarizado y pueden utilizarse para comparar varias herramientas eléctricas.
- Los valores totales de emisión de vibraciones y de ruidos especificados también pueden utilizarse para realizar una valoración preliminar de la carga.

⚠ ¡ADVERTENCIA!

- La emisión de vibraciones y de ruidos puede diferir de los valores especificados durante el propio uso de la herramienta eléctrica según cómo se esté utilizando y, especialmente, según cómo sea la pieza de trabajo que se esté procesando.
- Intente que la carga sea lo más reducida posible. Algunas medidas para reducir la carga de las vibraciones son el uso de guantes al manejar la herramienta y la limitación del tiempo de trabajo. Para ello, deben tenerse en cuenta todas las partes del ciclo de funcionamiento (por ejemplo, los momentos en los que la herramienta eléctrica está desconectada y los momentos en los que está conectada, pero funciona sin carga).

Indicaciones generales de seguridad para las herramientas eléctricas

⚠ ¡ADVERTENCIA!

- **Lea todas las indicaciones de seguridad, las instrucciones, las ilustraciones y los datos técnicos suministrados con esta herramienta eléctrica.** El incumplimiento de las siguientes instrucciones puede provocar descargas eléctricas, incendios o lesiones graves.

Conserve todas las indicaciones de seguridad y las instrucciones para el futuro.
El término "herramienta eléctrica" utilizado en las indicaciones de seguridad se refiere a las herramientas eléctricas de accionamiento eléctrico (con cable de red) y a las de accionamiento por batería (sin cable de red).

1. Seguridad en el lugar de trabajo

a) **Mantenga limpia y bien iluminada la zona de trabajo.** El desorden y la falta de iluminación en el lugar de trabajo pueden provocar accidentes.

b) **No trabaje con la herramienta eléctrica en un entorno potencialmente explosivo en el que haya líquidos, gases o polvos inflamables.** Las herramientas eléctricas generan chispas que pueden incendiar el polvo o los vapores.

c) **Mantenga a los niños y a otras personas alejados durante el manejo de la herramienta eléctrica.** Si se distrae, podría perder el control de la herramienta eléctrica.

2. Seguridad eléctrica

a) **El enchufe de la herramienta eléctrica debe encajar correctamente en la toma eléctrica. No debe modificarse el enchufe de ninguna forma.**
No utilice ningún enchufe adaptador junto con herramientas eléctricas con conexión a tierra. El uso de enchufes sin manipular conectados a una toma eléctrica adecuada reduce el riesgo de descarga eléctrica.

b) **Evite el contacto físico con cualquier superficie que esté conectada a tierra, como tuberías, sistemas de calefacción, cocinas y neveras.** Si su cuerpo hace contacto con la toma de tierra, existe mayor riesgo de descarga eléctrica.

c) **Mantenga el aparato alejado de la lluvia o de humedades.** La penetración de agua en una herramienta eléctrica aumenta el riesgo de descarga eléctrica.

d) **No utilice el cable de conexión para otros usos, p. ej., para transportar y colgar la herramienta eléctrica o para tirar del enchufe y desconectarlo de la red eléctrica. Mantenga el cable de conexión alejado del calor, del aceite, de los bordes cortantes o de las piezas móviles.** Un cable de conexión dañado o enredado aumenta el riesgo de descarga eléctrica.

e) **Si desea usar la herramienta eléctrica al aire libre, utilice exclusivamente los alargadores de cable homologados para su uso en exteriores.** El uso de un alargador adecuado para exteriores reduce el riesgo de descarga eléctrica.

f) **Si no puede evitarse el uso de la herramienta eléctrica en un entorno húmedo, utilice un interruptor diferencial residual.** Su uso reduce el riesgo de descarga eléctrica.

3. Seguridad personal

a) **Esté alerta, preste atención a lo que hace y proceda con sensatez a la hora de trabajar con una herramienta eléctrica. No utilice ninguna herramienta eléctrica si se siente cansado o se encuentra bajo la influencia de drogas, alcohol o medicamentos.** Un solo momento de distracción mientras utiliza la herramienta eléctrica puede causar lesiones graves.

b) **Utilice siempre un equipo de protección individual y gafas de protección.** El uso de un equipo de protección individual, como mascarilla antipolvo, calzado de seguridad antideslizante, casco o protecciones auditivas según el tipo de herramienta eléctrica en cuestión, reduce el riesgo de lesiones.

c) **Evite que el aparato pueda ponerse en marcha accidentalmente. Asegúrese de que la herramienta eléctrica esté apagada antes de conectarla a la red eléctrica o a la batería, asirla o transportarla.** Si transporta la herramienta eléctrica con los dedos en el interruptor o conecta la herramienta eléctrica ya encendida a la red eléctrica, puede provocar accidentes.

d) **Antes de encender la herramienta eléctrica, retire las herramientas de ajuste o las llaves.** Las herramientas o llaves que se encuentren dentro del alcance de la pieza giratoria de la herramienta eléctrica pueden producir lesiones.

e) **Evite mantener una postura corporal forzada. Busque una postura segura y mantenga el equilibrio en todo momento.** Así podrá controlar mejor la herramienta eléctrica, especialmente en situaciones inesperadas.

f) **Utilice ropa adecuada. No lleve ropa ancha ni joyas. Mantenga el pelo y la ropa lejos de las piezas móviles.** La ropa holgada, las joyas o el pelo largo pueden quedar atrapados en las piezas móviles.

g) **Si se admite el montaje de dispositivos de aspiración y de acumulación de polvo, deben conectarse y utilizarse correctamente.** El uso de un dispositivo de aspiración de polvo puede reducir los riesgos causados por el polvo.

h) **Evite cultivar un sentimiento de falsa seguridad y no se desvíe de lo dispuesto por las normas de seguridad aplicables a las herramientas eléctricas aun cuando esté muy familiarizado con la herramienta eléctrica por haberla utilizado repetidas veces.** Un descuido en la manipulación puede causar lesiones graves en una fracción de segundo.

4. Uso y manejo de la herramienta eléctrica

a) **No sobrecargue la herramienta eléctrica. Utilice la herramienta eléctrica adecuada para el trabajo en cuestión.** De esta manera, trabajará mejor y de forma más segura dentro del rango de potencia indicado.

b) **No utilice ninguna herramienta eléctrica con el interruptor defectuoso.** Una herramienta que no pueda encenderse o apagarse es peligrosa y debe repararse.

c) **Desconecte el enchufe de la red eléctrica o retire la batería extraíble antes de realizar cualquier ajuste en el aparato, cambiar los accesorios o abandonar la herramienta eléctrica.** Estas medidas de seguridad evitan que la herramienta eléctrica se encienda de forma accidental.

d) **Guarde las herramientas eléctricas que no vaya a utilizar fuera del alcance de los niños. No permita el uso de la herramienta eléctrica a personas que no estén familiarizadas con su manejo o que no hayan leído estas indicaciones.** Las herramientas eléctricas son peligrosas cuando están en manos de personas inexpertas.

e) **Mantenga las herramientas eléctricas y los accesorios en perfecto estado. Compruebe que las piezas móviles funcionen correctamente y no se atasquen, y asegúrese de que ninguna pieza se haya roto ni esté dañada de forma que el funcionamiento del aparato pueda verse afectado. Encargue la reparación de las piezas dañadas antes de utilizar la herramienta eléctrica.** Muchos accidentes se deben al mal estado de las herramientas.

f) **Mantenga las herramientas de corte limpias y afiladas,** ya que así se atascan menos y son más fáciles de guiar.

g) **Utilice la herramienta eléctrica, los accesorios, las herramientas intercambiables, etc. según lo dispuesto en estas instrucciones. Tenga en cuenta las condiciones de trabajo y los procedimientos que deban seguirse.** El uso de herramientas eléctricas para aplicaciones distintas a las previstas puede provocar situaciones peligrosas.

h) **Mantenga los mangos y las superficies de agarre secos, limpios y sin restos de aceite o grasa.** Si los mangos o las superficies de agarre están resbaladizos, no podrá manejarse ni controlarse la herramienta eléctrica de forma segura en caso de imprevistos.

5. Asistencia técnica

a) **Encargue la reparación de su herramienta eléctrica exclusivamente al personal cualificado especializado y solo con recambios originales.** De esta forma, se garantiza que la seguridad del aparato no se vea afectada.

Indicaciones de seguridad para las roedoras

- Sujete firmemente la herramienta.
- Fije adecuadamente la pieza de trabajo.
- Mantenga las manos alejadas de las piezas giratorias.
- Los bordes y virutas de la pieza de trabajo están afilados. Utilice guantes. Para evitar lesiones, también se recomienda usar calzado con suelas gruesas.
- No pose la herramienta sobre las virutas de la pieza de trabajo. De lo contrario, podrían producirse daños y errores de funcionamiento en la herramienta.
- No deje la herramienta en marcha sin supervisión. Utilice la herramienta exclusivamente asiéndola con la mano.
- Mantenga siempre una postura segura. Si utiliza la herramienta en sitios elevados, asegúrese de que no haya nadie por debajo.
- Evite tocar el pasador estriado, la matriz o la pieza de trabajo inmediatamente después del procesamiento, ya que las piezas siguen estando muy calientes y pueden causar quemaduras.
- Evite cortar cables eléctricos, ya que, de lo contrario, pueden producirse accidentes graves por descarga eléctrica.

Accesorios/equipos adicionales originales

- **Utilice exclusivamente los accesorios y equipos adicionales especificados en las instrucciones de uso y compatibles con el aparato.**

Antes de la puesta en funcionamiento

⚠ ¡ADVERTENCIA!
¡PELIGRO DE LESIONES!

► Antes de realizar cualquier tarea en el aparato, apáguelo y desconecte el enchufe de la red eléctrica.

Cambio de la posición del portamatrices (consulte la fig. A)

La posición de la matriz puede ajustarse 360°. Hay cuatro posiciones de trabajo predeterminadas con un desplazamiento de 90°. Las posiciones de trabajo pueden ajustarse de la siguiente manera:

- Afloje el tornillo Allen ❷ con la llave Allen ❼ suministrada.
- Gire el portamatrices ❺ hasta alcanzar la posición de trabajo deseada de forma que el orificio correspondiente del portamatrices ❺ apunte hacia el tornillo Allen ❷.
- Vuelva a apretar el tornillo Allen ❷ con la llave Allen ❼ suministrada.
- Gire ligeramente el portamatrices ❺ para comprobar si está fijado en la posición correcta.

Grosor admitido del material

La máx. capacidad de corte depende del tipo de material y de su dureza.
El calibre ❸ y ❹ del portamatrices ❺ sirve como medidor de espesor para el grosor de corte admitido.
No corte nunca un grosor superior al indicado en las características técnicas para los distintos materiales.

Montaje y desmontaje del pasador estriado y del portamatrices (consulte las figs. B y C)

- Para desmontar el pasador estriado ❾ y el portamatrices ❺, afloje el tornillo Allen ❷ con la llave Allen ❼ suministrada.
- Retire el portamatrices ❺ del aparato.
- Afloje el tornillo Allen ❽ con la llave Allen ❿ suministrada para desmontar el pasador estriado ❾ del portaherramientas ⓫.
- Para el montaje, inserte el nuevo pasador estriado ❾ suministrado en el portaherramientas ⓫ de forma que el orificio del pasador estriado ❾ apunte hacia el tornillo Allen ❽.
- Apriete firmemente el tornillo Allen ❽ para fijar el pasador estriado ❾.
- Vuelva a insertar el portamatrices ❺ en el aparato sobre el portaherramientas ⓫.
- Gire el portamatrices ❺ hasta alcanzar la posición de trabajo deseada de forma que el orificio correspondiente del portamatrices ❺ apunte hacia el tornillo Allen ❷.
- Vuelva a apretar el tornillo Allen ❷ con la llave Allen ❼ suministrada.
- Gire ligeramente el portamatrices ❺ para comprobar si está fijado en la posición correcta.

Puesta en funcionamiento

Encendido/apagado

Encendido del aparato

- Ajuste el interruptor de encendido/apagado ❶ en la posición "I".

Apagado del aparato

- Ajuste el interruptor de encendido/apagado ❶ en la posición "0".

Lubricación

- Aplique un aceite para máquinas convencional sobre la línea de corte para prolongar la vida útil del pasador estriado ❾ y de la matriz ❻. Este procedimiento es especialmente importante para el corte de aluminio.

Proceso de corte

- Mantenga el aparato en ángulo recto (90°) con respecto a la pieza de trabajo durante el procesamiento.
- Desplace el aparato ejerciendo una presión suave en la dirección de corte.

Recortes

Para los recortes interiores, se requiere un orificio de más de 22,5 mm para insertar el portamatrices ❺.

Mantenimiento y limpieza

¡ADVERTENCIA! ¡PELIGRO DE LESIONES! Antes de realizar cualquier tarea en el aparato, apáguelo y desconecte el enchufe de la red eléctrica.

- El aparato debe estar siempre limpio, seco y sin restos de aceite ni grasas lubricantes.
- Utilice un paño seco para la limpieza de la carcasa.
- Las escobillas de carbón deben retirarse y verificarse regularmente. Si están desgastados hasta el límite de desgaste, deben reemplazarse. Mantenga siempre las escobillas de carbón limpias para que puedan deslizarse libremente en los soportes. Ambas escobillas de carbón deben reemplazarse al mismo tiempo. Use solo escobillas de carbón idénticas.
- Desenrosque las tapas del portaescobillas ⓬ con un destornillador. Retire las escobillas de carbón desgastadas, inserte las nuevas y luego vuelva a atornillar las tapas de los portaescobillas.

⚠ ¡ADVERTENCIA!

- Si es necesario cambiar el cable de conexión a la red, encomiende su sustitución al fabricante o a su distribuidor para evitar riesgos en la seguridad.

Garantía de Kompernass Handels GmbH

Estimado cliente:

Este aparato cuenta con una garantía de 3 años a partir de la fecha de compra. Si se detectan defectos en el producto, puede ejercer sus derechos legales frente al vendedor. Estos derechos legales no se ven limitados por la garantía descrita a continuación.

Condiciones de la garantía

El plazo de la garantía comienza con la fecha de compra. Guarde bien el comprobante de caja, ya que lo necesitará como justificante de compra.

Si dentro de un periodo de tres años a partir de la fecha de compra de este producto se detecta un defecto en su material o un error de fabricación, asumiremos la reparación o sustitución gratuita del producto o restituiremos el precio de compra a nuestra elección. La prestación de la garantía requiere la presentación del aparato defectuoso y del justificante de compra (comprobante de caja), así como una breve descripción por escrito del defecto detectado y de las circunstancias en las que se haya producido dicho defecto, dentro del plazo de tres años.

Si el defecto está cubierto por nuestra garantía, le devolveremos el producto reparado o le suministraremos uno nuevo. La reparación o sustitución del producto no supone el inicio de un nuevo periodo de garantía.

Duración de la garantía y reclamaciones legales por vicios

La duración de la garantía no se prolonga por hacer uso de ella. Este principio también se aplica a las piezas sustituidas y reparadas. Si después de la compra del aparato, se detecta la existencia de daños o de defectos al desembalarlo, deben notificarse de inmediato. Cualquier reparación que se realice una vez finalizado el plazo de garantía estará sujeta a costes.

Alcance de la garantía
El aparato se ha fabricado cuidadosamente según estándares elevados de calidad y se ha examinado en profundidad antes de su entrega.

La prestación de la garantía se aplica a defectos en los materiales o errores de fabricación. Esta garantía no cubre las piezas del producto normalmente sometidas al desgaste y que, en consecuencia, puedan considerarse piezas de desgaste ni los daños producidos en los componentes frágiles, p. ej., interruptores, baterías o piezas de vidrio.

Se anulará la garantía si el producto se daña o no se utiliza o mantiene correctamente. Para utilizar correctamente el producto, deben observarse todas las indicaciones especificadas en las instrucciones de uso. Debe evitarse cualquier uso y manejo que esté desaconsejado o frente al que se advierta en las instrucciones de uso.

El producto está previsto exclusivamente para su uso privado y no para su uso comercial. En caso de manipulación indebida e incorrecta, uso de la fuerza y apertura del aparato por personas ajenas a nuestros centros de asistencia técnica autorizados, la garantía perderá su validez.

La garantía no cubre los siguientes casos
- Desgaste normal de la capacidad de la batería.
- Uso comercial o industrial del producto.
- Daño o alteración del producto por parte del cliente.
- Incumplimiento de las instrucciones de seguridad y mantenimiento y errores en el manejo.
- Daños provocados por fuerza mayor.

Proceso de reclamación conforme a la garantía
Para garantizar una tramitación rápida de su reclamación, le rogamos que observe las siguientes indicaciones:

- Mantenga siempre a mano el comprobante de caja y el número de artículo (p. ej., IAN 12345) como justificante de compra.
- Podrá ver el número de artículo en la placa de características del producto, grabado en el producto, en la portada de las instrucciones de uso (parte inferior izquierda) o en el adhesivo de la parte trasera o inferior del producto.
- Si se producen errores de funcionamiento u otros defectos, póngase primero en contacto con el departamento de asistencia técnica especificado a continuación **por teléfono** o **por correo electrónico**.
- Podrá enviar el producto calificado como defectuoso junto con el justificante de compra (comprobante de caja) y la descripción del defecto y de las circunstancias en las que se haya producido de forma gratuita a la dirección de correo proporcionada.

En www.lidl-service.com, podrá descargar este manual de usuario y muchos otros más, así como vídeos sobre los productos y software de instalación.

Con este código QR, accederá directamente a la página del Servicio Lidl (www.lidl-service.com) y podrá abrir las instrucciones de uso mediante la introducción del número de artículo (IAN) 123456.

Asistencia técnica

⚠ ¡ADVERTENCIA!

- **Encomiende exclusivamente la reparación del aparato al servicio de asistencia técnica o a un electricista especializado y solo con los recambios originales.** De esta forma, se garantizará que la seguridad del aparato no se vea afectada.
- **Encomiende siempre la sustitución del enchufe o del cable de red al fabricante del aparato o a su servicio de asistencia técnica.** De esta forma, se garantizará que la seguridad del aparato no se vea afectada.

INDICACIÓN

► Los recambios no especificados (p. ej., matriz, pasador estriado, escobillas de carbón o interruptores) pueden solicitarse a través de nuestro servicio de asistencia técnica.

(ES) **Servicio España**
Tel.: 902 59 99 22
(0,08 EUR/Min. + 0,11 EUR/ llamada (tarifa normal))
(0,05 EUR/Min. + 0,11 EUR/ llamada (tarifa reducida))
E-Mail: kompernass@lidl.es

IAN 332947_1907

Importador

Tenga en cuenta que la dirección siguiente no es una dirección de asistencia técnica. Póngase primero en contacto con el centro de asistencia técnica especificado.

KOMPERNASS HANDELS GMBH
BURGSTRASSE 21
44867 BOCHUM
ALEMANIA
www.kompernass.com

Desecho

El embalaje consta de materiales ecológicos que pueden desecharse a través de los centros de reciclaje locales.

No deseche las herramientas eléctricas con la basura doméstica. Según la Directiva europea 2012/19/EU, las herramientas eléctricas usadas deben recogerse por separado para someterse a un reciclaje ecológico.

Puede informarse acerca de las posibilidades de desecho de los aparatos usados en su administración municipal o ayuntamiento.

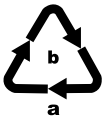

Deseche el embalaje de forma respetuosa con el medio ambiente. Observe las indicaciones de los distintos materiales de embalaje y, si procede, recíclelos de la manera correspondiente. Los materiales de embalaje cuentan con abreviaciones (a) y cifras (b) que significan lo siguiente: 1–7: plásticos; 20–22: papel y cartón; 80–98: materiales compuestos.

Puede informarse acerca de las posibilidades de desecho de los aparatos usados en su administración municipal o ayuntamiento.

Declaración original de conformidad

En virtud del presente documento, nosotros, KOMPERNASS HANDELS GMBH, responsable de los documentos: Semi Uguzlu, BURGSTR. 21, 44867 BOCHUM (ALEMANIA), declaramos que este producto cumple con lo dispuesto por las siguientes normas, documentos normativos y directivas CE:

Directiva relativa a las máquinas
(2006/42/EC)

Compatibilidad electromagnética
(2014/30/EU)

Directiva sobre las restricciones a la utilización de determinadas sustancias peligrosas en aparatos eléctricos y electrónicos
(2011/65/EU)*

* La responsabilidad exclusiva de la expedición de esta declaración de conformidad recaerá sobre el fabricante. El objeto descrito en la declaración cumple con las disposiciones de la Directiva 2011/65/EU del Parlamento Europeo y del Consejo del 8 de junio de 2011 sobre las restricciones a la utilización de determinadas sustancias peligrosas en aparatos eléctricos y electrónicos.

Normas armonizadas aplicadas:
EN 62841-1:2015

EN 62841-2-8: 2016

EN 50581:2012

EN 55014-1:2017

EN 55014-2:2015

EN 61000-3-2:2014

EN 61000-3-3:2013

Denominación de la máquina: Punzonadora PMK 550 A1

Año de fabricación: 12-2019

Número de serie: IAN 332947_1907

Bochum, 05/12/2019

CE

Semi Uguzlu
- Responsable de calidad -

Reservado el derecho a realizar modificaciones técnicas en relación con el desarrollo tecnológico.

Indice

Introduzione 12
Uso conforme 12
Dotazione 12
Materiale in dotazione 12
Dati tecnici 12
Avvertenze di sicurezza generali per elettroutensili. 13
1. Sicurezza sul posto di lavoro 13
2. Sicurezza elettrica 13
3. Sicurezza delle persone 14
4. Uso e manipolazione dell'elettroutensile 14
5. Assistenza 15
Avvertenze relative alla sicurezza per roditrici 15
Accessori/apparecchi aggiuntivi originali 15
Prima della messa in funzione 16
Cambiamento della posizione del portastampo (vedere fig. A) 16
Spessore ammesso del materiale 16
Montaggio e smontaggio della spina intagliata e del portastampo (vedere figg. B + C) 16
Messa in funzione. 16
Accensione/spegnimento 16
Lubrificazione. 16
Procedimento di taglio 17
Ritagli 17
Manutenzione e pulizia 17
Garanzia della Kompernass Handels GmbH 17
Assistenza 19
Importatore 19
Smaltimento 19
Dichiarazione di conformità originale 20

RODITRICE PMK 550 A1

Introduzione

Congratulazioni per l'acquisto del nuovo apparecchio. È stato scelto un prodotto di alta qualità. Il manuale di istruzioni è parte integrante del presente prodotto. Esso contiene importanti note per la sicurezza, l'uso e lo smaltimento. Prima di utilizzare il prodotto, acquisire dimestichezza con tutte le indicazioni relative ai comandi e alla sicurezza. Utilizzare il prodotto solo come descritto e per i campi d'impiego indicati. In caso di cessione del prodotto a terzi, consegnare anche tutta la relativa documentazione.

Uso conforme

L'apparecchio è idoneo al taglio di lamiera d'acciaio e lamiera di alluminio. Questo apparecchio è destinato esclusivamente all'uso privato in ambienti asciutti. Qualunque altro impiego e qualunque modifica dell'apparecchio sono da considerarsi non conformi alla destinazione e comportano il rischio di infortuni. Il produttore declina ogni responsabilità per i danni derivanti da uso non conforme.

Dotazione

❶ Interruttore ON/OFF
❷ Vite a esagono cavo
❸ Dado di misura 1,6 mm
❹ Dado di misura 1,2 mm
❺ Portastampo
❻ Stampo
❼ Brugola
❽ Vite a esagono cavo
❾ Spina intagliata
❿ Brugola
⓫ Portautensile
⓬ Tappi dei portaspazzole

Materiale in dotazione

1 roditrice
2 spine intagliate (1 già montata)
2 brugole
1 manuale di istruzioni per l'uso

Dati tecnici

Tensione nominale	230 V ~ 50 Hz (corrente alternata)
Potenza assorbita nominale	550 W
Corsa a vuoto (min^{-1})	2200 p/min
Potenza di taglio/spessore max. in	materiale alluminio 2,5 mm (200 N/mm²) acciaio 1,6 mm (400 N/mm²), 1,2 mm (600 N/mm²), 0,8 mm (800 N/mm²)
Raggio di taglio min.	interno = 45 mm esterno = 50 mm
Passo del taglio	5 mm
Classe di protezione	II / ⧈ (isolamento doppio)

Valore di emissione acustica
Valore di misurazione dei rumori determinato secondo EN 62841. Valori tipici del livello di rumore dell'elettroutensile classificato A

Livello di pressione acustica	L_{pA} =	93	dB (A)
Fattore di incertezza	K_{pA} =	3	dB
Livello di potenza acustica	L_{WA} =	104	dB (A)
Fattore di incertezza	K_{WA} =	3	dB

Indossare una protezione acustica!

Valori totali di vibrazione
(somma dei vettori di tre direzioni) rilevati ai sensi della norma EN 62841:

Taglio di lamiere	a_h = 8,7 m/s²
Fattore di incertezza	K = 1,5 m/s²

NOTA

- Il valore complessivo delle vibrazioni e il valore di emissione acustica indicati sono stati misurati secondo un procedimento di prova standardizzato e possono essere usati per il confronto tra due elettroutensili.
- Il valore complessivo delle vibrazioni e il valore di emissione acustica indicati possono anche essere usati per una stima provvisoria del carico.

⚠ AVVERTENZA!

- Il valore di emissione delle vibrazioni e il valore di emissione acustica durante l'uso dell'elettroutensile possono scostarsi dai valori indicati a seconda del modo in cui l'elettroutensile viene utilizzato e, in particolare, della tipologia del pezzo lavorato.
- Cercare di ridurre il più possibile la sollecitazione. Esempi di provvedimenti per ridurre la sollecitazione da vibrazioni sono l'uso di guanti durante l'impiego dell'elettroutensile e la limitazione dei tempi di lavoro. Occorre tenere in considerazione tutte le componenti del ciclo di esercizio (per esempio i tempi nei quali l'elettroutensile è spento e i tempi in cui è acceso ma funziona senza carico).

Avvertenze di sicurezza generali per elettroutensili

⚠ AVVERTENZA!

- **Leggere tutte le avvertenze di sicurezza, le istruzioni, le illustrazioni e i dati tecnici di cui è dotato questo elettroutensile.**
  Il mancato rispetto delle seguenti istruzioni può causare scosse elettriche, incendi e/o gravi lesioni.

Conservare le indicazioni relative alla sicurezza e le istruzioni per uso futuro.
Il termine "elettroutensile" utilizzato nelle indicazioni relative alla sicurezza si riferisce a elettroutensili collegabili alla rete elettrica (con cavo di rete) o a elettroutensili a batteria (senza cavo di rete).

1. Sicurezza sul posto di lavoro

a) **Mantenere l'area di lavoro pulita e ben illuminata.** Il disordine e la scarsa illuminazione dell'area di lavoro possono dare luogo a infortuni.

b) **Non lavorare con elettroutensili in ambienti a rischio di esplosione, in presenza di liquidi, gas o polveri infiammabili.** Gli elettroutensili generano scintille che possono incendiare la polvere o i vapori.

c) **Tenere lontani i bambini e altre persone durante l'uso dell'elettroutensile.** In caso di distrazione si potrebbe perdere il controllo dell'elettroutensile.

2. Sicurezza elettrica

a) **La spina dell'elettroutensile deve essere idonea all'inserimento nella presa. La spina non deve essere assolutamente modificata.**
Non utilizzare connettori adattatori con elettroutensili collegati a terra. Le spine non modificate e le prese idonee riducono il rischio di scosse elettriche.

b) **Evitare il contatto diretto con superfici collegate a terra, come tubi, termosifoni, fornelli e frigoriferi.** Quando il corpo è a diretto contatto con la terra sussiste un maggiore pericolo di scosse elettriche.

c) **Tenere gli elettroutensili lontani dalla pioggia o dall'umidità.** La penetrazione di acqua in un elettroutensile aumenta il rischio di scosse elettriche.

d) **Non utilizzare il cavo di allacciamento per scopi non conformi, come ad es. per trasportare l'elettroutensile, per appenderlo o per scollegare la spina dalla presa. Tenere il cavo di allacciamento lontano dal calore, dall'olio, da spigoli vivi o da parti in movimento.** Cavi di allacciamento danneggiati o aggrovigliati aumentano il rischio di scosse elettriche.

e) **Se si lavora all'aperto con un elettroutensile, utilizzare solo prolunghe ammesse anche per uso esterno.** L'utilizzo di un cavo di prolunga idoneo all'uso esterno riduce il rischio di scosse elettriche.

f) **Se è inevitabile l'uso dell'elettroutensile in un ambiente umido, utilizzare un interruttore differenziale.** L'uso di un interruttore differenziale riduce il rischio di scosse elettriche.

3. Sicurezza delle persone

a) **Prestare attenzione controllando le operazioni in corso e procedendo con cura quando si lavora con un elettroutensile. Non utilizzare l'elettroutensile se si è stanchi o sotto l'influsso di droghe, alcol o farmaci.** Un solo momento di disattenzione nell'uso dell'elettroutensile può dare luogo a gravi lesioni.

b) **Indossare dispositivi di protezione individuale e sempre occhiali di protezione.** L'uso di un dispositivo di protezione individuale come mascherina antipolvere, scarpe antiscivolo, casco protettivo o protezioni per l'udito, a seconda del tipo e dell'impiego dell'elettroutensile, riduce il rischio di lesioni.

c) **Evitare l'accensione involontaria. Accertarsi che l'elettroutensile sia spento prima di collegarlo all'alimentazione e/o alla batteria, sollevarlo o trasportarlo.** Se si tiene il dito sull'interruttore mentre si sposta l'elettroutensile o si collega l'elettroutensile alla rete elettrica con l'interruttore su ON, si possono verificare infortuni.

d) **Rimuovere gli utensili di regolazione o le chiavi inglesi prima di accendere l'elettroutensile.** Un utensile o una chiave lasciati in una parte rotante dell'elettroutensile possono provocare lesioni.

e) **Evitare posture innaturali. Provvedere a una posizione sicura e mantenere sempre l'equilibrio.** In tal modo si può controllare meglio l'elettroutensile, soprattutto in situazioni impreviste.

f) **Indossare un abbigliamento idoneo. Non indossare abiti ampi o gioielli. Tenere lontani i capelli e gli indumenti dalle parti in movimento.** Gli abiti ampi, i gioielli o i capelli lunghi possono impigliarsi nelle parti mobili.

g) **Gli eventuali dispositivi aspirapolvere e aspiratrucioli devono essere collegati e utilizzati correttamente.** L'uso di un aspiratore per polvere può ridurre i pericoli associati alla polvere.

h) **Nonostante si sia acquisita dimestichezza con il ripetuto utilizzo dell'apparecchio, non peccare di estrema sicurezza e rispettare sempre le regole sulla sicurezza nell'uso di elettroutensili.** Una piccola disattenzione può dare luogo a gravi lesioni in una frazione di secondo.

4. Uso e manipolazione dell'elettroutensile

a) **Non sovraccaricare l'elettroutensile. Utilizzare l'elettroutensile idoneo al proprio lavoro.** Con l'elettroutensile adatto si lavora meglio e con maggiore sicurezza nell'intervallo di potenza indicato.

b) **Non utilizzare elettroutensili con interruttore guasto.** Un elettroutensile che non si riesce più a spegnere o ad accendere è pericoloso e deve essere riparato.

c) **Staccare la spina dalla presa di corrente e/o rimuovere la batteria, se sfilabile, prima di eseguire impostazioni sull'apparecchio, sostituire gli utensili o riporre l'elettroutensile.** Questa misura precauzionale consente di impedire l'avvio involontario dell'elettroutensile.

d) **Conservare gli elettroutensili non utilizzati fuori dalla portata dei bambini. Non consentire l'uso dell'elettroutensile a persone inesperte o che non abbiano letto le presenti istruzioni.** Gli elettroutensili sono pericolosi se utilizzati da persone inesperte.

e) **Trattare gli elettroutensili e gli utensili con cura. Controllare che le parti mobili dell'apparecchio funzionino perfettamente, che non si inceppino e che non vi siano elementi rotti o danneggiati al punto da compromettere la funzione dell'elettroutensile. Fare riparare le parti danneggiate prima di utilizzare l'elettroutensile.** Molti infortuni derivano da una cattiva manutenzione degli elettroutensili.

f) **Mantenere gli utensili da taglio ben affilati e puliti.** Gli utensili da taglio trattati con cura e con taglienti affilati si inceppano meno spesso e sono più facili da controllare.

g) **Utilizzare elettroutensili, utensili, ecc. conformi a queste istruzioni. Tenere conto delle condizioni di lavoro e dell'attività da eseguire.** L'uso di elettroutensili per applicazioni diverse da quelle previste può dare luogo a situazioni di pericolo.

h) **Mantenere le impugnature e le superfici di presa asciutte, pulite e prive di olio e grasso.** Impugnature e superfici di presa scivolose non consentono un controllo e un utilizzo sicuro dell'elettroutensile in situazioni impreviste.

5. Assistenza

a) **Fare riparare l'elettroutensile solo da personale qualificato specializzato e solo con l'utilizzo di ricambi originali.** In tal modo si garantisce che la sicurezza dell'elettroutensile venga mantenuta.

Avvertenze relative alla sicurezza per roditrici

- Sostenere saldamente l'utensile.
- Fissare correttamente il pezzo da lavorare.
- Tenere le mani lontane dalle parti in rotazione.
- I bordi e gli sfridi del pezzo sono affilati. Indossare guanti. Per prevenire lesioni si consiglia inoltre di usare scarpe dalla suola spessa.
- Non poggiare l'utensile sugli sfridi del pezzo. In caso contrario possono verificarsi danni e malfunzionamenti dell'utensile.
- Non lasciare l'utensile incustodito mentre è in funzione. Usare l'utensile solo sostenendolo con le mani.
- Assicurarsi sempre di assumere una posizione stabile.
  Quando si usa l'utensile in postazioni di lavoro sopraelevate, assicurarsi che nessuno sosti al disotto.
- Evitare di toccare la spina intagliata, lo stampo o il pezzo subito dopo la lavorazione, poiché queste parti sono ancora molto calde e possono causare ustioni alla pelle.
- Evitare di recidere cavi elettrici. Ciò può portare a infortuni gravi a causa della scossa elettrica.

Accessori/apparecchi aggiuntivi originali

- **Utilizzare solo accessori e apparecchi aggiuntivi che sono indicati nel manuale o il cui supporto è compatibile con l'apparecchio.**

Prima della messa in funzione

⚠ AVVERTENZA!
PERICOLO DI LESIONI!

► Prima di qualsiasi intervento sull'apparecchio, spegnere l'apparecchio e staccare la spina.

Cambiamento della posizione del portastampo (vedere fig. A)

La posizione dello stampo è regolabile a 360°. Sono predisposte quattro posizioni di lavoro con uno scostamento di 90°. Le posizioni di lavoro possono essere regolate come segue:

- Allentare la vite a esagono cavo ❷ con la brugola ❼ fornita.
- Ruotare il portastampo ❺ sulla posizione di lavoro desiderata in modo che il rispettivo foro nel portastampo ❺ sia rivolto verso la vite a esagono cavo ❷.
- Riavvitare saldamente la vite a esagono cavo ❷ con la brugola ❼ fornita.
- Ruotando leggermente il portastampo ❺, verificare se viene mantenuto nella posizione corretta.

Spessore ammesso del materiale

La capacità di taglio massima dipende dalla qualità e dalla resistenza del materiale.
Il dado di misura ❸ e ❹ del portastampo ❺ fungono da spessimetro per lo spessore di taglio ammesso.
Non tagliare mai materiali di spessore maggiore di quanto indicato nei dati tecnici.

Montaggio e smontaggio della spina intagliata e del portastampo (vedere figg. B + C)

- Per smontare la spina intagliata ❾ e il portastampo ❺ allentare la vite a esagono cavo ❷ con la brugola ❼ fornita.
- Staccare il portastampo ❺ dall'apparecchio.
- Allentare la vite a esagono cavo ❽ con la brugola ❿ fornita per togliere poi la spina intagliata ❾ dal portautensile ⓫.
- Per il montaggio inserire la nuova spina intagliata ❾ fornita nel portautensile ⓫ in modo che il foro della spina intagliata ❾ sia rivolto verso la vite a esagono cavo ❽.
- Stringere saldamente la vite a esagono cavo ❽ per fissare la spina intagliata ❾.
- Condurre il portastampo ❺ nuovamente sopra il portautensile ⓫ e inserirlo nell'apparecchio.
- Ruotare il portastampo ❺ sulla posizione di lavoro desiderata in modo che il rispettivo foro nel portastampo ❺ sia rivolto verso la vite a esagono cavo ❷.
- Riavvitare saldamente la vite a esagono cavo ❷ con la brugola ❼ fornita.
- Ruotando leggermente il portastampo ❺, verificare se viene mantenuto nella posizione corretta.

Messa in funzione

Accensione/spegnimento

Accensione dell'apparecchio

- Premere l'interruttore ON/OFF ❶ portandolo in posizione "I".

Spegnimento dell'apparecchio

- Premere l'interruttore ON/OFF ❶ portandolo in posizione "0".

Lubrificazione

- Applicare comune olio da macchina alla linea di taglio per prolungare la durata della spina intagliata ❾ e dello stampo ❻.
  Ciò è particolarmente importante quando si taglia alluminio.

Procedimento di taglio

- Durante la lavorazione sostenere l'apparecchio ad angolo retto (90°) rispetto al pezzo.
- Muovere l'apparecchio nella direzione del taglio esercitando una leggera pressione.

Ritagli

Per i ritagli interni è necessario un foro maggiore di 22,5 mm per inserire il portastampo ❺.

Manutenzione e pulizia

AVVERTENZA! PERICOLO DI LESIONI! Prima di qualsiasi intervento sull'apparecchio, spegnere l'apparecchio e staccare la spina.

- L'apparecchio deve essere sempre pulito, asciutto e privo di olio o grassi lubrificanti.
- Per la pulizia dell'alloggiamento, utilizzare un panno asciutto.
- Le spazzole di carbone devono essere rimosse e controllate regolarmente. Se sono consumati fino al limite di usura, devono essere sostituiti. Mantenere sempre pulite le spazzole di carbone in modo che possano scorrere liberamente nei supporti. Entrambe le spazzole di carbone devono essere sostituite contemporaneamente. Utilizzare solo spazzole di carbone identiche.
- Svitare i cappucci del portaspazzole ⓬ con un cacciavite. Rimuovere le spazzole di carbone consumate, inserirne di nuove, quindi riavvitare i cappucci del portaspazzole.

⚠ AVVERTENZA!

- Se è necessario sostituire il cavo di alimentazione, fare eseguire l'operazione dal produttore o da un suo rappresentante, per evitare di compromettere la sicurezza.

Garanzia della Kompernass Handels GmbH

Egregio Cliente,

Questo apparecchio ha una garanzia di 3 anni dalla data di acquisto. Qualora questo prodotto presentasse vizi, Le spettano diritti legali nei confronti del venditore del prodotto. La garanzia qui di seguito descritta non costituisce alcun limite a tali diritti legali.

Condizioni di garanzia
Il periodo di garanzia decorre dalla data di acquisto. Si prega di conservare bene lo scontrino di cassa. Quest'ultimo è necessario come prova d'acquisto.

Qualora entro tre anni a partire dalla data d'acquisto del prodotto si presentasse un difetto del materiale o di fabbricazione, provvederemo a nostra discrezione a riparare o a sostituire gratuitamente il prodotto oppure a rimborsare il prezzo d'acquisto. Questa prestazione di garanzia ha come presupposto che l'apparecchio guasto e la prova d'acquisto (scontrino di cassa) vengano presentati entro il termine di tre anni e che si descriva per iscritto in cosa consiste il difetto e quando si è evidenziato.

Se il vizio rientra nell'ambito della nostra garanzia, il Suo prodotto verrà riparato o sostituito da uno nuovo. Con la riparazione o la sostituzione del prodotto non decorre un nuovo periodo di garanzia.

Periodo di garanzia e diritti legali di rivendicazione di vizi
Il periodo di garanzia non viene prolungato da interventi in garanzia. Ciò vale anche per le parti sostituite e riparate. Danni e vizi eventualmente già presenti al momento dell'acquisto devono venire segnalati immediatamente dopo che l'apparecchio è stato disimballato. Le riparazioni eseguite dopo la scadenza del periodo di garanzia sono a pagamento.

Ambito della garanzia
L'apparecchio è stato prodotto con cura secondo severe direttive qualitative e debitamente collaudato prima della consegna.

La prestazione in garanzia vale per difetti del materiale o di fabbricazione. Questa garanzia non si estende a componenti del prodotto esposti a normale logorio, che possono pertanto essere considerati come componenti soggetti a usura o a danni che si verificano su componenti delicati, come ad es. interruttori, batterie o parti realizzate in vetro.

Questa garanzia decade se il prodotto è stato danneggiato oppure utilizzato o sottoposto a interventi di manutenzione in modo non conforme. Per un utilizzo adeguato del prodotto si devono rigorosamente rispettare tutte le istruzioni esposte nel manuale di istruzioni per l'uso. Si devono assolutamente evitare modalità di utilizzo e azioni che il manuale di istruzioni per l'uso sconsiglia o da cui esso mette in guardia.

Il prodotto è destinato esclusivamente all'uso domestico e non a quello commerciale. La garanzia decade in caso di impiego improprio o manomissione, uso della forza e interventi non eseguiti dalla nostra filiale di assistenza autorizzata.

Il periodo di garanzia non si applica nei seguenti casi:

- normale usura della capacità della batteria
- uso commerciale del prodotto
- danneggiamento o modifica del prodotto da parte del cliente
- mancata osservanza delle prescrizioni di sicurezza e manutenzione, errori di utilizzo
- danni derivanti da eventi naturali

Trattamento dei casi di garanzia

Per garantire una rapida evasione della Sua richiesta, La preghiamo di seguire le seguenti istruzioni:

- Tenga a portata di mano per qualsiasi richiesta lo scontrino di cassa e il codice dell'articolo (per es. IAN 12345) come prova di acquisto.
- Il codice dell'articolo è riportato sulla targhetta identificativa o su un'incisione presenti sul prodotto, sul frontespizio del manuale di istruzioni (in basso a sinistra) o su un adesivo applicato alla parte posteriore o inferiore del prodotto.
- Qualora si presentassero malfunzionamenti o altri tipi di vizi, contatti innanzitutto il reparto assistenza clienti qui di seguito indicato **telefonicamente** o via **e-mail**.
- Una volta che il prodotto è stato registrato come difettoso, lo può poi spedire a nostro carico, provvedendo ad allegare la prova di acquisto (scontrino di cassa), una descrizione del vizio e l'indicazione della data in cui si è presentato, all'indirizzo del servizio di assistenza clienti che Le è stato comunicato.

Sul sito www.lidl-service.com è possibile scaricare questo e molti altri manuali di istruzioni, filmati sui prodotti e software d'installazione.

Con questo codice QR si giunge direttamente al sito dell'assistenza clienti Lidl (www.lidl-service.com) e con la digitazione del codice articolo (IAN) 123456 si può aprire il manuale di istruzioni di proprio interesse.

Assistenza

⚠ AVVERTENZA!

- **Far riparare gli apparecchi dal centro di assistenza o da un elettricista specializzato e solo con pezzi di ricambio originali.**
  In tal modo si garantisce la sicurezza dell'apparecchio.
- **Far eseguire sempre la sostituzione della spina o del cavo dal produttore dell'apparecchio o dal relativo centro di assistenza.**
  In tal modo si garantisce la sicurezza dell'apparecchio.

NOTA

- ► I pezzi di ricambio non indicati (come ad es. stampo, spina intagliata, spazzole di carbone, interruttori) possono essere ordinati tramite il nostro call center.

(IT) **Assistenza Italia**
Tel.: 02 36003201
E-Mail: kompernass@lidl.it

(MT) **Service Malta**
Tel.: 80062230
E-Mail: kompernass@lidl.com.mt

IAN 332947_1907

Importatore

Badi che il seguente indirizzo non è quello del servizio di assistenza clienti. Contatti innanzitutto il servizio di assistenza clienti indicato.

KOMPERNASS HANDELS GMBH
BURGSTRASSE 21
44867 BOCHUM
GERMANIA
www.kompernass.com

Smaltimento

L'imballaggio è costituito da materiali ecocompatibili che possono essere smaltiti tramite gli appositi centri di raccolta e riciclaggio.

Non smaltire gli elettroutensili assieme ai normali rifiuti domestici!

In base alla Direttiva europea 2012/19/EU, gli elettroutensili usati devono essere raccolti separatamente e conferiti a un centro per il riciclaggio ecologico.

Per lo smaltimento dell'apparecchio una volta che ha terminato la sua funzione, informarsi presso l'amministrazione comunale.

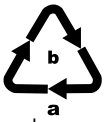

Smaltire l'imballaggio conformemente alle norme di tutela ambientale. Tenere conto dei codici presenti sui vari materiali di imballaggio ed eventualmente separare i materiali effettuando una raccolta differenziata. I materiali di imballaggio presentano codici costituiti da abbreviazioni (a) e numeri (b) con il seguente significato: 1–7: materie plastiche, 20–22: carta e cartone, 80–98: materiali compositi

Per lo smaltimento del prodotto una volta che ha terminato la sua funzione, informarsi presso l'amministrazione comunale.

Dichiarazione di conformità originale

La Società KOMPERNASS HANDELS GMBH, responsabile della documentazione: nella persona del Sig. Semi Uguzlu, BURGSTR. 21, 44867 BOCHUM, GERMANIA, dichiara con la presente che questo prodotto è conforme alle seguenti norme, documenti normativi e Direttive CE:

Direttiva macchine
(2006/42/CE)
Compatibilità elettromagnetica
(2014/30/UE)
Direttiva RoHS
(2011/65/UE)*

*Il produttore è il responsabile esclusivo del rilascio di questa dichiarazione di conformità. L'oggetto della dichiarazione sopra descritto soddisfa le prescrizioni della Direttiva 2011/65/UE del Parlamento Europeo e del Consiglio Europeo dell'8 giugno 2011 sulla restrizione dell'uso di determinate sostanze pericolose nelle apparecchiature elettriche ed elettroniche.

Norme armonizzate utilizzate:
EN 62841-1:2015
EN 62841-2-8: 2016
EN 50581:2012
EN 55014-1:2017
EN 55014-2:2015
EN 61000-3-2:2014
EN 61000-3-3:2013

Denominazione della macchina: Roditrice PMK 550 A1

Anno di produzione: 12-2019

Numero di serie: IAN 332947_1907

Bochum, 05/12/2019

CE

Semi Uguzlu
- Direttore qualità -

Con riserva di modifiche tecniche volte al miglioramento del prodotto.

Índice

Introdução 24
Utilização correta 24
Equipamento 24
Conteúdo da embalagem 24
Dados técnicos 24
Instruções gerais de segurança para ferramentas elétricas 25
1. Segurança no local de trabalho 25
2. Segurança elétrica 25
3. Segurança de pessoas 26
4. Utilização e conservação da ferramenta elétrica 26
5. Assistência Técnica 27
Instruções de segurança para cortadores de chapa 27
Acessórios/aparelhos adicionais de origem 27
Antes da colocação em funcionamento 28
Alteração da posição do suporte da matriz (ver fig. A) 28
Espessura de material permitida 28
Montagem e desmontagem do pino guia e do suporte da matriz (ver fig. B + C) 28
Colocação em funcionamento 28
Ligar/desligar 28
Lubrificação 29
Processo de corte 29
Recortes 29
Manutenção e limpeza 29
Garantia da Kompernass Handels GmbH 29
Assistência Técnica 31
Importador 31
Eliminação 31
Declaração de conformidade original 32

CORTADOR PMK 550 A1

Introdução

Parabéns pela compra do seu novo aparelho. Optou por um produto de elevada qualidade. O manual de instruções é parte integrante deste produto. Este contém instruções importantes para a segurança, a utilização e a eliminação. Antes de utilizar o produto, familiarize-se com todas as instruções de operação e segurança. Utilize o produto apenas como descrito e nas áreas de aplicação indicadas. Ao transferir o produto para terceiros, entregue todos os respetivos documentos.

Utilização correta

O aparelho é adequado para cortar chapa de aço e chapa de alumínio. Este aparelho destina-se exclusivamente ao uso privado e é permitido apenas em espaços secos. Qualquer outra utilização ou alteração do aparelho é considerada incorreta e acarreta perigo de acidentes graves. O fabricante não se responsabiliza por quaisquer danos causados pela utilização incorreta.

Equipamento

❶ Interruptor LIGAR/DESLIGAR
❷ Parafuso sextavado
❸ Ranhura de medida 1,6 mm
❹ Ranhura de medida 1,2 mm
❺ Suporte da matriz
❻ Matriz
❼ Chave Allen
❽ Parafuso sextavado
❾ Pino guia
❿ Chave Allen
⓫ Porta-ferramenta
⓬ Tampas do porta escova

Conteúdo da embalagem

1 Cortador
2 Pinos guia (1 pré-montado)
2 Chaves Allen
1 Manual de instruções

Dados técnicos

Tensão nominal	230 V ~ 50 Hz (corrente alternada)
Consumo nominal	550 W
Número de cursos sem carga (rpm)	2200 p/min
Capacidade de corte/espessura do material máx. em	alumínio 2,5 mm (200 N/mm²)
	aço 1,6 mm (400 N/mm²), 1,2 mm (600 N/mm²), 0,8 mm (800 N/mm²)
Raio mín. de corte	Interior = 45 mm Exterior = 50 mm
Largura de corte	5 mm
Classe de proteção	II / ⧈ (isolamento duplo)

Valor de emissões sonoras

Valor de medição de ruído, determinado de acordo com a norma EN 62841. O nível sonoro ponderado A da ferramenta elétrica é, em geral

Nível de pressão acústica	L_{pA} =	93	dB (A)
Incerteza	K_{pA} =	3	dB
Nível de potência acústica	L_{WA} =	104	dB (A)
Incerteza	K_{WA} =	3	dB

Usar protetores auriculares!

Valor total de vibração

(soma vetorial de três direções) determinado de acordo com a norma EN 62841:

Corte de chapas	a_h = 8,7 m/s²
Incerteza	K = 1,5 m/s²

NOTA

- Os valores totais de vibração e os valores de emissões sonoras indicados foram medidos de acordo com um processo de verificação normalizado e podem ser utilizados para comparação com outra ferramenta elétrica.
- Os valores totais de vibração e os valores de emissões sonoras indicados também podem ser utilizados para uma avaliação preliminar da pressão.

⚠ AVISO!

- Durante a utilização efetiva da ferramenta elétrica, as emissões de vibrações e as emissões de ruído podem divergir dos valores indicados, dependendo do tipo de utilização da ferramenta elétrica, especialmente, do tipo de peça a trabalhar.
- Tente manter a pressão tão baixa quanto possível. Podem ser tomadas medidas para reduzir a pressão exercida pela vibração, como, por exemplo, o uso de luvas ao utilizar a ferramenta e a limitação do tempo de trabalho. Ao mesmo tempo, todas as partes do ciclo de funcionamento têm de ser tidas em conta (por exemplo, os períodos em que a ferramenta elétrica está desligada e aqueles em que está ligada, mas funciona sem pressão).

Instruções gerais de segurança para ferramentas elétricas

⚠ AVISO!

- **Leia todas as instruções de segurança, outras instruções, figuras e os dados técnicos que estão incluídos nesta ferramenta elétrica.** O não cumprimento das seguintes instruções pode causar choque elétrico, incêndio e/ou ferimentos graves.

Guarde todas as instruções de segurança e indicações para futuras consultas.

O conceito "ferramenta elétrica", utilizado nas instruções de segurança, refere-se a ferramentas elétricas operadas por rede elétrica (com cabo de alimentação) e a ferramentas elétricas operadas por acumulador (sem cabo de alimentação).

1. Segurança no local de trabalho

a) **Mantenha o seu local de trabalho limpo e bem iluminado.** Desarrumação e áreas de trabalho pouco iluminadas podem causar acidentes.

b) **Não trabalhe com a ferramenta elétrica em atmosferas potencialmente explosivas, onde se encontram líquidos, gases ou poeiras inflamáveis.** As ferramentas elétricas originam faíscas que podem inflamar poeiras e vapores.

c) **Durante a utilização da ferramenta elétrica, mantenha crianças e outras pessoas afastadas.** Em caso de distração pode perder o controlo da ferramenta elétrica.

2. Segurança elétrica

a) **A ficha de ligação da ferramenta elétrica tem de ser adequada à tomada. A ficha não pode, de forma alguma, ser alterada. Não utilize quaisquer fichas de adaptadores em conjunto com ferramentas elétricas com proteção de ligação à terra.** Fichas inalteradas e tomadas adequadas reduzem o risco de choque elétrico.

b) **Evite o contacto físico com superfícies ligadas à terra, como tubos, aquecimentos, fogões e frigoríficos.** Existe um risco elevado de choque elétrico, caso o seu corpo esteja ligado à terra.

c) **Mantenha as ferramentas elétricas afastadas de chuva ou humidade.** A infiltração de água numa ferramenta elétrica aumenta o risco de choque elétrico.

d) **Não utilize o cabo de ligação para um fim diferente do previsto, p. ex. para transportar, pendurar a ferramenta elétrica ou puxar a ficha da tomada. Mantenha o cabo de ligação afastado de calor, óleo, arestas afiadas ou peças móveis.** Cabos de ligação danificados ou enrolados aumentam o risco de choque elétrico.

e) **Se trabalhar com uma ferramenta elétrica ao ar livre, utilize apenas extensões que também sejam adequadas para o exterior.** A utilização de uma extensão adequada para o exterior diminui o risco de choque elétrico.

f) **Se não for possível evitar a utilização da ferramenta elétrica num ambiente húmido, utilize um disjuntor diferencial residual.** A utilização de um disjuntor diferencial residual reduz o risco de choque elétrico.

3. Segurança de pessoas

a) **Esteja atento, observe o que está a fazer e utilize a ferramenta elétrica de forma sensata. Não utilize uma ferramenta elétrica se estiver cansado, com sono ou sob a influência de drogas, álcool ou medicamentos.** Um momento de distração durante a utilização da ferramenta elétrica pode causar ferimentos graves.

b) **Use o equipamento de proteção individual e sempre óculos de proteção.** O uso do equipamento de proteção individual, como máscara de proteção antipoeiras, calçado de segurança antiderrapante, capacete de proteção ou protetores auriculares, de acordo com o tipo e a aplicação da ferramenta elétrica, reduz o risco de ferimentos.

c) **Evite uma colocação em funcionamento involuntária. Certifique-se de que a ferramenta elétrica se encontra desligada antes de a ligar à fonte de alimentação e/ou ao acumulador, elevar ou transportar.** Se, durante o transporte da ferramenta elétrica, tiver o dedo no interruptor ou ligar a ferramenta elétrica a uma fonte de alimentação quando esta já se encontra ligada, podem ocorrer acidentes.

d) **Retire as ferramentas de ajuste ou chaves de parafusos antes de ligar a ferramenta elétrica.** Uma ferramenta ou uma chave numa parte rotativa da ferramenta elétrica pode causar ferimentos.

e) **Evite uma postura corporal incorreta. Assegure uma posição estável e mantenha sempre o equilíbrio.** Desta forma, consegue controlar melhor a ferramenta elétrica em situações inesperadas.

f) **Use vestuário adequado. Não use roupas largas ou joias. Mantenha o cabelo e o vestuário afastados das peças móveis.** Vestuário solto, joias ou cabelos compridos podem ficar presos nas peças móveis.

g) **Se existir a possibilidade de montar aparelhos de aspiração ou recolha de pó, estes têm de ser ligados e utilizados corretamente.** A utilização de um aparelho de aspiração de pó pode reduzir eventuais perigos devido a pó.

h) **Não confie numa falsa sensação de segurança nem ignore as regras de segurança para ferramentas elétricas mesmo que esteja habituado a lidar com a ferramenta elétrica após utilização frequente.** O manuseamento descuidado pode causar ferimentos graves numa fração de segundo.

4. Utilização e conservação da ferramenta elétrica

a) **Não sobrecarregue a ferramenta elétrica. Utilize a ferramenta elétrica apropriada para o seu trabalho.** Com a ferramenta elétrica adequada, trabalhará melhor e de forma mais segura na respetiva área de trabalho.

b) **Não utilize uma ferramenta elétrica cujo interruptor esteja avariado.** Uma ferramenta elétrica que não se consegue ligar nem desligar constitui perigo e tem de ser reparada.

c) **Retire a ficha da tomada e/ou o acumulador amovível antes de realizar ajustes no aparelho, substituir peças da ferramenta de aplicação ou se não estiver a utilizar a ferramenta elétrica.** Esta medida de segurança evita o arranque involuntário da ferramenta elétrica.

d) **Guarde as ferramentas elétricas que não estão a ser utilizadas fora do alcance das crianças. Não autorize a utilização da ferramenta elétrica por pessoas que não estejam familiarizadas com a mesma ou que não tenham lido estas instruções.** As ferramentas elétricas são perigosas, caso sejam utilizadas por pessoas inexperientes.

e) **Faça uma manutenção cuidadosa das ferramentas elétricas e da ferramenta de aplicação. Verifique se as peças móveis funcionam corretamente e não estão encravadas, e se existem peças partidas ou danificadas a ponto de interferir no bom funcionamento da ferramenta elétrica. Antes de utilizar a ferramenta elétrica, as peças danificadas devem ser reparadas.** Muitos acidentes ocorrem devido à má manutenção das ferramentas elétricas.

f) **Mantenha as ferramentas de corte afiadas e limpas.** Ferramentas de corte bem conservadas e afiadas encravam muito menos e são mais fáceis de conduzir.

g) **Utilize a ferramenta elétrica, os acessórios, as ferramentas de aplicação, etc., de acordo com estas instruções. Tenha em consideração as condições de trabalho e a tarefa a realizar.** A utilização de ferramentas elétricas para operações diferentes das previstas pode originar situações perigosas.

h) **Mantenha os punhos e as superfícies para agarrar secos, limpos e sem óleo e gordura.** Punhos e superfícies de preensão escorregadios não permitem uma operação e um controlo seguros da ferramenta elétrica em situações imprevistas.

5. Assistência Técnica

a) **Solicite a reparação da sua ferramenta elétrica apenas a técnicos especializados e com peças sobresselentes de origem.** Desta forma, é garantida a segurança da ferramenta elétrica.

Instruções de segurança para cortadores de chapa

- Agarre bem a ferramenta.
- Fixe adequadamente a peça de trabalho.
- Mantenha as mãos afastadas de peças rotativas.
- Os cantos e as limalhas da peça de trabalho são afiados. Use luvas. Para evitar ferimentos é também aconselhável usar calçado com solas grossas.
- Não coloque a ferramenta sobre as limalhas da peça de trabalho. Caso contrário, poderão ocorrer danos e anomalias de funcionamento na ferramenta.
- Não deixe a ferramenta a funcionar sem supervisão. Utilize a ferramenta apenas com posicionamento/suporte manual.
- Mantenha sempre uma posição estável. Quando utilizar a ferramenta em locais de trabalho altos, certifique-se de que não existem pessoas por baixo.
- Evite tocar no pino guia, na matriz ou na peça de trabalho logo após esta ter sido trabalhada, pois as peças ainda estarão muito quentes e poderão provocar queimaduras.
- Evite cortar cabos elétricos. Isto poderá causar acidentes graves devido a choque elétrico.

Acessórios/aparelhos adicionais de origem

- **Utilize apenas acessórios e aparelhos adicionais indicados no manual de instruções ou cuja montagem seja compatível com o aparelho.**

Antes da colocação em funcionamento

⚠ AVISO! PERIGO DE FERIMENTOS!

► Antes de realizar quaisquer trabalhos no aparelho, desligue-o e retire a ficha da tomada.

Alteração da posição do suporte da matriz (ver fig. A)

A posição da matriz pode ser ajustada em 360°. Estão predefinidas quatro posições de trabalho com um deslocamento de 90°. As posições de trabalho podem ser ajustadas do seguinte modo:

- Desaperte o parafuso sextavado ❷ com a chave Allen ❼ fornecida.
- Rode o suporte da matriz ❺ para a posição de trabalho desejada, de forma que o respetivo orifício no suporte da matriz ❺ fique virado para o parafuso sextavado ❷.
- Volte a apertar o parafuso sextavado ❷ com a chave Allen ❼ fornecida.
- Verifique se este permanece na sua posição correta, rodando levemente o suporte da matriz ❺.

Espessura de material permitida

A capacidade máx. de corte depende da qualidade e dureza do material.
A ranhura de medida ❸ e ❹ no suporte da matriz ❺ serve como calibre de espessura para a espessura de corte permitida.
Nunca corte uma espessura de material superior à indicada nos dados técnicos.

Montagem e desmontagem do pino guia e do suporte da matriz (ver fig. B + C)

- Para desmontar o pino guia ❾ e o suporte da matriz ❺, desaperte o parafuso sextavado ❷ com a chave Allen ❼ fornecida.
- Retire o suporte da matriz ❺ do aparelho.
- Desaperte o parafuso sextavado ❽ com a chave Allen ❿ fornecida, para remover então o pino guia ❾ do porta-ferramenta ⓫.
- Para a montagem, coloque o novo pino guia ❾ fornecido no porta-ferramenta ⓫, de forma que o orifício no pino guia ❾ fique virado para o parafuso sextavado ❽.
- Aperte o parafuso sextavado ❽ para fixar o pino guia ❾.
- Volte a posicionar e colocar o suporte da matriz ❺ sobre o porta-ferramenta ⓫ no aparelho.
- Rode o suporte da matriz ❺ para a posição de trabalho desejada, de forma que o respetivo orifício no suporte da matriz ❺ fique virado para o parafuso sextavado ❷.
- Volte a apertar o parafuso sextavado ❷ com a chave Allen ❼ fornecida.
- Verifique se este permanece na sua posição correta, rodando levemente o suporte da matriz ❺.

Colocação em funcionamento

Ligar/desligar

Ligar o aparelho

- Pressione o interruptor LIGAR/DESLIGAR ❶ para a posição "I".

Desligar o aparelho

- Pressione o interruptor LIGAR/DESLIGAR ❶ para a posição "0".

Lubrificação

- Aplique óleo para máquinas comum na linha de corte para prolongar o tempo de vida útil do pino guia ❾ e da matriz ❻.
  Isto é particularmente importante ao cortar alumínio.

Processo de corte

- Durante o processo de corte, mantenha o aparelho em ângulo reto (90°) relativamente à peça a trabalhar.
- Desloque o aparelho com uma pressão suave no sentido do corte.

Recortes

Para recortes interiores, é necessário um orifício superior a 22,5 mm para inserir o suporte da matriz ❺.

Manutenção e limpeza

AVISO! PERIGO DE FERIMENTOS! Antes de realizar quaisquer trabalhos no aparelho, desligue-o e retire a ficha da tomada.

- O aparelho deve estar sempre limpo, seco e livre de óleos ou lubrificantes.
- Utilize um pano seco para limpar o corpo do aparelho.
- As escovas de carvão devem ser removidas e verificadas regularmente. Se estiverem desgastados até o limite de desgaste, deverão ser substituídos. Mantenha sempre as escovas de carvão limpas para poderem deslizar livremente nos suportes. Ambas as escovas de carvão devem ser substituídas ao mesmo tempo. Use apenas escovas de carvão idênticas.
- Desaparafuse as tampas do porta-escova ⓬ com uma chave de fenda. Remova as escovas de carvão gastas, insira as novas e enrosque novamente as tampas do porta-escova.

⚠ AVISO!

- Se houver necessidade de substituição do cabo de alimentação, a mesma deverá ser realizada pelo fabricante ou pelo seu representante, a fim de evitar riscos para a segurança.

Garantia da Kompernass Handels GmbH

Estimada Cliente, Estimado Cliente,

Este aparelho tem uma garantia de 3 anos a contar da data de compra. No caso deste produto ter defeitos, tem direitos legais contra o vendedor do produto. Estes direitos legais não são limitados pela nossa garantia que passamos a transcrever.

Condições de garantia

O prazo de garantia tem início na data da compra. Por favor, guarde bem o talão de compra. Este é necessário como comprovativo da compra.

Se, no prazo de três anos a contar da data de compra deste produto, ocorrer um defeito de material ou de fabrico, o produto será reparado ou substituído por nós, ao nosso critério, gratuitamente, ou o preço de compra será reembolsado. Esta garantia parte do princípio que o aparelho avariado e o comprovativo da compra (talão de compra) são apresentados no prazo de três anos, junto com uma descrição breve, por escrito, da falha e das circunstâncias em que a mesma ocorreu.

Se o defeito estiver coberto pela nossa garantia, receberá o produto reparado ou um novo produto.

Prazo de garantia e direitos legais

O período de garantia não é prolongado pelo acionamento da mesma. Isto também se aplica a peças substituídas e reparadas. Danos e defeitos que possam eventualmente já existir no momento da compra devem ser imediatamente comunicados, após retirar o aparelho da embalagem. Expirado o período da garantia, quaisquer reparações necessárias estão sujeitas a pagamento.

Âmbito da garantia

O aparelho foi fabricado segundo diretivas de qualidade rigorosas, com o maior cuidado, e testado escrupulosamente antes da sua distribuição.

A garantia abrange apenas defeitos de material ou de fabrico. Esta garantia não abrange peças do produto sujeitas ao desgaste normal e que podem, por isso, ser consideradas peças de desgaste, ou danos em peças frágeis, p. ex., interruptores, acumuladores ou peças de vidro.

Esta garantia perde a validade, se o produto for danificado, utilizado incorretamente ou se a manutenção tenha sido realizada indevidamente. Para garantir uma utilização correta do produto, é necessário cumprir todas as instruções contidas no manual de instruções. Ações ou fins de utilização que são desaconselhados, ou para os quais é alertado no manual de instruções, têm de ser impreterivelmente evitados.

O produto foi concebido apenas para uso privado e não para uso comercial. A garantia extingue-se em caso de utilização incorreta, uso de força e intervenções que não tenham sido efetuadas pela nossa Filial de Assistência Técnica autorizada.

O período de garantia não é válido para

- desgaste normal da capacidade do acumulador
- utilização comercial do produto
- danificação ou alteração do produto pelo cliente
- incumprimento das instruções de segurança e manutenção, utilização incorreta
- danos por motivos de força maior

Procedimento em caso de acionamento da garantia

Para garantir um processamento rápido do seu pedido, siga, por favor, as seguintes instruções:

- Para todos os pedidos de esclarecimento, tenha à mão o talão de compra e o número do artigo (p. ex. IAN 12345) como comprovativo da compra.
- O número do artigo consta da capa do manual de instruções (em baixo à esquerda), da placa de características, de uma impressão no produto ou do autocolante na traseira ou lado inferior do produto.
- Caso ocorram falhas de funcionamento ou outros defeitos, contacte primeiro o Serviço de Assistência Técnico, indicado em seguida, **telefonicamente** ou **por e-mail**.
- De seguida, pode enviar gratuitamente o produto registado como defeituoso, incluindo o comprovativo da compra (talão de compra) e indique o defeito e quando este ocorreu, para a morada do Serviço de Assistência Técnica que lhe foi indicada.

Em www.lidl-service.com poderá descarregar este manual de instruções e muitos outros manuais, bem como vídeos sobre produtos e software de instalação.

Com o código QR acede diretamente à página da Assistência Técnica Lidl (www.lidl-service.com) e poderá abrir o seu manual de instruções, introduzindo o número de artigo (IAN) 123456.

Assistência Técnica

⚠ AVISO!

- **Solicite a reparação dos seus aparelhos ao Serviço de Assistência Técnica ou a um eletricista devidamente qualificado e apenas com peças sobresselentes originais.** Desta forma, é garantida a segurança do aparelho.
- **A substituição da ficha ou do cabo de alimentação deve ser sempre efetuada pelo fabricante do aparelho ou pelo seu serviço de apoio ao cliente.** Desta forma, é garantida a segurança do aparelho.

NOTA

- ► Peças sobresselentes não especificadas (como, p. ex., matrizes, pinos guia, escovas de carvão, interruptores) podem ser encomendadas através do nosso centro de atendimento telefónico.

(PT) **Assistência Portugal**
Tel.: 70778 0005 (0,12 EUR/Min.)
E-Mail: kompernass@lidl.pt

IAN 332947_1907

Importador

Por favor, observe que a seguinte morada não é a morada do Serviço de Assistência Técnica. Primeiro entre em contacto com o Serviço de Assistência Técnica.

KOMPERNASS HANDELS GMBH
BURGSTRASSE 21
44867 BOCHUM
ALEMANHA
www.kompernass.com

Eliminação

A embalagem é composta por materiais recicláveis que pode depositar nos ecopontos locais.

Não coloque ferramentas elétricas no lixo doméstico!

Em conformidade com a Diretiva Europeia 2012/19/EU, as ferramentas elétricas usadas têm de ser recolhidas separadamente e submetidas a reciclagem adequada.

Relativamente às possibilidades de eliminação do aparelho em fim de vida, informe-se na junta de freguesia ou câmara municipal da sua área de residência.

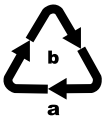

Elimine a embalagem de modo ecológico.
Tenha em atenção a marcação nos diversos materiais de embalagem e separe-os convenientemente. Os materiais de embalagem estão identificados com abreviaturas (a) e algarismos (b), com os seguintes significados: 1–7: plásticos, 20–22: papel e cartão, 80–98: compostos.

Relativamente às possibilidades de eliminação do produto em fim de vida, informe-se na junta de freguesia ou câmara municipal da sua área de residência.

Declaração de conformidade original

Nós, KOMPERNASS HANDELS GMBH, responsável pela documentação: Sr. Semi Uguzlu, BURGSTR. 21, 44867 BOCHUM, ALEMANHA, declaramos que este produto cumpre os seguintes documentos normativos, normas e diretivas comunitárias:

Diretiva Máquinas
(2006/42/EC)

Compatibilidade Eletromagnética
(2014/30/EU)

Diretiva RSP
(2011/65/EU)*

* O fabricante é o único responsável pela emissão desta declaração de conformidade. O objeto da declaração acima descrito cumpre os regulamentos da Diretiva 2011/65/UE do Parlamento Europeu e do Conselho, de 8 de junho de 2011, relativa à restrição do uso de determinadas substâncias perigosas em equipamentos elétricos e eletrónicos.

Normas harmonizadas aplicadas

EN 62841-1:2015

EN 62841-2-8: 2016

EN 50581:2012

EN 55014-1:2017

EN 55014-2:2015

EN 61000-3-2:2014

EN 61000-3-3:2013

Designação de tipo da máquina: Cortador PMK 550 A1

Ano de fabrico: 12-2019

Número de série: IAN 332947_1907

Bochum, 05.12.2019

Semi Uguzlu
- Diretor de qualidade -

Reservado o direito a alterações técnicas no âmbito do desenvolvimento.

Contents

Introduction 34
Intended use 34
Features 34
Package contents 34
Technical specifications 34
General power tool safety warnings 35
1. Work area safety 35
2. Electrical safety 36
3. Personal safety 36
4. Power tool use and care 37
5. Service 37
Safety instructions for nibblers 37
Original accessories/auxiliary equipment 37
Before use 38
Changing the die holder position (see fig. A) 38
Permissible material thickness 38
Fitting and removing the grooved pin and the die holder (see figs. B + C) 38
Operation 39
Switching on/off 39
Lubrication 39
Cutting process 39
Cut-outs 39
Maintenance and cleaning 39
Kompernass Handels GmbH warranty 40
Service 41
Importer 41
Disposal 41
Original declaration of conformity 42

NIBBLER PMK 550 A1

Introduction

Congratulations on the purchase of your new appliance. You have chosen a high-quality product. The operating instructions are part of this product. They contain important information about safety, usage and disposal. Before using the product, please familiarise yourself with all the operating and safety instructions. Use the product only as described and for the range of applications specified. Please also pass these operating instructions on to any future owner.

Intended use

This appliance is suitable for cutting steel sheet and aluminium sheet. This appliance is exclusively intended for private use in dry indoor spaces. Any other usage or modification of the appliance is deemed to be improper and carries a significant risk of accidents. The manufacturer accepts no responsibility for damage attributable to misuse.

Features

❶ ON/OFF switch
❷ Hex screw
❸ Measuring groove 1.6 mm
❹ Measuring groove 1.2 mm
❺ Die holder
❻ Die
❼ Hex key
❽ Hex screw
❾ Grooved pin
❿ Hex key
⓫ Tool holder
⓬ Brush holder caps

Package contents

1 nibbler
2 grooved pins (1 pre-assembled)
2 hex keys
1 set of operating instructions

Technical specifications

Rated voltage	230 V ~ 50 Hz (AC)
Rated power consumption	550 W
Idling stroke rate	2200 strokes/min
Cutting capacity/material thickness max. in	aluminium 2,5 mm (200 N/mm²) steel 1,6 mm (400 N/mm²), 1,2 mm (600 N/mm²), 0,8 mm (800 N/mm²)
Min. cutting radius	inside = 45 mm outside = 50 mm
Cutting track width	5 mm
Protection class	II / ⧈ (double insulation)

Noise emission value

Noise measurement value determined in accordance with EN 62841. The A-rated noise level of the power tool is typically

Sound pressure level	L_{pA} =	93	dB (A)
Uncertainty	K_{pA} =	3	dB
Sound power level	L_{WA} =	104	dB (A)
Uncertainty	K_{WA} =	3	dB

Wear ear muffs!

Total vibration values

(vector total of three directions) determined in accordance with EN 62841:

Cutting of sheet metal	a_h = 8.7 m/s²
Uncertainty	K = 1.5 m/s²

NOTE

- The vibration emission values and the noise emission values given in these instructions have been measured in accordance with a standardised test procedure and can be used for comparing one power tool with another.
- The specified total vibration values and the noise emission values can also be used to make a provisional load estimate.

⚠ WARNING!

- Depending on the manner in which the power tool is being used, and in particular the kind of workpiece being worked on, the vibration and noise emission values can deviate from the values given in these instructions during actual use of the power tool.
- Try to keep the vibration load as low as possible. Measures to reduce the vibration load are, e.g. wearing gloves and limiting the working time. Wherein all states of operation must be included (e.g. times when the power tool is switched off and times where the power tool is switched on but running without load).

General power tool safety warnings

⚠ WARNING!

- **Read all safety warnings, instructions, illustrations and specifications provided with this power tool.** Failure to follow all instructions listed below may result in electric shock, fire and/or serious injury.

Save all warnings and instructions for future reference.

The term "power tool" in the warnings refers to your mains-operated (corded) power tool or battery operated (cordless) power tool.

1. Work area safety

a) **Keep work area clean and well lit.** Cluttered or dark areas invite accidents.

b) **Do not operate power tools in explosive atmospheres, such as in the presence of flammable liquids, gases or dust.** Power tools create sparks which may ignite the dust or fumes.

c) **Keep children and bystanders away while operating a power tool.** Distractions can cause you to lose control.

2. Electrical safety

a) **Power tool plugs must match the outlet. Never modify the plug in any way. Do not use any adapter plugs with earthed (grounded) power tools.** Unmodified plugs and matching outlets will reduce risk of electric shock.

b) **Avoid body contact with earthed or grounded surfaces, such as pipes, radiators, ranges and refrigerators.** There is an increased risk of electric shock if your body is earthed or grounded.

c) **Do not expose power tools to rain or wet conditions.** Water entering a power tool will increase the risk of electric shock.

d) **Do not abuse the cord. Never use the cord for carrying, pulling or unplugging the power tool. Keep cord away from heat, oil, sharp edges or moving parts.** Damaged or entangled cords increase the risk of electric shock.

e) **When operating a power tool outdoors, use an extension cord suitable for outdoor use.** Use of a cord suitable for outdoor use reduces the risk of electric shock.

f) **If operating a power tool in a damp location is unavoidable, use a residual current device (RCD) protected supply.** Use of an RCD reduces the risk of electric shock.

3. Personal safety

a) **Stay alert, watch what you are doing and use common sense when operating a power tool. Do not use a power tool while you are tired or under the influence of drugs, alcohol or medication.** A moment of inattention while operating a power tool may result in serious personal injury.

b) **Use personal protective equipment. Always wear eye protection.** Protective equipment such as a dust mask, non-skid safety shoes, hard hat or hearing protection used for appropriate conditions will reduce personal injuries.

c) **Prevent unintentional starting. Ensure the switch is in the off-position before connecting to power source and/or battery pack, picking up or carrying the tool.** Carrying power tools with your finger on the switch or energising power tools that have the switch on invites accidents.

d) **Remove any adjusting key or wrench before turning the power tool on.** A wrench or a key left attached to a rotating part of the power tool may result in personal injury.

e) **Do not overreach. Keep proper footing and balance at all times.** This enables better control of the power tool in unexpected situations.

f) **Dress properly. Do not wear loose clothing or jewellery. Keep your hair and clothing away from moving parts.** Loose clothes, jewellery or long hair can be caught in moving parts.

g) **If devices are provided for the connection of dust extraction and collection facilities, ensure these are connected and properly used.** Use of dust collection can reduce dust-related hazards.

h) **Do not allow yourself to get lulled into a false sense of security and do not ignore the safety rules for power tools, even if you are familiar with the power tool after repeated use.** A careless action can cause severe injury within a fraction of a second.

4. Power tool use and care

a) **Do not force the power tool. Use the correct power tool for your application.** The correct power tool will do the job better and safer at the rate for which it was designed.

b) **Do not use the power tool if the switch does not turn it on and off.** Any power tool that cannot be controlled with the switch is dangerous and must be repaired.

c) **Disconnect the plug from the power source and/or remove the battery pack, if detachable, from the power tool before making any adjustments, changing accessories, or storing power tools.** Such preventive safety measures reduce the risk of starting the power tool accidentally.

d) **Store idle power tools out of the reach of children and do not allow persons unfamiliar with the power tool or these instructions to operate the power tool.** Power tools are dangerous in the hands of untrained users.

e) **Maintain power tools and accessories. Check for misalignment or binding of moving parts, breakage of parts and any other condition that may affect the power tool's operation. If damaged, have the power tool repaired before use.** Many accidents are caused by poorly maintained power tools.

f) **Keep cutting tools sharp and clean.** Properly maintained cutting tools with sharp cutting edges are less likely to bind and are easier to control.

g) **Use the power tool, accessories and tool bits etc., in accordance with these instructions, taking into account the working conditions and the work to be performed.** Use of the power tool for operations different from those intended could result in a hazardous situation.

h) **Keep handles and grasping surfaces dry, clean and free from oil and grease.** Slippery handles and grasping surfaces do not allow for safe handling and control of the tool in unexpected situations.

5. Service

a) **Have your power tool serviced by a qualified repair person using only identical replacement parts.** This will ensure that the safety of the power tool is maintained.

Safety instructions for nibblers

- Hold the tool with a firm grip.
- Secure the workpiece properly.
- Keep hands away from rotating parts.
- The edges and chips from the workpiece are sharp. Wear gloves. To prevent injuries, it is also advisable to wear shoes with thick soles.
- Do not place the tool onto the chips from the workpiece. Otherwise the tool may be damaged and malfunction.
- Do not leave the tool running unattended. Use the tool only when held in your hands.
- Always ensure that you have a firm footing. When you are working in an elevated position, ensure that no-one is standing beneath you.
- Avoid touching the grooved pin, the die or the workpiece immediately after machining, because the parts will still be very hot and can cause skin burns.
- Avoid cutting electrical cables. This can lead to serious accidents due to electric shock.

Original accessories/auxiliary equipment

- **Only use the accessories and additional equipment that are specified in the operating instructions and compatible with the appliance.**

Before use

⚠ WARNING! RISK OF INJURY!

► Switch the appliance off and remove the power plug before starting any work on the appliance.

Changing the die holder position (see fig. A)

The die position can be adjusted by 360°.
Four working positions offset by 90° are specified.
The working positions can be set as follows:

- Loosen the hex screw ❷ using the supplied hex key ❼.
- Turn the die holder ❺ into the desired working position so that the respective hole in the die holder ❺ is facing towards the hex screw ❷.
- Retighten the hex screw ❷ using the supplied hex key ❼.
- Rotate the die holder ❺ slightly to check whether it is fixed in the correct position.

Permissible material thickness

The maximum cutting capacity depends on the material quality and strength.
The measuring grooves ❸ and ❹ on the die holder ❺ can be used as a thickness gauge for the permissible cutting thickness.
Never cut material thicknesses greater than those specified in the technical data.

Fitting and removing the grooved pin and the die holder (see figs. B + C)

- To remove the grooved pin ❾ and the die holder ❺, undo the hex screw ❷ using the supplied hex key ❼.
- Pull the die holder ❺ from the appliance.
- Loosen the hex screw ❽ using the supplied hex key ❿ so you can remove the grooved pin ❾ from the tool holder ⓫.
- Insert the new supplied grooved pin ❾ into the tool holder ⓫ so that the hole in the grooved pin ❾ is facing towards the hex screw ❽.
- Tighten the hex screw ❽ firmly to secure the grooved pin ❾ in place.
- Guide and insert the die holder ❺ via the tool holder ⓫ back into the appliance.
- Turn the die holder ❺ into the desired working position so that the respective hole in the die holder ❺ is facing towards the hex screw ❷.
- Retighten the hex screw ❷ using the supplied hex key ❼.
- Rotate the die holder ❺ slightly to check whether it is fixed in the correct position.

Operation

Switching on/off

Switching the appliance on

♦ Move the ON/OFF switch ❶ to the "I" position.

Switching the appliance off

♦ Move the ON/OFF switch ❶ to the "0" position.

Lubrication

♦ Apply standard machine oil to the cutting line to extend the service life of the grooved pin ❾ and the die ❻.
This is particularly important when cutting aluminium.

Cutting process

♦ Hold the unit at a right angle (90°) to the workpiece during the machining process.

♦ Move the appliance in the cutting direction with gentle pressure.

Cut-outs

For internal cut-outs, a hole larger than 22,5 mm is needed to insert the die holder ❺.

Maintenance and cleaning

WARNING! RISK OF INJURY!
Switch the appliance off and remove the power plug before starting any work on the appliance.

- The appliance must always be kept clean, dry and free from oil or grease.
- Use a soft, dry cloth to clean the housing.
- The carbon brushes must be removed and checked regularly. If they are worn down to the limit of wear, they must be replaced. Always keep the carbon brushes clean so that they can slide freely in the holders. Both carbon brushes should be replaced at the same time. Use only identical carbon brushes.
- Unscrew the brush holder caps ⓬ with a screwdriver. Remove the worn carbon brushes, insert the new ones, and then screw the brush holder caps back on.

⚠ WARNING!

- If the power cord needs to be replaced, this must be done by the manufacturer or his representative to avoid safety hazards.

Kompernass Handels GmbH warranty

Dear Customer,

This appliance has a 3-year warranty valid from the date of purchase. If this product has any faults, you, the buyer, have certain statutory rights. Your statutory rights are not restricted in any way by the warranty described below.

Warranty conditions

The warranty period starts on the date of purchase. Please keep your receipt in a safe place. This will be required as proof of purchase.

If any material or manufacturing fault occurs within three years of the date of purchase of the product, we will either repair or replace the product for you or refund the purchase price (at our discretion). This warranty service requires that you present the defective appliance and the proof of purchase (receipt) within the three-year warranty period, along with a brief written description of the fault and of when it occurred.

If the defect is covered by the warranty, your product will either be repaired or replaced by us. The repair or replacement of a product does not signify the beginning of a new warranty period.

Warranty period and statutory claims for defects

The warranty period is not prolonged by repairs effected under the warranty. This also applies to replaced and repaired components. Any damage and defects present at the time of purchase must be reported immediately after unpacking. Repairs carried out after expiry of the warranty period shall be subject to a fee.

Scope of the warranty

This appliance has been manufactured in accordance with strict quality guidelines and inspected meticulously prior to delivery.

The warranty covers material faults or production faults. The warranty does not extend to product parts subject to normal wear and tear or to fragile parts which could be considered as consumable parts such as switches, batteries or parts made of glass.

The warranty does not apply if the product has been damaged, improperly used or improperly maintained. The directions in the operating instructions for the product regarding proper use of the product are to be strictly followed. Uses and actions that are discouraged in the operating instructions or which are warned against must be avoided.

This product is intended solely for private use and not for commercial purposes. The warranty shall be deemed void in cases of misuse or improper handling, use of force and modifications / repairs which have not been carried out by one of our authorised Service centres.

The warranty period does not apply to

- Normal reduction of the battery capacity over time
- Commercial use of the product
- Damage to or alteration of the product by the customer
- Non-compliance with safety and maintenance instructions, operating errors
- Damage caused by natural hazards

Warranty claim procedure

To ensure quick processing of your case, please observe the following instructions:

- Please have the till receipt and the item number (e.g. IAN 12345) available as proof of purchase.
- You will find the item number on the type plate on the product, an engraving on the product, on the front page of the operating instructions (below left) or on the sticker on the rear or bottom of the product.
- If functional or other defects occur, please contact the service department listed either by **telephone** or by **e-mail**.
- You can return a defective product to us free of charge to the service address that will be provided to you. Ensure that you enclose the proof of purchase (till receipt) and information about what the defect is and when it occurred.

You can download these instructions along with many other manuals, product videos and installation software at www.lidl-service.com.

This QR code will take you directly to the Lidl service page (www.lidl-service.com) where you can open your operating instructions by entering the item number (IAN) 123456.

Service

⚠ WARNING!

- **Have the appliances repaired by the Service Centre or a qualified electrician and only using genuine replacement parts.** This will ensure that the safety of the appliance is maintained.
- **Always have the power plug or the mains cable replaced by the manufacturer of the appliance or its customer service department.** This will ensure that the safety of the appliance is maintained.

NOTE

- ► Spare parts not listed (such as the die, grooved pin, carbon brushes, switches) can be ordered via our call centre.

(GB) **Service Great Britain**
Tel.: 0800 404 7657
E-Mail: kompernass@lidl.co.uk

(MT) **Service Malta**
Tel.: 80062230
E-Mail: kompernass@lidl.com.mt

IAN 332947_1907

Importer

Please note that the following address is not the service address. Please use the service address provided in the operating instructions.

KOMPERNASS HANDELS GMBH
BURGSTRASSE 21
44867 BOCHUM
GERMANY
www.kompernass.com

Disposal

The packaging is made from environmentally friendly material which can be disposed of at your local recycling plant.

Do not dispose of power tools in your normal domestic waste!

European Directive 2012/19/EU requires that worn-out power tools be collected separately and recycled in an environmentally compatible manner.

Your local community or municipal authorities can provide information on how to dispose of the worn-out appliance.

Dispose of the packaging in an environmentally friendly manner. Note the labelling on the packaging and separate the packaging material components for disposal if necessary. The packaging material is labelled with abbreviations (a) and numbers (b) with the following meanings: 1–7: plastics, 20–22: paper and cardboard, 80–98: composites.

Your local community or municipal authorities can provide information on how to dispose of the product.

Original declaration of conformity

We, KOMPERNASS HANDELS GMBH, document officer: Mr Semi Uguzlu, BURGSTR. 21, 44867 BOCHUM, GERMANY, hereby declare that this product complies with the following standards, normative documents and EC directives:

Machinery Directive
(2006/42/EC)

Electromagnetic Compatibility
(2014/30/EU)

RoHS Directive
(2011/65/EU)*

* The manufacturer bears the full responsibility for compliance with this conformity declaration. The object of the declaration described above complies with the requirements of the Directive 2011/65/EU of the European Parliament and Council of 8 June 2011 on the limitations of use of certain dangerous substances in electrical and electronic appliances.

Applied harmonised standards

EN 62841-1:2015

EN 62841-2-8: 2016

EN 50581:2012

EN 55014-1:2017

EN 55014-2:2015

EN 61000-3-2:2014

EN 61000-3-3:2013

Type designation of machine: Nibbler PMK 550 A1

Year of manufacture: 12-2019

Serial number: IAN 332947_1907

Bochum, 05.12.2019

Semi Uguzlu
- Quality Manager -

We reserve the right to make technical changes in the context of further product development.

Inhaltsverzeichnis

Einleitung 44
Bestimmungsgemäßer Gebrauch 44
Ausstattung 44
Lieferumfang 44
Technische Daten 44
Allgemeine Sicherheitshinweise für Elektrowerkzeuge 45
1. Arbeitsplatzsicherheit 45
2. Elektrische Sicherheit 45
3. Sicherheit von Personen 46
4. Verwendung und Behandlung des Elektrowerkzeugs 46
5. Service 47
Sicherheitshinweise für Knabber 47
Originalzubehör/-zusatzgeräte 47
Vor der Inbetriebnahme 48
Änderung der Matrizenhalterposition (siehe Abb. A) 48
Zulässige Materialstärke 48
Montage und Demontage von Kerbstift und Matrizenhalter (siehe Abb. B + C) 48
Inbetriebnahme 49
Einschalten/Ausschalten 49
Schmierung 49
Scheidvorgang 49
Ausschnitte 49
Wartung und Reinigung 49
Garantie der Kompernaß Handels GmbH 50
Service 51
Importeur 51
Entsorgung 51
Original-Konformitätserklärung 52

KNABBER PMK 550 A1

Einleitung

Wir beglückwünschen Sie zum Kauf Ihres neuen Gerätes. Sie haben sich damit für ein hochwertiges Produkt entschieden. Die Bedienungsanleitung ist Teil dieses Produkts. Sie enthält wichtige Hinweise für Sicherheit, Gebrauch und Entsorgung. Machen Sie sich vor der Benutzung des Produkts mit allen Bedien- und Sicherheitshinweisen vertraut. Benutzen Sie das Produkt nur wie beschrieben und für die angegebenen Einsatzbereiche. Händigen Sie alle Unterlagen bei Weitergabe des Produkts an Dritte mit aus.

Bestimmungsgemäßer Gebrauch

Das Gerät ist zum Schneiden von Stahlblech und Aluminiumblech geeignet. Das Gerät ist ausschließlich für den privaten Gebrauch in trockenen Räumen zugelassen. Jede andere Verwendung oder Veränderung des Gerätes gilt als nicht bestimmungsgemäß und birgt erhebliche Unfallgefahren. Für aus bestimmungswidriger Verwendung entstandene Schäden übernimmt der Hersteller keine Haftung.

Ausstattung

❶ EIN-/AUS-Schalter
❷ Innensechskantschraube
❸ Meßnut 1,6 mm
❹ Meßnut 1,2 mm
❺ Matrizenhalter
❻ Matrize
❼ Sechskantschlüssel
❽ Innensechskantschraube
❾ Kerbstift
❿ Sechskantschlüssel
⓫ Werkzeughalter
⓬ Bürstenhalterkappen

Lieferumfang

1 Knabber
2 Kerbstifte (1 vormontiert)
2 Sechskantschlüssel
1 Bedienungsanleitung

Technische Daten

Bemessungsspannung	230 V ~ 50 Hz (Wechselstrom)
Bemessungsaufnahme	550 W
Leerlaufhubzahl (min^{-1})	2200 p/min
Schnittleistung/ Materialstärke max. in	Aluminium 2,5 mm (200 N/mm²)
	Stahl 1,6 mm (400 N/mm²), 1,2 mm (600 N/mm²), 0,8 mm (800 N/mm²)
Min. Schnittradius	Innen = 45 mm Außen = 50 mm
Schneidspurbreite	5 mm
Schutzklasse	II / ⧈ (Doppelisolierung)

Geräuschemissionswert
Messwert für Geräusch ermittelt entsprechend EN 62841. Der A-bewertete Geräuschpegel des Elektrowerkzeugs beträgt typischerweise

Schalldruckpegel	L_{pA} =	93	dB (A)
Unsicherheit	K_{pA} =	3	dB
Schallleistungspegel	L_{WA} =	104	dB (A)
Unsicherheit	K_{WA} =	3	dB

Gehörschutz tragen!

Schwingungsgesamtwerte
(Vektorsumme dreier Richtungen) ermittelt entsprechend EN 62841:

Scheiden von Blechen	a_h = 8,7 m/s²
Unsicherheit	K = 1,5 m/s²

HINWEIS

- Die angegebenen Schwingungsgesamtwerte und die angegebenen Geräuschemissionswerte sind nach einem genormten Prüfverfahren gemessen worden und können zum Vergleich eines Elektrowerkzeugs mit einem anderen verwendet werden.
- Die angegebenen Schwingungsgesamtwerte und die angegebenen Geräuschemissionswerte können auch zu einer vorläufigen Einschätzung der Belastung verwendet werden.

⚠ WARNUNG!

- Die Schwingungs- und Geräuschemissionen können während der tatsächlichen Benutzung des Elektrowerkzeugs von den Angabewerten abweichen, abhängig von der Art und Weise, in der das Elektrowerkzeug verwendet wird, insbesondere, welche Art von Werkstück bearbeitet wird.
- Versuchen Sie, die Belastung so gering wie möglich zu halten. Beispielhafte Maßnahmen zur Verringerung der Vibrationsbelastung sind das Tragen von Handschuhen beim Gebrauch des Werkzeugs und die Begrenzung der Arbeitszeit. Dabei sind alle Anteile des Betriebszyklus zu berücksichtigen (beispielsweise Zeiten, in denen das Elektrowerkzeug abgeschaltet ist, und solche, in denen es zwar eingeschaltet ist, aber ohne Belastung läuft).

Allgemeine Sicherheitshinweise für Elektrowerkzeuge

⚠ WARNUNG!

- **Lesen Sie alle Sicherheitshinweise, Anweisungen, Bebilderungen und technischen Daten, mit denen dieses Elektrowerkzeug versehen ist.** Versäumnisse bei der Einhaltung der nachfolgenden Anweisungen können elektrischen Schlag, Brand und/oder schwere Verletzungen verursachen.

Bewahren Sie alle Sicherheitshinweise und Anweisungen für die Zukunft auf.
Der in den Sicherheitshinweisen verwendete Begriff „Elektrowerkzeug" bezieht sich auf netzbetriebene Elektrowerkzeuge (mit Netzleitung) und auf akkubetriebene Elektrowerkzeuge (ohne Netzleitung).

1. Arbeitsplatzsicherheit

a) **Halten Sie Ihren Arbeitsbereich sauber und gut beleuchtet.** Unordnung und unbeleuchtete Arbeitsbereiche können zu Unfällen führen.

b) **Arbeiten Sie mit dem Elektrowerkzeug nicht in explosionsgefährdeter Umgebung, in der sich brennbare Flüssigkeiten, Gase oder Stäube befinden.** Elektrowerkzeuge erzeugen Funken, die den Staub oder die Dämpfe entzünden können.

c) **Halten Sie Kinder und andere Personen während der Benutzung des Elektrowerkzeugs fern.** Bei Ablenkung können Sie die Kontrolle über das Elektrowerkzeug verlieren.

2. Elektrische Sicherheit

a) **Der Anschlussstecker des Elektrowerkzeugs muss in die Steckdose passen. Der Stecker darf in keiner Weise verändert werden. Verwenden Sie keine Adapterstecker gemeinsam mit schutzgeerdeten Elektrowerkzeugen.** Unveränderte Stecker und passende Steckdosen verringern das Risiko eines elektrischen Schlages.

b) **Vermeiden Sie Körperkontakt mit geerdeten Oberflächen wie von Rohren, Heizungen, Herden und Kühlschränken.** Es besteht ein erhöhtes Risiko durch elektrischen Schlag, wenn Ihr Körper geerdet ist.

c) **Halten Sie Elektrowerkzeuge von Regen oder Nässe fern.** Das Eindringen von Wasser in ein Elektrowerkzeug erhöht das Risiko eines elektrischen Schlages.

d) **Zweckentfremden Sie die Anschlussleitung nicht, um das Elektrowerkzeug zu tragen, aufzuhängen oder um den Stecker aus der Steckdose zu ziehen. Halten Sie die Anschlussleitung fern von Hitze, Öl, scharfen Kanten oder sich bewegenden Teilen.** Beschädigte oder verwickelte Anschlussleitungen erhöhen das Risiko eines elektrischen Schlages.

e) **Wenn Sie mit einem Elektrowerkzeug im Freien arbeiten, verwenden Sie nur Verlängerungsleitungen, die auch für den Außenbereich zugelassen sind.** Die Anwendung einer für den Außenbereich geeigneten Verlängerungsleitung verringert das Risiko eines elektrischen Schlages.

f) **Wenn der Betrieb des Elektrowerkzeugs in feuchter Umgebung nicht vermeidbar ist, verwenden Sie einen Fehlerstromschutzschalter.** Der Einsatz eines Fehlerstromschutzschalters vermindert das Risiko eines elektrischen Schlages.

3. Sicherheit von Personen

a) **Seien Sie aufmerksam, achten Sie darauf, was Sie tun, und gehen Sie mit Vernunft an die Arbeit mit einem Elektrowerkzeug. Benutzen Sie kein Elektrowerkzeug, wenn Sie müde sind oder unter dem Einfluss von Drogen, Alkohol oder Medikamenten stehen.** Ein Moment der Unachtsamkeit beim Gebrauch des Elektrowerkzeugs kann zu ernsthaften Verletzungen führen.

b) **Tragen Sie persönliche Schutzausrüstung und immer eine Schutzbrille.** Das Tragen persönlicher Schutzausrüstung, wie Staubmaske, rutschfeste Sicherheitsschuhe, Schutzhelm oder Gehörschutz, je nach Art und Einsatz des Elektrowerkzeugs, verringert das Risiko von Verletzungen.

c) **Vermeiden Sie eine unbeabsichtigte Inbetriebnahme. Vergewissern Sie sich, dass das Elektrowerkzeug ausgeschaltet ist, bevor Sie es an die Stromversorgung und/oder den Akku anschließen, es aufnehmen oder tragen.** Wenn Sie beim Tragen des Elektrowerkzeugs den Finger am Schalter haben oder das Elektrowerkzeug eingeschaltet an die Stromversorgung anschließen, kann dies zu Unfällen führen.

d) **Entfernen Sie Einstellwerkzeuge oder Schraubenschlüssel, bevor Sie das Elektrowerkzeug einschalten.** Ein Werkzeug oder Schlüssel, der sich in einem drehenden Teil des Elektrowerkzeugs befindet, kann zu Verletzungen führen.

e) **Vermeiden Sie eine abnormale Körperhaltung. Sorgen Sie für einen sicheren Stand und halten Sie jederzeit das Gleichgewicht.** Dadurch können Sie das Elektrowerkzeug in unerwarteten Situationen besser kontrollieren.

f) **Tragen Sie geeignete Kleidung. Tragen Sie keine weite Kleidung oder Schmuck. Halten Sie Haare und Kleidung fern von sich bewegenden Teilen.** Lockere Kleidung, Schmuck oder lange Haare können von sich bewegenden Teilen erfasst werden.

g) **Wenn Staubabsaug- und -auffangeinrichtungen montiert werden können, sind diese anzuschließen und richtig zu verwenden.** Die Verwendung einer Staubabsaugung kann Gefährdungen durch Staub verringern.

h) **Wiegen Sie sich nicht in falscher Sicherheit und setzen Sie sich nicht über die Sicherheitsregeln für Elektrowerkzeuge hinweg, auch wenn Sie nach vielfachem Gebrauch mit dem Elektrowerkzeug vertraut sind.** Achtloses Handeln kann binnen Sekundenbruchteilen zu schweren Verletzungen führen.

4. Verwendung und Behandlung des Elektrowerkzeugs

a) **Überlasten Sie das Elektrowerkzeug nicht. Verwenden Sie für Ihre Arbeit das dafür bestimmte Elektrowerkzeug.** Mit dem passenden Elektrowerkzeug arbeiten Sie besser und sicherer im angegebenen Leistungsbereich.

b) **Benutzen Sie kein Elektrowerkzeug, dessen Schalter defekt ist.** Ein Elektrowerkzeug, das sich nicht mehr ein- oder ausschalten lässt, ist gefährlich und muss repariert werden.

c) **Ziehen Sie den Stecker aus der Steckdose und/oder entfernen Sie den abnehmbaren Akku, bevor Sie Geräteeinstellungen vornehmen, Einsatzwerkzeugteile wechseln oder das Elektrowerkzeug weglegen.** Diese Vorsichtsmaßnahme verhindert den unbeabsichtigten Start des Elektrowerkzeugs.

d) **Bewahren Sie unbenutzte Elektrowerkzeuge außerhalb der Reichweite von Kindern auf. Lassen Sie keine Personen das Elektrowerkzeug benutzen, die mit diesem nicht vertraut sind oder diese Anweisungen nicht gelesen haben.** Elektrowerkzeuge sind gefährlich, wenn sie von unerfahrenen Personen benutzt werden.

e) **Pflegen Sie Elektrowerkzeuge und Einsatzwerkzeug mit Sorgfalt. Kontrollieren Sie, ob bewegliche Teile einwandfrei funktionieren und nicht klemmen, ob Teile gebrochen oder so beschädigt sind, dass die Funktion des Elektrowerkzeugs beeinträchtigt ist. Lassen Sie beschädigte Teile vor dem Einsatz des Elektrowerkzeuges reparieren.** Viele Unfälle haben ihre Ursache in schlecht gewarteten Elektrowerkzeugen.

f) **Halten Sie Schneidwerkzeuge scharf und sauber.** Sorgfältig gepflegte Schneidwerkzeuge mit scharfen Schneidkanten verklemmen sich weniger und sind leichter zu führen.

g) **Verwenden Sie Elektrowerkzeug, Einsatzwerkzeug, Einsatzwerkeuge usw. entsprechend diesen Anweisungen. Berücksichtigen Sie dabei die Arbeitsbedingungen und die auszuführende Tätigkeit.** Der Gebrauch von Elektrowerkzeugen für andere als die vorgesehenen Anwendungen kann zu gefährlichen Situationen führen.

h) **Halten Sie Griffe und Griffflächen trocken, sauber und frei von Öl und Fett.** Rutschige Griffe und Griffflächen erlauben keine sichere Bedienung und Kontrolle des Elektrowerkzeugs in unvorhergesehenen Situationen.

5. Service

a) **Lassen Sie Ihr Elektrowerkzeug nur von qualifiziertem Fachpersonal und nur mit Original-Ersatzteilen reparieren.** Damit wird sichergestellt, dass die Sicherheit des Elektrowerkzeugs erhalten bleibt.

Sicherheitshinweise für Knabber

- Halten Sie das Werkzeug mit festem Griff.
- Sichern Sie das Werkstück einwandfrei.
- Halten Sie die Hände von rotierenden Teilen fern.
- Die Kanten und Späne des Werkstücks sind scharf. Tragen Sie Handschuhe. Zur Verhütung von Verletzungen ist es auch empfehlenswert, dick besohlte Schuhe zu tragen.
- Legen Sie das Werkzeug nicht auf die Späne des Werkstücks. Anderenfalls kann es zu Beschädigung und Funktionsstörungen des Werkzeugs kommen.
- Lassen Sie das Werkzeug nicht unbeaufsichtigt laufen. Benutzen Sie das Werkzeug nur mit Handhaltung.
- Achten Sie stets auf sicheren Stand. Vergewissern Sie sich bei Einsatz des Werkzeugs an hochgelegenen Arbeitsplätzen, dass sich keine Personen darunter aufhalten.
- Vermeiden Sie eine Berührung des Kerbstifts, der Matrize oder des Werkstücks unmittelbar nach der Bearbeitung, weil die Teile noch sehr heiß sind und Hautverbrennungen verursachen können.
- Vermeiden Sie das Durchtrennen von elektrischen Kabeln. Dies kann zu schweren Unfällen durch elektrischen Schlag führen.

Originalzubehör/-zusatzgeräte

- **Benutzen Sie nur Zubehör und Zusatzgeräte, die in der Bedienungsanleitung angegeben sind bzw. deren Aufnahme mit dem Gerät kompatibel ist.**

Vor der Inbetriebnahme

⚠ WARNUNG! VERLETZUNGSGEFAHR!

► Schalten Sie vor allen Arbeiten am Gerät das Gerät aus und ziehen Sie den Netzstecker.

Änderung der Matrizenhalterposition (siehe Abb. A)

Die Matrizenposition ist um 360° verstellbar.
Es sind vier Arbeitspositionen mit 90° Versatz vorgegeben. Die Arbeitspositionen lassen sich wie folgt einstellen:

- Lösen Sie die Innensechskantschraube ❷ mit dem mitgelieferten Sechkantschlüssel ❼.
- Drehen Sie den Matrizenhalter ❺ in die gewünschte Arbeitsposition, so dass die jeweilige Bohrung im Matrizenhalter ❺ zur Innensechskantschraube ❷ zeigt.
- Drehen Sie die Innensechskantschraube ❷ mit dem mitgelieferten Sechkantschlüssel ❼ wieder fest.
- Überprüfen Sie durch leichtes drehen des Matrizenhalters ❺, ob dieser in seiner richtigen Position gehalten wird.

Zulässige Materialstärke

Die max. Schnittkapazität ist abhängig von der Materialgüte und -festigkeit.
Die Meßnut ❸ und ❹ am Matrizenhalter ❺ dient als Dickenlehre für die zulässige Schneiddicke. Schneiden Sie niemals größere als in den Technischen Daten angegebene Materialstärken.

Montage und Demontage von Kerbstift und Matrizenhalter (siehe Abb. B + C)

- Zur Demontage von Kerbstift ❾ und Matrizenhalter ❺ lösen Sie die Innensechskantschraube ❷ mit dem mitgelieferten Sechkantschlüssel ❼.
- Ziehen Sie den Matrizenhalter ❺ vom Gerät ab.
- Lösen Sie die Innensechskantschraube ❽ mit dem mitgelieferten Sechkantschlüssel ❿, um den Kerbstift ❾ anschließend aus dem Werkzeughalter ⓫ zu entnehmen.
- Zur Montage setzen Sie den neuen mitgelieferten Kerbstift ❾ in den Werkzeughalter ⓫ ein, so dass die Bohrung im Kerbstift ❾ zur Innensechskantschraube ❽ zeigt.
- Ziehen Sie die Innensechskantschraube ❽ fest, um den Kerbstift ❾ zu befestigen.
- Führen und setzen Sie den Matrizenhalter ❺ wieder über den Werkzeughalter ⓫ in das Gerät ein.
- Drehen Sie den Matrizenhalter ❺ in die gewünschte Arbeitsposition, so dass die jeweilige Bohrung im Matrizenhalter ❺ zur Innensechskantschraube ❷ zeigt.
- Drehen Sie die Innensechskantschraube ❷ mit dem mitgelieferten Sechkantschlüssel ❼ wieder fest.
- Überprüfen Sie durch leichtes drehen des Matrizenhalters ❺, ob dieser in seiner richtigen Position gehalten wird.

Inbetriebnahme

Einschalten/Ausschalten

Gerät einschalten:

- Drücken Sie den EIN-/AUS-Schalter ❶ in die Position „I“.

Gerät ausschalten:

- Drücken Sie den EIN-/AUS-Schalter ❶ in die Position „0“.

Schmierung

- Tragen Sie handelsübliches Maschinenöl auf die Schnittlinie auf, um die Standzeit von Kerbstift ❾ und Matrize ❻ zu verlängern.
  Dies ist besonders wichtig beim Schneiden von Aluminium.

Scheidvorgang

- Halten Sie das Gerät während des Bearbeitungsvorgangs im rechten Winkel (90°) zum Werktück.
- Bewegen Sie das Gerät mit sanften Druck in Schneidrichtung.

Ausschnitte

Bei Innenausschnitten wird eine Bohrung größer 22,5 mm zum Einsetzen des Matrizenhalters ❺ benötigt.

Wartung und Reinigung

WARNUNG! VERLETZUNGSGEFAHR! Schalten Sie vor allen Arbeiten am Gerät das Gerät aus und ziehen Sie den Netzstecker.

- Das Gerät muss stets sauber, trocken und frei von Öl oder Schmierfetten sein.
- Verwenden Sie zum Reinigen des Gehäuses ein trockenes Tuch.
- Die Kohlebürsten müssen regelmäßig entfernt und überprüft werden. Wenn sie bis zur Verschleißgrenze abgenutzt sind, müssen sie erneuert werden. Halten Sie die Kohlebürsten stets sauber, damit sie ungehindert in den Haltern gleiten können. Beide Kohlebürsten sollten gleichzeitig erneuert werden. Verwenden Sie nur identische Kohlebürsten.
- Drehen Sie die Bürstenhalterkappen ⓬ mit einem Schraubendreher heraus. Nehmen Sie die abgenutzten Kohlebürsten heraus, setzen Sie die neuen ein, und drehen Sie dann die Bürstenhalterkappen wieder ein.

⚠ WARNUNG!

- Wenn ein Ersatz der Netzanschlussleitung erforderlich ist, ist dies vom Hersteller oder seinem Vertreter auszuführen, um Sicherheitsgefährdungen zu vermeiden.

Garantie der Kompernaß Handels GmbH

Sehr geehrte Kundin, sehr geehrter Kunde,

Sie erhalten auf dieses Gerät 3 Jahre Garantie ab Kaufdatum. Im Falle von Mängeln dieses Produkts stehen Ihnen gegen den Verkäufer des Produkts gesetzliche Rechte zu. Diese gesetzlichen Rechte werden durch unsere im Folgenden dargestellte Garantie nicht eingeschränkt.

Garantiebedingungen
Die Garantiefrist beginnt mit dem Kaufdatum. Bitte bewahren Sie den Kassenbon gut auf. Dieser wird als Nachweis für den Kauf benötigt.

Tritt innerhalb von drei Jahren ab dem Kaufdatum dieses Produkts ein Material- oder Fabrikationsfehler auf, wird das Produkt von uns – nach unserer Wahl – für Sie kostenlos repariert, ersetzt oder der Kaufpreis erstattet. Diese Garantieleistung setzt voraus, dass innerhalb der Dreijahresfrist das defekte Gerät und der Kaufbeleg (Kassenbon) vorgelegt und schriftlich kurz beschrieben wird, worin der Mangel besteht und wann er aufgetreten ist.

Wenn der Defekt von unserer Garantie gedeckt ist, erhalten Sie das reparierte oder ein neues Produkt zurück. Mit Reparatur oder Austausch des Produkts beginnt kein neuer Garantiezeitraum.

Garantiezeit und gesetzliche Mängelansprüche
Die Garantiezeit wird durch die Gewährleistung nicht verlängert. Dies gilt auch für ersetzte und reparierte Teile. Eventuell schon beim Kauf vorhandene Schäden und Mängel müssen sofort nach dem Auspacken gemeldet werden. Nach Ablauf der Garantiezeit anfallende Reparaturen sind kostenpflichtig.

Garantieumfang
Das Gerät wurde nach strengen Qualitätsrichtlinien sorgfältig produziert und vor Auslieferung gewissenhaft geprüft.

Die Garantieleistung gilt für Material- oder Fabrikationsfehler. Diese Garantie erstreckt sich nicht auf Produktteile, die normaler Abnutzung ausgesetzt sind und daher als Verschleißteile angesehen werden können oder für Beschädigungen an zerbrechlichen Teilen, z. B. Schalter, Akkus oder Teile, die aus Glas gefertigt sind.

Diese Garantie verfällt, wenn das Produkt beschädigt, nicht sachgemäß benutzt oder gewartet wurde. Für eine sachgemäße Benutzung des Produkts sind alle in der Bedienungsanleitung aufgeführten Anweisungen genau einzuhalten. Verwendungszwecke und Handlungen, von denen in der Bedienungsanleitung abgeraten oder vor denen gewarnt wird, sind unbedingt zu vermeiden.

Das Produkt ist nur für den privaten und nicht für den gewerblichen Gebrauch bestimmt. Bei missbräuchlicher und unsachgemäßer Behandlung, Gewaltanwendung und bei Eingriffen, die nicht von unserer autorisierten Serviceniederlassung vorgenommen wurden, erlischt die Garantie.

Garantiezeit gilt nicht bei

- normaler Abnutzung der Akkukapazität
- gewerblichen Gebrauch des Produktes
- Beschädigung oder Veränderung des Produktes durch den Kunden
- Missachtung der Sicherheits- und Wartungsvorschriften, Bedienungsfehler
- Schäden durch Elementarereignisse

Abwicklung im Garantiefall
Um eine schnelle Bearbeitung Ihres Anliegens zu gewährleisten, folgen Sie bitte den folgenden Hinweisen:

- Bitte halten Sie für alle Anfragen den Kassenbon und die Artikelnummer (z. B. IAN 123456) als Nachweis für den Kauf bereit.
- Die Artikelnummer entnehmen Sie bitte dem Typenschild am Produkt, einer Gravur am Produkt, dem Titelblatt der Bedienungsanleitung (unten links) oder dem Aufkleber auf der Rück- oder Unterseite des Produktes.
- Sollten Funktionsfehler oder sonstige Mängel auftreten, kontaktieren Sie zunächst die nachfolgend benannte Serviceabteilung **telefonisch** oder per **E-Mail**.
- Ein als defekt erfasstes Produkt können Sie dann unter Beifügung des Kaufbelegs (Kassenbon) und der Angabe, worin der Mangel besteht und wann er aufgetreten ist, für Sie portofrei an die Ihnen mitgeteilte Serviceanschrift übersenden.

Auf www.lidl-service.com können Sie diese und viele weitere Handbücher, Produktvideos und Installationssoftware herunterladen.

Mit diesem QR-Code gelangen Sie direkt auf die Lidl-Service-Seite (www.lidl-service.com) und können mittels der Eingabe der Artikelnummer (IAN) 123456 Ihre Bedienungsanleitung öffnen.

Service

⚠ WARNUNG!

- **Lassen Sie Ihre Geräte von der Servicestelle oder einer Elektrofachkraft und nur mit Original-Ersatzteilen reparieren.** Damit wird sichergestellt, dass die Sicherheit des Gerätes erhalten bleibt.
- **Lassen Sie den Austausch des Steckers oder der Netzleitung immer vom Hersteller des Gerätes oder seinem Kundendienst ausführen.** Damit wird sichergestellt, dass die Sicherheit des Gerätes erhalten bleibt.

HINWEIS

- Nicht aufgeführte Ersatzteile (wie z. B. Matrize, Kerbstift, Kohlebürsten, Schalter) können Sie über unsere Callcenter bestellen.

(DE) **Service Deutschland**
Tel.: 0800 5435 111 (kostenfrei aus dem dt. Festnetz/Mobilfunknetz)
E-Mail: kompernass@lidl.de

(AT) **Service Österreich**
Tel.: 0820 201 222 (0,15 EUR/Min.)
E-Mail: kompernass@lidl.at

(CH) **Service Schweiz**
Tel.: 0842 665566 (0,08 CHF/Min., Mobilfunk max. 0,40 CHF/Min.)
E-Mail: kompernass@lidl.ch

IAN 332947_1907

Importeur

Bitte beachten Sie, dass die folgende Anschrift keine Serviceanschrift ist. Kontaktieren Sie zunächst die benannte Servicestelle.

KOMPERNASS HANDELS GMBH
BURGSTRASSE 21
44867 BOCHUM
DEUTSCHLAND
www.kompernass.com

Entsorgung

Die Verpackung besteht aus umweltfreundlichen Materialien, die Sie über die örtlichen Recyclingstellen entsorgen können.

Werfen Sie Elektrowerkzeuge nicht in den Hausmüll!
Gemäß Europäischer Richtlinie 2012/19/EU müssen verbrauchte Elektrowerkzeuge getrennt gesammelt und einer umweltgerechten Wiederverwertung zugeführt werden.

Möglichkeiten zur Entsorgung des ausgedienten Gerätes erfahren Sie bei Ihrer Gemeinde- oder Stadtverwaltung.

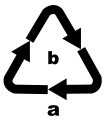

Entsorgen Sie die Verpackung umweltgerecht.
Beachten Sie die Kennzeichnung auf den verschiedenen Verpackungsmaterialien und trennen Sie diese gegebenenfalls gesondert. Die Verpackungsmaterialien sind gekennzeichnet mit Abkürzungen (a) und Ziffern (b) mit folgender Bedeutung: 1–7: Kunststoffe, 20–22: Papier und Pappe, 80–98: Verbundstoffe.

Möglichkeiten zur Entsorgung des ausgedienten Produkts erfahren Sie bei Ihrer Gemeinde- oder Stadtverwaltung.

Original-Konformitätserklärung

Wir, KOMPERNASS HANDELS GMBH, Dokumentenverantwortlicher: Herr Semi Uguzlu, BURGSTR. 21, 44867 BOCHUM, DEUTSCHLAND, erklären hiermit, dass dieses Produkt mit den folgenden Normen, normativen Dokumenten und EG-Richtlinien übereinstimmt:

Maschinenrichtlinie
(2006/42/EG)

Elektromagnetische Verträglichkeit
(2014/30/EU)

RoHS Richtlinie
(2011/65/EU)*

* Die alleinige Verantwortung für die Ausstellung dieser Konformitätserklärung trägt der Hersteller. Der oben beschriebene Gegenstand der Erklärung erfüllt die Vorschriften der Richtlinie 2011/65/EU des Europäischen Parlaments und des Rates vom 8. Juni 2011 zur Beschränkung der Verwendung bestimmter gefährlicher Stoffe in Elektro- und Elektronikgeräten.

Angewandte harmonisierte Normen:
EN 62841-1:2015

EN 62841-2-8: 2016

EN 50581:2012

EN 55014-1:2017

EN 55014-2:2015

EN 61000-3-2:2014

EN 61000-3-3:2013

Typbezeichnung der Maschine: Knabber PMK 550 A1

Herstellungsjahr: 12-2019

Seriennummer: IAN 332947_1907

Bochum, 05.12.2019

CE

Semi Uguzlu

- Qualitätsmanager -
Technische Änderungen im Sinne der Weiterentwicklung sind vorbehalten.

KOMPERNASS HANDELS GMBH
BURGSTRASSE 21
44867 BOCHUM
GERMANY
www.kompernass.com

Estado de las informaciones · Versione delle informazioni · Estado das informações · Last Information Update · Stand der Informationen: 01 / 2020 · Ident.-No.: PMK550A1-122019-2

IAN 332947_1907