PARKSIDE

PDF ONLINE
www.lidl-service.com

CORDLESS STAPLER PAT 20-Li A1

SE

BATTERIDRIVEN HÄFTPISTOL

Översättning av bruksanvisning i original

PL

ZSZYWACZ AKUMULATOROWY

Tłumaczenie oryginalnej instrukcji obsługi

DE AT CH

AKKU-TACKER

Originalbetriebsanleitung

IAN 326381_1904

SE PL

SE

Vik ut bildsidan och ha den till hands när du läser igenom anvisningarna och gör dig bekant med apparatens / maskinens funktioner.

PL

Przed przeczytaniem proszę rozłożyć stronę z ilustracjami, a następnie proszę zapoznać się z wszystkimi funkcjami urządzenia.

DE AT CH

Klappen Sie vor dem Lesen die Seite mit den Abbildungen aus und machen Sie sich anschließend mit allen Funktionen des Gerätes vertraut.

SE	Översättning av bruksanvisning i original	Sidan	1
PL	Tłumaczenie oryginalnej instrukcji obsługi	Strona	13
DE / AT / CH	Originalbetriebsanleitung	Seite	25

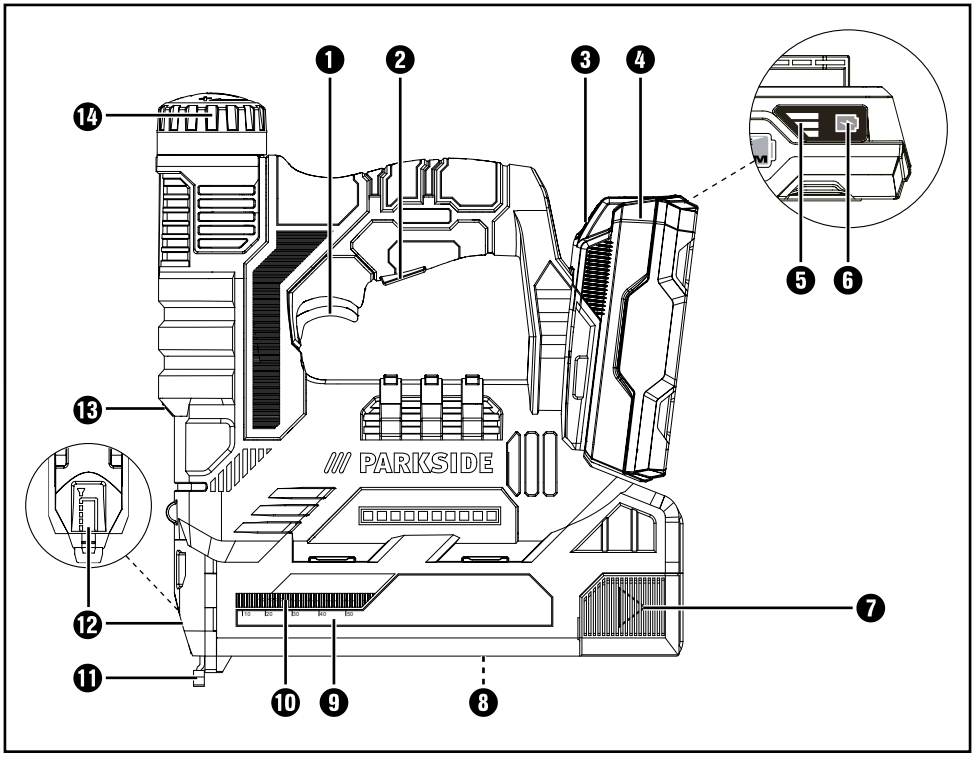
1
2
3
4
5
6
7
8
9
10
11
12
13
14
PARKSIDE

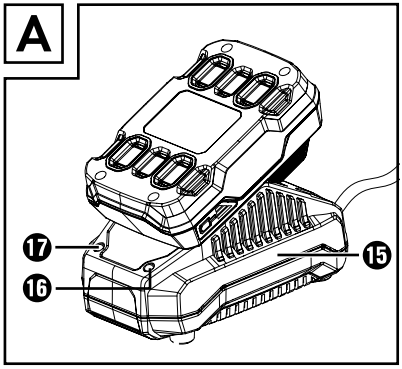
A
15
16
17

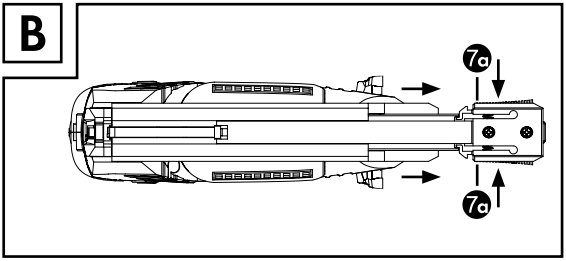
B
7c
7c

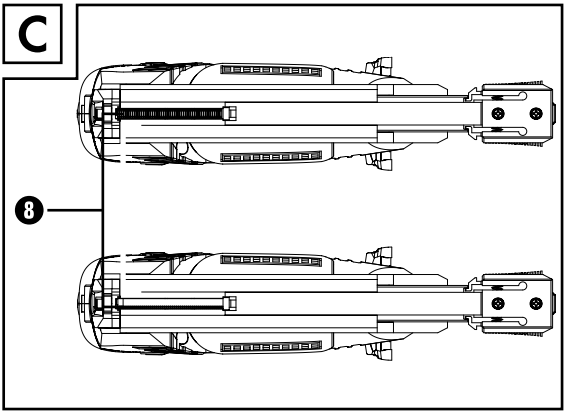
C
8

Charging times / Charging currents	**2 Ah** Battery pack PAP 20 A1	**3 Ah** Battery pack PAP 20 A2	**4 Ah** Battery pack PAP 20 A3
max. 2.4 A Charger PLG 20 A1	**60 min** / 2.4 A	**90 min** / 2.4 A	**120 min** / 2.4 A
max. 3.5 A Charger PLG 20 A2	**60 min** / 2.4 A	**60 min** / 3.5 A	**80 min** / 3.5 A
max. 4.5 A Charger PLG 20 A3	**45 min** / 3.5 A	**45 min** / 4.5 A	**60 min** / 4.5 A

All Parkside tools and the chargers PLG 20 A1 / PLG 20 A2 / PLG 20 A3 of the X20V Team series are compatible with the PAP 20 A1 / PAP 20 A2 / PAP 20 A3 battery pack.

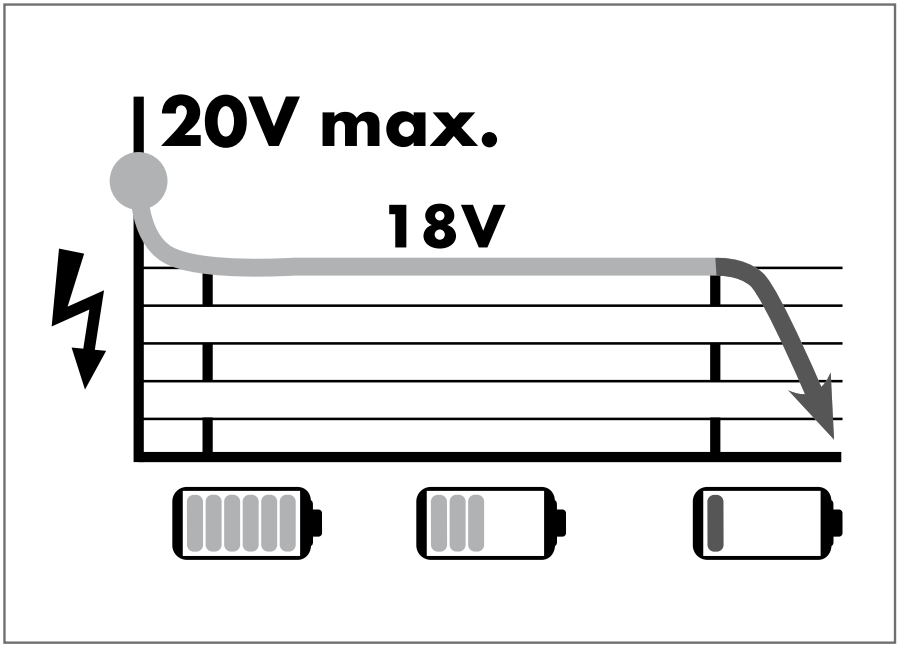

Innehållsförteckning

Inledning 2
Föreskriven användning 2
Utrustning 2
Leveransens innehåll 2
Tekniska data 2

Allmän säkerhetsinformation för elverktyg 3
1. Säkerhet på arbetsplatsen 3
2. Elsäkerhet 3
3. Personsäkerhet 4
4. Användning och hantering av elverktyget 4
5. Användning och hantering av det batteridrivna elverktyget 5
Produktspecifik säkerhetsinformation för spik- och häftpistoler 5
Säkerhetsanvisningar för laddare 6
Originaltillbehör/extrautrustning 6

Innan produkten tas i bruk 6
Ladda batteripaket (se bild A) 6
Sätta in/ta ut batteripaketet ur produkten 7
Kontrollera batteriets laddningsnivå 7
Ladda magasinet 7
Ställa in slagkraft 7

Ta produkten i bruk 7
Koppla på 7
Tända arbetsbelysningen 7
Åtgärda fel 8

Underhåll och rengöring 8

Garanti från Kompernass Handels GmbH 8

Service 9

Importör 9

Kassering 10

Översättning av originalversionen av försäkran om överensstämmelse . . 11

Beställning av reservbatteri 12
Beställning per telefon 12

BATTERIDRIVEN HÄFTPISTOL PAT 20-Li A1

Inledning

Grattis till din nyinköpta produkt. Du har valt en produkt med hög kvalitet. Bruksanvisningen ingår som en del av leveransen. Den innehåller viktig information om säkerhet, användning och återvinning. Läs noga igenom alla användar- och säkerhetsanvisningar innan du börjar använda produkten. Använd endast produkten enligt beskrivningarna och i de syften som anges här. Lämna över all dokumentation tillsammans med produkten om du överlåter den till någon annan person.

Föreskriven användning

Den här produkten är avsedd för privat bruk och ska användas för att häfta papp, isolering, läder, tyg (syntetisk textil eller naturfiber) o. dyl. på hårt och mjukt trä, spånplattor eller plywoodliknande material. Produkten får bara användas i torra utrymmen. Alla övriga användningssätt eller förändringar på maskinen strider mot föreskrifterna och innebär avsevärda olycksrisker. Tillverkaren ansvarar inte för skador som uppstår på grund av felaktig användning.
Produkten får inte användas för kommersiellt bruk.

Utrustning

❶ Avtryckare
❷ Knapp för arbetsbelysning
❸ Upplåsningsknapp till batteripaketet
❹ Batteripaket
❺ Batterilampa
❻ Laddningsnivåknapp
❼ Magasinslid
❼a Upplåsningsanordning
❽ Magasin
❾ Skalindelning
❿ Nivåvisare (metallklamrar)
⓫ Häftnos
⓬ Frontplatta
⓭ Arbetsbelysning
⓮ Slagkraftsreglage
⓯ Snabbladdare
⓰ Röd kontrollampa
⓱ Grön kontrollampa

Leveransens innehåll

1 Batteridriven häftpistol
1 snabbladdare
1 batteripaket
500 klamrar, 20 mm
500 spikar, 20 mm
1 väska
1 bruksanvisning

Tekniska data

Batteridriven häftpistol: PAT 20-Li A1

Märkspänning:	20 V ⎓ (likström)
Arbetsmoment:	upp till 30 slag/min
Magasinet rymmer:	50 st.

Batteripaket: PAP 20 A1

Typ:	LITIUMJON
Märkspänning:	20 V ⎓ (likström)
Kapacitet:	2,0 Ah
Celler:	5

Snabbladdare: PLG 20 A1

INGÅNG/input:

Märkspänning:	230 - 240 V ~, 50 Hz (växelström)
Nominell strömförbrukning:	65 W
Säkring (inbyggd):	3,15 A T3.15A

UTGÅNG/output:

Märkspänning:	21,5 V ⎓ (likström)
Nominell strömstyrka:	2,4 A
Laddningstid:	ca 60 min
Skyddsklass:	II/ ⧈ (dubbel isolering)

Metallklamrar:

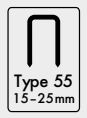

Klammerbredd:	6 mm
Klammerlängd:	15 - 25 mm

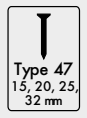

Spiklängd:	15, 20, 25, 32 mm

Bulleremissionsvärde:

Mätvärde för bullernivå har beräknats enligt EN 60745. Den A-viktade bullernivå som uppmätts för elverktyget uppgår i typiska fall till:

Ljudtrycksnivå:	L_{pA} = 84,1 dB (A)
Osäkerhet:	K_{pA} = 3 dB
Ljudeffektnivå:	L_{WA} = 95,1 dB (A)
Osäkerhet:	K_{WA} = 3 dB

Använd hörselskydd!

Vibrationsvärde totalt:

De totala vibrationsvärdena har beräknats enligt EN 60745:

Vibrationsemissionsvärde $a_{h,W}$ = 3,65 m/s²

Osäkerhet K = 1,5 m/s²

OBSERVERA

► I denna anvisning har den angivna vibrationsnivån mätts med standardmätning och kan användas vid en produktjämförelse. Det vibrationsvärde som anges kan även användas för att inledningsvis uppskatta exponeringen.

⚠ VARNING!

► Vibrationsnivån förändras beroende på hur elverktyget används och kan i vissa fall ligga över det värde som anges i den här instruktionen. Vibrationsexponeringen kan komma att underskattas om elverktyget regelbundet används på vissa sätt. Försök att hålla belastningen av vibrationer på en så låg nivå som möjligt. Exempel på åtgärder för att minska belastningen av vibrationer är att använda skyddshandskar när man arbetar med verktyget samt att begränsa arbetstiden. Alla delar av driftcykeln ska räknas in (exempelvis den tid då elverktyget är avstängt och den tid då det visserligen är påslaget men inte belastas).

Allmän säkerhetsinformation för elverktyg

⚠ VARNING!

► Läs igenom all säkerhetsinformation och alla anvisningar. Om anvisningarna inte följs finns risk för elchock, brand och/eller allvarliga personskador.

Spara all säkerhetsinformation och alla anvisningar för framtida bruk.

Begreppet "elverktyg" som används i säkerhetsinformationen syftar på elverktyg med strömkabel och batteridrivna elverktyg (utan kabel).

1. Säkerhet på arbetsplatsen

a) **Håll alltid arbetsplatsen ren och sörj för god belysning.** Oordning och dålig belysning på arbetsplatsen kan leda till olyckor.

b) **Använd inte elverktyget där det finns risk för explosion eller där det finns brännbara vätskor, gaser eller damm.** Elverktyg ger upphov till gnistor som kan antända damm eller ångor.

c) **Håll barn och andra personer på avstånd när du arbetar med elverktyg.** Om du är okoncentrerad kan du också förlora kontrollen över verktyget.

2. Elsäkerhet

a) **Elverktygets anslutningskontakt måste passa precis i uttaget. Kontakten får inte förändras på något sätt.**
Använd inte adapterkontakter tillsammans med skyddsjordade elverktyg. Intakta kontakter som passar precis i uttaget minskar risken för elchocker.

b) **Undvik kroppskontakt med jordade ytor, t ex rör, värmeelement, spisar och kylskåp.** Risken för elchocker ökar om din kropp är jordad.

c) **Håll elverktyg på avstånd från regn och fukt.** Om det tränger in vatten i ett elverktyg ökar risken för elchocker.

d) **Använd inte kabeln till ändamål som den inte är avsedd för, bär eller häng inte produkten i kabeln och dra inte i kabeln när du ska dra ut kontakten ur uttaget. Håll kabeln på avstånd från hetta, olja, vassa kanter och rörliga delar.** Skadade och trassliga kablar ökar risken för elchocker.

e) **Om du arbetar utomhus med ett elverktyg får du endast använda en förlängningskabel som är godkänd för utomhusbruk.** Risken för elchocker minskar när man använder en förlängningskabel som är godkänd för utomhusbruk.

f) **Om du måste arbeta med elverktyget i fuktig miljö ska du använda en jordfelsbrytare.** Risken för elchocker minskar när man använder jordfelsbrytare.

3. Personsäkerhet

a) **Var alltid uppmärksam på din arbetsuppgift och använd sunt förnuft när du arbetar med elverktyg. Använd aldrig ett elverktyg om du är trött eller om du är påverkad av alkohol, droger eller mediciner.** Ett ögonblicks bristande uppmärksamhet när du använder elverktyget kan leda till allvarliga skador.

b) **Använd personlig skyddsutrustning och ta alltid på dig skyddsglasögon.** Personlig skyddsutrustning som dammskyddsmask, halkfria skor, skyddshandskar, skyddshjälm eller hörselskydd - beroende på vilket arbete som utförs - minskar risken för skador.

c) **Undvik att starta produkten av misstag. Försäkra dig om att elverktyget är avstängt innan du ansluter det till strömförsörjningen och/eller batteriet, lyfter upp eller bär det.** Om du håller fingret på strömbrytaren när du bär elverktyget eller om det redan är påkopplat när du ansluter det till ett eluttag kan det lätt hända en olycka.

d) **Ta bort inställningsverktyg och skruvnycklar innan du kopplar på elverktyget.** Om ett verktyg befinner sig i en rörlig del kan det lätt hända en olycka.

e) **Undvik onormala kroppsställningar. Se till så att du står stadigt och inte kan tappa balansen.** Då kan du lättare kontrollera elverktyget, särskilt i oväntade situationer.

f) **Använd lämpliga kläder. Använd inte vida klädesplagg eller smycken. Håll hår, klädesplagg och handskar på avstånd från rörliga delar.** Löst sittande kläder, smycken eller långt hår kan fastna i rörliga delar.

g) **Om det går att montera dammutsug och dammuppsamlingsanordningar ska du försäkra dig om att de är anslutna och används på rätt sätt.** Genom att använda ett dammutsug kan risker orsakade av damm minskas.

4. Användning och hantering av elverktyget

a) **Överbelasta inte elverktyget. Använd alltid rätt sorts elverktyg till det arbete som ska utföras.** Med rätt verktyg arbetar du lättare och säkrare inom det angivna effektområdet.

b) **Använd inte elverktyg med trasiga brytare.** Ett elverktyg som inte längre går att sätta på och stänga av är farligt och måste repareras.

c) **Dra ut kontakten ur uttaget och/eller ta bort batteriet innan du gör några inställningar, byter delar eller sätter undan produkten.** Detta är en försiktighetsåtgärd för att förhindra att elverktyget kopplas på av misstag.

d) **Förvara elverktyg utom räckhåll för barn. Låt inte personer som inte är insatta i hur verktyget används eller som inte har läst igenom dessa anvisningar använda det.** Elverktyg är farliga om de används av oerfarna personer.

e) **Sköt om dina elverktyg noga. Kontrollera att rörliga delar fungerar som de ska och inte är fastklämda. Kontrollera även om delar gått av eller skadats så att det påverkar elverktygets funktion. Lämna in skadade delar för reparation innan du använder verktyget igen.** Många olyckor beror på dåligt underhållna elverktyg.

f) **Håll alltid skärande verktyg rena och vassa.** Noggrant skötta verktyg med skarpa eggar kläms inte fast så lätt och är enklare att styra.

g) **Använd elverktyg, tillbehör, insatsverktyg m.m. enligt denna anvisning. Ta hänsyn till arbetsförhållandena och det arbete som ska utföras.** Om elverktyg används på andra sätt än de föreskrivna kan det uppstå farliga situationer.

5. Användning och hantering av det batteridrivna elverktyget

a) **Ladda endast batterier i laddare som rekommenderas av tillverkaren.** En laddare som konstruerats speciellt för en viss typ av batterier kan orsaka eldsvåda om man försöker ladda andra typer av batterier i den.

b) **Använd bara den typ av batterier som anges för ett elektriskt verktyg.** Om man använder andra typer av batterier finns risk för olyckor och eldsvådor.

c) **Håll batterier som inte används på avstånd från gem, mynt, nycklar, spik, skruvar och andra små metallföremål som kan överbrygga kontakterna.** En kortslutning mellan batteriets kontakter kan leda till brännskador eller eldsvåda.

d) **Vid felaktig användning kan vätska tränga ut ur batteriet. Undvik kontakt med denna vätska. Vid kortvarig kontakt ska du spola med vatten. Om vätskan skulle råka komma in i ögonen ska man även uppsöka läkare.** Batterivätska som trängt ut kan leda till hudirritationer och brännskador.

VAR FÖRSIKTIG! EXPLOSIONSRISK! Ladda aldrig upp batterier som inte är uppladdningsbara.

Skydda batteriet från värme, även från t ex långvarigt solljus, samt från eld, vatten och fukt. Annars finns risk för explosion.

6. Service

a) **Låt endast kvalificerad fackpersonal reparera eller byta ut delar på elverktyget. Endast originaldelar ska användas.** Då kan du känna dig säker på att elverktyget är lika säkert att använda som tidigare.

Produktspecifik säkerhetsinformation för spik- och häftpistoler

- **Utgå alltid ifrån att det finns häftklamrar i elverktyget.** Om häftpistolen hanteras vårdslöst kan personskador uppstå på grund av klamrar som plötsligt stöts ut.
- **Rikta inte häftpistolen mot dig själv eller personer i närheten.** Om verktyget råkar utlösas stöts en klammer ut, vilket kan leda till personskador.
- **Sätt inte igång elverktyget förrän du satt det stadigt mot arbetsstycket.** Om elverktyget inte får kontakt med arbetsstycket kan klammern stötas ut ur fästpunkten.
- **Koppla bort elverktyget från eluttaget eller batteriet om en klammer kläms fast inuti det.** Om häftpistolen är ansluten kan den sättas igång av misstag när man försöker ta bort en klammer som fastnat.
- **Var försiktig när du tar bort klamrar som fastnat.** Systemet kan vara spänt och klammern stötas ut som en projektil när du försöker ta bort den.

- **Använd inte denna häftpistol för att fästa elledningar.** Den får inte användas för att installera elledningar, eftersom kablarnas isolering kan skadas och orsaka elchocker och brandrisk.

Säkerhetsanvisningar för laddare

- Den här produkten kan användas av barn som är minst 8 år och av personer med begränsad fysisk, sensorisk eller mental förmåga eller bristande erfarenhet och/eller kunskap om de hålls under uppsikt eller har instruerats i hur produkten används på ett säkert sätt och inser vilka risker det innebär. Barn får inte leka med produkten. Rengöring och allmän service får bara göras av barn om en vuxen person håller uppsikt.

Den här laddaren är endast avsedd för inomhusbruk.

⚠ AKTA!

► Den här laddaren kan bara användas för att ladda upp följande typer av batterier: PAP 20 A1 / PAP 20 A2 / PAP 20 A3.

► En aktuell lista över kompatibla batterier finns på www.lidl.de/akku.

⚠ VARNING!

- Om en anslutningskabel behöver bytas ut ska det göras av tillverkaren eller dennes representant för att undvika risken för olyckor.

Originaltillbehör/extrautrustning

- **Använd endast tillbehör och extrautrustning som anges i bruksanvisningen eller vars fästen passar till produkten.**

⚠ VARNING!

► Använd inte tillbehör som inte rekommenderas av PARKSIDE. Detta kan leda till elektriska stötar och eld.

Innan produkten tas i bruk

Ladda batteripaket (se bild A)

⚠ VAR FÖRSIKTIG!

► Dra alltid ut kontakten innan du tar ut eller sätter in batteripaketet i laddaren.

OBSERVERA

► Ladda aldrig batteripaketet när omgivningstemperaturen ligger under 10 °C eller över 40 °C. Om ett litiumjonbatteri ska lagras under en längre tid måste laddningsnivån kontrolleras med jämna mellanrum. Den optimala laddningsnivån ligger mellan 50 % och 80 %. Batteriet ska förvaras svalt och torrt vid en omgivningstemperatur på 0 °C till 50 °C.

- Stick in batteripaketet ❹ i snabbladdaren ⓯ (se bild A).
- Sätt kontakten i ett eluttag. Kontrollampan ⓰ lyser rött.
- Den gröna kontrollampan ⓱ visar att laddningen är färdig och batteripaketet ❹ är klart att användas.

⚠ AKTA!

- Om den röda kontrollampan ⓰ blinkar är batteripaketet ❹ överhettat och kan inte laddas.
- Om både den röda och den gröna kontrollampan ⓰ ⓱ blinkar betyder det att batteripaketet är ❹ defekt.

- För in batteripaketet ❹ i produkten.
- Stäng av laddaren och vänta i minst 15 minuter innan du laddar ett batteri igen.
  Dra då ut kontakten.

Sätta in/ta ut batteripaketet ur produkten

Sätta in batteripaketet:

- ♦ För in batteripaketet ❹ i produkten så att det låser fast.

Ta ut batteripaketet:

- ♦ Tryck på upplåsningsknappen ❸ och ta ut batteripaketet ❹.

Kontrollera batteriets laddningsnivå

- ♦ Tryck på knappen ❻ som visar batteriets laddningsnivå för att kontrollera laddningsnivån (se även den stora bilden).
  Batteriets laddningsstatus resp. restkapacitet visas av batterilampan ❺ på följande sätt:
- ♦ RÖD/ORANGE/GRÖN = maximal laddningsnivå/
  RÖD/ORANGE = medelhög laddningsnivå
  RÖD = låg laddningsnivå – ladda batteriet

Ladda magasinet

Ta ut batteriet innan du utför arbeten på elverktyget (t ex underhållsåtgärder eller verktygsbyten etc.) samt innan du transporterar eller sätter undan det.

Det finns risk för personskador om man råkar komma åt avtryckaren av misstag.

- ♦ Ta ut batteripaketet ❹ ur produkten.
- ♦ Vänd på verktyget.
- ♦ Tryck ihop upplåsningsanordningen 7a (se bild B).
- ♦ Dra magasinslidet ❼ bakåt (se bild B).
- ♦ Stoppa in klamrar eller spikar i magasinet ❽ (se bild C).

OBSERVERA

- ► Placera spikarna rätt (se den stora bilden på produktens frontplatta ⓬).

- ♦ När du fyllt på skjuter du in upplåsningsanordningen 7a fram till anslaget i magasinet ❽ tills den låser fast.

OBSERVERA

- ► Du kan se om det fortfarande finns spikar eller klamrar kvar i magasinet med hjälp av nivåvisarna ❿.

Ställa in slagkraft

OBSERVERA

- ► Välj den lägsta slagkraft som krävs för de klamrar och spikar som används. Kontrollera klamrarnas och spikarnas längd och hållfastheten på det material som ska häftas.

Öka slagkraften:

- ♦ Vrid slagkraftsreglaget ⓮ medsols.

Minska slagkraften:

- ♦ Vrid slagkraftsreglaget ⓮ motsols.

Ta produkten i bruk

Koppla på

- ♦ Tryck verktygets häftnos ⓫ mot det ställe där du ska fästa klamrar eller spikar och låt den tränga in några millimeter i materialet.
- ♦ Tryck på avtryckaren ❶.

Tända arbetsbelysningen

- ♦ Tryck på knappen till arbetsbelysningen ❷ för att lysa upp arbetsplatsen vid dåliga ljusförhållanden.

Åtgärda fel

Orsak:

En klammer blockerar verktyget.

Lösning:

- Ta ut batteripaketet ❹ ur produkten.
- Vänd på verktyget.
- Tryck ihop upplåsningsanordningen 7a (se bild B).
- Dra magasinslidet ❼ bakåt (se bild B). Då lossar du samtidigt på den förinställda spänningen.
- Ta ut klammern.

⚠ VARNING!

- Håll inte i avtryckaren ❶ om en klammer fastnat i elverktyget. Man kan råka komma åt avtryckaren ❶ när man tar bort en klammer som fastnat.

Underhåll och rengöring

VARNING! RISK FÖR PERSONSKADOR! Stäng alltid av produkten och ta ut batteriet innan du utför arbeten på den.

- Produkten är underhållsfri.
- Produkten måste alltid vara ren, torr och fri från olja och smörjfett.
- Använd en torr trasa för att torka av höljet utvändigt.
- Det får inte komma in vätska i produkten.
- Om ett litiumjonbatteri ska lagras under en längre tid måste laddningsnivån kontrolleras med jämna mellanrum. Den optimala laddningsnivån ligger mellan 50 % och 80 %. Den optimala förvaringsmiljön är på en sval och torr plats.

OBSERVERA

► Reservdelar som inte listats (t ex brytare) kan beställas via vår kundtjänst.

Garanti från Kompernass Handels GmbH

Kära kund

För den här produkten lämnar vi 3 års garanti från och med inköpsdatum. Om det skulle vara något fel på produkten finns en lagstadgad reklamationsrätt från återförsäljaren. Dina lagstadgade rättigheter begränsas inte av den garanti som beskrivs i följande avsnitt.

Garantivillkor

Garantitiden börjar från och med inköpsdatumet. Ta väl vara på kassakvittot. Kassakvittot är ditt köpbevis.

Om ett material- eller fabrikationsfel uppstår på produkten inom tre år från inköpsdatumet reparerar vi, byter ut den gratis, eller ersättar köpesumman beroende på vad vi anser lämpligast. En förutsättning för att utnyttja garantin är att den defekta produkten och köpbeviset (kassakvittot) uppvisas inom den treåriga garantitiden tillsammans med en kort beskrivning av felet och när det uppstod.

Om felet täcks av vår garanti kommer du att få tillbaka en reparerad eller en ny produkt. Garantitiden börjar inte om från början för en reparerad eller ny produkt.

Garantitid och lagstadgad ersättningsrätt

Garantitiden förlängs inte för att man utnyttjat garantin. Det gäller även för utbytta och reparerade delar. Eventuella skador och brister som existerar redan vid köpet måste rapporteras så snart produkten packats upp. När garantitiden är slut måste man själv betala för eventuella reparationer.

Garantins omfattning

Produkten har tillverkats med omsorg enligt stränga kvalitetskriterier och testats noga före leveransen.

Garantin gäller bara för material- eller fabrikationsfel. Garantin täcker inte delar av produkten som utsätts för normalt slitage och därför betraktas som förslitningsdelar och inte heller skador på ömtåliga delar som t ex knappar, batterier eller delar av glas.

Garantin upphör att gälla om produkten skadas eller används och servas på fel sätt. Alla anvisningar i bruksanvisningen måste följas exakt för att produkten ska kunna användas på rätt sätt. Produkten får aldrig användas i andra syften eller hanteras på ett sätt som man avråder från eller varnar för i bruksanvisningen.

Produkten är endast avsedd för privat bruk och ska inte användas yrkesmässigt.Garantin gäller inte vid missbruk och felaktig behandling, användande av våld och vid ingrepp som inte gjorts av vår auktoriserade servicefilial.

Behandling av garantiärenden

För att snabbt kunna behandla ditt ärende ber vi dig följa nedanstående anvisningar:

- Ha alltid kassakvittot och artikelnumret (t ex IAN 12345) i beredskap vid alla förfrågningar.
- Artikelnumret finns på typskylten på produkten, en gravyr på produkten, på bruksanvisningens titelblad (nere till vänster) eller på klistermärket på produktens bak- eller undersida.
- Vid funktionsfel eller andra defekter ber vi dig att först kontakta den serviceavdelning som anges nedan **på telefon** eller **med e-post**.
- En produkt som klassas som defekt kan tillsammans med köpbeviset (kassakvittot) och en beskrivning av felet samt när det uppstod skickas in portofritt till den angivna serviceadressen.

PDF ONLINE
www.lidl-service.com

Denna och många andra handböcker, produktfilmer och installationsmjukvaror kan laddas ned på www.lidl-service.com.

Med den här QR-koden kommer du direkt till Lidls servicesida (www.lidl-service.com) där du kan öppna bruksanvisningen genom att skriva in artikelnumret (IAN) 123456.

Service

⚠ VARNING!

- **Låt servicestället eller en behörig elektriker reparera dina verktyg. Endast reservdelar i original får användas.**Då kan du känna dig säker på att produkten är lika säker att använda som tidigare.
- **Låt alltid tillverkaren eller dennes kundtjänst byta ut kontakten eller strömkabeln om det behövs.** Då kan du känna dig säker på att produkten är lika säker att använda som tidigare.

SE **Service Sverige**
Tel.: 0770 930739
E-Mail: kompernass@lidl.se

FI **Service Suomi**
Tel.: 010309 3582
E-Mail: kompernass@lidl.fi

IAN 326381_1904

Importör

Observera att följande adress inte är någon serviceadress. Kontakta först det serviceställe som anges.

KOMPERNASS HANDELS GMBH
BURGSTRASSE 21
44867 BOCHUM
TYSKLAND
www.kompernass.com

Kassering

Förpackningen består av miljövänligt material som kan lämnas in till den lokala återvinningen.

Kasta aldrig elverktyg i de vanliga hushållssoporna!

Enligt EU-direktiv 2012/19/EU måste uttjänta elverktyg tas isär och de olika delarna lämnas in separat till rätt typ av miljövänlig återvinning.

Kasta aldrig batterier i hushållssoporna!

Defekta eller förbrukade uppladdningsbara batterier ska återvinnas enligt direktiv 2006/66/EC. Lämna in batteripaketet och/eller produkten till rätt typ av återvinning.
Fråga på din kommun- eller stadsdelsförvaltning om möjligheterna att kassera uttjänta elverktyg / batteripaket på ett miljövänligt sätt.

Tänk på miljön när du kasserar förpackningen.
Observera märkningen på de olika förpackningsmaterialen så att de kan källsorteras och ev. kasseras separat. Förpackningsmaterialen är märkta med förkortningar (a) och siffror (b) som har följande betydelse:
1 – 7: Plast
20 – 22: Papper och kartong
80 – 98: Komposit (sammansatta material)

Fråga din kommun eller stadsdelsförvaltning om möjligheterna att lämna uttjänta produkter till återvinning.

Översättning av originalversionen av försäkran om överensstämmelse

Företaget KOMPERNASS HANDELS GMBH, dokumentansvarig: Herr Semi Uguzlu, BURGSTR. 21, 44867 BOCHUM, TYSKLAND, intygar härmed att denna produkt överensstämmer med följande standarder, normerande dokument och EU-direktiv:

Maskindirektiv
(2006 / 42 / EC)

Lågspänningsdirektiv
(2014 / 35 / EU) (endast laddare)

Direktivet för elektromagnetisk kompatibilitet (EMC-direktivet)
(2014 / 30 / EU)

RoHS-direktiv
(2011 / 65 / EU)*

*Tillverkaren bär hela ansvaret för utfärdandet av denna försäkran om överensstämmelse.
Det föremål som beskrivs ovan i denna försäkran uppfyller kraven i föreskrifterna för direktiv 2011/65/EU från Europaparlamentet och Europarådet från den 8 juni 2011 angående begränsad användning av farliga ämnen i elektrisk och elektronisk utrustning.

Tillämpade harmoniserande standarder:
EN 60745-1:2009+A11
EN 60745-2-16:2010
EN 55014-1:2006+A2:2011
EN 55014-1:2017
EN 55014-2:2015
EN 60335-1:2012+A13:2017
EN 60335-2-29:2004 + A2:2010
EN 61000-3-2:2014
EN 61000-3-3:2013
EN 50581:2012

Maskinens typbeteckning: Batteridriven häftpistol PAT 20-Li A1

Tillverkningsår: 07-2019

Serienummer: IAN 326381_1904

Bochum, 2019-07-18

Semi Uguzlu
- Kvalitetsansvarig -

Med reservation för ändringar på grund av den tekniska utvecklingen.

Beställning av reservbatteri

Om du behöver ett nytt batteri kan du antingen beställa det bekvämt via nätet på www.kompernass.com eller per telefon.
Eftersom vi bara har ett begränsat antal av den här artikeln kan den snabbt bli slutsåld.

OBSERVERA

► I vissa länder går det inte att beställa reservdelar online. Kontakta i så fall vår Service Hotline.

Beställning per telefon

SE **Service Sverige**
Tel.: 0770 930739
E-Mail: kompernass@lidl.se

FI **Service Suomi**
Tel.: 010309 3582
E-Mail: kompernass@lidl.fi

För snabbt kunna hantera din beställning ber vi dig att ha produktens artikelnummer (t ex IAN 326381) till hands vid alla förfrågningar. Artikelnumret står på typskylten eller på titelsidan i den här anvisningen.

Spis treści

Wstęp. 14
Użytkowanie zgodne z przeznaczeniem 14
Wyposażenie 14
Zakres dostawy 14
Dane techniczne. 14

Ogólne wskazówki bezpieczeństwa dla elektronarzędzi 15
1. Bezpieczeństwo na stanowisku pracy 16
2. Bezpieczeństwo elektryczne 16
3. Bezpieczeństwo osób 16
4. Użytkowanie i obsługa elektronarzędzia. 17
5. Stosowanie i obsługa narzędzia akumulatorowego 17
Szczegółowe wskazówki bezpieczeństwa dotyczące urządzeń wbijających. 18
Zasady bezpieczeństwa użycia ładowarek 18
Oryginalne akcesoria i urządzenia dodatkowe. 19

Przed uruchomieniem 19
Ładowanie akumulatora (patrz rys. A). 19
Wkładanie/wyjmowanie akumulatora z urządzenia 19
Sprawdzanie stanu naładowania akumulatora 19
Załadowanie szachtu magazynka 19
Ustawianie siły uderzenia 20

Uruchomienie 20
Włączanie 20
Włączanie lampki roboczej LED 20
Usuwanie usterek 20

Konserwacja i czyszczenie. 20

Gwarancja Kompernaß Handels GmbH. 21

Serwis 22

Importer 22

Utylizacja 22

Tłumaczenie oryginalnej deklaracji zgodności 23

Zamawianie dodatkowego akumulatora 24
Zamawianie telefoniczne 24

ZSZYWACZ AKUMULATOROWY PAT 20-Li A1

Wstęp

Gratulujemy zakupu nowego urządzenia. Wybrany produkt charakteryzuje się wysoką jakością. Instrukcja obsługi stanowi część niniejszego produktu. Zawiera ona ważne informacje na temat bezpieczeństwa, użytkowania i utylizacji. Przed rozpoczęciem użytkowania produktu należy zapoznać się ze wszystkimi wskazówkami dotyczącymi obsługi i bezpieczeństwa. Produkt należy użytkować wyłącznie zgodnie z zamieszczonym tu opisem oraz w podanym zakresie zastosowań. W przypadku przekazania urządzenia osobie trzeciej należy dołączyć do niego również całą dokumentację.

Użytkowanie zgodne z przeznaczeniem

Urządzenie jest przeznaczone do użytku prywatnego, do zszywania kartonu, materiału izolacyjnego, skóry, tkaniny (tekstylnej lub z włókna naturalnego) i podobnych materiałów na drewnie twardym, iglastym, płytach wiórowych lub sklejce, dykcie. Korzystanie z urządzenia dozwolone jest wyłącznie w suchych pomieszczeniach. Stosowanie urządzenia do innych celów lub dokonywanie jego modyfikacji uznaje się za niezgodne z jego przeznaczeniem i stwarza poważne ryzyko wypadków. Producent nie ponosi żadnej odpowiedzialności za szkody powstałe w wyniku użycia urządzenia w sposób niezgodny z jego przeznaczeniem. Nie nadaje się do zastosowania przemysłowego.

Wyposażenie

1. Spust
2. Przycisk lampki roboczej LED
3. Przycisk odblokowania akumulatora
4. Akumulator
5. Wskaźnik LED stanu naładowania akumulatora
6. Przycisk stanu naładowania akumulatora
7. Suwak magazynka
7a. Odblokowanie
8. Szacht magazynka
9. Skala
10. Wskaźnik poziomu napełnienia (zszywki z cienkiego drutu)
11. Końcówka zszywacza
12. Płytka czołowa
13. Lampka robocza LED
14. Regulator siły uderzenia
15. Szybka ładowarka
16. Czerwona dioda kontrolna ładowania
17. Zielona dioda kontrolna ładowania

Zakres dostawy

1 zszywacz akumulatorowy
1 szybka ładowarka do akumulatora
1 akumulator
500 zszywek 20 mm
500 gwoździ 20 mm
1 walizka transportowa
1 instrukcja obsługi

Dane techniczne

Zszywacz akumulatorowy: PAT 20-Li A1

Napięcie znamionowe:	20 V ⎓ (prąd stały)
Cykle pracy:	do 30 uderzeń /min
Pojemność szachtu magazynka:	50 szt.

Akumulator: PAP 20 A1

Typ:	LITOWO-JONOWY
Napięcie znamionowe:	20 V ⎓ (prąd stały)
Pojemność:	2,0 Ah
Ogniwa:	5

Szybka ładowarka do akumulatora: PLG 20 A1

Wejście:

Napięcie znamionowe:	230–240 V ~, 50 Hz (prąd przemienny)
Znamionowy pobór mocy:	65 W
Bezpiecznik (wewnętrzny):	3,15 A T3.15A

Wyjście:

Napięcie znamionowe:	21,5 V ⎓ (prąd stały)
Prąd znamionowy:	2,4 A
Czas ładowania:	ok. 60 min
Klasa ochrony:	II / ⧈ (podwójna izolacja)

Zszywki z cienkiego drutu:

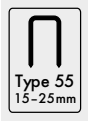

Szerokość zszywek: 6 mm
Długość zszywek: 15 - 25 mm

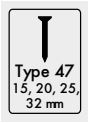

Długość gwoździ: 15, 20, 25, 32 mm

Wartość emisji hałasu:

Wartość pomiarowa hałasu określona zgodnie z normą EN 60745. Korygowany współczynnikiem A poziom hałasu elektronarzędzia wynosi z reguły:

Poziom ciśnienia akustycznego: L_{pA} =84,1dB (A)

Niepewność pomiaru K_{pA} = 3 dB

Poziom mocy akustycznej: L_{WA} = 95,1dB (A)

Niepewność pomiarów: K_{WA} = 3 dB

Nosić ochronniki słuchu!

Całkowite wartości drgań:

Całkowite wartości drgań określone na podstawie normy EN 60745:

Wartość emisji drgań $a_{h,W}$ = 3,65 m/s^2

Niepewność pomiarów K = 1,5 m/s^2

WSKAZÓWKA

- Poziom drgań podany w tych instrukcjach został zmierzony zgodnie z metodą pomiarową i może być użyty do porównywania urządzeń. Podana wartość emisji drgań może posłużyć także do wstępnej oceny stopnia narażenia.

⚠ OSTRZEŻENIE!

- Wartość emisji drgań będzie zmieniała się w zależności od rodzaju zastosowania elektronarzędzia i w niektórych przypadkach może przekraczać wartość podaną w niniejszych instrukcjach. Narażenie na drgania mogłoby zostać nieprawidłowo ocenione, gdyby narzędzie było regularnie wykorzystywane w taki sposób. Należy starać się, aby obciążenie drganiami było jak najmniejsze. Przykładowe środki mające na celu zmniejszenie narażenia na drgania to noszenie rękawic w trakcie korzystania z narzędzia i ograniczenie czasu pracy. Należy przy tym uwzględnić wszystkie części cyklu pracy (na przykład czas, przez jaki elektronarzędzie pozostaje wyłączone oraz takie, w których jest ono wprawdzie włączone, ale nie pracuje pod obciążeniem).

Ogólne wskazówki bezpieczeństwa dla elektronarzędzi

⚠ OSTRZEŻENIE!

- Należy przeczytać wszystkie wskazówki bezpieczeństwa oraz instrukcje. Nieprzestrzeganie poniższych wskazówek bezpieczeństwa oraz instrukcji może być przyczyną porażenia prądem elektrycznym, pożaru i/lub ciężkich obrażeń ciała.

Wszystkie wskazówki bezpieczeństwa oraz instrukcje należy zachować do późniejszego wykorzystania.

Użyte we wskazówkach bezpieczeństwa pojęcie „elektronarzędzie" dotyczy elektronarzędzi zasilanych z sieci (przez kabel sieciowy) oraz elektronarzędzi zasilanych akumulatorami (bez kabla sieciowego).

1. Bezpieczeństwo na stanowisku pracy

a) **Stanowisko pracy należy utrzymywać w czystości i dbać o jego dobre oświetlenie.** Nieporządek i niedostateczne oświetlenie mogą być przyczyną wypadków.

b) **Nigdy nie używać elektronarzędzia w otoczeniu zagrożonym wybuchem, w którym znajdują się łatwopalne ciecze, gazy lub pyły.** Elektronarzędzia wytwarzają iskry, które mogą spowodować zapłon pyłu lub oparów.

c) **W czasie użytkowania elektronarzędzia zwrócić uwagę na to, aby w pobliżu nie przebywały dzieci ani żadne inne osoby.** W przypadku odwrócenia uwagi od pracy użytkownik może stracić kontrolę nad urządzeniem.

2. Bezpieczeństwo elektryczne

a) **Wtyk przyłączeniowy elektronarzędzia musi pasować do gniazda zasilania. Dokonywanie zmian we wtyku jest zabronione.**
Nigdy nie używać adapterów wtyków w połączeniu z elektronarzędziami mającymi uziemienie. Oryginalne wtyki oraz pasujące gniazda wtykowe zmniejszają ryzyko porażenia prądem elektrycznym.

b) **Unikać kontaktu z uziemionymi przedmiotami, takimi jak rury, grzejniki, kuchenki lub lodówki.** Zetknięcie się z uziemionym przedmiotem zwiększa ryzyko porażenia prądem elektrycznym.

c) **Nigdy nie narażać elektronarzędzia na działanie deszczu ani wilgoci.** Przedostanie się wody do wnętrza elektronarzędzia zwiększa ryzyko porażenia prądem elektrycznym.

d) **Nigdy nie chwytać za kabel, np. w celu przeniesienia bądź zawieszenia elektronarzędzia lub wyciągnięcia wtyku z gniazda zasilania. Trzymać kabel z dala od źródeł gorąca, oleju, ostrych krawędzi lub poruszających się części urządzenia.** Uszkodzone lub poskręcane kable zwiększają ryzyko porażenia prądem elektrycznym.

e) **Podczas pracy z elektronarzędziem na zewnątrz stosować wyłącznie przedłużacze, które są dopuszczone również do użytku na zewnątrz pomieszczeń.** Stosowanie przedłużacza przystosowanego do pracy na zewnątrz zmniejsza ryzyko porażenia prądem elektrycznym.

f) **Jeśli nie da się uniknąć pracy z elektronarzędziem w wilgotnym otoczeniu, stosować wyłącznik różnicowo-prądowy.** Zastosowanie wyłącznika różnicowo-prądowego zmniejsza ryzyko porażenia prądem elektrycznym.

3. Bezpieczeństwo osób

a) **Zawsze zachowywać ostrożność i uważać na to, co się robi. Praca z elektronarzędziem wymaga także zachowania zasad zdrowego rozsądku. Nie korzystać z elektronarzędzia w przypadku przemęczenia, bycia pod wpływem narkotyków, alkoholu lub lekarstw.** Nawet chwila nieuwagi podczas korzystania z elektronarzędzia może spowodować poważne obrażenia ciała.

b) **W czasie pracy nosić środki ochrony indywidualnej i obowiązkowo okulary ochronne.** Noszenie środków ochrony indywidualnej, np. maski przeciwpyłowej, antypoślizgowego obuwia roboczego, kasku lub ochronników słuchu – w zależności od rodzaju zastosowania elektronarzędzia – zmniejsza ryzyko odniesienia obrażeń.

c) **Unikać sytuacji prowadzących do przypadkowego uruchomienia urządzenia. Przed podłączeniem do zasilania sieciowego i/lub akumulatora, przed chwyceniem lub przeniesieniem urządzenia upewnić się, czy elektronarzędzie jest wyłączone.** Trzymanie palca na wyłączniku w trakcie przenoszenia elektronarzędzia lub podłączenie elektronarzędzia do zasilania z wciśniętym już wyłącznikiem może doprowadzić do wypadku.

d) **Przed włączeniem elektronarzędzia usunąć z niego wszystkie przyrządy regulacyjne lub klucze.** Narzędzie lub klucz pozostawiony w obracającej się części urządzenia może spowodować obrażenia ciała.

e) **Unikać nienaturalnej postawy ciała. Zadbać o utrzymanie stabilnej postawy i przez cały czas utrzymywać równowagę.** Dzięki temu będzie można lepiej kontrolować elektronarzędzie w przypadku nieoczekiwanych sytuacji.

f) **Nosić odpowiednią odzież. Nie nosić luźnych ubrań ani biżuterii. Włosy, odzież i rękawice trzymać z dala od ruchomych części urządzenia.** Ruchome części urządzenia mogą chwycić luźną, odstającą odzież, biżuterię lub długie włosy.

g) **Jeżeli możliwe jest podłączenie odciągu i zbiornika pyłu, upewnić się, że są one podłączone i używane w sposób prawidłowy.** Zastosowanie odciągu pyłowego może zmniejszyć zagrożenia związane z zapyleniem.

4. Użytkowanie i obsługa elektronarzędzia

a) **Nie przeciążać urządzenia. Elektronarzędzia używać zawsze do ściśle określonego zakresu użytkowania.** Z odpowiednim elektronarzędziem pracuje się lepiej i bezpieczniej w podanym zakresie mocy.

b) **Nie używać elektronarzędzia z uszkodzonym wyłącznikiem.** Elektronarzędzie, którego nie można włączyć ani wyłączyć, stanowi zagrożenie i należy je niezwłocznie przekazać do naprawy.

c) **Przed dokonaniem ustawień urządzenia, zmianą akcesoriów lub odłożeniem urządzenia na bok wyjąć wtyk z gniazda zasilania i/lub akumulator.** Uniemożliwi to przypadkowe uruchomienie elektronarzędzia.

d) **Nieużywane elektronarzędzia przechowywać w miejscu niedostępnym dla dzieci. Nie zezwalać na używanie urządzenia przez osoby, które nie wiedzą, jak się z nim obchodzić lub nie przeczytały niniejszych instrukcji.** Elektronarzędzia w rękach niepowołanych osób stanowią duże zagrożenie.

e) **Elektronarzędzia wymagają starannej pielęgnacji. Sprawdzić, czy ruchome elementy działają prawidłowo i nie blokują się, czy żaden z elementów nie pękł ani nie został uszkodzony w stopniu uniemożliwiającym prawidłowe działanie elektronarzędzia. Przed użyciem urządzenia zlecić naprawę uszkodzonych części.** Przyczyną wielu wypadków z elektronarzędziami jest ich niewłaściwa konserwacja.

f) **Dbać o to, aby narzędzia skrawające były ostre i czyste.** Zadbane narzędzia skrawające z ostrymi ostrzami rzadziej się blokują i pozwalają się lepiej prowadzić.

g) **Korzystać z elektronarzędzia, akcesoriów, narzędzi roboczych itd. zgodnie z tymi instrukcjami. Uwzględnić przy tym warunki pracy i wykonywaną czynność.** Używanie elektronarzędzi do celów innych, niż przewiduje to ich przeznaczenie, może doprowadzić do niebezpiecznych sytuacji.

5. Stosowanie i obsługa narzędzia akumulatorowego

a) **Akumulatory ładować wyłącznie za pomocą ładowarek zalecanych przez producenta.** Używanie ładowarki do ładowania akumulatorów innych niż te, do których jest ona przewidziana, stwarza zagrożenie pożarowe.

b) **Stosować zawsze akumulatory przewidziane dla określonego elektronarzędzia.** Używanie innych akumulatorów może doprowadzić do obrażeń i niebezpieczeństwa pożaru.

c) **Nieużywany akumulator przechowywać z dala od spinaczy biurowych, monet, kluczy, gwoździ, śrub lub innych drobnych metalowych przedmiotów, które mogłyby powodować zwarcie styków.** Zwarcie między stykami akumulatora może spowodować oparzenia lub pożar.

d) **Przy nieprawidłowym użytkowaniu z akumulatora może wydostać się ciecz. Unikać kontaktu z tą cieczą. W razie przypadkowego kontaktu przemyć wodą. W przypadku przedostania się cieczy do oczu skorzystać dodatkowo z pomocy lekarza.** Wydostająca się z akumulatora ciecz może powodować podrażnienia skóry lub poparzenia.

OSTROŻNIE! NIEBEZPIECZEŃSTWO WYBUCHU! Nigdy nie ładować baterii jednorazowych.

Chronić akumulator przed wysoką temperaturą, np. przed ciągłym działaniem promieni słonecznych, ognia, wody i wilgoci. Niebezpieczeństwo wybuchu.

6. Serwis

a) **Naprawę elektronarzędzia zlecać tylko wykwalifikowanemu specjaliście i stosować do tego oryginalne części zamienne.** Dzięki temu zapewnione jest bezpieczeństwo użytkowania elektronarzędzia.

Szczegółowe wskazówki bezpieczeństwa dotyczące urządzeń wbijających

- **Zawsze wychodzić z założenia, że narzędzie elektryczne zawsze ma załadowane zszywki.** Nieostrożne obchodzenie się z urządzeniem wbijającym może prowadzić do nieoczekiwanego wystrzelenia zszywek i może spowodować obrażenia.
- **Nie kierować elektronarzędzia na siebie, ani na inne osoby przebywające w pobliżu.** Nieoczekiwane uruchomienie spowoduje wystrzelenie zszywki, co może spowodować obrażenia ciała.
- **Nie uruchamiać elektronarzędzia, dopóki nie zostanie ono mocno przyłożone do obrabianego przedmiotu.** Jeżeli elektronarzędzie nie styka się z obrabianym przedmiotem, zszywka może odbić się od punktu mocowania.
- **Odłączyć elektronarzędzie od zasilania sieciowego lub akumulatora, gdy zszywka zaklinowała się w elektronarzędziu.** Gdy urządzenie wbijające jest podłączone do zasilania, przy usuwaniu zaklinowanej zszywki może zostać przypadkowo uruchomione.
- **Podczas usuwania zaklinowanej zszywki należy zachować szczególną ostrożność.** System może być napięty, a podczas próby odblokowania zszywka może zostać wystrzelona z dużą siłą.
- **Nie używać tego urządzenia wbijającego do mocowania kabli elektrycznych.** Nie nadaje się do instalowania kabli elektrycznych i może uszkodzić izolację kabli elektrycznych, powodując porażenie prądem elektrycznym i zagrożenie pożarowe.

Zasady bezpieczeństwa użycia ładowarek

- To urządzenie może być używane przez dzieci od 8. roku życia oraz przez osoby o zmniejszonych zdolnościach fizycznych, sensorycznych lub umysłowych bądź osoby nieposiadające odpowiedniego doświadczenia i/lub wiedzy, wyłącznie pod nadzorem lub po przeszkoleniu w zakresie bezpiecznego użytkowania urządzenia oraz potencjalnych zagrożeń. Dzieciom nie wolno bawić się urządzeniem. Dzieciom bez opieki osób dorosłych nie wolno czyścić ani konserwować urządzenia.

Ładowarka nadaje się tylko do użytku w zamkniętych pomieszczeniach.

⚠ UWAGA!

- ► W tej ładowarce można ładować tylko następujące baterie: PAP 20 A1 / PAP 20 A2 / PAP 20 A3.
- ► Aktualna lista zgodności akumulatorów znajduje się na stronie internetowej www.lidl.de/akku.

⚠ OSTRZEŻENIE!

- Jeśli konieczna jest wymiana przewodu sieciowego, powinien ją wykonać producent lub jego przedstawiciel, aby uniknąć zagrożeń bezpieczeństwa.

Oryginalne akcesoria i urządzenia dodatkowe

- **Używać wyłącznie akcesoriów i urządzeń dodatkowych, które zostały wymienione w instrukcji obsługi lub których mocowanie jest kompatybilne z urządzeniem.**

⚠ OSTRZEŻENIE!

- Nie używaj żadnych akcesoriów niezalecanych przez PARKSIDE. Może to prowadzić do porażenia prądem i pożaru.

Przed uruchomieniem

Ładowanie akumulatora (patrz rys. A)

⚠ OSTROŻNIE!

► Przed wyjęciem lub włożeniem akumulatora do ładowarki należy zawsze wyciągnąć wtyk z gniazda.

WSKAZÓWKA

► Nigdy nie ładować akumulatora, jeśli temperatura otoczenia jest niższa niż 10 °C lub wyższa niż 40 °C. W przypadku dłuższego przechowywania akumulatora litowego należy regularnie kontrolować jego poziom naładowania. Optymalny stan naładowania wynosi pomiędzy 50% a 80%. Narzędzie należy przechowywać w suchym i chłodnym miejscu, w temperaturze otoczenia między 0 °C a 50 °C.

- Włożyć akumulator ❹ do szybkiej ładowarki ⓯ (patrz rys. A).
- Włożyć wtyk do gniazda zasilania. Dioda kontrolna LED ⓰ świeci się w kolorze czerwonym.
- Zielona dioda kontrolna LED ⓱ sygnalizuje zakończenie ładowania i gotowość akumulatora ❹ do pracy.

⚠ UWAGA!

- Jeśli czerwona dioda kontrolna LED ⓰ zacznie migać, akumulator ❹ się przegrzał i nie można go naładować.
- Jeśli czerwona i zielona dioda kontrolna LED ⓰ ⓱ migają razem, wtedy akumulator ❹ jest uszkodzony.

- Wsunąć akumulator ❹ do urządzenia.
- Między kolejnymi ładowaniami wyłączać zawsze ładowarkę na co najmniej 15 minut. W tym celu wyciągnąć wtyk z gniazda.

Wkładanie/wyjmowanie akumulatora z urządzenia

Wkładanie akumulatora:

- Zezwolić, aby akumulator ❹ zatrzasnął się w urządzeniu.

Wyjmowanie akumulatora:

- Nacisnąć przycisk odblokowania ❸ i wyjąć akumulator ❹.

Sprawdzanie stanu naładowania akumulatora

- W celu sprawdzenia stanu naładowania akumulatora nacisnąć przycisk stanu naładowania akumulatora ❻ (patrz rysunek główny).
  Stan naładowania wyświetlony jest na wskaźniku LED akumulatora ❺ w następujący sposób:
- CZERWONY / POMARAŃCZOWY / ZIELONY = maksymalny poziom naładowania / CZERWONY / POMARAŃCZOWY = średni poziom naładowania
  CZERWONY = słabe naładowanie - naładować akumulator

Załadowanie szachtu magazynka

Przed rozpoczęciem jakichkolwiek prac przy elektronarzędziu (np. konserwacja, wymiana narzędzia itp.) oraz na czas jego transportu i przechowywania wyjąć akumulator z elektronarzędzia.

W przypadku niezamierzonego naciśnięcia spustu istnieje niebezpieczeństwo obrażeń.

- Wyjąć akumulator ❹ z urządzenia.
- Obrócić urządzenie.
- Ścisnąć odblokowanie 7a (patrz rys. B).
- Wyciągnąć suwak magazynka ❼ do tyłu (patrz rys. B).
- Napełnić szacht magazynka ❽ zszywkami lub gwoździami (patrz rys. C).

WSKAZÓWKA

► Zwróć przy tym uwagę na właściwą pozycję gwoździ (patrz ilustracja główna, płytka czołowa ⓬ na urządzeniu).

- Po uzupełnieniu wsunąć odblokowanie 7a do oporu do szachtu magazynka ❽, aż się zatrzaśnie.

WSKAZÓWKA

► Na podstawie wskaźnika stanu napełnienia ⓭ można rozpoznać, czy w magazynku znajdują się jeszcze zszywki.

Ustawianie siły uderzenia

WSKAZÓWKA

► Wybierać najmniejszą siłę uderzenia niezbędną do zszywania. Należy zwrócić uwagę na długość stosowanych zszywek i gwoździ oraz na wytrzymałość przetwarzanego materiału.

Zwiększanie siły uderzenia:

- Obrócić regulator ⓮ w prawo.

Zmniejszanie siły uderzenia:

- Obrócić regulator siły uderzenia ⓮ w lewo.

Uruchomienie

Włączanie

- Docisnąć końcówkę zszywacza ⓫ w miejscu na materiale przeznaczonym do zszycia, aż wsunie się o kilka milimetrów.
- Nacisnąć spust ❶.

Włączanie lampki roboczej LED

- Nacisnąć przycisk lampki roboczej LED ❷, aby umożliwić oświetlenie stanowiska pracy w przypadku niekorzystnego oświetlenia.

Usuwanie usterek

Przyczyna:

Zszywka blokuje urządzenie.

Rozwiązanie:

- Wyjąć akumulator ❹ z urządzenia.
- Obrócić urządzenie.
- Ścisnąć odblokowanie 7a (patrz rys. B).
- Wyciągnąć suwak magazynka ❼ do tyłu (patrz rys. B). W ten sposób zwalnia się naprężenie wstępne.
- Wyjąć zszywkę.

⚠ OSTRZEŻENIE!

■ Nie trzymać elektronarzędzia za spust ❶, gdy zszywka zaklinowała się w elektronarzędziu. Podczas usuwania zakleszczonej zszywki można przypadkowo nacisnąć spust ❶.

Konserwacja i czyszczenie

OSTRZEŻENIE! NIEBEZPIECZEŃSTWO OBRAŻEŃ! Przed rozpoczęciem wszelkich prac przy urządzeniu należy je wyłączyć i wyjąć akumulator.

- Urządzenie jest bezobsługowe.
- Urządzenie musi być zawsze czyste, suche i niezabrudzone olejem ani smarem.
- Do czyszczenia obudowy używaj suchej szmatki.
- Do wnętrza obudowy nie może przedostać się żadna ciecz.
- W przypadku dłuższego przechowywania akumulatora litowego należy regularnie kontrolować jego poziom naładowania. Optymalny stan naładowania wynosi pomiędzy 50% a 80%. Optymalne warunki przechowywania to chłodne i suche miejsce.

WSKAZÓWKA

- Niewymienione tutaj części zamienne (np. przełączniki) można zamówić za pośrednictwem naszej infolinii serwisowej.

Gwarancja Kompernaß Handels GmbH

Szanowny Kliencie,

To urządzenie objęte jest 3-letnią gwarancją, licząc od daty zakupu. W przypadku wad tego produktu, masz gwarantowane ustawowo prawa w stosunku sprzedawcy. Te ustawowe prawa nie są ograniczone przez nasze opisane poniżej warunki gwarancji.

Warunki gwarancji

Okres gwarancji rozpoczyna się od daty zakupu. Należy zachować paragon. Jest on wymagany jako dowód zakupu.

Jeżeli w ciągu trzech lat od daty zakupu produktu ujawni się w nim wada materiałowa lub produkcyjna, produkt zostanie wedle naszego uznania nieodpłatnie naprawiony, wymieniony na nowy lub zostanie zwrócona jego cena. Warunkiem spełnienia tego świadczenia gwarancyjnego jest dostarczenie w trakcie tego trzyletniego okresu uszkodzonego urządzenia wraz z dowodem zakupu (paragonem) oraz krótkim opisem wady i daty jej wystąpienia.

Jeżeli wada jest objęta naszą gwarancją, otrzymasz z powrotem naprawiony lub nowy produkt.

Okres gwarancji i ustawowe roszczenia gwarancyjne

Wykonanie usługi gwarancyjnej nie przedłuża okresu gwarancji. Dotyczy to również wymienionych i naprawionych części. Wszelkie szkody i wady wykryte w chwili zakupu należy zgłosić bezpośrednio po rozpakowaniu urządzenia. Po upływie okresu gwarancji wszelkie naprawy są wykonywane odpłatnie.

Zakres gwarancji

Urządzenie zostało starannie wyprodukowane i poddane przed wysyłką skrupulatnej kontroli jakości.

Gwarancja obejmuje wady materiałowe lub produkcyjne. Niniejsza gwarancja nie obejmuje części produktu, podlegających normalnemu zużyciu, ani uszkodzeń części łatwo łamliwych, np. przełączników, akumulatorów, lub części wykonanych ze szkła.

Niniejsza gwarancja traci swoją ważność, jeśli produkt został uszkodzony, nie używano go prawidłowo lub nie serwisowano należycie. W celu zapewnienia prawidłowego stosowania produktu należy ściśle przestrzegać wszystkich instrukcji wymienionych w instrukcjach obsługi. Należy bezwzględnie unikać zastosowania oraz postępowania, których odradza się w instrukcji obsługi lub przed którymi się w niej ostrzega.

Produkt przeznaczony jest wyłącznie do użytku domowego, a nie do zastosowań komercyjnych. Niewłaściwe użytkowanie urządzenia, używanie go w sposób niezgodny z jego przeznaczeniem, użycie siły lub ingerencja w urządzenie, dokonywana poza naszymi autoryzowanymi punktami serwisowymi, powodują utratę gwarancji.

Realizacja zobowiązań gwarancyjnych

W celu zapewnienia szybkiego załatwienia sprawy, postępuj zgodnie z poniższymi wskazówkami:

- W przypadku wszelkich pytań przygotuj paragon fiskalny oraz numer artykułu (np. IAN 12345) jako dowód zakupu.
- Numer artykułu można znaleźć na tabliczce znamionowej na produkcie, wygrawerowany na urządzeniu, zapisany na stronie tytułowej instrukcji obsługi (w dolnym lewym rogu) lub na naklejce z tyłu bądź na spodzie urządzenia.
- W przypadku wystąpienia błędów działania lub innych wad, prosimy o kontakt z odpowiednim działem serwisu **telefonicznie** lub **przez e-mail**.

- Zarejestrowany jako wadliwy produkt możesz wtedy wraz z dołączonym dowodem zakupu (paragonem) oraz opisem i datą wystąpienia usterki wysłać nieodpłatnie na przekazany wcześniej adres serwisu.

Na stronie www.lidl-service.com możesz pobrać te i wiele innych instrukcji, filmów o produktach oraz oprogramowanie instalacyjne.

Za pomocą tego kodu QR możesz przejść bezpośrednio na stronę serwisu Lidl (www.lidl-service.com), gdzie możesz otworzyć instrukcję obsługi, wpisując numer artykułu (IAN) 123456.

Serwis

⚠ OSTRZEŻENIE!

- ► **Naprawy urządzenia zlecać wyłącznie serwisowi lub elektrykowi, stosując tylko oryginalne części zamienne.** Zapewni to odpowiedni poziom bezpieczeństwa użytkowania urządzenia po naprawie.
- ► **Wymianę wtyku lub przewodu przyłączeniowego powierzać zawsze producentowi elektronarzędzia lub autoryzowanemu serwisowi.** Zapewni to odpowiedni poziom bezpieczeństwa użytkowania urządzenia po naprawie.

(PL) Serwis Polska
Tel.: 22 397 4996
E-Mail: kompernass@lidl.pl

IAN 326381_1904

Importer

Pamiętaj, że poniższy adres nie jest adresem serwisu. Skontaktuj się najpierw z odpowiednim punktem serwisowym.

KOMPERNASS HANDELS GMBH
BURGSTRASSE 21
44867 BOCHUM
NIEMCY
www.kompernass.com

Utylizacja

Opakowanie urządzenia jest wykonane z materiałów przyjaznych dla środowiska naturalnego, które można oddać w lokalnych punktach zbiórki.

Elektronarzędzi nie wolno wyrzucać razem z odpadami domowymi!

Zgodnie z dyrektywą europejską 2012/19/EU zużyte elektronarzędzia należy zbierać oddzielnie i poddawać procesowi odzysku z poszanowaniem zasad ochrony środowiska naturalnego.

Akumulatorów nie wolno wyrzucać razem z odpadami domowymi!

Uszkodzone lub zużyte akumulatory należy poddać procesowi recyklingu zgodnie z dyrektywą 2006/66/EC. Akumulatory i/lub urządzenie należy oddać we właściwym punkcie zbiórki odpadów. W celu uzyskania informacji na temat możliwości utylizacji zużytych narzędzi elektrycznych / akumulatorów należy skontaktować się z lokalnym urzędem gminy lub miasta.

Opakowania należy utylizować w sposób przyjazny dla środowiska. Przestrzegać oznaczeń na różnych materiałach opakowaniowych i w razie potrzeby zutylizować je zgodnie z zasadami segregacji odpadów. Materiały opakowaniowe są oznaczone skrótami (a) i cyframi (b) w następujący sposób:
1 – 7: tworzywa sztuczne,
20-22: papier i tektura,
80-98: kompozyty

Informacje na temat możliwości utylizacji wysłużonego urządzenia można uzyskać w urzędzie gminy lub miasta.

Tłumaczenie oryginalnej deklaracji zgodności

Firma KOMPERNASS HANDELS GMBH, osoba odpowiedzialna za sporządzenie dokumentacji: Semi Uguzlu, BURGSTR. 21, 44867 BOCHUM, NIEMCY, oświadcza niniejszym, że produkt ten jest zgodny z następującymi normami, dokumentami normatywnymi oraz dyrektywami WE:

Dyrektywa maszynowa
(2006/42/EC)

Dyrektywa niskonapięciowa WE
(2014/35/EU) (tylko ładowarka)

Dyrektywa w sprawie kompatybilności elektromagnetycznej
(2014/30/EU)

Dyrektywa w sprawie stosowania substancji szkodliwych dla zdrowia (RoHS)
(2011/65/EU)*

*Wyłączną odpowiedzialność za wystawienie niniejszej deklaracji zgodności ponosi producent. Opisany powyżej przedmiot oświadczenia spełnia wymagania przepisów dyrektywy 2011/65/EU Parlamentu Europejskiego i Rady z 8 czerwca 2011 w sprawie ograniczenia stosowania określonych substancji niebezpiecznych w urządzeniach elektrycznych i elektronicznych.

Zastosowane normy zharmonizowane:
EN 60745-1:2009+A11
EN 60745-2-16:2010
EN 55014-1:2006+A2:2011
EN 55014-1:2017
EN 55014-2:2015
EN 60335-1:2012+A13:2017
EN 60335-2-29:2004 + A2:2010
EN 61000-3-2:2014
EN 61000-3-3:2013
EN 50581:2012

Oznaczenie typu maszyny: Zszywacz akumulatorowy PAT 20-Li A1

Rok produkcji: 07-2019

Numer seryjny: IAN 326381_1904

Bochum, dnia 18.07.2019

Semi Uguzlu
- dyrektor ds. jakości -

Zastrzegamy sobie prawo do wprowadzania zmian technicznych w ramach procesu udoskonalania urządzenia.

Zamawianie dodatkowego akumulatora

Jeśli użytkownik chce zamówić dodatkowy akumulator do urządzenia, może to zrobić wygodnie przez Internet na stronie www.kompernass.com lub telefonicznie.
Artykuł ten może być po krótkim czasie niedostępny ze względu na niewielkie ilości zapasów magazynowych.

WSKAZÓWKA

► W niektórych krajach nie jest możliwe zamówienie części zamiennych online.
W takim przypadku należy skontaktować z infolinią serwisową.

Zamawianie telefoniczne

PL Serwis Polska
Tel.: 22 397 4996
E-Mail: kompernass@lidl.pl

Aby zapewnić szybką realizację zamówienia, prosimy przygotować sobie numer katalogowy przypisany do urządzenia (np. IAN 326381). Numer katalogowy znajduje się na tabliczce znamionowej lub na stronie tytułowej niniejszej instrukcji.

Inhaltsverzeichnis

Einleitung 26
Bestimmungsgemäßer Gebrauch 26
Ausstattung 26
Lieferumfang 26
Technische Daten 26

Allgemeine Sicherheitshinweise für Elektrowerkzeuge 27
1. Arbeitsplatz-Sicherheit 27
2. Elektrische Sicherheit 27
3. Sicherheit von Personen 28
4. Verwendung und Behandlung des Elektrowerkzeugs 28
5. Verwendung und Behandlung des Akkuwerkzeugs 29
Gerätespezifische Sicherheitshinweise für Eintreibgeräte 29
Sicherheitshinweise für Ladegeräte 30
Originalzubehör / -zusatzgeräte 30

Vor der Inbetriebnahme 30
Akku-Pack laden (siehe Abb. A) 30
Akku-Pack ins Gerät einsetzen / entnehmen 31
Akkuzustand prüfen 31
Magazinschacht bestücken 31
Schlagkraft einstellen 31

Inbetriebnahme 31
Einschalten 31
LED-Arbeitsleuchte einschalten 31
Fehler beheben 32

Wartung und Reinigung 32

Garantie der Kompernaß Handels GmbH 32

Service 33

Importeur 34

Entsorgung 34

Original-Konformitätserklärung 35

Ersatz-Akku Bestellung 36
Telefonische Bestellung 36

AKKU-TACKER PAT 20-Li A1

Einleitung

Wir beglückwünschen Sie zum Kauf Ihres neuen Gerätes. Sie haben sich damit für ein hochwertiges Produkt entschieden. Die Bedienungsanleitung ist Teil dieses Produkts. Sie enthält wichtige Hinweise für Sicherheit, Gebrauch und Entsorgung. Machen Sie sich vor der Benutzung des Produkts mit allen Bedien- und Sicherheitshinweisen vertraut. Benutzen Sie das Produkt nur wie beschrieben und für die angegebenen Einsatzbereiche. Händigen Sie alle Unterlagen bei Weitergabe des Produkts an Dritte mit aus.

Bestimmungsgemäßer Gebrauch

Das Gerät ist für den privaten Gebrauch zum Heften von Pappe, Isoliermaterial, Leder, Stoff (Textil- bzw. Naturfaser) und vergleichbaren Materialien auf Hartholz, Weichholz, Spanplatten oder sperrholzähnlichem Material geeignet. Der Gebrauch ist nur in trockenen Räumen zugelassen. Jede andere Verwendung oder Veränderung der Maschine gilt als nicht bestimmungsgemäß und birgt erhebliche Unfallgefahren. Für aus bestimmungswidriger Verwendung entstandene Schäden übernimmt der Hersteller keine Haftung.
Nicht für den gewerblichen Gebrauch bestimmt.

Ausstattung

❶ Auslöser
❷ Taste für die LED-Arbeitsleuchte
❸ Taste zur Entriegelung des Akku-Packs
❹ Akku-Pack
❺ Akku-Display-LED
❻ Taste Akkuzustand
❼ Magazin-Schieber
❼a Entriegelung
❽ Magazinschacht
❾ Skalierung
❿ Füllstandsanzeige (Feindrahtklammern)
⓫ Tackernase
⓬ Stirnplatte
⓭ LED-Arbeitsleuchte
⓮ Schlagkraftregler
⓯ Schnell-Ladegerät
⓰ Rote Ladekontroll-LED
⓱ Grüne Ladekontroll-LED

Lieferumfang

1 Akku-Tacker
1 Akku-Schnellladegerät
1 Akku-Pack
500 Klammern 20 mm
500 Nägel 20 mm
1 Tragekoffer
1 Bedienungsanleitung

Technische Daten

Akku-Tacker:	**PAT 20-Li A1**
Bemessungsspannung:	20 V ⎓ (Gleichstrom)
Arbeitsgänge:	bis zu 30 Schläge/min
Magazin-schachtkapazität:	50 Stück

Akku-Pack: PAP 20 A1

Typ:	LITHIUM-IONEN
Bemessungsspannung:	20 V ⎓ (Gleichstrom)
Kapazität:	2,0 Ah
Zellen:	5

Akku-Schnellladegerät: PLG 20 A1

EINGANG / Input:

Bemessungsspannung:	230 - 240 V ~, 50 Hz (Wechselstrom)
Bemessungsaufnahme:	65 W
Sicherung (innen):	3,15 A T3.15A

AUSGANG / Output:

Bemessungsspannung:	21,5 V ⎓ (Gleichstrom)
Bemessungsstrom:	2,4 A
Ladedauer:	ca. 60 min
Schutzklasse:	II / ⧈ (Doppelisolierung)

Feindrahtklammern:

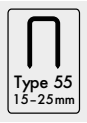

Klammerbreite:	6 mm
Klammerlänge:	15 - 25 mm

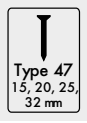

Nagellänge:	15, 20, 25, 32 mm

Geräuschemissionswert:

Messwert für Geräusch ermittelt entsprechend EN 60745. Der A-bewertete Geräuschpegel des Elektrowerkzeugs beträgt typischerweise:

Schalldruckpegel:	L_{pA} = 84,1 dB (A)
Unsicherheit:	K_{pA} = 3 dB
Schallleistungspegel:	L_{WA} = 95,1 dB (A)
Unsicherheit:	K_{WA} = 3 dB

Gehörschutz tragen!

Schwingungsgesamtwerte:

Schwingungsgesamtwerte ermittelt entsprechend EN 60745:

Schwingungsemissionswert $a_{h,W}$ = 3,65 m/s²

Unsicherheit K = 1,5 m/s²

HINWEIS

- Der in diesen Anweisungen angegebene Schwingungsemissionswert ist entsprechend einem genormten Messverfahren gemessen worden und kann für den Gerätevergleich verwendet werden. Der angegebene Schwingungsemissionswert kann auch zu einer einleitenden Einschätzung der Aussetzung verwendet werden.

⚠ WARNUNG!

- Der Schwingungsemissionswert wird sich entsprechend dem Einsatz des Elektrowerkzeugs verändern und kann in manchen Fällen über dem in diesen Anweisungen angegebenen Wert liegen. Die Schwingungsbelastung könnte unterschätzt werden, wenn das Elektrowerkzeug regelmäßig in solcher Weise verwendet wird. Versuchen Sie, die Belastung durch Vibrationen so gering wie möglich zu halten. Beispielhafte Maßnahmen zur Verringerung der Vibrationsbelastung sind das Tragen von Handschuhen beim Gebrauch des Werkzeuges und die Begrenzung der Arbeitszeit. Dabei sind alle Anteile des Betriebszyklus zu berücksichtigen (beispielsweise Zeiten, in denen das Elektrowerkzeug abgeschaltet ist, und solche, in denen es zwar eingeschaltet ist, aber ohne Belastung läuft).

Allgemeine Sicherheitshinweise für Elektrowerkzeuge

⚠ WARNUNG!

- Lesen Sie alle Sicherheitshinweise und Anweisungen. Versäumnisse bei der Einhaltung der Sicherheitshinweise und Anweisungen können elektrischen Schlag, Brand und/oder schwere Verletzungen verursachen.

Bewahren Sie alle Sicherheitshinweise und Anweisungen für die Zukunft auf.

Der in den Sicherheitshinweisen verwendete Begriff „Elektrowerkzeug“ bezieht sich auf netzbetriebene Elektrowerkzeuge (mit Netzkabel) und auf akkubetriebene Elektrowerkzeuge (ohne Netzkabel).

1. Arbeitsplatz-Sicherheit

a) **Halten Sie Ihren Arbeitsbereich sauber und gut beleuchtet.** Unordnung und unbeleuchtete Arbeitsbereiche können zu Unfällen führen.

b) **Arbeiten Sie mit dem Elektrowerkzeug nicht in explosionsgefährdeter Umgebung, in der sich brennbare Flüssigkeiten, Gase oder Stäube befinden.** Elektrowerkzeuge erzeugen Funken, die den Staub oder die Dämpfe entzünden können.

c) **Halten Sie Kinder und andere Personen während der Benutzung des Elektrowerkzeugs fern.** Bei Ablenkung können Sie die Kontrolle über das Gerät verlieren.

2. Elektrische Sicherheit

a) **Der Anschlussstecker des Elektrowerkzeuges muss in die Steckdose passen. Der Stecker darf in keiner Weise verändert werden. Verwenden Sie keine Adapterstecker gemeinsam mit schutzgeerdeten Elektrowerkzeugen.** Unveränderte Stecker und passende Steckdosen verringern das Risiko eines elektrischen Schlages.

b) **Vermeiden Sie Körperkontakt mit geerdeten Oberflächen, wie von Rohren, Heizungen, Herden und Kühlschränken.** Es besteht ein erhöhtes Risiko durch elektrischen Schlag, wenn Ihr Körper geerdet ist.

c) **Halten Sie Elektrowerkzeuge von Regen oder Nässe fern.** Das Eindringen von Wasser in ein Elektrogerät erhöht das Risiko eines elektrischen Schlages.

d) **Zweckentfremden Sie das Kabel nicht, um das Elektrowerkzeug zu tragen, aufzuhängen oder um den Stecker aus der Steckdose zu ziehen. Halten Sie das Kabel fern von Hitze, Öl, scharfen Kanten oder sich bewegenden Geräteteilen.** Beschädigte oder verwickelte Kabel erhöhen das Risiko eines elektrischen Schlages.

e) **Wenn Sie mit einem Elektrowerkzeug im Freien arbeiten, verwenden Sie nur Verlängerungskabel, die auch für den Außenbereich zugelassen sind.** Die Anwendung eines für den Außenbereich geeigneten Verlängerungskabels verringert das Risiko eines elektrischen Schlages.

f) **Wenn der Betrieb des Elektrowerkzeuges in feuchter Umgebung nicht vermeidbar ist, verwenden Sie einen Fehlerstromschutzschalter.** Der Einsatz eines Fehlerstromschutzschalters vermindert das Risiko eines elektrischen Schlages.

3. Sicherheit von Personen

a) **Seien Sie stets aufmerksam, achten Sie darauf, was Sie tun und gehen Sie mit Vernunft an die Arbeit mit einem Elektrowerkzeug. Benutzen Sie kein Elektrowerkzeug, wenn Sie müde sind oder unter dem Einfluss von Drogen, Alkohol oder Medikamenten stehen.** Ein Moment der Unachtsamkeit beim Gebrauch des Elektrowerkzeuges kann zu ernsthaften Verletzungen führen.

b) **Tragen Sie persönliche Schutzausrüstung und immer eine Schutzbrille.** Das Tragen persönlicher Schutzausrüstung wie Staubmaske, rutschfeste Sicherheitsschuhe, Schutzhelm oder Gehörschutz, je nach Art und Einsatz des Elektrowerkzeuges, verringert das Risiko von Verletzungen.

c) **Vermeiden Sie eine unbeabsichtigte Inbetriebnahme. Vergewissern Sie sich, dass das Elektrowerkzeug ausgeschaltet ist, bevor Sie es an die Stromversorgung und / oder den Akku anschließen, es aufnehmen oder tragen.** Wenn Sie beim Tragen des Elektrowerkzeuges den Finger am Schalter haben oder das Gerät bereits eingeschaltet an die Stromversorgung anschließen, kann dies zu Unfällen führen.

d) **Entfernen Sie Einstellwerkzeuge oder Schraubenschlüssel, bevor Sie das Elektrowerkzeug einschalten.** Ein Werkzeug oder Schlüssel, der sich in einem drehenden Geräteteil befindet, kann zu Verletzungen führen.

e) **Vermeiden Sie eine abnormale Körperhaltung. Sorgen Sie für einen sicheren Stand und halten Sie jederzeit das Gleichgewicht.** Dadurch können Sie das Elektrowerkzeug in unerwarteten Situationen besser kontrollieren.

f) **Tragen Sie geeignete Kleidung. Tragen Sie keine weite Kleidung oder Schmuck. Halten Sie Haare, Kleidung und Handschuhe fern von sich bewegenden Teilen.** Lockere Kleidung, Schmuck oder lange Haare können von sich bewegenden Teilen erfasst werden.

g) **Wenn Staubabsaug- und -auffangeinrichtungen montiert werden können, vergewissern Sie sich, dass diese angeschlossen sind und richtig verwendet werden.** Die Verwendung einer Staubabsaugung kann Gefährdungen durch Staub verringern.

4. Verwendung und Behandlung des Elektrowerkzeugs

a) **Überlasten Sie das Gerät nicht. Verwenden Sie für Ihre Arbeit das dafür bestimmte Elektrowerkzeug.** Mit dem passenden Elektrowerkzeug arbeiten Sie besser und sicherer im angegebenen Leistungsbereich.

b) **Benutzen Sie kein Elektrowerkzeug, dessen Schalter defekt ist.** Ein Elektrowerkzeug, das sich nicht mehr ein- oder ausschalten lässt, ist gefährlich und muss repariert werden.

c) **Ziehen Sie den Stecker aus der Steckdose und / oder entfernen Sie den Akku, bevor Sie Geräteeinstellungen vornehmen, Zubehörteile wechseln oder das Gerät weglegen.** Diese Vorsichtsmaßnahme verhindert den unbeabsichtigten Start des Elektrowerkzeuges.

d) **Bewahren Sie unbenutzte Elektrowerkzeuge außerhalb der Reichweite von Kindern auf. Lassen Sie Personen das Gerät nicht benutzen, die mit diesem nicht vertraut sind oder diese Anweisungen nicht gelesen haben.** Elektrowerkzeuge sind gefährlich, wenn sie von unerfahrenen Personen benutzt werden.

e) **Pflegen Sie Elektrowerkzeuge mit Sorgfalt. Kontrollieren Sie, ob bewegliche Teile einwandfrei funktionieren und nicht klemmen, ob Teile gebrochen oder so beschädigt sind, dass die Funktion des Elektrowerkzeuges beeinträchtigt ist. Lassen Sie beschädigte Teile vor dem Einsatz des Gerätes reparieren.** Viele Unfälle haben ihre Ursache in schlecht gewarteten Elektrowerkzeugen.

f) **Halten Sie Schneidwerkzeuge scharf und sauber.** Sorgfältig gepflegte Schneidwerkzeuge mit scharfen Schneidkanten verklemmen sich weniger und sind leichter zu führen.

g) **Verwenden Sie Elektrowerkzeug, Zubehör, Einsatzwerkzeuge usw. entsprechend diesen Anweisungen. Berücksichtigen Sie dabei die Arbeitsbedingungen und die auszuführende Tätigkeit.** Der Gebrauch von Elektrowerkzeugen für andere als die vorgesehenen Anwendungen kann zu gefährlichen Situationen führen.

5. Verwendung und Behandlung des Akkuwerkzeugs

a) **Laden Sie die Akkus nur in Ladegeräten auf, die vom Hersteller empfohlen werden.** Für ein Ladegerät, das für eine bestimmte Art von Akkus geeignet ist, besteht Brandgefahr, wenn es mit anderen Akkus verwendet wird.

b) **Verwenden Sie nur die dafür vorgesehenen Akkus in den Elektrowerkzeugen.** Der Gebrauch von anderen Akkus kann zu Verletzungen und Brandgefahr führen.

c) **Halten Sie den nicht benutzten Akku fern von Büroklammern, Münzen, Schlüsseln, Nägeln, Schrauben oder anderen kleinen Metallgegenständen, die eine Überbrückung der Kontakte verursachen könnten.** Ein Kurzschluss zwischen den Akkukontakten kann Verbrennungen oder Feuer zur Folge haben.

d) **Bei falscher Anwendung kann Flüssigkeit aus dem Akku austreten. Vermeiden Sie den Kontakt damit. Bei zufälligem Kontakt mit Wasser abspülen. Wenn die Flüssigkeit in die Augen kommt, nehmen Sie zusätzlich ärztliche Hilfe in Anspruch.** Austretende Akkuflüssigkeit kann zu Hautreizungen oder Verbrennungen führen.

VORSICHT! EXPLOSIONSGEFAHR! Laden Sie nicht aufladbare Batterien niemals auf.

Schützen Sie den Akku vor Hitze, z. B. auch vor dauernder Sonneneinstrahlung, Feuer, Wasser und Feuchtigkeit. Es Besteht Explosionsgefahr.

6. Service

a) **Lassen Sie Ihr Elektrowerkzeug nur von qualifiziertem Fachpersonal und nur mit Original-Ersatzteilen reparieren.** Damit wird sichergestellt, dass die Sicherheit des Elektrowerkzeugs erhalten bleibt.

Gerätespezifische Sicherheitshinweise für Eintreibgeräte

- **Gehen Sie immer davon aus, dass das Elektrowerkzeug Klammern enthält.** Die sorglose Handhabung des Eintreibgerätes kann zum unerwarteten Ausschießen von Klammern führen und Sie verletzen.
- **Zielen Sie mit dem Elektrowerkzeug nicht auf sich selbst oder andere Personen in der Nähe.** Durch unerwartetes Auslösen wird eine Klammer ausgestoßen, was zu Verletzungen führen kann.
- **Betätigen Sie das Elektrowerkzeug nicht, bevor es fest auf das Werkstück gesetzt ist.** Wenn das Elektrowerkzeug keinen Kontakt mit dem Werkstück hat, kann die Klammer von der Befestigungsstelle abprallen.
- **Trennen Sie das Elektrowerkzeug vom Netz oder vom Akku, wenn die Klammer im Elektrowerkzeug klemmt.** Wenn das Eintreibgerät angeschlossen ist, kann es beim Entfernen einer fest sitzenden Klammer versehentlich betätigt werden.
- **Seien Sie vorsichtig beim Entfernen einer fest sitzenden Klammer.** Das System kann gespannt sein und die Klammer kräftig ausgestoßen werden, während Sie versuchen die Verklemmung zu beseitigen.

- **Verwenden Sie dieses Eintreibgerät nicht zur Befestigung von Elektroleitungen.** Es ist nicht für die Installation von Elektroleitungen geeignet, kann die Isolierung von Elektrokabeln beschädigen und so elektrischen Schlag und Feuergefahren verursachen.

Sicherheitshinweise für Ladegeräte

- Dieses Gerät kann von Kindern ab 8 Jahren und darüber sowie von Personen mit verringerten physischen, sensorischen oder mentalen Fähigkeiten oder Mangel an Erfahrung und Wissen benutzt werden, wenn sie beaufsichtigt oder bezüglich des sicheren Gebrauchs des Gerätes unterwiesen wurden und die daraus resultierenden Gefahren verstehen. Kinder dürfen nicht mit dem Gerät spielen. Reinigung und Benutzer-Wartung dürfen nicht von Kindern ohne Beaufsichtigung durchgeführt werden.

Das Ladegerät ist nur für den Betrieb im Innenbereich geeignet.

⚠ ACHTUNG!

- Dieses Ladegerät kann nur die folgenden Batterien laden: PAP 20 A1 / PAP 20 A2 / PAP 20 A3.
- Eine aktuelle Liste der Akkukompatibilität finden Sie unter www.Lidl.de/Akku.

⚠ WARNUNG!

- Wenn ein Ersatz der Anschlussleitung erforderlich ist, dann ist dies vom Hersteller oder seinem Vertreter auszuführen, um Sicherheitsgefährdungen zu vermeiden.

Originalzubehör / -zusatzgeräte

- **Benutzen Sie nur Zubehör und Zusatzgeräte, die in der Bedienungsanleitung angegeben sind bzw. deren Aufnahme mit dem Gerät kompatibel ist.**

⚠ WARNUNG!

- Verwenden Sie kein Zubehör welches nicht von PARKSIDE empfohlen wurde. Dies kann zu elektrischem Schlag und Feuer führen.

Vor der Inbetriebnahme

Akku-Pack laden (siehe Abb. A)

⚠ VORSICHT!

► Ziehen Sie immer den Netzstecker, bevor Sie den Akku-Pack aus dem Ladegerät nehmen bzw. einsetzen.

HINWEIS

► Laden Sie den Akku-Pack nie, wenn die Umgebungstemperatur unterhalb 10 °C oder oberhalb 40 °C liegt. Soll ein Lithium-Ionen-Akku längere Zeit gelagert werden, muss regelmäßig der Ladezustand kontrolliert werden. Der optimale Ladezustand liegt zwischen 50 % und 80 %. Das Lagerungsklima soll kühl und trocken sein in einer Umgebungstemperatur zwischen 0 °C und 50 °C.

- Stecken Sie den Akku-Pack ❹ in das Schnell-Ladegerät ⓯ (siehe Abb. A).
- Stecken Sie den Netzstecker in die Steckdose. Die Kontroll-LED ⓰ leuchtet rot.
- Die grüne Kontroll-LED ⓱ signalisiert Ihnen, dass der Ladevorgang abgeschlossen und der Akku-Pack ❹ einsatzbereit ist.

⚠ ACHTUNG!

- Sollte die rote Kontroll-LED ⓰ blinken, dann ist der Akku-Pack ❹ überhitzt und kann nicht aufgeladen werden.
- Sollte die rote und grüne Kontroll-LED ⓰ ⓱ gemeinsam blinken, dann ist der Akku-Pack ❹ defekt.

- Schieben Sie den Akku-Pack ❹ in das Gerät ein.
- Schalten Sie das Ladegerät zwischen aufeinanderfolgenden Ladevorgängen für mindestens 15 Minuten ab.
  Ziehen Sie dazu den Netzstecker.

Akku-Pack ins Gerät einsetzen / entnehmen

Akku-Pack einsetzen:

- Lassen Sie den Akku-Pack ❹ in das Gerät einrasten.

Akku-Pack entnehmen:

- Drücken Sie die Taste zur Entriegelung ❸ und entnehmen Sie den Akku-Pack ❹.

Akkuzustand prüfen

- Drücken Sie zum Prüfen des Akkuzustands die Taste Akkuzustand ❻ (siehe auch Hauptabbildung).
  Der Zustand wird in der Akku-Display-LED ❺ wie folgt angezeigt:
- ROT / ORANGE / GRÜN = maximale Ladung / ROT / ORANGE = mittlere Ladung
  ROT = schwache Ladung – Akku aufladen

Magazinschacht bestücken

Nehmen Sie den Akku vor allen Arbeiten am Elektrowerkzeug (z. B. Wartung, Werkzeugwechsel etc.) sowie bei dessen Transport und Aufbewahrung aus dem Elektrowerkzeug.
Bei unbeabsichtigtem Betätigen des Auslösers besteht Verletzungsgefahr.

- Nehmen Sie den Akku-Pack ❹ aus dem Gerät.
- Drehen Sie das Gerät um.
- Drücken Sie die Entriegelung ❼c zusammen (siehe Abb. B).
- Ziehen Sie den Magazin-Schieber ❼ nach hinten (siehe Abb. B).
- Befüllen Sie den Magazinschacht ❽ mit Klammern oder Nägeln (siehe Abb. C).

HINWEIS

► Beachten Sie hierbei die richtige Position für die Nägel (siehe Hauptabbildung, Stirnplatte ⓬ auf dem Gerät).

- Schieben Sie nach dem Befüllen die Entriegelung ❼c bis zum Anschlag in den Magazinschacht ❽ bis diese einrastet.

HINWEIS

► Mit der Füllstandsanzeige ❿ können Sie erkennen, ob das Magazin noch Klammern enthält.

Schlagkraft einstellen

HINWEIS

► Wählen Sie die geringste Schlagkraft aus, die Sie zum Heften benötigen. Beachten Sie dabei die Länge der verwendeten Klammern oder Nägel, sowie die Festigkeit des zu verarbeitenden Materials.

Schlagkraft erhöhen:

- Drehen Sie den Schlagkraftregler ⓮ im Uhrzeigersinn.

Schlagkraft verringern:

- Drehen Sie den Schlagkraftregler ⓮ gegen den Uhrzeigersinn.

Inbetriebnahme

Einschalten

- Drücken Sie die Tackernase ⓫ an die Stelle des Materials, die Sie heften möchten, bis sich diese einige Millimeter eindrückt.
- Drücken Sie den Auslöser ❶.

LED-Arbeitsleuchte einschalten

- Drücken Sie die Taste für die LED-Arbeitsleuchte ❷, um ein Ausleuchten des Arbeitsplatzes bei ungünstigen Lichtverhältnissen zu ermöglichen.

Fehler beheben

Ursache:

Eine Klammer blockiert das Gerät.

Lösung:

- Nehmen Sie den Akku-Pack ❹ aus dem Gerät.
- Drehen Sie das Gerät um.
- Drücken Sie die Entriegelung ❼c zusammen (siehe Abb. B).
- Ziehen Sie den Magazin-Schieber ❼ nach hinten (siehe Abb. B). Sie lösen dadurch die Vorspannung.
- Entfernen Sie die Klammer.

⚠ WARNUNG!

- Halten Sie das Elektrowerkzeug nicht am Auslöser ❶, wenn die Klammer im Elektrowerkzeug klemmt. Beim Entfernen einer verklemmten Klammer kann der Auslöser ❶ versehentlich betätigt werden.

Wartung und Reinigung

WARNUNG! VERLETZUNGSGEFAHR! Schalten Sie vor allen Arbeiten am Gerät das Gerät aus und entnehmen Sie den Akku.

- Das Gerät ist wartungsfrei.
- Das Gerät muss stets sauber, trocken und frei von Öl oder Schmierfetten sein.
- Verwenden Sie zum Reinigen des Gehäuses ein trockenes Tuch.
- Es dürfen keine Flüssigkeiten in das innere des Gerätes gelangen.
- Soll ein Lithium-Ionen-Akku längere Zeit gelagert werden, muss regelmäßig der Ladezustand kontrolliert werden. Der optimale Ladezustand liegt zwischen 50 % und 80 %. Das optimale Lagerungsklima ist kühl und trocken.

HINWEIS

► Nicht aufgeführte Ersatzteile (wie z. B. Schalter) können Sie über unsere Callcenter bestellen.

Garantie der Kompernaß Handels GmbH

Sehr geehrte Kundin, sehr geehrter Kunde,

Sie erhalten auf dieses Gerät 3 Jahre Garantie ab Kaufdatum. Im Falle von Mängeln dieses Produkts stehen Ihnen gegen den Verkäufer des Produkts gesetzliche Rechte zu. Diese gesetzlichen Rechte werden durch unsere im Folgenden dargestellte Garantie nicht eingeschränkt.

Garantiebedingungen

Die Garantiefrist beginnt mit dem Kaufdatum. Bitte bewahren Sie den Kassenbon gut auf. Dieser wird als Nachweis für den Kauf benötigt.

Tritt innerhalb von drei Jahren ab dem Kaufdatum dieses Produkts ein Material- oder Fabrikationsfehler auf, wird das Produkt von uns – nach unserer Wahl – für Sie kostenlos repariert, ersetzt oder der Kaufpreis erstattet. Diese Garantieleistung setzt voraus, dass innerhalb der Dreijahresfrist das defekte Gerät und der Kaufbeleg (Kassenbon) vorgelegt und schriftlich kurz beschrieben wird, worin der Mangel besteht und wann er aufgetreten ist.

Wenn der Defekt von unserer Garantie gedeckt ist, erhalten Sie das reparierte oder ein neues Produkt zurück. Mit Reparatur oder Austausch des Produkts beginnt kein neuer Garantiezeitraum.

Garantiezeit und gesetzliche Mängelansprüche

Die Garantiezeit wird durch die Gewährleistung nicht verlängert. Dies gilt auch für ersetzte und reparierte Teile. Eventuell schon beim Kauf vorhandene Schäden und Mängel müssen sofort nach dem Auspacken gemeldet werden. Nach Ablauf der Garantiezeit anfallende Reparaturen sind kostenpflichtig.

Garantieumfang

Das Gerät wurde nach strengen Qualitätsrichtlinien sorgfältig produziert und vor Auslieferung gewissenhaft geprüft.

Die Garantieleistung gilt für Material- oder Fabrikationsfehler. Diese Garantie erstreckt sich nicht auf Produktteile, die normaler Abnutzung ausgesetzt sind und daher als Verschleißteile angesehen werden können oder für Beschädigungen an zerbrechlichen Teilen, z. B. Schalter, Akkus oder Teile, die aus Glas gefertigt sind.

Diese Garantie verfällt, wenn das Produkt beschädigt, nicht sachgemäß benutzt oder gewartet wurde. Für eine sachgemäße Benutzung des Produkts sind alle in der Bedienungsanleitung aufgeführten Anweisungen genau einzuhalten. Verwendungszwecke und Handlungen, von denen in der Bedienungsanleitung abgeraten oder vor denen gewarnt wird, sind unbedingt zu vermeiden.

Das Produkt ist nur für den privaten und nicht für den gewerblichen Gebrauch bestimmt. Bei missbräuchlicher und unsachgemäßer Behandlung, Gewaltanwendung und bei Eingriffen, die nicht von unserer autorisierten Serviceniederlassung vorgenommen wurden, erlischt die Garantie.

Abwicklung im Garantiefall

Um eine schnelle Bearbeitung Ihres Anliegens zu gewährleisten, folgen Sie bitte den folgenden Hinweisen:

- Bitte halten Sie für alle Anfragen den Kassenbon und die Artikelnummer (z. B. IAN 123456) als Nachweis für den Kauf bereit.
- Die Artikelnummer entnehmen Sie bitte dem Typenschild am Produkt, einer Gravur am Produkt, dem Titelblatt der Bedienungsanleitung (unten links) oder dem Aufkleber auf der Rück- oder Unterseite des Produktes.
- Sollten Funktionsfehler oder sonstige Mängel auftreten, kontaktieren Sie zunächst die nachfolgend benannte Serviceabteilung **telefonisch** oder per **E-Mail**.
- Ein als defekt erfasstes Produkt können Sie dann unter Beifügung des Kaufbelegs (Kassenbon) und der Angabe, worin der Mangel besteht und wann er aufgetreten ist, für Sie portofrei an die Ihnen mitgeteilte Serviceanschrift übersenden.

PDF ONLINE
www.lidl-service.com

Auf www.lidl-service.com können Sie diese und viele weitere Handbücher, Produktvideos und Installationssoftware herunterladen.

Mit diesem QR-Code gelangen Sie direkt auf die Lidl-Service-Seite (www.lidl-service.com) und können mittels der Eingabe der Artikelnummer (IAN) 123456 Ihre Bedienungsanleitung öffnen.

Service

⚠ WARNUNG!

- ► **Lassen Sie Ihre Geräte von der Servicestelle oder einer Elektrofachkraft und nur mit Original-Ersatzteilen reparieren.** Damit wird sichergestellt, dass die Sicherheit des Gerätes erhalten bleibt.
- ► **Lassen Sie den Austausch des Steckers oder der Netzleitung immer vom Hersteller des Gerätes oder seinem Kundendienst ausführen.** Damit wird sichergestellt, dass die Sicherheit des Gerätes erhalten bleibt.

(DE) **Service Deutschland**
Tel.: 0800 5435 111 (Kostenfrei aus dem dt. Festnetz/Mobilfunknetz)
E-Mail: kompernass@lidl.de

(AT) **Service Österreich**
Tel.: 0820 201 222 (0,15 EUR/Min.)
E-Mail: kompernass@lidl.at

(CH) **Service Schweiz**
Tel.: 0842 665566 (0,08 CHF/Min., Mobilfunk max. 0,40 CHF/Min.)
E-Mail: kompernass@lidl.ch

IAN 326381_1904

Importeur

Bitte beachten Sie, dass die folgende Anschrift keine Serviceanschrift ist. Kontaktieren Sie zunächst die benannte Servicestelle.

KOMPERNASS HANDELS GMBH
BURGSTRASSE 21
44867 BOCHUM
GERMANY
www.kompernass.com

Entsorgung

Die Verpackung besteht aus umweltfreundlichen Materialien, die Sie über die örtlichen Recyclingstellen entsorgen können.

Werfen Sie Elektrowerkzeuge nicht in den Hausmüll!

Gemäß Europäischer Richtlinie 2012/19/EU müssen verbrauchte Elektrowerkzeuge getrennt gesammelt und einer umweltgerechten Wiederverwertung zugeführt werden.

Werfen Sie Akkus nicht in den Hausmüll!

Defekte oder verbrauchte Akkus müssen gemäß Richtlinie 2006/66/EC recycelt werden. Geben Sie Akku-Pack und / oder das Gerät über die angebotenen Sammeleinrichtungen zurück.
Über Entsorgungsmöglichkeiten für ausgediente Elektrowerkzeuge / Akku-Pack informieren Sie sich bitte bei Ihrer Gemeinde- oder Stadtverwaltung.

Entsorgen Sie die Verpackung umweltgerecht.
Beachten Sie die Kennzeichnung auf den verschiedenen Verpackungsmaterialien und trennen Sie diese gegebenenfalls gesondert. Die Verpackungsmaterialien sind gekennzeichnet mit Abkürzungen (a) und Ziffern (b) mit folgender Bedeutung:
1 – 7: Kunststoffe,
20 – 22: Papier und Pappe,
80 – 98: Verbundstoffe

Möglichkeiten zur Entsorgung des ausgedienten Produkts erfahren Sie bei Ihrer Gemeinde- oder Stadtverwaltung.

Original-Konformitätserklärung

Wir, KOMPERNASS HANDELS GMBH, Dokumentenverantwortlicher: Herr Semi Uguzlu, BURGSTR. 21, 44867 BOCHUM, DEUTSCHLAND, erklären hiermit, dass dieses Produkt mit den folgenden Normen, normativen Dokumenten und EG-Richtlinien übereinstimmt:

Maschinenrichtlinie
(2006/42/EG)

EG-Niederspannungsrichtlinie
(2014/35/EU) (nur Ladegerät)

Elektromagnetische Verträglichkeit
(2014/30/EU)

RoHS Richtlinie
(2011/65/EU)*

*Die alleinige Verantwortung für die Ausstellung dieser Konformitätserklärung trägt der Hersteller.
Der oben beschriebene Gegenstand der Erklärung erfüllt die Vorschriften der Richtlinie 2011/65/EU des Europäischen Parlaments und des Rates vom 8. Juni 2011 zur Beschränkung der Verwendung bestimmter gefährlicher Stoffe in Elektro- und Elektronikgeräten.

Angewandte harmonisierte Normen:
EN 60745-1:2009+A11
EN 60745-2-16:2010
EN 55014-1:2006+A2:2011
EN 55014-1:2017
EN 55014-2:2015
EN 60335-1:2012+A13:2017
EN 60335-2-29:2004 + A2:2010
EN 61000-3-2:2014
EN 61000-3-3:2013
EN 50581:2012

Typbezeichnung der Maschine: Akku-Tacker PAT 20-Li A1

Herstellungsjahr: 07-2019

Seriennummer: IAN 326381_1904

Bochum, 18.07.2019

CE

Semi Uguzlu
- Qualitätsmanager -
Technische Änderungen im Sinne der Weiterentwicklung sind vorbehalten.

Ersatz-Akku Bestellung

Wenn Sie einen Ersatz-Akku für Ihr Gerät bestellen möchten, so können Sie dies entweder bequem im Internet unter www.kompernass.com oder telefonisch abwickeln.
Dieser Artikel kann aufgrund begrenzter Vorratsmenge nach kurzer Zeit ausverkauft sein.

HINWEIS

- Die Bestellung von Ersatzteilen kann in einigen Ländern nicht online vorgenommen werden. Kontaktieren Sie in diesem Fall bitte die Service-Hotline.

Telefonische Bestellung

(DE) **Service Deutschland**
Tel.: 0800 5435 111 (Kostenfrei aus dem dt. Festnetz/Mobilfunknetz)

(AT) **Service Österreich**
Tel.: 0820 201 222 (0,15 EUR/Min.)
E-Mail: kompernass@lidl.at

(CH) **Service Schweiz**
Tel.: 0842 665566 (0,08 CHF/Min., Mobilfunk max. 0,40 CHF/Min.)
E-Mail: kompernass@lidl.ch

Um eine schnelle Bearbeitung Ihrer Bestellung zu gewährleisten, halten Sie bitte für alle Anfragen die Artikelnummer (z. B. IAN 326381) des Gerätes bereit. Die Artikelnummer entnehmen Sie bitte dem Typenschild oder dem Titelblatt dieser Anleitung.

KOMPERNASS HANDELS GMBH
BURGSTRASSE 21
44867 BOCHUM
GERMANY
www.kompernass.com

Informationsstatus · Stan informacji
Stand der Informationen:
07 / 2019 Ident.-No.: PAT20-LiA1-072019-1

IAN 326381_1904