PARKSIDE

PDF ONLINE
www.lidl-service.com

AKKU-SCHRAUBER / Li-ION CORDLESS SCREWDRIVER VISSEUSE SANS FIL PAS 4 C4

DE AT CH

AKKU-SCHRAUBER

Originalbetriebsanleitung

FR BE

VISSEUSE SANS FIL

Traduction des instructions d'origine

PL

WKRĘTARKA AKUMULATOROWA

Tłumaczenie oryginalnej instrukcji obsługi

SK

AKU SKRUTKOVAČ

Preklad originálneho návodu na obsluhu

GB IE

Li-ION CORDLESS SCREWDRIVER

Translation of the original instructions

NL BE

ACCUSCHROEVENDRAAIER

Vertaling van de originele gebruiksaanwijzing

CZ

MULTIFUNKČNÍ AKU ŠROUBOVÁK

Překlad originálního provozního návodu

IAN 317136_1904

DE BE NL
PL CZ SK

DE AT CH

Klappen Sie vor dem Lesen die beiden Seiten mit den Abbildungen aus und machen Sie sich anschließend mit allen Funktionen des Gerätes vertraut.

GB IE

Before reading, unfold both pages containing illustrations and familiarise yourself with all functions of the device.

FR BE

Avant de lire le mode d'emploi, ouvrez les deux pages contenant les illustrations et familiarisez-vous ensuite avec toutes les fonctions de l'appareil.

NL BE

Vouw vóór het lezen de beide pagina's met de afbeeldingen open en maak u vertrouwd met alle functies van het apparaat.

PL

Przed przeczytaniem proszę rozłożyć obie strony z ilustracjami, a następnie proszę zapoznać się z wszystkimi funkcjami urządzenia.

CZ

Před čtením si odklopte obě dvě strany s obrázky a potom se seznamte se všemi funkcemi přístroje.

SK

Pred čítaním si odklopte obidve strany s obrázkami a potom sa oboznámte so všetkými funkciami prístroja.

DE / AT / CH	Originalbetriebsanleitung	Seite	1
GB/IE	Translation of the original instructions	Page	13
FR / BE	Traduction des instructions d'origine	Page	25
NL / BE	Vertaling van de originele gebruiksaanwijzing	Pagina	37
PL	Tłumaczenie oryginalnej instrukcji obsługi	Strona	49
CZ	Překlad originálního provozního návodu	Strana	61
SK	Preklad originálneho návodu na obsluhu	Strana	73

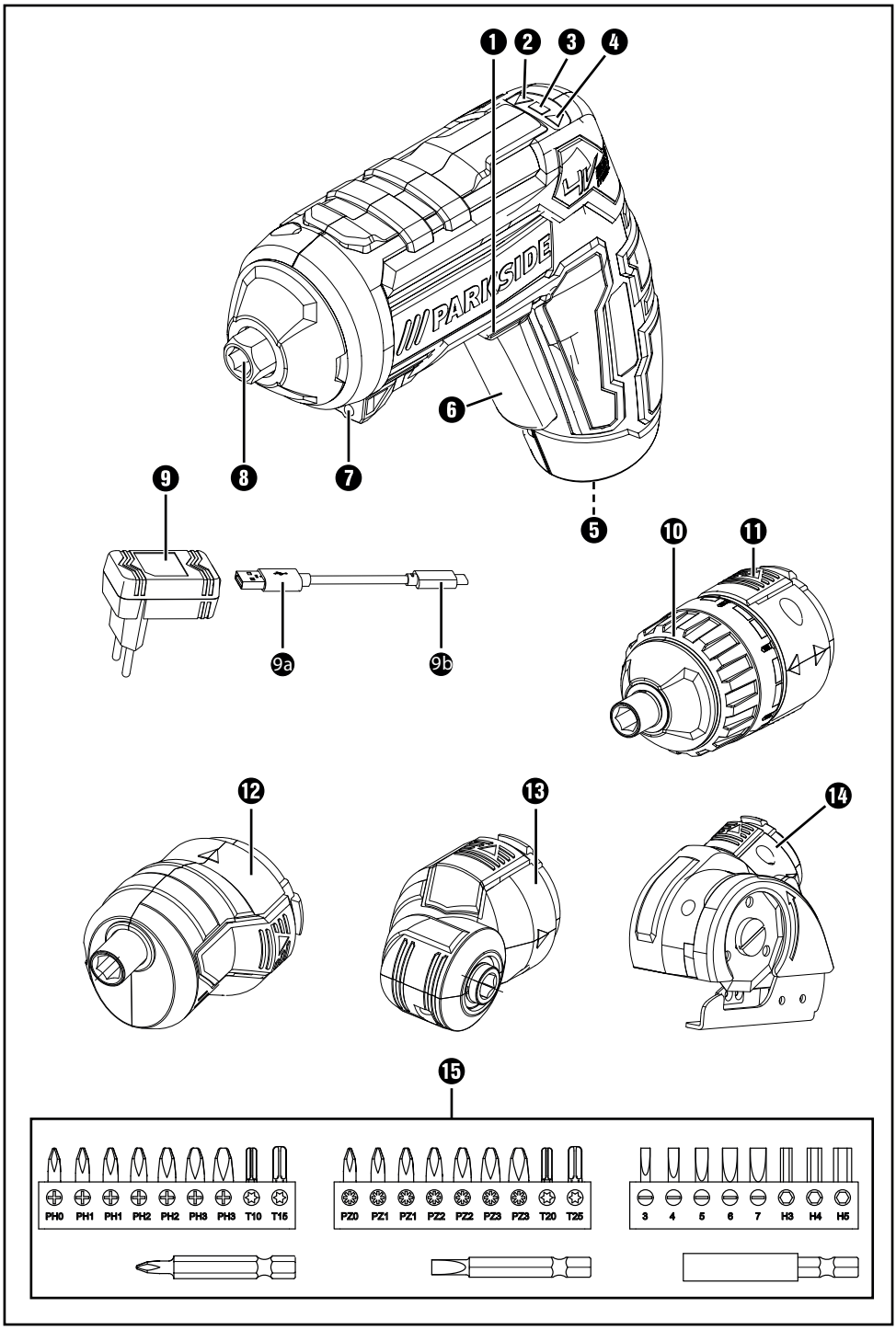
1
2
3
4
PARKSIDE
6
5
9
8
7
10
11
9a
9b
12
13
14
15
PH0 PH1 PH1 PH2 PH2 PH3 PH3 T10 T15
PZ0 PZ1 PZ1 PZ2 PZ2 PZ3 PZ3 T20 T25
3 4 5 6 7 H3 H4 H5

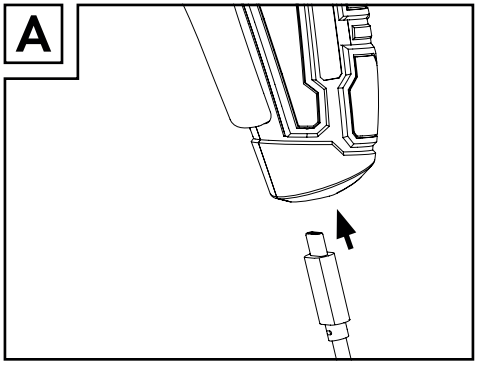
A

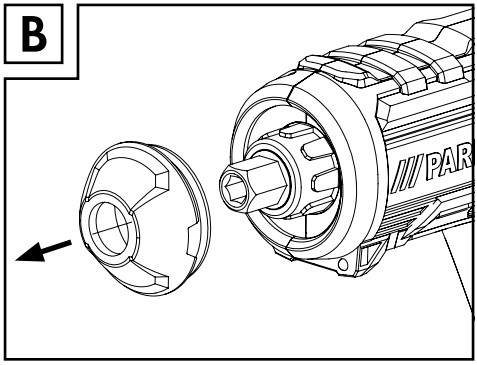
B

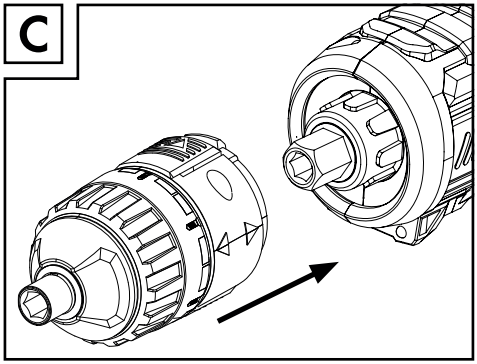
C

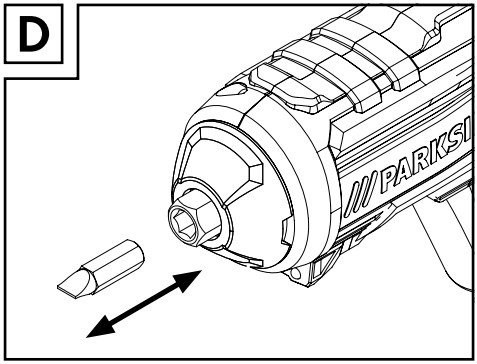
D

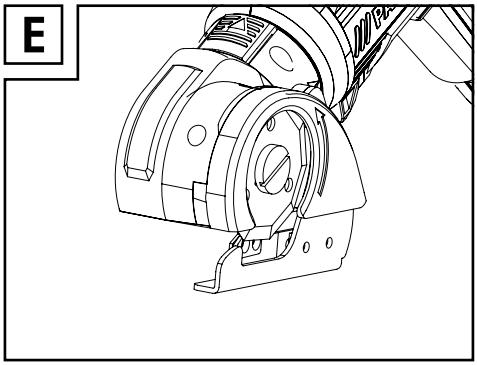
E

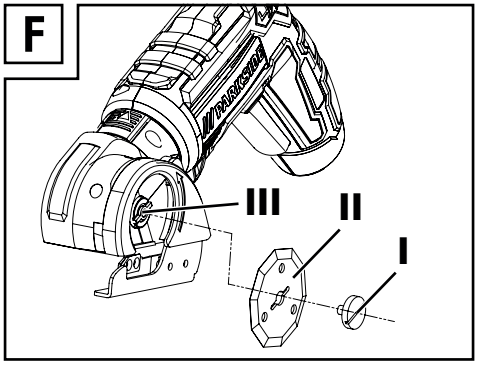
F
III
II
I

Inhaltsverzeichnis

Einleitung 2
Bestimmungsgemäßer Gebrauch 2
Hinweise zu Warenzeichen 2
Ausstattung 2
Lieferumfang 2
Technische Daten 2

Allgemeine Sicherheitshinweise für Elektrowerkzeuge 3
1. Arbeitsplatzsicherheit 3
2. Elektrische Sicherheit 4
3. Sicherheit von Personen 4
4. Verwendung und Behandlung des Elektrowerkzeugs 5
5. Verwendung und Behandlung des Akkuwerkzeugs 5
6. Service 6
Sicherheitshinweise für Schrauber 6
Sicherheitshinweise für Schneid-Aufsatz 6
Sicherheitshinweise für Ladegeräte 7

Vor der Inbetriebnahme 7
Geräte-Akku laden (siehe Abb. A) 7
Aufsätze montieren 8
Bits / Schraubendreheinsätze auswechseln (siehe Abb. D) 8
Schneideblatt auswechseln (siehe Abb. E + F) 8

Inbetriebnahme 9
Akkuschrauber ein-/ausschalten 9
Drehrichtung umschalten 9
Tipps und Tricks 9

Wartung, Lagerung und Reinigung 9

Entsorgung 9

Garantie der Kompernaß Handels GmbH 10

Service 11

Importeur 11

Original-Konformitätserklärung 12

AKKU-SCHRAUBER PAS 4 C4

Einleitung

Wir beglückwünschen Sie zum Kauf Ihres neuen Gerätes. Sie haben sich damit für ein hochwertiges Produkt entschieden. Die Bedienungsanleitung ist Teil dieses Produkts. Sie enthält wichtige Hinweise für Sicherheit, Gebrauch und Entsorgung. Machen Sie sich vor der Benutzung des Produkts mit allen Bedien- und Sicherheitshinweisen vertraut. Benutzen Sie das Produkt nur wie beschrieben und für die angegebenen Einsatzbereiche. Händigen Sie alle Unterlagen bei Weitergabe des Produkts an Dritte mit aus.

Bestimmungsgemäßer Gebrauch

Dieses Gerät ist zum Schrauben in Holz, Kunststoff und Metall bestimmt. Der Schneid-Aufsatz ist ausschließlich zum Schneiden von weichen Materialien, wie z. B. Karton u. ä., bis zu einer Stärke von 6 mm vorgesehen. Benutzen Sie das Gerät nur wie beschrieben und für die angegebenen Einsatzbereiche. Das Gerät ist nicht für den gewerblichen Einsatz bestimmt. Jede andere Verwendung oder Veränderung des Gerätes gilt als nicht bestimmungsgemäß und birgt erhebliche Unfallgefahren. Für aus bestimmungswidriger Verwendung entstandene Schäden übernimmt der Hersteller keine Haftung.

Hinweise zu Warenzeichen

USB® ist ein eingetragenes Warenzeichen von USB Implementers Forum, Inc.

Alle weiteren Namen und Produkte können die Warenzeichen oder eingetragene Warenzeichen ihrer jeweiligen Eigentümer sein.

Ausstattung

❶ Drehrichtungsumschalter / Einschaltsperre
❷ Drehrichtungsanzeige Rechtslauf
❸ Akku-Ladezustandsanzeige
❹ Drehrichtungsanzeige Linkslauf
❺ Ladebuchse
❻ EIN- / AUS-Schalter
❼ LED-Lampen
❽ Werkzeugaufnahme
❾ Ladegerät
❾a USB-Stecker des Ladekabels
❾b USB-C-Stecker des Ladekabels
❿ Drehmoment-Aufsatz
⓫ Entsperrtaste
⓬ Exzenter-Aufsatz
⓭ Winkel-Aufsatz
⓮ Schneid-Aufsatz
⓯ Bits und Bitverlängerung

Lieferumfang

1 Akku-Schrauber
1 Ladegerät
1 Koffer
1 Ladekabel
26 Bits x 25 mm
2 Bits x 50 mm
1 Bitverlängerung
1 Drehmoment-Aufsatz
1 Exzenter-Aufsatz
1 Winkel-Aufsatz
1 Schneid-Aufsatz
1 Bedienungsanleitung

Technische Daten

Akku-Schrauber:	**PAS 4 C4**
Nennspannung:	4 V ⎓ (Gleichstrom)
Akku (integriert):	Lithium (1 Zelle)
Akku-Kapazität:	1500 mAh
Bemessungs-leerlaufdrehzahl:	n_0 200 min^{-1}
Drehmoment:	max. 5,0 Nm
Werkzeugaufnahme:	6,35 mm (¼")

Verwenden Sie zum Laden des Akku-Werkzeugs nur folgendes Ladegerät:

PAS 4 C4-1:

EINGANG / Input:

Bemessungsspannung:	100-240V ~ 50-60 Hz (Wechselstrom)
Bemessungsstrom:	16 W

AUSGANG / Output:

Bemessungsspannung:	5,0 V ⎓ (Gleichstrom)
Bemessungsstrom:	1700 mA
Ladedauer:	ca. 1 Std.
Schutzklasse:	II / ⧈ (Doppelisolierung)

Geräusch- und Vibrationsinformationen:

Der Messwert für das Geräusch wurde entsprechend EN 62841 ermittelt. Der A-bewertete Geräuschpegel des Elektrowerkzeugs beträgt typischerweise:

Schalldruckpegel:	L_{pA} = 67,8 dB (A)
Schallleistungspegel:	L_{WA} = 78,8 dB (A)
Unsicherheit K:	$K_{pA/WA}$ = 3 dB

Schwingungswerte (Vektorsumme dreier Richtungen) ermittelt entsprechend EN 62841:

Schrauben:

Schwingungsemissionswert:	a_h = 0,79 m/s²
Unsicherheit:	K = 1,5 m/s²

HINWEIS

- Die angegebenen Schwingungsgesamtwerte und die angegebenen Geräuschemissionswerte sind nach einem genormten Prüfverfahren gemessen worden und können zum Vergleich eines Elektrowerkzeugs mit einem anderen verwendet werden.
- Die angegebenen Schwingungsgesamtwerte und die angegebenen Geräuschemissionswerte können auch zu einer vorläufigen Einschätzung der Belastung verwendet werden.

⚠ WARNUNG!

- Die Schwingungs- und Geräuschemissionen können während der tatsächlichen Benutzung des Elektrowerkzeugs von den Angabewerten abweichen, abhängig von der Art und Weise, in der das Elektrowerkzeug verwendet wird, insbesondere, welche Art von Werkstück bearbeitet wird.
- Versuchen Sie, die Belastung so gering wie möglich zu halten. Beispielhafte Maßnahmen zur Verringerung der Vibrationsbelastung sind das Tragen von Handschuhen beim Gebrauch des Werkzeugs und die Begrenzung der Arbeitszeit. Dabei sind alle Anteile des Betriebszyklus zu berücksichtigen (beispielsweise Zeiten, in denen das Elektrowerkzeug abgeschaltet ist, und solche, in denen es zwar eingeschaltet ist, aber ohne Belastung läuft).

Allgemeine Sicherheitshinweise für Elektrowerkzeuge

⚠ WARNUNG!

- **Lesen Sie alle Sicherheitshinweise, Anweisungen, Bebilderungen und technischen Daten, mit denen dieses Elektrowerkzeug versehen ist.** Versäumnisse bei der Einhaltung der nachfolgenden Anweisungen können elektrischen Schlag, Brand und/oder schwere Verletzungen verursachen.

Bewahren Sie alle Sicherheitshinweise und Anweisungen für die Zukunft auf.

Der in den Sicherheitshinweisen verwendete Begriff „Elektrowerkzeug“ bezieht sich auf netzbetriebene Elektrowerkzeuge (mit Netzleitung) und auf akkubetriebene Elektrowerkzeuge (ohne Netzleitung).

1. Arbeitsplatzsicherheit

a) **Halten Sie Ihren Arbeitsbereich sauber und gut beleuchtet.** Unordnung und unbeleuchtete Arbeitsbereiche können zu Unfällen führen.

b) **Arbeiten Sie mit dem Elektrowerkzeug nicht in explosionsgefährdeter Umgebung, in der sich brennbare Flüssigkeiten, Gase oder Stäube befinden.** Elektrowerkzeuge erzeugen Funken, die den Staub oder die Dämpfe entzünden können.

c) **Halten Sie Kinder und andere Personen während der Benutzung des Elektrowerkzeugs fern.** Bei Ablenkung können Sie die Kontrolle über das Elektrowerkzeug verlieren.

2. Elektrische Sicherheit

a) **Der Anschlussstecker des Elektrowerkzeugs muss in die Steckdose passen. Der Stecker darf in keiner Weise verändert werden. Verwenden Sie keine Adapterstecker gemeinsam mit schutzgeerdeten Elektrowerkzeugen.** Unveränderte Stecker und passende Steckdosen verringern das Risiko eines elektrischen Schlages.

b) **Vermeiden Sie Körperkontakt mit geerdeten Oberflächen wie von Rohren, Heizungen, Herden und Kühlschränken.** Es besteht ein erhöhtes Risiko durch elektrischen Schlag, wenn Ihr Körper geerdet ist.

c) **Halten Sie Elektrowerkzeuge von Regen oder Nässe fern.** Das Eindringen von Wasser in ein Elektrowerkzeug erhöht das Risiko eines elektrischen Schlages.

d) **Zweckentfremden Sie die Anschlussleitung nicht, um das Elektrowerkzeug zu tragen, aufzuhängen oder um den Stecker aus der Steckdose zu ziehen. Halten Sie die Anschlussleitung fern von Hitze, Öl, scharfen Kanten oder sich bewegenden Teilen.** Beschädigte oder verwickelte Anschlussleitungen erhöhen das Risiko eines elektrischen Schlages.

e) **Wenn Sie mit einem Elektrowerkzeug im Freien arbeiten, verwenden Sie nur Verlängerungsleitungen, die auch für den Außenbereich geeignet sind.** Die Anwendung einer für den Außenbereich geeigneten Verlängerungsleitung verringert das Risiko eines elektrischen Schlages.

f) **Wenn der Betrieb des Elektrowerkzeugs in feuchter Umgebung nicht vermeidbar ist, verwenden Sie einen Fehlerstromschutzschalter.** Der Einsatz eines Fehlerstromschutzschalters vermindert das Risiko eines elektrischen Schlages.

3. Sicherheit von Personen

a) **Seien Sie aufmerksam, achten Sie darauf, was Sie tun, und gehen Sie mit Vernunft an die Arbeit mit einem Elektrowerkzeug. Benutzen Sie kein Elektrowerkzeug, wenn Sie müde sind oder unter dem Einfluss von Drogen, Alkohol oder Medikamenten stehen.** Ein Moment der Unachtsamkeit beim Gebrauch des Elektrowerkzeugs kann zu ernsthaften Verletzungen führen.

b) **Tragen Sie persönliche Schutzausrüstung und immer eine Schutzbrille.** Das Tragen persönlicher Schutzausrüstung, wie Staubmaske, rutschfeste Sicherheitsschuhe, Schutzhelm oder Gehörschutz, je nach Art und Einsatz des Elektrowerkzeugs, verringert das Risiko von Verletzungen.

c) **Vermeiden Sie eine unbeabsichtigte Inbetriebnahme. Vergewissern Sie sich, dass das Elektrowerkzeug ausgeschaltet ist, bevor Sie es an die Stromversorgung und / oder den Akku anschließen, es aufnehmen oder tragen.** Wenn Sie beim Tragen des Elektrowerkzeugs den Finger am Schalter haben oder das Elektrowerkzeug eingeschaltet an die Stromversorgung anschließen, kann dies zu Unfällen führen.

d) **Entfernen Sie Einstellwerkzeuge oder Schraubenschlüssel, bevor Sie das Elektrowerkzeug einschalten.** Ein Werkzeug oder Schlüssel, der sich in einem drehenden Teil des Elektrowerkzeugs befindet, kann zu Verletzungen führen.

e) **Vermeiden Sie eine abnormale Körperhaltung. Sorgen Sie für einen sicheren Stand und halten Sie jederzeit das Gleichgewicht.** Dadurch können Sie das Elektrowerkzeug in unerwarteten Situationen besser kontrollieren.

f) **Tragen Sie geeignete Kleidung. Tragen Sie keine weite Kleidung oder Schmuck. Halten Sie Haare und Kleidung fern von sich bewegenden Teilen.** Lockere Kleidung, Schmuck oder lange Haare können von sich bewegenden Teilen erfasst werden.

g) **Wenn Staubabsaug- und -auffangeinrichtungen montiert werden können, sind diese anzuschließen und richtig zu verwenden.** Die Verwendung einer Staubabsaugung kann Gefährdungen durch Staub verringern.

h) **Wiegen Sie sich nicht in falscher Sicherheit und setzen Sie sich nicht über die Sicherheitsregeln für Elektrowerkzeuge hinweg, auch wenn Sie nach vielfachem Gebrauch mit dem Elektrowerkzeug vertraut sind.** Achtloses Handeln kann binnen Sekundenbruchteilen zu schweren Verletzungen führen.

4. Verwendung und Behandlung des Elektrowerkzeugs

a) **Überlasten Sie das Elektrowerkzeug nicht. Verwenden Sie für Ihre Arbeit das dafür bestimmte Elektrowerkzeug.** Mit dem passenden Elektrowerkzeug arbeiten Sie besser und sicherer im angegebenen Leistungsbereich.

b) **Benutzen Sie kein Elektrowerkzeug, dessen Schalter defekt ist.** Ein Elektrowerkzeug, das sich nicht mehr ein- oder ausschalten lässt, ist gefährlich und muss repariert werden.

c) **Ziehen Sie den Stecker aus der Steckdose und / oder entfernen Sie den abnehmbaren Akku, bevor Sie Geräteeinstellungen vornehmen, Einsatzwerkzeugteile wechseln oder das Elektrowerkzeug weglegen.** Diese Vorsichtsmaßnahme verhindert den unbeabsichtigten Start des Elektrowerkzeugs.

d) **Bewahren Sie unbenutzte Elektrowerkzeuge außerhalb der Reichweite von Kindern auf. Lassen Sie keine Personen das Elektrowerkzeug benutzen, die mit diesem nicht vertraut sind oder diese Anweisungen nicht gelesen haben.** Elektrowerkzeuge sind gefährlich, wenn sie von unerfahrenen Personen benutzt werden.

e) **Pflegen Sie Elektrowerkzeuge und Einsatzwerkzeug mit Sorgfalt. Kontrollieren Sie, ob bewegliche Teile einwandfrei funktionieren und nicht klemmen, ob Teile gebrochen oder so beschädigt sind, dass die Funktion des Elektrowerkzeugs beeinträchtigt ist. Lassen Sie beschädigte Teile vor dem Einsatz des Elektrowerkzeuges reparieren.** Viele Unfälle haben ihre Ursache in schlecht gewarteten Elektrowerkzeugen.

f) **Halten Sie Schneidwerkzeuge scharf und sauber.** Sorgfältig gepflegte Schneidwerkzeuge mit scharfen Schneidkanten verklemmen sich weniger und sind leichter zu führen.

g) **Verwenden Sie Elektrowerkzeug, Einsatzwerkzeug, Einsatzwerkeuge usw. entsprechend diesen Anweisungen. Berücksichtigen Sie dabei die Arbeitsbedingungen und die auszuführende Tätigkeit.** Der Gebrauch von Elektrowerkzeugen für andere als die vorgesehenen Anwendungen kann zu gefährlichen Situationen führen.

h) **Halten Sie Griffe und Griffflächen trocken, sauber und frei von Öl und Fett.** Rutschige Griffe und Griffflächen erlauben keine sichere Bedienung und Kontrolle des Elektrowerkzeugs in unvorhergesehenen Situationen.

5. Verwendung und Behandlung des Akkuwerkzeugs

a) **Laden Sie die Akkus nur mit Ladegeräten auf, die vom Hersteller empfohlen werden.** Durch ein Ladegerät, das für eine bestimmte Art von Akkus geeignet ist, besteht Brandgefahr, wenn es mit anderen Akkus verwendet wird.

b) **Verwenden Sie nur die dafür vorgesehenen Akkus in den Elektrowerkzeugen.** Der Gebrauch von anderen Akkus kann zu Verletzungen und Brandgefahr führen.

c) **Halten Sie den nicht benutzten Akku fern von Büroklammern, Münzen, Schlüsseln, Nägeln, Schrauben oder anderen kleinen Metallgegenständen, die eine Überbrückung der Kontakte verursachen könnten.** Ein Kurzschluss zwischen den Akkukontakten kann Verbrennungen oder Feuer zur Folge haben.

d) **Bei falscher Anwendung kann Flüssigkeit aus dem Akku austreten. Vermeiden Sie den Kontakt damit. Bei zufälligem Kontakt mit Wasser abspülen. Wenn die Flüssigkeit in die Augen kommt, nehmen Sie zusätzlich ärztliche Hilfe in Anspruch.** Austretende Akkuflüssigkeit kann zu Hautreizungen oder Verbrennungen führen.

e) **Benutzen Sie keinen beschädigten oder veränderten Akku.** Beschädigte oder veränderte Akkus können sich unvorhersehbar verhalten und zu Feuer, Explosion oder Verletzungsgefahr führen.

f) **Setzen Sie einen Akku keinem Feuer oder zu hohen Temperaturen aus.** Feuer oder Temperaturen über 130 °C (265 °F) können eine Explosion hervorrufen.

g) **Befolgen Sie alle Anweisungen zum Laden und laden Sie den Akku oder das Akkuwerkzeug niemals außerhalb des in der Betriebsanleitung angegebenen Temperaturbereichs.** Falsches Laden oder Laden außerhalb des zugelassenen Temperaturbereichs kann den Akku zerstören und die Brandgefahr erhöhen.

VORSICHT! EXPLOSIONSGEFAHR! Laden Sie nicht aufladbare Batterien niemals auf.

Schützen Sie den Akku vor Hitze, z. B. auch vor dauernder Sonneneinstrahlung, Feuer, Wasser und Feuchtigkeit. Es besteht Explosionsgefahr.

6. Service

a) **Lassen Sie Ihr Elektrowerkzeug nur von qualifiziertem Fachpersonal und nur mit Original-Ersatzteilen reparieren.** Damit wird sichergestellt, dass die Sicherheit des Elektrowerkzeugs erhalten bleibt.

b) **Warten Sie niemals beschädigte Akkus.** Sämtliche Wartung von Akkus sollte nur durch den Hersteller oder bevollmächtigte Kundendienststellen erfolgen.

Sicherheitshinweise für Schrauber

⚠ WARNUNG!

- **Halten Sie das Gerät an den isolierten Griffflächen, wenn Sie Arbeiten ausführen, bei denen die Schraube verborgene Stromleitungen treffen kann.** Der Kontakt der Schraube mit einer spannungsführenden Leitung kann auch metallene Geräteteile unter Spannung setzen und zu einem elektrischen Schlag führen.

Sicherheitshinweise für Schneid-Aufsatz

⚠ GEFAHR!

- Kommen Sie mit Ihren Händen nicht in den Schneidebereich und an das Schneideblatt.
- Bevor Sie Arbeiten am Gerät verrichten, vergewissern Sie sich, dass sich der Drehrichtungsschalter in der Mitte befindet. Dies verhindert das ungewollte Einschalten.
- Schneiden Sie nur mit funktionstüchtiger Schutzhaube. Defekte Schutzhauben schützen Sie nicht vor ungewolltem Kontakt mit dem Schneideblatt.
- Überprüfen Sie vor jeder Benutzung, ob die Schutzhaube im einwandfreien Zustand ist und das Schneideblatt festgezogen ist.
- Verwenden Sie immer Schneideblätter in der richtigen Größe und mit passender Aufnahmebohrung.

Sicherheitshinweise für Ladegeräte

- Dieses Gerät kann von Kindern ab 8 Jahren und darüber sowie von Personen mit verringerten physischen, sensorischen oder mentalen Fähigkeiten oder Mangel an Erfahrung und Wissen benutzt werden, wenn sie beaufsichtigt oder bezüglich des sicheren Gebrauchs des Gerätes unterwiesen wurden und die daraus resultierenden Gefahren verstehen. Kinder dürfen nicht mit dem Gerät spielen. Reinigung und Benutzer-Wartung dürfen nicht von Kindern ohne Beaufsichtigung durchgeführt werden.

  Das Ladegerät ist nur für den Betrieb im Innenbereich geeignet.
- Wenn ein Ersatz der Anschlussleitung erforderlich ist, dann ist dies vom Hersteller oder seinem Vertreter auszuführen, um Sicherheitsgefährdungen zu vermeiden.

WARNUNG! Um den Akku dieses Gerätes aufzuladen, verwenden Sie nur das mitgelieferte Ladegerät 9 .

Vor der Inbetriebnahme

Geräte-Akku laden (siehe Abb. A)

HINWEIS

- ► Der Akku wird teilgeladen ausgeliefert. Laden Sie den Akku vor der Inbetriebnahme idealerweise mindestens 1 Stunde auf. So gewährleisten Sie die volle Leistung des Akkus. Sie können den Li-Ionen Akku jederzeit aufladen, ohne die Lebensdauer zu verkürzen. Eine Unterbrechung des Ladevorgangs schadet dem Akku nicht.
- ► Das mitgelieferte Ladegerät 9 ist nur zum Laden dieses Gerätes geeignet.
- ► Leuchtet die Akku-Ladezustandsanzeige 3 während des Betriebs rot auf, hat der Akku weniger als 30% seiner Kapazität und sollte aufgeladen werden.
- ► Laden Sie das Akku-Werkzeug nie, wenn die Umgebungstemperatur unterhalb 10 °C oder oberhalb 40 °C liegt. Soll ein Lithium-Ionen-Akku längere Zeit gelagert werden, muss regelmäßig der Ladezustand kontrolliert werden. Der optimale Ladezustand liegt zwischen 50 % und 80 %. Das Lagerungsklima soll kühl und trocken sein in einer Umgebungstemperatur zwischen 0 °C und 50 °C.

Ladevorgang starten:

- ♦ Verbinden Sie den USB-C-Stecker des Ladekabels 9b mit der Ladebuchse 5.
- ♦ Verbinden Sie den USB-Stecker des Ladekabels 9a mit dem Ladegerät 9.
- ♦ Schließen Sie das Ladegerät 9 an eine Stromquelle mit 100 - 240 V ~ 50-60 Hz an.

Der Akku ist geladen, wenn die Akku-Ladezustandsanzeige 3 von rot auf grün wechselt.

Ladevorgang beenden:

- ♦ Trennen Sie das Ladegerät 9 von der Stromquelle.
- ♦ Trennen Sie den USB-C-Stecker des Ladekabels 9b von der Ladebuchse 5.

Aufsätze montieren

Verwendungszweck:

- Sie können mit dem Drehmoment-Aufsatz ⑩ die Drehkraft einstellen. Mit dem Drehmoment-Aufsatz ⑩ wird das Schrauben automatisch gestoppt, sobald die Schraube festgezogen ist. Stellen Sie dafür das benötigte Drehmoment innerhalb der 10 Stufen ein.

HINWEIS

- Die gewählte Drehmomentstufe wird durch die vordere ►-Pfeilmarkierung angezeigt.

- Wählen Sie eine niedrige Stufe für kleine Schrauben, bzw. weiche Werkstoffe.
- Wählen Sie eine hohe Stufe für große Schrauben, harte Werkstoffe, bzw. beim Herausdrehen von Schrauben.

- Der Exzenter-Aufsatz ⑫ ermöglicht es Ihnen, selbst an wandnahen Orten zu schrauben.
- Der Winkel-Aufsatz ⑬ ermöglicht es Ihnen rechtwinklige Schraubarbeiten durchzuführen.
- Der Schneid-Aufsatz ⑭ ermöglicht es Ihnen weiche Materialien, wie z. B. Karton, Teppich, Stoffe u.ä., bis zu einer Stärke von 6 mm zu schneiden.

Montage:

HINWEIS

► Bevor Sie Arbeiten am Gerät verrichten, vergewissern Sie sich, dass sich der Drehrichtungsumschalter ❶ in der Mitte befindet. Dies verhindert das ungewollte Einschalten.

- Ziehen Sie zunächst die Gummikappe von der Werkzeugaufnahme ab (siehe Abb. B).
- Nun können Sie die mitgelieferten Aufsätze in 45° Schritten an das Gerät anbringen. Stecken Sie den Aufsatz auf das Gerät, sodass der Aufsatz einrastet.
  (siehe Abb. C, Beispiel Drehmoment-Aufsatz ⑩).

Demontage:

- Um die Aufsätze wieder vom Gerät zu trennen, drücken Sie Entsperrtaste ⑪ und ziehen Sie den Aufsatz nach vorne ab.
- Stecken Sie anschließend die Gummikappe wieder auf die Werkzeugaufnahme.

Bits / Schraubendreheinsätze auswechseln (siehe Abb. D)

Einsetzen:

- Setzen Sie einen Bit in die Werkzeugaufnahme ❽ ein.

Entnehmen:

- Ziehen Sie den Bit aus der Werkzeugaufnahme ❽ heraus.

Schneideblatt auswechseln (siehe Abb. E + F)

HINWEIS

► Bevor Sie Arbeiten am Gerät verrichten, vergewissern Sie sich, dass sich der Drehrichtungsumschalter ❶ in der Mitte befindet. Dies verhindert das ungewollte Einschalten.

- Schließen Sie zunächst den Schneid-Aufsatz ⑭ an das Gerät an. Somit wird die Motorspindel blockiert und die Schraube lässt sich lösen.
- Drehen Sie die Schraube (I) heraus.
- Entnehmen Sie das Schneidblatt (II), indem Sie es nach unten ziehen.
- Schieben Sie ein neues Schneidblatt (II) von unten mit der abgeschliffenen Kante nach außen ein.
  Drehen Sie das Schneidblatt (II) bis dieses auf der Aufnahme (III) einrastet.
- Ziehen Sie die Schraube (I) an.
- Der Aufsatz kann nun wieder verwendet werden.

⚠ ACHTUNG!

► **An der Schutzhaube des Schneid-Aufsatzes befindet sich ein Pfeil (↺). Dieser zeigt Ihnen die empfohlene Laufrichtung des Schneidblattes an.**

Inbetriebnahme

Akkuschrauber ein-/ausschalten

Einschalten:

- Drücken Sie zur Inbetriebnahme des Gerätes den EIN- / AUS-Schalter ❻ und halten Sie ihn gedrückt.

Ausschalten:

- Lassen Sie zum Ausschalten des Gerätes den EIN- / AUS-Schalter ❻ los.

Drehrichtung umschalten

Rechtslauf:

- Schieben Sie den Drehrichtungsumschalter ❶ nach links.
- Drücken Sie den EIN-/AUS-Schalter ❻. Die Drehrichtungsanzeige Rechtslauf ❷ leuchtet. Sie können jetzt die Schrauben eindrehen.

Linkslauf:

- Schieben Sie den Drehrichtungsumschalter ❶ nach rechts.
- Drücken Sie den EIN-/AUS-Schalter ❻. Die Drehrichtungsanzeige Linkslauf ❹ leuchtet. Sie können jetzt Schrauben herausdrehen.

Einschaltsperre:

- Schieben Sie den Drehrichtungsumschalter ❶ in die Mittelposition. Der EIN-/AUS-Schalter ❻ ist blockiert.

HINWEIS

► Bei gesperrtem EIN-/AUS-Schalter ❻ ist es weiterhin möglich, die LED-Lampen ❼ zu aktivieren. Drücken Sie hierzu den EIN-/AUS-Schalter ❻.

Tipps und Tricks

Schraub-Bits sind mit ihren Maßen und der Form gekennzeichnet. Falls Sie sich unsicher sind, probieren Sie immer zuerst aus, ob das Bit ohne Spiel im Schraubkopf sitzt.

Wartung, Lagerung und Reinigung

WARNUNG! STROMSCHLAGGEFAHR!
Ziehen Sie vor Reinigungsarbeiten das Ladegerät ❾ aus der Steckdose.

HINWEIS

► Bevor Sie Arbeiten am Gerät verrichten, vergewissern Sie sich, dass sich der Drehrichtungsumschalter ❶ in der Mitte befindet. Dies verhindert das ungewollte Einschalten.

Der Akkuschrauber ist wartungsfrei.

- Das Gerät muss stets sauber, trocken und frei von Öl oder Schmierfetten sein.
- Es dürfen keine Flüssigkeiten in das Innere der Geräte gelangen.
- Verwenden Sie zum Reinigen des Gehäuses ein Tuch. Verwenden Sie niemals Benzin, Lösungsmittel oder Reiniger, die Kunststoff angreifen.

⚠ WARNUNG!

- Demontieren Sie die Aufsätze vor dem Reinigen. Säubern Sie diese mit einem trockenen Tuch.
- Lagern Sie das Gerät und Zubehörteile stets sauber, staubfrei und trocken.

Entsorgung

Die Verpackung besteht aus umweltfreundlichen Materialien, die Sie über die örtlichen Recyclingstellen entsorgen können.

Werfen Sie Elektrowerkzeuge nicht in den Hausmüll!

Gemäß Europäischer Richtlinie 2012/19/EU über Elektro- und Elektronik-Altgeräte und Umsetzung in nationales Recht müssen verbrauchte Elektrowerkzeuge getrennt gesammelt und einer umweltgerechten Wiederverwertung zugeführt werden.

Möglichkeiten zur Entsorgung des ausgedienten Gerätes erfahren Sie bei Ihrer Gemeinde- oder Stadtverwaltung.

Werfen Sie Akkus nicht in den Hausmüll!

HINWEIS

- Der integrierte Akku dieses Gerätes kann zur Entsorgung nicht entfernt werden.
- Der integrierte Lithium-Ionen-Akku darf nur vom Fachpersonal entnommen werden. Um den Akku aus dem Gehäuse zu entfernen, muss der Akku leer sein und die Schrauben am Gehäuse abgeschraubt werden. Die Anschlüsse am Akku müssen einzeln nacheinander getrennt und isoliert werden.

Defekte oder verbrauchte Akkus müssen gemäß Richtlinie 2006/66/EC recycelt werden. Geben Sie Akku-Pack und / oder das Gerät über die angebotenen Sammeleinrichtungen zurück.

Über Entsorgungsmöglichkeiten für ausgediente Elektrowerkzeuge / Akku-Pack informieren Sie sich bitte bei Ihrer Gemeinde- oder Stadtverwaltung. Der integrierte Lithium-Ionen-Akku darf nur vom Fachpersonal entnommen werden. Um den Akku aus dem Gehäuse zu entfernen, muss der Akku leer sein und die Schrauben am Gehäuse abgeschraubt werden. Die Anschlüsse am Akku müssen einzeln nacheinander getrennt und isoliert werden.

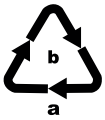

Entsorgen Sie die Verpackung umweltgerecht.
Beachten Sie die Kennzeichnung auf den verschiedenen Verpackungsmaterialien und trennen Sie diese gegebenenfalls gesondert. Die Verpackungsmaterialien sind gekennzeichnet mit Abkürzungen (a) und Ziffern (b) mit folgender Bedeutung:

1 – 7: Kunststoffe,

20 – 22: Papier und Pappe,

80 – 98: Verbundstoffe

Möglichkeiten zur Entsorgung des ausgedienten Produkts erfahren Sie bei Ihrer Gemeinde- oder Stadtverwaltung.

Das Produkt ist recycelbar, unterliegt einer erweiterten Herstellerverantwortung und wird getrennt gesammelt.

Garantie der Kompernaß Handels GmbH

Sehr geehrte Kundin, sehr geehrter Kunde,

Sie erhalten auf dieses Gerät 3 Jahre Garantie ab Kaufdatum. Im Falle von Mängeln dieses Produkts stehen Ihnen gegen den Verkäufer des Produkts gesetzliche Rechte zu. Diese gesetzlichen Rechte werden durch unsere im Folgenden dargestellte Garantie nicht eingeschränkt.

Garantiebedingungen

Die Garantiefrist beginnt mit dem Kaufdatum. Bitte bewahren Sie den Kassenbon gut auf. Dieser wird als Nachweis für den Kauf benötigt.

Tritt innerhalb von drei Jahren ab dem Kaufdatum dieses Produkts ein Material- oder Fabrikationsfehler auf, wird das Produkt von uns – nach unserer Wahl – für Sie kostenlos repariert, ersetzt, oder der Kaufpreis erstattet. Diese Garantieleistung setzt voraus, dass innerhalb der Dreijahresfrist das defekte Gerät und der Kaufbeleg (Kassenbon) vorgelegt und schriftlich kurz beschrieben wird, worin der Mangel besteht und wann er aufgetreten ist.

Wenn der Defekt von unserer Garantie gedeckt ist, erhalten Sie das reparierte oder ein neues Produkt zurück. Mit Reparatur oder Austausch des Produkts beginnt kein neuer Garantiezeitraum.

Garantiezeit und gesetzliche Mängelansprüche

Die Garantiezeit wird durch die Gewährleistung nicht verlängert. Dies gilt auch für ersetzte und reparierte Teile. Eventuell schon beim Kauf vorhandene Schäden und Mängel müssen sofort nach dem Auspacken gemeldet werden. Nach Ablauf der Garantiezeit anfallende Reparaturen sind kostenpflichtig.

Garantieumfang

Das Gerät wurde nach strengen Qualitätsrichtlinien sorgfältig produziert und vor Auslieferung gewissenhaft geprüft.
Die Garantieleistung gilt für Material- oder Fabrikationsfehler. Diese Garantie erstreckt sich nicht auf Produktteile, die normaler Abnutzung ausgesetzt sind und daher als Verschleißteile angesehen wer-

den können oder für Beschädigungen an zerbrechlichen Teilen, z. B. Schalter, Akkus oder Teile, die aus Glas gefertigt sind.

Diese Garantie verfällt, wenn das Produkt beschädigt, nicht sachgemäß benutzt oder gewartet wurde. Für eine sachgemäße Benutzung des Produkts sind alle in der Bedienungsanleitung aufgeführten Anweisungen genau einzuhalten. Verwendungszwecke und Handlungen, von denen in der Bedienungsanleitung abgeraten oder vor denen gewarnt wird, sind unbedingt zu vermeiden.

Das Produkt ist nur für den privaten und nicht für den gewerblichen Gebrauch bestimmt. Bei missbräuchlicher und unsachgemäßer Behandlung, Gewaltanwendung und bei Eingriffen, die nicht von unserer autorisierten Serviceniederlassung vorgenommen wurden, erlischt die Garantie.

Abwicklung im Garantiefall

Um eine schnelle Bearbeitung Ihres Anliegens zu gewährleisten, folgen Sie bitte den folgenden Hinweisen:

- Bitte halten Sie für alle Anfragen den Kassenbon und die Artikelnummer (z. B. IAN 123456) als Nachweis für den Kauf bereit.
- Die Artikelnummer entnehmen Sie bitte dem Typenschild am Produkt, einer Gravur am Produkt, dem Titelblatt der Bedienungsanleitung (unten links) oder dem Aufkleber auf der Rück- oder Unterseite des Produktes.
- Sollten Funktionsfehler oder sonstige Mängel auftreten, kontaktieren Sie zunächst die nachfolgend benannte Serviceabteilung **telefonisch** oder per **E-Mail**.
- Ein als defekt erfasstes Produkt können Sie dann unter Beifügung des Kaufbelegs (Kassenbon) und der Angabe, worin der Mangel besteht und wann er aufgetreten ist, für Sie portofrei an die Ihnen mitgeteilte Serviceanschrift übersenden.

PDF ONLINE
www.lidl-service.com

Auf www.lidl-service.com können Sie diese und viele weitere Handbücher, Produktvideos und Installationssoftware herunterladen.

Mit diesem QR-Code gelangen Sie direkt auf die Lidl-Service-Seite (www.lidl-service.com) und können mittels der Eingabe der Artikelnummer (IAN) 123456 Ihre Bedienungsanleitung öffnen.

HINWEIS

► Bei Parkside und Florabest Werkzeugen senden Sie bitte ausschließlich den defekten Artikel ohne Zubehör (z. B. Akku, Aufbewahrungskoffer, Montagewerkzeuge, etc) ein.

Service

⚠ WARNUNG!

► **Lassen Sie Ihre Geräte von der Servicestelle oder einer Elektrofachkraft und nur mit Original-Ersatzteilen reparieren.** Damit wird sichergestellt, dass die Sicherheit des Gerätes erhalten bleibt.

► **Lassen Sie den Austausch des Steckers oder der Netzleitung immer vom Hersteller des Gerätes oder seinem Kundendienst ausführen.** Damit wird sichergestellt, dass die Sicherheit des Gerätes erhalten bleibt.

(DE) **Service Deutschland**
Tel.: 0800 5435 111 (Kostenfrei aus dem dt. Festnetz/Mobilfunknetz)
E-Mail: kompernass@lidl.de

(AT) **Service Österreich**
Tel.: 0820 201 222 (0,15 EUR/Min.)
E-Mail: kompernass@lidl.at

(CH) **Service Schweiz**
Tel.: 0842 665566 (0,08 CHF/Min., Mobilfunk max. 0,40 CHF/Min.)
E-Mail: kompernass@lidl.ch

IAN 317136_1904

Importeur

Bitte beachten Sie, dass die folgende Anschrift keine Serviceanschrift ist. Kontaktieren Sie zunächst die benannte Servicestelle.

KOMPERNASS HANDELS GMBH
BURGSTRASSE 21
44867 BOCHUM
GERMANY
www.kompernass.com

Original-Konformitätserklärung

Wir, KOMPERNASS HANDELS GMBH, Dokumentenverantwortlicher: Herr Semi Uguzlu, BURGSTR. 21, 44867 BOCHUM, DEUTSCHLAND, erklären hiermit, dass dieses Produkt mit den folgenden Normen, normativen Dokumenten und EG-Richtlinien übereinstimmt:

Maschinenrichtlinie
(2006 / 42 / EG)

EG-Niederspannungsrichtlinie
(2014 / 35 / EU) (nur Ladegerät)

Elektromagnetische Verträglichkeit
(2014 / 30 / EU)

RoHS Richtlinie
(2011 / 65 / EU)*

* Die alleinige Verantwortung für die Ausstellung dieser Konformitätserklärung trägt der Hersteller. Der oben beschriebene Gegenstand der Erklärung erfüllt die Vorschriften der Richtlinie 2011/65/EU des Europäischen Parlaments und des Rates vom 8. Juni 2011 zur Beschränkung der Verwendung bestimmter gefährlicher Stoffe in Elektro- und Elektronikgeräten.

Angewandte harmonisierte Normen:

EN 62841-1:2015
EN 62841-2-2:2014
EN ISO 12100:2010
EN 60335-1:2012+A11:2014+A13:2017
EN 60335-2-29:2004+A2:2010+A11:2018
EN 62233:2008
EN 55014-1:2017
EN 55014-2:2015
EN 61000-3-2:2014
EN 61000-3-3:2013
EN 50581:2012

Typ / Gerätebezeichnung: Akku-Schrauber PAS 4 C4

Herstellungsjahr: 07 - 2019

Seriennummer: IAN 317136_1904

Bochum, 14.08.2019

Semi Uguzlu - Qualitätsmanager -

Technische Änderungen im Sinne der Weiterentwicklung sind vorbehalten.

Contents

Introduction . . . 14
Intended use . . . 14
Notes on trademarks . . . 14
Features . . . 14
Package contents . . . 14
Technical data . . . 14

General power tool safety warnings . . . 15
1. Work area safety . . . 15
2. Electrical safety . . . 15
3. Personal safety . . . 16
4. Power tool use and care . . . 16
5. Battery tool use and care . . . 17
6. Service . . . 17
Safety guidelines for screw drivers . . . 18
Safety guidelines for the cutting attachment . . . 18
Safety guidelines for battery chargers . . . 18

Before use . . . 19
Charging the appliance battery (see fig. A) . . . 19
Assemble the attachments . . . 19
Changing bits/screw driver bits (see fig. D) . . . 20
Replacing the cutting blade (see figs. E + F) . . . 20

Operation . . . 20
Switching the cordless screwdriver on/off . . . 20
Changing the direction of rotation . . . 20
Tips and tricks . . . 20

Maintenance, storage and cleaning . . . 21

Disposal . . . 21

Kompernass Handels GmbH warranty . . . 22

Service . . . 23

Importer . . . 23

Translation of the original Conformity Declaration . . . 24

LI-ION CORDLESS SCREWDRIVER PAS 4 C4

Introduction

Congratulations on the purchase of your new appliance. You have chosen a high-quality product. The operating instructions are part of this product. They contain important information about safety, usage and disposal. Before using the product, please familiarise yourself with all operating and safety instructions. Use the product only as described and for the range of applications specified. Please also pass these operating instructions on to any future owner.

Intended use

This appliance is designed for screwing into wood, plastic and metal. The cutting attachment is designed exclusively for cutting soft materials, such as card and similar materials up to a thickness of 6 mm. Use this product only as described and for the areas of applications specified. The appliance is not intended for commercial use. Any other usage or modification of the appliance is deemed to be improper and carries a significant risk of accidents. The manufacturer accepts no responsibility for damage(s) attributable to misuse.

Notes on trademarks

USB® is a registered trademark of USB Implementers Forum, Inc.

All other names and products may be trademarks or registered trademarks of their respective owner.

Features

❶ Rotation direction switch/safety lock-out
❷ Motor direction indicator for clockwise rotation
❸ Battery charge level indicator
❹ Motor direction indicator for anticlockwise rotation
❺ Charging socket (appliance)
❻ ON/OFF switch
❼ LED lamps
❽ Tool holder
❾ Charger
❾a USB plug of the charging cable
❾b USB-C plug on charging cable
❿ Torque attachment
⓫ Lock button
⓬ Eccentric attachment
⓭ Angle attachment
⓮ Cutting attachment
⓯ Bits and bit extension

Package contents

1 Li-Ion Cordless Screwdriver
1 charger
1 carrying tool bag
1 charging cable
26 bits x 25 mm
2 bits x 50 mm
1 bit extension
1 torque attachment
1 eccentric attachment
1 angle attachment
1 cutting attachment
1 set of operating instructions

Technical data

Li-Ion Cordless Screwdriver: PAS 4 C4

Nominal voltage:	4 V ⎓ (DC)
Battery (integrated):	Lithium (1 cell)
Battery capacity:	1500 mAh
Rated idle speed:	n_0 200 rpm
Torque:	max. 5.0 Nm
Tool holder:	6.35 mm (¼")

Use only the following charger to charge the cordless tool:

PAS 4 C4-1:

INPUT:

Rated voltage:	100 – 240 V ~ 50-60 Hz (AC)
Rated current:	16 W

OUTPUT:

Rated voltage:	5.0 V ⎓ (DC)
Rated current:	1700 mA
Charging time:	approx. 1 hr
Protection class:	II / ⧈ (double insulation)

Noise and vibration data:

The measured values have been determined in accordance with EN 62841. The A-rated noise level of the tool is typically:

Sound pressure level:	L_{pA} = 67.8 dB (A)
Sound power level:	L_{WA} = 78.8 dB (A)
Uncertainty K:	$K_{pA/WA}$ = 3 dB

Vibration values (vector total of three directions) determined in accordance with EN 62841:

Screws:

Vibration emission value:	a_h = 0.79 m/s²
Uncertainty:	K = 1.5 m/s²

NOTE

- The vibration emission values and the noise emission values given in these instructions have been measured in accordance with a standardised test procedure and can be used for comparison of the power tool with another tool.
- The specified total vibration values and the noise emission values can also be used to make a provisional load estimate.

⚠ WARNING!

- Depending on the manner in which the power tool is being used, and in particular the kind of workpiece that is being worked, the vibration and noise emission values can deviate from the values given in these instructions during actual use of the power tool.
- Try to keep the load as low as possible. Measures to reduce the vibration load are, e.g. wearing gloves and limiting the working time. Wherein all states of operation must be included (e.g. times when the power tool is switched off and times where the power tool is switched on but running without load).

General power tool safety warnings

⚠ WARNING!

- **Read all safety warnings, instructions, illustrations and specifications provided with this power tool.** Failure to follow all instructions listed below may result in electric shock, fire and/or serious injury.

Save all warnings and instructions for future reference.

The term „power tool" in the warnings refers to your mains-operated (corded) power tool or battery-operated (cordless) power tool.

1. Work area safety

a) **Keep work area clean and well lit.** Cluttered or dark areas invite accidents.

b) **Do not operate power tools in explosive atmospheres, such as in the presence of flammable liquids, gases or dust.** Power tools create sparks which may ignite the dust or fumes.

c) **Keep children and bystanders away while operating a power tool.** Distractions can cause you to lose control.

2. Electrical safety

a) **Power tool plugs must match the outlet. Never modify the plug in any way. Do not use any adapter plugs with earthed (grounded) power tools.** Unmodified plugs and matching outlets will reduce risk of electric shock.

b) **Avoid body contact with earthed or grounded surfaces, such as pipes, radiators, ranges and refrigerators.** There is an increased risk of electric shock if your body is earthed or grounded.

c) **Do not expose power tools to rain or wet conditions.** Water entering a power tool will increase the risk of electric shock.

d) **Do not abuse the cord. Never use the cord for carrying, pulling or unplugging the power tool. Keep cord away from heat, oil, sharp edges or moving parts.** Damaged or entangled cords increase the risk of electric shock.

e) **When operating a power tool outdoors, use an extension cord suitable for outdoor use.** Use of a cord suitable for outdoor use reduces the risk of electric shock.

f) **If operating a power tool in a damp location is unavoidable, use a residual current device (RCD) protected supply.** Use of an RCD reduces the risk of electric shock.

3. Personal safety

a) **Stay alert, watch what you are doing and use common sense when operating a power tool. Do not use a power tool while you are tired or under the influence of drugs, alcohol or medication.** A moment of inattention while operating power tools may result in serious personal injury.

b) **Use personal protective equipment. Always wear eye protection.** Protective equipment such as a dust mask, non-slip safety shoes, hard hat or hearing protection used for appropriate conditions will reduce personal injuries.

c) **Prevent unintentional starting. Ensure the switch is in the off-position before connecting to power source and/or battery pack, picking up or carrying the tool.** Carrying power tools with your finger on the switch or energising power tools that have the switch on invites accidents.

d) **Remove any adjusting key or wrench before turning the power tool on.** A wrench or a key left attached to a rotating part of the power tool may result in personal injury.

e) **Do not overreach. Keep proper footing and balance at all times.** This enables better control of the power tool in unexpected situations.

f) **Dress properly. Do not wear loose clothing or jewellery. Keep your hair and clothing away from moving parts.** Loose clothes, jewellery or long hair can be caught in moving parts.

g) **If devices are provided for the connection of dust extraction and collection facilities, ensure these are connected and properly used.** Use of dust collection can reduce dust-related hazards.

h) **Do not let familiarity gained from frequent use of tools allow you to become complacent and ignore tool safety principles.** A careless action can cause severe injury within a fraction of a second.

4. Power tool use and care

a) **Do not force the power tool. Use the correct power tool for your application.** The correct power tool will do the job better and safer at the rate for which it was designed.

b) **Do not use the power tool if the switch does not turn it on and off.** Any power tool that cannot be controlled with the switch is dangerous and must be repaired.

c) **Disconnect the plug from the power source and/or remove the battery pack, if detachable, from the power tool before making any adjustments, changing accessories, or storing power tools.** Such preventive safety measures reduce the risk of starting the power tool accidentally.

d) **Store idle power tools out of the reach of children and do not allow persons unfamiliar with the power tool or these instructions to operate the power tool.** Power tools are dangerous in the hands of untrained users.

e) **Maintain power tools and accessories. Check for misalignment or binding of moving parts, breakage of parts and any other condition that may affect the power tool's operation. If damaged, have the power tool repaired before use.** Many accidents are caused by poorly maintained power tools.

f) **Keep cutting tools sharp and clean.** Properly maintained cutting tools with sharp cutting edges are less likely to bind and are easier to control.

g) **Use the power tool, accessories and tool bits etc. in accordance with these instructions, taking into account the working conditions and the work to be performed.** Use of the power tool for operations different from those intended could result in a hazardous situation.

h) **Keep handles and grasping surfaces dry, clean and free from oil and grease.** Slippery handles and grasping surfaces do not allow for safe handling and control of the tool in unexpected situations.

5. Battery tool use and care

a) **Recharge only with the charger specified by the manufacturer.** A charger that is suitable for one type of battery pack may create a risk of fire when used with another battery pack.

b) **Use power tools only with specifically designated battery packs.** Use of any other battery packs may create a risk of injury and fire.

c) **When battery pack is not in use, keep it away from other metal objects, like paper clips, coins, keys, nails, screws or other small metal objects, that can make a connection from one terminal to another.** Shorting the battery terminals together may cause burns or a fire.

d) **Under abusive conditions, liquid may be ejected from the battery; avoid contact. If contact accidentally occurs, flush with water. If liquid contacts eyes, additionally seek medical help.** Liquid ejected from the battery may cause irritation or burns.

e) **Do not use a battery pack or tool that is damaged or modified.** Damaged or modified batteries may exhibit unpredictable behaviour resulting in fire, explosion or risk of injury.

f) **Do not expose a battery pack or tool to fire or excessive temperature.** Exposure to fire or temperature above 130 °C (265 °F) may cause explosion.

g) **Follow all charging instructions and do not charge the battery pack or tool outside the temperature range specified in the instructions.** Charging improperly or at temperatures outside the specified range may damage the battery and increase the risk of fire.

CAUTION! RISK OF EXPLOSION! Never charge non-rechargeable batteries!

Protect the rechargeable battery from heat, for example from continuous exposure to sunlight, fire, water and moisture. There is a risk of explosion.

6. Service

a) **Have your power tool serviced by a qualified repair person using only identical replacement parts.** This will ensure that the safety of the power tool is maintained.

b) **Never service damaged battery packs.** Service of battery packs should only be performed by the manufacturer or authorized service providers.

Safety guidelines for screw drivers

⚠ WARNING!

- **Hold power tool by insulated gripping surfaces, when performing an operation where the fastener may contact hidden wiring or its own cord.** If a screw comes into contact with a live wire, this may make exposed metal parts of the power tool live and could give the operator an electric shock.

Safety guidelines for the cutting attachment

⚠ DANGER!

- Keep your hands clear of the cutting area and the cutting blade.
- Before carrying out any work on the appliance, ensure that the rotation direction switch is in the middle. This prevents unintentional switching on.
- Do not cut unless the blade guard is fully functional. Defective blade guards will not protect you against unintentional contact with the cutting blade.
- Before each use, check whether the blade guard is perfect condition and that the cutting blade is firmly fitted.
- Always use cutting blades of the correct size and with an appropriate central fixing bore.

Safety guidelines for battery chargers

- This appliance may be used by children aged 8 years and above and by persons with limited physical, sensory or mental capabilities or lack of experience and knowledge, provided that they are under supervision or have been told how to use the appliance safely and are aware of the potential risks. Do not allow children to use the appliance as a plaything. Cleaning and user maintenance tasks may not be carried out by children unless they are supervised.

  The charger is suitable for indoor use only.

- If the connecting cable needs to be replaced, this must be carried out by the manufacturer or an official representative in order to avoid safety hazards.

WARNING! To charge the battery in this appliance , only use the supplied charger ❾.

Before use

Charging the appliance battery (see fig. A)

NOTE

- ► The battery is supplied partially charged. Before first use, charge the battery in the charger for at least 1 hours. This guarantees full battery power. Li-ion batteries can be charged at any time without adversely affecting their service life. Interruption of the charging process will not damage the battery.
- ► The supplied charger ❾ is only suitable for charging this appliance.
- ► If the battery charge level indicator ❸ lights up red during use, the battery is at less than 30% of its capacity and needs to be charged.
- ► Never charge the cordless appliance when the ambient temperature is below 10 °C or above 40 °C. If a lithium-ion battery is to be stored for an extended period, the charge level should be checked regularly. The optimum charge level is between 50% and 80%. The storage climate should be cool and dry and the ambient temperature should be between 0 °C and 50 °C.

Start charging:

- ♦ Connect the USB-C plug on the charging cable ❾b to the charging socket ❺.
- ♦ Connect the USB plug of the charging cable ❾a to the charger ❾.
- ♦ Connect the charger ❾ to a 100–240 V ~ 50-60 Hz power source.

The battery is fully charged when the battery level display ❸ changes from red to green.

Stopping charging:

- ♦ Disconnect the charger ❾ from the mains power supply.
- ♦ Disconnect the USB-C plug on the charging cable ❾b from the charging socket ❺.

Assemble the attachments

Usage:

- You can set the torque using the torque attachment ❿. With the torque attachment ❿ screwing stops as soon as the screw is tight. Set the required torque from one of the 10 levels.

NOTE

- ♦ The selected torque level is indicated by the front ► arrow marking.

- ♦ Select a low level for small screws or soft materials.
- ♦ Select a high level for large screws, hard materials or removing screws.

- The eccentric attachment ⓬ allows you to screw even in locations that are close to the wall.
- The angle attachment ⓭ allows you to screw at right angles.
- The cutting attachment ⓮ allows you to cut soft materials, such as card and similar materials up to a thickness of 6 mm.

Assembly:

NOTE

- ► Before carrying out any work on the appliance, ensure that the rotation direction switch ❶ is in the middle. This prevents unintentional switching on.

- ♦ Start by removing the rubber cap from the tool holder (see fig. B).
- ♦ Now you can fit the supplied attachments to the appliance in 45° steps. Fit the attachment onto the appliance so that the attachment clicks into place. (see fig. C, example: torque attachment ❿).

Dismantling:

- ♦ To remove the attachments from the appliance, press the release button ⓫ and pull the attachment off forwards.
- ♦ Afterwards, replace the rubber cap on the tool holder.

Changing bits/screw driver bits (see fig. D)

Inserting:

- Insert the bit into the tool holder ❽.

Removal:

- Pull the bit out of the tool holder ❽.

Replacing the cutting blade (see figs. E + F)

NOTE

- Before carrying out any work on the appliance, ensure that the rotation direction switch ❶ is in the middle. This prevents unintentional switching on.

- Start by connecting the cutting attachment ⓮ to the appliance. This blocks the motor spindle and allows the screw to be removed.
- Unscrew the screw (I).
- Remove the cutting blade (II) by pulling it downwards.
- Push in a new cutting blade (II) from below ensuring that the ground edge of the blade faces you.
  Turn around the blade (II) until it fits onto the tool fitting (III).
- Tighten the screw (I).
- The attachment can now be used again.

⚠ CAUTION!

- **There is an arrow (↺) on the blade guard of the cutting attachment. This shows you the recommended running direction of the cutting blade.**

Operation

Switching the cordless screwdriver on/off

Switching on:

- To start the appliance, press the ON/OFF switch ❻ and keep it pressed in.

Switching off:

- Release the ON/OFF switch ❻ to switch off the appliance.

Changing the direction of rotation

Clockwise:

- Push the rotation direction switch ❶ to the left.
- Press the ON/OFF switch ❻. The clockwise rotation indicator ❷ lights up. You can now screw in the screws.

Anti-clockwise:

- Push the rotation direction switch ❶ to the right.
- Press the ON/OFF switch ❻. The anticlockwise rotation indicator ❹ lights up. You can now unscrew the screws.

Safety lock-out:

- Push the rotation direction switch ❶ into the middle position. The ON/OFF switch ❻ is blocked.

NOTE

- When the ON/OFF switch ❻ is locked it is still possible to activate the LED lamps ❼.
  To do this, press the ON/OFF switch ❻.

Tips and tricks

Screw bits are labelled according to their dimensions and their shape. If you are unsure, always try the particular screw bit out to see whether it sits in the screw head without any free play.

Maintenance, storage and cleaning

WARNING! RISK OF ELECTRIC SHOCK! Before cleaning, disconnect the charger ❾ from the mains socket.

NOTE

- Before carrying out any work on the appliance, ensure that the rotation direction switch ❶ is in the middle. This prevents unintentional switching on.

The cordless screwdriver is maintenance-free.

- The appliance must always be kept clean, dry and free from oil or grease.
- Never allow liquids to get into the appliance.
- Use a cloth to clean the housing. Never use petrol, solvents or cleansers which can damage plastic.

⚠ WARNING!

- Remove the attachments before cleaning. Clean them with a dry cloth.
- Always ensure the appliance and attachments are clean, free of dust and dry before storing.

Disposal

The packaging is made from environmentally friendly material and can be disposed of at your local recycling plant.

Do not dispose of power tools in your normal household waste!

In accordance with European Directive 2012/19/EU on Waste Electrical and Electronic Equipment and its integration into national law, used power tools must be disposed of separately and recycled in an environmentally friendly manner.

Your local community or municipal authorities can provide information on how to dispose of the appliance.

Li-ion

Do not dispose of batteries in your normal domestic waste!

NOTE

- The integrated rechargeable battery in this appliance cannot be removed for disposal.
- The integrated lithium-ion battery may only be removed by trained personnel. To remove the battery from the housing, the battery must be empty and the screws unscrewed from the housing. The connections on the battery must individually disconnected and isolated.

Defective or worn-out rechargeable batteries must be recycled according to Directive 2006/66/EC. Take the battery pack and/or appliance to a nearby collection facility.

Please consult your local authorities regarding suitable disposal of worn out power tools/battery packs.The integrated lithium-ion battery may only be removed by trained personnel. To remove the battery from the housing, the battery must be empty and the screws unscrewed from the housing. The connections on the battery must individually disconnected and isolated.

b

a

Dispose of the packaging in an environmentally friendly manner. Note the labelling on the packaging and separate the packaging material components for disposal if necessary. The packaging material is labelled with abbreviations (a) and numbers (b) with the following meanings:

1 – 7: Plastics,

20 – 22: Paper and cardboard,

80 – 98: Composites

Your local community or municipal authorities can provide information on how to dispose of the worn-out product.

The product is recyclable, subject to extended producer responsibility and is collected separately.

Kompernass Handels GmbH warranty

Dear Customer,

This appliance has a 3-year warranty valid from the date of purchase. If this product has any faults, you, the buyer, have certain statutory rights. Your statutory rights are not restricted in any way by the warranty described below.

Warranty conditions

The warranty period starts on the date of purchase. Please keep your receipt in a safe place. This will be required as proof of purchase.

If any material or manufacturing fault occurs within three years of the date of purchase of the product, we will either repair or replace the product for you or refund the purchase price (at our discretion). This warranty service requires that you present the defective appliance and the proof of purchase (receipt) within the three-year warranty period, along with a brief written description of the fault and of when it occurred.

If the defect is covered by the warranty, your product will either be repaired or replaced by us. The repair or replacement of a product does not signify the beginning of a new warranty period.

Warranty period and statutory claims for defects

The warranty period is not prolonged by repairs effected under the warranty. This also applies to replaced and repaired components. Any damage and defects present at the time of purchase must be reported immediately after unpacking. Repairs carried out after expiry of the warranty period shall be subject to a fee.

Scope of the warranty

This appliance has been manufactured in accordance with strict quality guidelines and inspected meticulously prior to delivery.

The warranty covers material faults or production faults. The warranty does not extend to product parts subject to normal wear and tear or to fragile parts which could be considered as consumable parts such as switches, batteries or parts made of glass.

The warranty does not apply if the product has been damaged, improperly used or improperly maintained. The directions in the operating instructions for the product regarding proper use of the product are to be strictly followed. Uses and actions that are discouraged in the operating instructions or which are warned against must be avoided.

This product is intended solely for private use and not for commercial purposes. The warranty shall be deemed void in cases of misuse or improper handling, use of force and modifications / repairs which have not been carried out by one of our authorised Service centres.

Warranty claim procedure

To ensure quick processing of your case, please observe the following instructions:

- Please have the till receipt and the item number (e.g. IAN 12345) available as proof of purchase.
- You will find the item number on the type plate on the product, an engraving on the product, on the front page of the operating instructions (below left) or on the sticker on the rear or bottom of the product.
- If functional or other defects occur, please contact the service department listed either by **telephone** or by **e-mail**.
- You can return a defective product to us free of charge to the service address that will be provided to you. Ensure that you enclose the proof of purchase (till receipt) and information about what the defect is and when it occurred.

PDF ONLINE
www.lidl-service.com

You can download these instructions along with many other manuals, product videos and installation software at www.lidl-service.com.

This QR code will take you directly to the Lidl service page (www.lidl-service.com) where you can open your operating instructions by entering the item number (IAN) 123456.

NOTE

► For Parkside and Florabest tools, please send us only the defective item without the accessories (e.g. battery, storage case, assembly tools, etc.).

Service

⚠ WARNING!

► **Have the power tool repaired by the service centre or a qualified electrician and only using genuine replacement parts.**
This will ensure that the safety of the appliance is maintained.

► **Always ensure that the power plug or the mains cable is replaced only by the manufacturer of the appliance or by an approved customer service provider.**
This will ensure that the safety of the appliance is maintained.

GB **Service Great Britain**
Tel.: 0800 404 7657
E-Mail: kompernass@lidl.co.uk

IE **Service Ireland**
Tel.: 1890 930 034
(0,08 EUR/Min., (peak))
(0,06 EUR/Min., (off peak))
E-Mail: kompernass@lidl.ie

IAN 317136_1904

Importer

Please note that the following address is not the service address. Please use the service address provided in the operating instructions.

KOMPERNASS HANDELS GMBH
BURGSTRASSE 21
44867 BOCHUM
GERMANY
www.kompernass.com

Translation of the original Conformity Declaration

We, KOMPERNASS HANDELS GMBH, documents officer: Mr. Semi Uguzlu, BURGSTR. 21, 44867 BOCHUM, GERMANY, hereby declare that this product complies with the following standards, normative documents and EC directives:

Machinery Directive
(2006/42/EC)

EC Low Voltage Directive
(2014/35/EU) (charger only)

EMC (Electromagnetic Compatibility)
(2014/30/EU)

RoHS Directive
(2011/65/EU)*

*The manufacturer bears the full responsibility for compliance with this conformity declaration. The object of the declaration described above complies with the requirements of the Directive 2011/65/EU of the European Parliament and Council of 8 June 2011 on the limitations of use of certain dangerous substances in electrical and electronic appliances.

Applied harmonised standards:

EN 62841-1:2015
EN 62841-2-2:2014
EN ISO 12100:2010
EN 60335-1:2012+A11:2014+A13:2017
EN 60335-2-29:2004+A2:2010+A11:2018
EN 62233:2008
EN 55014-1:2017
EN 55014-2:2015
EN 61000-3-2:2014
EN 61000-3-3:2013
EN 50581:2012

Type/appliance designation: Li-Ion Cordless Screwdriver PAS 4 C4

Year of manufacture: 07-2019

Serial number: IAN 317136_1904

Bochum, 14/08/2019

Semi Uguzlu - Quality Manager -

We reserve the right to technical changes in the context of further product development.

Table des matières

Introduction. 26
Utilisation conforme à l'usage prévu 26
Remarques sur les marques commerciales 26
Équipement. 26
Matériel livré 26
Caractéristiques techniques 26

Avertissements de sécurité généraux pour l'outil électrique 27
1. Sécurité de la zone de travail 27
2. Sécurité électrique 28
3. Sécurité des personnes 28
4. Utilisation et entretien de l'outil électrique 29
5. Utilisation des outils fonctionnant sur batteries et précautions d'emploi 29
6. Entretien 30
Consignes de sécurité relatives aux visseuses 30
Consignes de sécurité pour l'accessoire de coupe. 30
Consignes de sécurité relatives aux chargeurs. 31

Avant la mise en service 31
Recharger l'accu de l'appareil (voir fig. A). 31
Monter les accessoires. 32
Remplacer les embouts / inserts de vissage (voir fig. D) 32
Remplacer la lame de coupe (voir fig. E + F). 32

Mise en service 33
Allumer/éteindre la visseuse à accu 33
Inverser le sens de rotation. 33
Conseils et astuces 33

Entretien, stockage et nettoyage 33

Mise au rebut 33

Garantie de Kompernass Handels GmbH 34

Service après-vente 35

Importateur. 35

Traduction de la déclaration de conformité originale 36

VISSEUSE SANS FIL PAS 4 C4

Introduction

Nous vous félicitons pour l'achat de votre nouvel appareil. Vous venez ainsi d'opter pour un produit de grande qualité. Le mode d'emploi fait partie de ce produit. Il contient des remarques importantes concernant la sécurité, l'usage et la mise au rebut. Avant d'utiliser le produit, veuillez vous familiariser avec toutes les consignes d'utilisation et de sécurité. N'utilisez le produit que conformément aux consignes et pour les domaines d'utilisation prévus. Si vous cédez le produit à un tiers, remettez-lui également tous les documents.

Utilisation conforme à l'usage prévu

Cet appareil est conçu pour visser dans le bois, les matières plastiques et le métal. L'accessoire de coupe est exclusivement conçu pour couper des matériaux souples, comme par ex. le carton entre autres, jusqu'à une épaisseur de 6 mm. N'utilisez l'appareil que conformément aux consignes et pour les domaines d'utilisation prévus. L'appareil n'est pas conçu pour un usage professionnel. Toute utilisation autre ou modification de l'appareil est considérée comme non conforme et s'accompagne de risques d'accident non négligeables. Le fabricant n'assume aucune responsabilité pour les dommages résultant d'une utilisation non conforme à l'usage prévu.

Remarques sur les marques commerciales

USB® est une marque déposée de USB Implementers Forum, Inc.

Tous les autres noms et produits peuvent être les marques ou les marques déposées de leurs propriétaires respectifs.

Équipement

❶ Inverseur de sens de rotation/ verrouillage de sécurité
❷ Affichage du sens de rotation Rotation à droite
❸ Témoin de niveau de charge de l'accu
❹ Affichage du sens de rotation Rotation à gauche
❺ Douille de chargement
❻ Interrupteur MARCHE/ARRÊT
❼ Lampes LED
❽ Porte-outil
❾ Chargeur
❾a Fiche USB du câble de chargement
❾b Fiche USB-C du câble de chargement
❿ Contrôleur de couple
⓫ Touche de déverrouillage
⓬ Transmission à excentrique
⓭ Renvoi d'angle
⓮ Accessoire de coupe
⓯ Embouts et rallonge pour embouts

Matériel livré

1 Visseuse sans fil
1 Chargeur
1 Pochette
1 câble de chargement
26 Embouts x 25 mm
2 Embouts x 50 mm
1 Rallonge pour embout
1 Contrôleur de couple
1 Transmission à excentrique
1 Renvoi d'angle
1 Accessoire de coupe
1 Mode d'emploi

Caractéristiques techniques

Visseuse sans fil :	**PAS 4 C4**
Tension nominale :	4 V ⎓ (courant continu)
Accu (intégré) :	Lithium (1 cellule)
Capacité de l'accu :	1500 mAh
Plage nominale de vitesses :	n_0 200 min^{-1}
Couple :	max. 5,0 Nm
Porte-outil :	6,35 mm (¼")

Pour charger l'outil à accu, utilisez uniquement le chargeur suivant :

PAS 4 C4-1:

ENTRÉE / Input :

Tension nominale : 100-240V ~ 50-60 Hz (Courant alternatif)

Courant nominal : 16 W

SORTIE / Output :

Tension nominale : 5,0 V ⎓ (courant continu)

Courant nominal : 1700 mA

Durée de chargement : env. 1 heure

Classe de protection : II / ⧈ (double isolation)

Informations relatives aux bruits et aux vibrations :

La valeur mesurée pour le bruit a été déterminée conformément à la norme EN 62841. Le niveau de bruit A pondéré typique de l'outil électrique est de :

Niveau de pression acoustique : L_{pA} = 67,8 dB (A)

Niveau de puissance acoustique : L_{WA} = 78,8 dB (A)

Imprécision K : $K_{pA/WA}$ = 3 dB

Valeurs de vibrations (somme vectorielle triaxiale) déterminées conformément à EN 62841 :

Vissage :

Valeur d'émission de vibration : a_h = 0,79 m/s²

Imprécision : K=1,5 m/s²

REMARQUE

- Les valeurs d'émission de vibrations et les valeurs d'émissions sonores indiquées ont été mesurées conformément à une méthode de mesure normée et peuvent être utilisées pour comparer des outils électriques.
- Les valeurs d'émission de vibrations et les valeurs d'émissions sonores indiquées peuvent également être utilisées pour une évaluation préliminaire de la sollicitation.

⚠ AVERTISSEMENT !

- Pendant l'utilisation effective de l'outil électrique, les émissions de vibrations et sonores peuvent différer des valeurs indiquées en fonction de la manière dont l'outil électrique est utilisé, et en particulier en fonction du type de pièce à usiner.
- Essayez de garder la sollicitation aussi faible que possible. Des mesures d'exemple de réduction de la sollicitation des vibrations sont le port de gants lors de l'utilisation de l'outil et la limitation du temps de travail. À ce titre, toutes les parts du cycle de travail doivent être prises en compte (par exemple les durées pendant lesquelles l'outil est éteint et celles pendant lesquelles il est allumé mais fonctionne sans charge).

Avertissements de sécurité généraux pour l'outil électrique

⚠ AVERTISSEMENT!

- **Lire tous les avertissements de sécurité, les instructions, les illustrations et les spécifications fournis avec cet outil électrique.** Ne pas suivre les instructions énumérées ci-dessous peut provoquer un choc électrique, un incendie et/ou une blessure sérieuse.

Conserver tous les avertissements et toutes les instructions pour pouvoir s'y reporter ultérieurement.

Le terme „outil électrique" dans les avertissements fait référence à votre outil électrique alimenté par le secteur (avec cordon d'alimentation) ou votre outil électrique fonctionnant sur batterie (sans cordon d'alimentation).

1. Sécurité de la zone de travail

a) **Conserver la zone de travail propre et bien éclairée.** Les zones en désordre ou sombres sont propices aux accidents.

b) **Ne pas faire fonctionner les outils électriques en atmosphère explosive, par exemple en présence de liquides inflammables, de gaz ou de poussières.** Les outils électriques produisent des étincelles qui peuvent enflammer les poussières ou les fumées.

c) **Maintenir les enfants et les personnes présentes à l'écart pendant l'utilisation de l'outil électrique.** Les distractions peuvent vous faire perdre le contrôle de l'outil.

2. Sécurité électrique

a) **Il faut que les fiches de l'outil électrique soient adaptées au socle. Ne jamais modifier la fiche de quelque façon que ce soit. Ne pas utiliser d'adaptateurs avec des outils électriques à branchement de terre.** Des fiches non modifiées et des socles adaptés réduisent le risque de choc électrique.

b) **Éviter tout contact du corps avec des surfaces reliées à la terre telles que les tuyaux, les radiateurs, les cuisinières et les réfrigérateurs.** Il existe un risque accru de choc électrique si votre corps est relié à la terre.

c) **Ne pas exposer les outils électriques à la pluie ou à des conditions humides.** La pénétration d'eau à l'intérieur d'un outil électrique augmente le risque de choc électrique.

d) **Ne pas maltraiter le cordon. Ne jamais utiliser le cordon pour porter, tirer ou débrancher l'outil électrique. Maintenir le cordon à l'écart de la chaleur, du lubrifiant, des arêtes vives ou des parties en mouvement.** Des cordons endommagés ou emmêlés augmentent le risque de choc électrique.

e) **Lorsqu'on utilise un outil électrique à l'extérieur, utiliser un prolongateur adapté à l'utilisation extérieure.** L'utilisation d'un cordon adapté à l'utilisation extérieure réduit le risque de choc électrique.

f) **Si l'usage d'un outil électrique dans un emplacement humide est inévitable, utiliser une alimentation protégée par un dispositif à courant différentiel résiduel (RCD).** L'usage d'un RCD réduit le risque de choc électrique.

3. Sécurité des personnes

a) **Rester vigilant, regarder ce que vous êtes en train de faire et faire preuve de bon sens dans votre utilisation de l'outil électrique. Ne pas utiliser un outil électrique lorsque vous êtes fatigué ou sous l'emprise de drogues, de l'alcool ou de médicaments.** Un moment d'inattention en cours d'utilisation d'un outil électrique peut entraîner des blessures graves.

b) **Utiliser un équipement de protection individuelle. Toujours porter une protection pour les yeux.** Les équipements de protection individuelle tels que les masques contre les poussières, les chaussures de sécurité antidérapantes, les casques ou les protections auditives utilisés pour les conditions appropriées réduisent les blessures.

c) **Éviter tout démarrage intempestif. S'assurer que l'interrupteur est en position arrêt avant de brancher l'outil au secteur et/ou au bloc de batteries, de le ramasser ou de le porter.** Porter les outils électriques en ayant le doigt sur l'interrupteur ou brancher des outils électriques dont l'interrupteur est en position marche est source d'accidents.

d) **Retirer toute clé de réglage avant de mettre l'outil électrique en marche.** Une clé laissée fixée sur une partie tournante de l'outil électrique peut donner lieu à des blessures.

e) **Ne pas se précipiter. Garder une position et un équilibre adaptés à tout moment.** Cela permet un meilleur contrôle de l'outil électrique dans des situations inattendues.

f) **S'habiller de manière adaptée. Ne pas porter de vêtements amples ou de bijoux. Garder les cheveux et les vêtements à distance des parties en mouvement.** Des vêtements amples, des bijoux ou les cheveux longs peuvent être pris dans des parties en mouvement.

g) **Si des dispositifs sont fournis pour le raccordement d'équipements pour l'extraction et la récupération des poussières, s'assurer qu'ils sont connectés et correctement utilisés.** Utiliser des collecteurs de poussière peut réduire les risques dus aux poussières.

h) **Rester vigilant et ne pas négliger les principes de sécurité de l'outil sous prétexte que vous avez l'habitude de l'utiliser.** Une fraction de seconde d'inattention peut provoquer une blessure grave.

4. Utilisation et entretien de l'outil électrique

a) **Ne pas forcer l'outil électrique. Utiliser l'outil électrique adapté à votre application.** L'outil électrique adapté réalise mieux le travail et de manière plus sûre au régime pour lequel il a été construit.

b) **Ne pas utiliser l'outil électrique si l'interrupteur ne permet pas de passer de l'état de marche à arrêt et inversement.** Tout outil électrique qui ne peut pas être commandé par l'interrupteur est dangereux et il faut le réparer.

c) **Débrancher la fiche de la source d'alimentation et/ou enlever le bloc de batteries, s'il est amovible, avant tout réglage, changement d'accessoires ou avant de ranger l'outil électrique.** De telles mesures de sécurité préventives réduisent le risque de démarrage accidentel de l'outil électrique.

d) **Conserver les outils électriques à l'arrêt hors de la portée des enfants et ne pas permettre à des personnes ne connaissant pas l'outil électrique ou les présentes instructions de le faire fonctionner.** Les outils électriques sont dangereux entre les mains d'utilisateurs novices.

e) **Observer la maintenance des outils électriques et des accessoires. Vérifier qu'il n'y a pas de mauvais alignement ou de blocage des parties mobiles, des pièces cassées ou toute autre condition pouvant affecter le fonctionnement de l'outil électrique. En cas de dommages, faire réparer l'outil électrique avant de l'utiliser.** De nombreux accidents sont dus à des outils électriques mal entretenus.

f) **Garder affûtés et propres les outils permettant de couper.** Des outils destinés à couper correctement entretenus avec des pièces coupantes tranchantes sont moins susceptibles de bloquer et sont plus faciles à contrôler.

g) **Utiliser l'outil électrique, les accessoires et les lames etc., conformément à ces instructions, en tenant compte des conditions de travail et du travail à réaliser.** L'utilisation de l'outil électrique pour des opérations différentes de celles prévues peut donner lieu à des situations dangereuses.

h) **Il faut que les poignées et les surfaces de préhension restent sèches, propres et dépourvues d'huiles et de graisses.** Des poignées et des surfaces de préhension glissantes rendent impossibles la manipulation et le contrôle en toute sécurité de l'outil dans les situations inattendues.

5. Utilisation des outils fonctionnant sur batteries et précautions d'emploi

a) **Ne recharger qu'avec le chargeur spécifié par le fabricant.** Un chargeur qui est adapté à un type de bloc de batteries peut créer un risque de feu lorsqu'il est utilisé avec un autre type de bloc de batteries.

b) **N'utiliser les outils électriques qu'avec des blocs de batteries spécifiquement désignés.** L'utilisation de tout autre bloc de batteries peut créer un risque de blessure et de feu.

c) **Lorsqu'un bloc de batteries n'est pas utilisé, le maintenir à l'écart de tout autre objet métallique, par exemple trombones, pièces de monnaie, clés, clous, vis ou autres objets de petite taille qui peuvent donner lieu à une connexion d'une borne à une autre.** Le court-circuitage des bornes d'une batterie entre elles peut causer des brûlures ou un feu.

d) **Dans de mauvaises conditions, du liquide peut être éjecté de la batterie; éviter tout contact. En cas de contact accidentel, nettoyer à l'eau. Si le liquide entre en contact avec les yeux, rechercher en plus une aide médicale.** Le liquide éjecté des batteries peut causer des irritations ou des brûlures.

e) **Ne pas utiliser un bloc de batteries ou un outil fonctionnant sur batteries qui a été endommagé ou modifié.** Les batteries endommagées ou modifiées peuvent avoir un comportement imprévisible provoquant un feu, une explosion ou un risque de blessure.

f) **Ne pas exposer un bloc de batteries ou un outil fonctionnant sur batteries au feu ou à une température excessive.** FUne exposition au feu ou à une température supérieure à 130 °C (265 °F) peut provoquer une explosion.

g) **Suivre toutes les instructions de charge et ne pas charger le bloc de batteries ou l'outil fonctionnant sur batteries hors de la plage de températures spécifiée dans les instructions.** Un chargement incorrect ou à des températures hors de la plage spécifiée de températures peut endommager la batterie et augmenter le risque de feu.

ATTENTION ! RISQUE D'EXPLOSION ! Ne rechargez jamais des piles non rechargeables.

Protégez l'accu de la chaleur, par ex. aussi du rayonnement solaire continu, du feu, de l'eau et de l'humidité. Il y a risque d'explosion.

6. Entretien

a) **Faire entretenir l'outil électrique par un réparateur qualifié utilisant uniquement des pièces de rechange identiques.** Cela assure le maintien de la sécurité de l'outil électrique.

b) **Ne jamais effectuer d'opération d'entretien sur des blocs de batteries endommagés.** Il convient que l'entretien des blocs de batteries ne soit effectué que par le fabricant ou les fournisseurs de service autorisés.

Consignes de sécurité relatives aux visseuses

⚠ AVERTISSEMENT !

- **Tenir l'outil par les surfaces de préhension isolées, lors de la réalisation d'une opération au cours de laquelle le dispositif de serrage peut entrer en contact avec un câblage non apparent ou son propre cordon d'alimentation.** Le contact avec un fil "sous tension" peut également mettre "sous tension" les parties métalliques exposées de l'outil électrique et provoquer un choc électrique sur l'opérateur.

Consignes de sécurité pour l'accessoire de coupe

⚠ DANGER !

- N'approchez pas les mains de la zone de coupe et de la lame.
- Avant d'effectuer des travaux sur l'appareil, assurez-vous que l'inverseur de sens de rotation se trouve au centre. Ceci prévient une mise en marche involontaire.
- Coupez uniquement avec un capot de protection fonctionnel. Les capots de protection défectueux ne vous protègent pas contre le contact involontaire avec la lame.
- Avant chaque utilisation, vérifiez que le capot de protection se trouve dans un état impeccable et que la lame de coupe soit bien fixée.
- Utilisez toujours des lames dont la taille et la forme de l'alésage central sont adaptées.

Consignes de sécurité relatives aux chargeurs

- Cet appareil peut être utilisé par des enfants à partir de 8 ans et par des personnes ayant des capacités physiques, sensorielles ou mentales réduites ou disposant de peu d'expérience et/ou de connaissances, à condition qu'ils soient surveillés ou qu'ils aient été initiés à l'utilisation sécurisée de l'appareil et qu'ils aient compris les dangers en résultant. Les enfants ne doivent pas jouer avec l'appareil. Le nettoyage et la maintenance utilisateur ne doivent pas être réalisés par des enfants s'ils ne sont pas surveillés.

  Le chargeur convient uniquement à une exploitation en intérieur.

- Lorsqu'un remplacement du cordon d'alimentation est nécessaire, il doit être réalisé par le fabricant ou par son représentant pour éviter toute situation dangereuse.

AVERTISSEMENT ! Utilisez exclusivement le chargeur ❾ fourni pour charger la batterie de cet appareil.

Avant la mise en service

Recharger l'accu de l'appareil (voir fig. A)

REMARQUE

- ► L'accu est livré partiellement chargé. Chargez l'accu idéalement au moins 1 heure avant la mise en service. Vous garantissez ainsi la pleine puissance de l'accu. Vous pouvez recharger l'accu lithium-ions à tous moments, sans que cela en raccourcisse la durée de vie. Une interruption du processus de charge ne porte pas préjudice à l'accu.
- ► Le chargeur ❾ fourni convient uniquement au chargement de cet appareil.
- ► Si le témoin de niveau de charge de l'accu ❸ s'allume en rouge pendant l'utilisation, l'accu a alors moins de 30 % de sa capacité et doit être rechargé.
- ► Ne chargez jamais l'outil à accu lorsque la température ambiante est inférieure à 10 °C ou supérieure à 40°C. Si un accu lithium-ions doit rester stocké pendant une période prolongée, il faut contrôler régulièrement son état de charge. L'état de charge optimal se situe entre 50% et 80%. Le climat de stockage doit être frais et sec dans une température ambiante située entre 0 °C et 50°C.

Démarrer le processus de chargement :

- ♦ Reliez la fiche USB-C du câble de chargement ❾b avec la douille de chargement ❺.
- ♦ Reliez la fiche USB du câble de chargement ❾a au chargeur ❾.
- ♦ Branchez le chargeur ❾ à une source d'électricité de 100 - 240 V ~ 50-60 Hz.

L'accu est chargé lorsque le témoin de niveau de charge de l'accu ❸ passe du rouge au vert.

Terminer le processus de chargement :

- ♦ Débranchez le chargeur ❾ de la source de courant.
- ♦ Débranchez la fiche USB-C du câble de chargement ❾b de la douille de chargement ❺.

Monter les accessoires

But d'utilisation :

- Vous pouvez régler la force de rotation avec le contrôleur de couple ⑩. Le contrôleur de couple ⑩ stoppe automatiquement le vissage dès que la vis est bien vissée. Réglez pour cela le contrôleur sur l'un des 10 niveaux de couple possibles.

REMARQUE

- ♦ La puissance de couple choisie est indiquée par le repère avant fléché ►-.

- ♦ Choisissez une puissance basse pour les petites vis ou pour les matériaux mous.
- ♦ Choisissez une puissance élevée pour les grandes vis, les matériaux durs ou pour dévisser des vis.

- La transmission à excentrique ⑫ vous permet de visser aussi dans des endroits proches de murs.
- Le renvoi d'angle ⑬ vous permet de réaliser des travaux de vissage à angle droit.
- L'accessoire de coupe ⑭ vous permet de couper des matériaux souples comme par ex. le carton, des tapis, tissus ou autres jusqu'à une épaisseur de 6 mm.

Montage :

REMARQUE

- ► Avant d'effectuer des travaux sur l'appareil, assurez-vous que l'inverseur de sens de rotation ❶ se trouve au centre. Ceci prévient une mise en marche involontaire.

- ♦ Commencez par retirer le capuchon caoutchouc du porte-outil (voir fig. B).
- ♦ Vous pouvez maintenant positionner les accessoires livrés par pas de 45° sur l'appareil. Placez l'accessoire sur l'appareil de manière à ce qu'il s'enclenche. (voir fig. C, exemple avec l'accessoire de couple ⑩.)

Démontage :

- ♦ Pour retirer à nouveau les accessoires de l'appareil, appuyez sur la touche de déverrouillage ⑪ et retirez l'accessoire par l'avant.
- ♦ Replacez ensuite le capuchon en caoutchouc sur le porte-outil.

Remplacer les embouts / inserts de vissage (voir fig. D)

Mise en place :

- ♦ Placez un embout dans le porte-outil ❽.

Retrait :

- ♦ Retirez l'embout du porte-outil ❽.

Remplacer la lame de coupe (voir fig. E + F)

REMARQUE

- ► Avant d'effectuer des travaux sur l'appareil, assurez-vous que l'inverseur de sens de rotation ❶ se trouve au centre. Ceci prévient une mise en marche involontaire.

- ♦ Commencez par fixer l'accessoire de coupe ⑭ sur l'appareil. La broche moteur est ainsi bloquée et la vis peut être desserrée.
- ♦ Dévissez la vis (I).
- ♦ Retirez la lame (II) en la glissant vers le bas.
- ♦ Glissez la nouvelle lame (II) par le bas avec le bord affûté vers l'extérieur.
  Tournez la lame (II) jusqu'à ce qu'elle s'enclenche dans le logement (III).
- ♦ Serrez bien la vis (I).
- ♦ L'accessoire est maintenant prêt à être utilisé.

⚠ ATTENTION !

- ► **Une flèche se trouve sur le capot de protection de l'accessoire de coupe (↺). Elle vous indique le sens de marche recommandé de la lame.**

Mise en service

Allumer/éteindre la visseuse à accu

Mise en marche :

- Pour la mise en service de l'appareil, appuyez sur l'interrupteur MARCHE/ARRÊT ❻ et maintenez-le enfoncé.

Éteindre :

- Pour éteindre l'appareil, relâchez l'interrupteur MARCHE/ARRÊT ❻.

Inverser le sens de rotation

Marche à droite :

- Poussez l'inverseur du sens de rotation ❶ vers la gauche.
- Actionner l'interrupteur MARCHE / ARRÊT ❻. L'affichage du sens de rotation Rotation à droite ❷ s'allume. Vous pouvez à présent visser les vis.

Marche à gauche :

- Poussez l'inverseur de sens de rotation ❶ vers la droite.
- Actionner l'interrupteur MARCHE / ARRÊT ❻. L'affichage du sens de rotation Rotation à gauche ❹ s'allume. Vous pouvez à présent dévisser les vis.

Verrouillage de sécurité :

- Poussez l'inverseur de sens de rotation ❶ en position intermédiaire. L'interrupteur MARCHE / ARRÊT ❻ est bloqué.

REMARQUE

► Quand le commutateur MARCHE /ARRÊT ❻ est bloqué, il est toujours possible d'activer les lampes LED ❼. Appuyez pour cela sur le commutateur MARCHE / ARRÊT ❻.

Conseils et astuces

Les bits de vissage sont signalés par leurs dimensions et leur forme. Si vous n'êtes pas sûr, essayez toujours au préalable de voir si l'embout est bien en assise, sans jeu, dans la tête de vissage.

Entretien, stockage et nettoyage

AVERTISSEMENT ! RISQUE D'ÉLECTROCUTION ! Avant tous travaux de nettoyage, retirez le chargeur ❾ de la prise secteur.

REMARQUE

► Avant d'effectuer des travaux sur l'appareil, assurez-vous que l'inverseur de sens de rotation ❶ se trouve au centre. Ceci prévient une mise en marche involontaire.

La visseuse à accu est sans entretien.

- L'appareil doit toujours être propre, sec et exempt d'huile ou de graisse.
- Aucun liquide ne doit pénétrer à l'intérieur de l'appareil.
- Utilisez un chiffon pour nettoyer le boîtier. N'utilisez jamais d'essence, de solvant ou de nettoyant qui attaquent le plastique.

⚠ AVERTISSEMENT !

- Démontez les accessoires avant le nettoyage. Nettoyez-les avec un chiffon sec.
- Conservez toujours l'appareil et ses accessoires propres, sans poussière er au sec.

Mise au rebut

L'emballage est constitué de matériaux écologiques que vous pouvez recycler par le biais des services de recyclage locaux.

Ne jetez pas les outils électriques dans les ordures ménagères !

Conformément à la directive européenne 2012/19/EU relative aux appareils usagés électriques et électroniques, et à sa transposition en droit national, les appareils électroniques usagés doivent être collectés séparément et valorisés dans le respect de l'environnement.

Renseignez-vous auprès de votre mairie ou des services de votre commune pour connaître les possibilités de mise au rebut de votre appareil usagé.

Ne jetez pas les accus dans les ordures ménagères !

REMARQUE

- ► L'accu intégré dans cet appareil ne peut pas être retiré pour être mise au rebut.
- ► L'accu lithium-ions intégré ne doit être retiré que par du personnel qualifié. Afin de retirer l'accu du boîtier, l'accu doit être vide et les vis du boîtier doivent être dévissées. Les raccords sur l'accu doivent être débranchés chacun successivement et isolés.

Les accus défectueux ou usagés doivent être recyclés conformément à la directive 2006/66/EC. Déposez le pack d'accus et / ou l'appareil auprès des points de collecte existants.

Informez-vous auprès des services administratifs communaux ou municipaux quant aux possibilités de mise au rebut des outils électriques / packs d'accus. L'accu lithium ions intégré ne doit être retiré que par du personnel spécialisé. Afin de retirer l'accu du boîtier, l'accu doit être vide et les vis du boîtier doivent être dévissées. Les raccords sur l'accu doivent être débranchés chacun successivement et isolés.

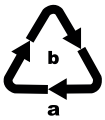

Éliminez l'emballage d'une manière respectueuse de l'environnement. Observez le marquage sur les différents matériaux d'emballage et triez-les séparément si nécessaire. Les matériaux d'emballage sont repérés par des abréviations (a) et des numéros (b) qui ont la signification suivante :

1 – 7 : Plastiques,

20 – 22 : Papier et carton,

80 – 98 : Matériaux composites

Renseignez-vous auprès de votre commune pour connaître les possibilités de mise au rebut de votre appareil usagé.

Le produit récyclable doit être trié ou rapporté dans un point de collecte pour être recycle.

Garantie de Kompernass Handels GmbH

Chère cliente, cher client,

Cet appareil est garanti 3 ans à partir de la date d'achat. Si ce produit venait à présenter des vices, vous disposez de droits légaux face au vendeur de ce produit. Vos droits légaux ne sont pas restreints par notre garantie présentée ci-dessous.

Conditions de garantie

La période de garantie débute à la date d'achat. Veuillez bien conserver le ticket de caisse. Celui-ci servira de preuve d'achat.

Si dans un délai de trois ans suivant la date d'achat de ce produit, un vice de matériel ou de fabrication venait à apparaître, le produit sera réparé, remplacé gratuitement par nos soins ou le prix d'achat remboursé, selon notre choix. Cette prestation sous garantie nécessite, dans le délai de trois ans, la présentation de l'appareil défectueux et du justificatif d'achat (ticket de caisse) ainsi que la description brève du vice et du moment de son apparition.

Si le vice est couvert par notre garantie, vous recevrez le produit réparé ou un nouveau produit en retour. Aucune nouvelle période de garantie ne débute avec la réparation ou l'échange du produit.

Période de garantie et réclamation légale pour vices cachés

L'exercice de la garantie ne prolonge pas la période de garantie. Cette disposition s'applique également aux pièces remplacées ou réparées. Les dommages et vices éventuellement déjà présents à l'achat doivent être signalés immédiatement après le déballage. Toute réparation survenant après la période sous garantie fera l'objet d'une facturation.

Étendue de la garantie

L'appareil a été fabriqué avec soin conformément à des directives de qualité strictes et consciencieusement contrôlé avant sa livraison.

La prestation de la garantie s'applique aux vices de matériel et de fabrication. Cette garantie ne s'étend pas aux pièces du produit qui sont exposées à une usure normale et peuvent de ce fait être considérées comme pièces d'usure, ni aux détériorations de pièces fragiles, par ex. interrupteurs, batteries ou pièces en verre.

Cette garantie devient caduque si le produit est détérioré, utilisé ou entretenu de manière non conforme. Toutes les instructions listées dans le manuel d'utilisation doivent être exactement respectées pour une utilisation conforme du produit. Des buts d'utilisation et actions qui sont déconseillés dans le manuel d'utilisation, ou dont vous êtes avertis doivent également être évités.

Le produit est uniquement destiné à un usage privé et ne convient pas à un usage professionnel. La garantie est annulée en cas d'entretien incorrect et inapproprié, d'usage de la force et en cas d'intervention non réalisée par notre centre de service après-vente agréé.

Procédure en cas de garantie

Afin de garantir un traitement rapide de votre demande, veuillez suivre les indications suivantes :

- Veuillez avoir à portée de main pour toutes questions le ticket de caisse et la référence article (par ex. IAN 12345) en tant que justificatif de votre achat.
- Vous trouverez la référence sur la plaque signalétique sur le produit, une gravure sur le produit, sur la page de garde du mode d'emploi (en bas à gauche) ou sur l'autocollant au dos ou sur le dessous du produit.
- Si des erreurs de fonctionnement ou d'autres vices venaient à apparaître, veuillez d'abord contacter le département service clientèle cité ci-dessous par **téléphone** ou par **e-mail**.
- Vous pouvez ensuite retourner un produit enregistré comme étant défectueux en joignant le ticket de caisse et en indiquant en quoi consiste le vice et quand il est survenu, sans devoir l'affranchir à l'adresse de service après-vente communiquée.

PDF ONLINE
www.lidl-service.com

Sur www.lidl-service.com, vous pourrez télécharger ce mode d'emploi et de nombreux autres manuels, vidéos produit et logiciels d'installation.

Grâce à ce code QR, vous arriverez directement sur le site Lidl service après-vente (www.lidl-service.com) et vous pourrez ouvrir votre mode d'emploi en saisissant votre référence (IAN) 123456.

REMARQUE

- Pour outils Parkside et Florabest, veuillez ne renvoyer que l'article défectueux, sans accessoire (par ex. sans accu, mallette de rangement, outil de montage, etc.).

Service après-vente

⚠ AVERTISSEMENT !

- **Faites réparer vos appareils par le service après-vente ou un électricien et uniquement avec des pièces de rechange d'origine.** Cela assure le maintien de la sécurité de l'appareil.
- **Confiez toujours le remplacement de la fiche ou du cordon d'alimentation au fabricant de l'appareil ou à son service après-vente.**Cela assure le maintien de la sécurité de l'appareil.

FR **Service France**
Tel.: 0800 919270
E-Mail: kompernass@lidl.fr

BE **Service Belgique**
Tel.: 070 270 171 (0,15 EUR/Min.)
E-Mail: kompernass@lidl.be

IAN 317136_1904

Importateur

Veuillez tenir compte du fait que l'adresse suivante n'est pas une adresse de service après-vente. Veuillez d'abord contacter le service mentionné.

KOMPERNASS HANDELS GMBH
BURGSTRASSE 21
44867 BOCHUM
ALLEMAGNE
www.kompernass.com

Traduction de la déclaration de conformité originale

Nous soussignés, KOMPERNASS HANDELS GMBH, responsable du document : M. Semi Uguzlu, BURGSTR. 21, 44867 BOCHUM, ALLEMAGNE, déclarons par la présente que ce produit est en conformité avec les normes, documents normatifs et directives CE suivants :

Directive relative aux machines
(2006/42/CE)

Directive CE sur les basses tensions
(2014/35/EU) (chargeur uniquement)

Compatibilité électromagnétique
(2014/30/EU)

Directive RoHS
(2011/65/EU)*

*La seule responsabilité pour l'établissement de cette déclaration de conformité incombe au fabricant. L'objet de la déclaration décrit ci-dessus répond aux prescriptions de la directive 2011/65/EU du Parlement européen et du Conseil en date du 8 juin 2011 visant la restriction de l'utilisation de certaines substances dangereuses dans les appareils électriques et électroniques.

Normes harmonisées appliquées :

EN 62841-1:2015
EN 62841-2-2:2014
EN ISO 12100:2010
EN 60335-1:2012+A11:2014+A13:2017
EN 60335-2-29:2004+A2:2010+A11:2018
EN 62233:2008
EN 55014-1:2017
EN 55014-2:2015
EN 61000-3-2:2014
EN 61000-3-3:2013
EN 50581:2012

Type / désignation de l'appareil : Visseuse sans fil PAS 4 C4

Année de fabrication : 07-2019

Numéro de série : IAN 317136_1904

Bochum, le 14/08/2019

Semi Uguzlu, responsable qualité

Sous réserve de modifications techniques à des fins de perfectionnement.

Inhoud

Inleiding 38
Gebruik in overeenstemming met bestemming 38
Informatie over handelsmerken 38
Uitrusting 38
Inhoud van het pakket 38
Technische gegevens 38

Algemene veiligheidsvoorschriften voor elektrisch gereedschap 39
1. Veiligheid op de werkplek 39
2. Elektrische veiligheid 40
3. Veiligheid van personen 40
4. Gebruik en behandeling van het elektrische gereedschap 41
5. Gebruik en behandeling van het accugereedschap 41
6. Service 42
Veiligheidsvoorschriften voor schroefmachines 42
Veiligheidsvoorschriften voor snij-opzetstuk 42
Veiligheidsvoorschriften voor opladers 42

Vóór de ingebruikname 43
Accu van het apparaat opladen
(zie afb. A) 43
Opzetstukken monteren 43
Bitjes/schroefmachinehulpstukken verwisselen (zie afb. D) 44
Snijblad verwisselen (zie afb. E + F) 44

Ingebruikname 44
Accuschroefmachine in-/uitschakelen 44
Draairichting wijzigen 44
Tips en trucs 44

Onderhoud, opslag en reiniging 45

Afvoeren 45

Garantie van Kompernaß Handels GmbH 46

Service 47

Importeur 47

Vertaling van de oorspronkelijke conformiteitsverklaring 48

ACCU-SCHROEFMACHINE PAS 4 C4

Inleiding

Hartelijk gefeliciteerd met de aankoop van uw nieuwe apparaat. U hebt hiermee gekozen voor een hoogwaardig product. De gebruiksaanwijzing maakt deel uit van dit product. Deze bevat belangrijke aanwijzingen voor veiligheid, gebruik en afvoer. Lees alle bedienings- en veiligheidsvoorschriften voordat u het product in gebruik neemt. Gebruik het product uitsluitend op de voorgeschreven wijze en voor de aangegeven doeleinden. Geef alle documenten mee als u het product overdraagt aan een derde.

Gebruik in overeenstemming met bestemming

Dit apparaat is bedoeld voor het schroeven in hout, kunststof en metaal. Het snij-opzetstuk is uitsluitend bestemd voor het snijden van zachte materialen, zoals karton e. d., tot een dikte van 6 mm. Gebruik het apparaat uitsluitend op de voorgeschreven wijze en voor de aangegeven doeleinden. Het apparaat is niet bestemd voor bedrijfsmatig of commercieel gebruik. Elk ander gebruik of elke wijziging van het apparaat geldt als niet in overeenstemming met de bestemming en brengt ernstig gevaar voor ongelukken met zich mee. De fabrikant aanvaardt geen enkele aansprakelijkheid voor schade die voortvloeit uit gebruik in strijd met de bestemming.

Informatie over handelsmerken

USB® is een wettig gedeponeerd handelsmerk van USB Implementers Forum, Inc.

Alle overige namen en producten kunnen handelsmerken of gedeponeerde handelsmerken van hun respectieve eigenaren zijn.

Uitrusting

❶ Draairichtingschakelaar / inschakelblokkering
❷ Draairichtingsindicatie rechtsom draaien
❸ Weergave laadtoestand accu
❹ Draairichtingsindicatie linksom draaien
❺ Oplaadaansluiting
❻ Aan-/uitknop
❼ LED-lampjes
❽ Bithouder
❾ Oplader
❾a USB-stekker van oplaadkabel
❾b USB-C-stekker van oplaadkabel
❿ Draaimoment-opzetstuk
⓫ Deblokkeerknop
⓬ Excenter-opzetstuk
⓭ Hoek-opzetstuk
⓮ Snij-opzetstuk
⓯ Bits en bitverlengstukken

Inhoud van het pakket

1 accu-schroefmachine
1 oplader
1 tas
1 Oplaadkabel
26 bits x 25 mm
2 bits x 50 mm
1 bitverlengstuk
1 draaimoment-opzetstuk
1 excenter-opzetstuk
1 hoek-opzetstuk
1 snij-opzetstuk
1 gebruiksaanwijzing

Technische gegevens

Accu-schroefmachine:	**PAS 4 C4**
Nominale spanning:	4 V ⎓ (gelijkstroom)
Accu (geïntegreerd):	Lithium (1 cel)
Accucapaciteit:	1500 mAh
Nominaal toerental (onbelast):	n_0 200 min^{-1}
Draaimoment:	max. 5,0 Nm
Bithouder:	6,35 mm (¼")

Gebruik voor het opladen van het accugereedschap alleen de volgende oplader:

PAS 4 C4-1:

INGANG/Input:

Nominale spanning:	100-240V ~ 50-60 Hz (wisselstroom)
Nominale stroom:	16 W

UITGANG / Output:

Nominale spanning:	5,0 V ⎓ (gelijkstroom)
Nominale stroom:	1700 mA
Laadduur:	ca. 1 uur
Beschermingsklasse:	II / ⧈ (dubbel geïsoleerd)

Geluids- en trillingsgegevens:

De meetwaarde voor het geluid is vastgesteld conform EN 62841. Het A-gewogen geluidsniveau van het elektrische gereedschap bedraagt gemiddeld:

Geluidsdrukniveau:	L_{pA} = 67,8 dB (A)
Geluidsvermogensniveau:	L_{WA} = 78,8 dB (A)
Onzekerheid K:	$K_{pA/WA}$ = 3 dB

Trillingswaarden (vectorsom van drie richtingen) bepaald conform EN 62841:

Schroeven:

Trillingsemissiewaarde:	a_h = 0,79 m/s^2
Onzekerheid:	K = 1,5 m/s^2

OPMERKING

- ► De vermelde totale trillingswaarden en trillingsemissiewaarden zijn in een genormeerde testopstelling gemeten en kunnen ook worden gebruikt voor vergelijking van een elektrisch gereedschap met een ander elektrisch gereedschap.
- ► De vermelde totale trillingswaarden en trillingsemissiewaarden kunnen ook worden gebruikt voor een voorlopige inschatting van de belasting.

⚠ WAARSCHUWING!

- ► De trillings- en geluidsemissieniveaus kunnen tijdens het daadwerkelijke gebruik van het elektrische gereedschap afwijken van de vermelde waarden, afhankelijk van de aard en het gebruik van het elektrische gereedschap, en in het bijzonder afhankelijk van het soort werkstuk dat wordt bewerkt.
- ► Probeer de belasting zo klein mogelijk te houden. Om de trillingsbelasting te reduceren, kunt u bijvoorbeeld handschoenen dragen tijdens het gebruik van het gereedschap en slechts beperkte tijd met het gereedschap werken. Daarbij dient u rekening te houden met alle aspecten van de bedrijfscyclus (bijvoorbeeld perioden waarin het gereedschap is uitgeschakeld en perioden waarin het gereedschap weliswaar is ingeschakeld, maar niet wordt belast).

Algemene veiligheidsvoorschriften voor elektrisch gereedschap

⚠ WAARSCHUWING!

- ► **Lees alle veiligheidsvoorschriften, aanwijzingen, afbeeldingen en technische gegevens van dit elektrische gereedschap.** Het niet-naleven van de navolgende aanwijzingen kan elektrische schokken, brand en/of ernstig letsel veroorzaken.

Bewaar alle veiligheidsvoorschriften en instructies voor toekomstig gebruik.

De in de veiligheidsvoorschriften gebruikte term “elektrisch gereedschap” heeft betrekking op elektrisch gereedschap dat op netvoeding werkt (met snoer) en op elektrisch gereedschap dat op accu’s werkt (zonder snoer).

1. Veiligheid op de werkplek

a) **Houd uw werkomgeving schoon en goed verlicht.** Wanorde en een niet-verlichte werkomgeving kunnen leiden tot ongelukken.

b) **Gebruik het elektrische gereedschap niet in explosiegevaarlijke omgevingen waarin zich brandbare vloeistof, gas of stof bevindt.** Elektrisch gereedschap geeft namelijk vonken af die stof of dampen kunnen doen ontvlammen.

c) **Houd kinderen en andere personen uit de buurt terwijl u elektrisch gereedschap gebruikt.** Als u afgeleid raakt, zou u namelijk de controle over het elektrische gereedschap kunnen verliezen.

2. Elektrische veiligheid

a) **De stekker van het elektrische gereedschap moet in het stopcontact passen. De stekker mag op geen enkele wijze worden veranderd. Gebruik geen verloopstekker in combinatie met geaard elektrisch gereedschap.** Onveranderde stekkers en passende stopcontacten verminderen het risico op een elektrische schok.

b) **Voorkom lichamelijk contact met geaarde oppervlakken zoals buizen, verwarmingstoestellen, fornuizen en koelkasten.** Er bestaat een verhoogd risico op een elektrische schok als uw lichaam geaard is.

c) **Houd elektrisch gereedschap uit de buurt van regen of vocht.** Als er water in een elektrisch gereedschap binnendringt, bestaat er verhoogd risico op een elektrische schok.

d) **Gebruik het aansluitsnoer niet voor oneigenlijke doelen, bijvoorbeeld om het elektrische gereedschap te dragen, om het gereedschap op te hangen of om de stekker uit het stopcontact te trekken. Houd het aansluitsnoer uit de buurt van hitte, olie, scherpe randen of bewegende onderdelen.** Beschadigde of in de war geraakte aansluitsnoeren verhogen de kans op een elektrische schok.

e) **Gebruik bij het werken met elektrisch gereedschap buitenshuis alleen verlengsnoeren die zijn goedgekeurd voor gebruik buitenshuis.** Het gebruik van een verlengsnoer dat geschikt is voor gebruik buitenshuis, vermindert het risico op een elektrische schok.

f) **Als u het niet kunt vermijden om het elektrische gereedschap in een vochtige omgeving te gebruiken, maak dan gebruik van een aardlekschakelaar.** Het gebruik van een aardlekschakelaar vermindert het risico op een elektrische schok.

3. Veiligheid van personen

a) **Wees alert, let op wat u doet en gebruik uw gezond verstand wanneer u elektrisch gereedschap gebruikt. Gebruik geen elektrisch gereedschap als u moe bent of onder invloed bent van drugs, alcohol of medicijnen.** Eén moment van onoplettendheid kan bij het gebruik van elektrisch gereedschap al tot ernstig letsel leiden.

b) **Draag persoonlijke beschermingsmiddelen en draag altijd een veiligheidsbril.** Het dragen van persoonlijke beschermingsmiddelen zoals een stofmasker, antislip-veiligheidsschoenen, een veiligheidshelm of gehoorbescherming, afhankelijk van het type en het gebruik van het elektrische gereedschap, vermindert het risico op letsel.

c) **Voorkom onbedoelde inschakeling. Controleer of het elektrische gereedschap uitgeschakeld is voordat u het aansluit op de netvoeding en/of op een accu en voordat u het gereedschap optilt of draagt.** Als u bij het dragen van elektrisch gereedschap uw vinger op de aan-/uitknop houdt of als u reeds ingeschakeld elektrisch gereedschap op de netvoeding aansluit, kan dit tot ongelukken leiden.

d) **Verwijder alle afstelgereedschap of moersleutels voordat u het elektrische gereedschap aanzet.** Gereedschap of moersleutels die zich in een draaiend onderdeel van het elektrische gereedschap bevinden, kunnen letsel veroorzaken.

e) **Voorkom een abnormale lichaamshouding. Zorg dat u stevig staat en bewaar altijd uw evenwicht.** Zo kunt u het elektrische gereedschap in onverwachte situaties beter onder controle houden.

f) **Draag geschikte kleding. Draag geen wijde kleding of sieraden. Houd haar en kleding uit de buurt van bewegende onderdelen.** Loszittende kleding, sieraden of haren kunnen door bewegende onderdelen worden gegrepen.

g) **Als stofafzuigings- en opvangvoorzieningen kunnen worden bevestigd, moeten deze wor-**

den aangesloten en correct worden gebruikt. Het gebruik van een stofafzuiging kan risico's door stof beperken.

h) **Laat u niet misleiden door schijnbare veiligheid en negeer de veiligheidsregels voor elektrisch gereedschap niet, ook wanneer u na veelvuldig gebruik vertrouwd bent met het elektrische gereedschap.** Onachtzaamheid kan in een fractie van een seconde tot ernstig letsel leiden.

4. Gebruik en behandeling van het elektrische gereedschap

a) **Voorkom overbelasting van het elektrische gereedschap. Gebruik voor uw werkzaamheden het daarvoor bedoelde elektrische gereedschap.** Met een geschikt elektrisch gereedschap werkt u beter en veiliger in het aangegeven vermogensbereik.

b) **Gebruik geen elektrisch gereedschap waarvan de aan-/uitknop defect is.** Elektrisch gereedschap dat niet meer aan- of uitgezet kan worden, is gevaarlijk en moet worden gerepareerd.

c) **Haal de stekker uit het stopcontact en/of verwijder de afneembare accu voordat u instellingen aan het apparaat verricht, hulpstukken verwisselt of het elektrische gereedschap weglegt.** Deze voorzorgsmaatregel voorkomt dat het elektrische gereedschap onbedoeld kan worden gestart.

d) **Berg elektrisch gereedschap buiten het bereik van kinderen op als het niet in gebruik is. Zorg ervoor dat het elektrische gereedschap niet wordt gebruikt door personen die er niet mee vertrouwd zijn of die deze instructies niet hebben gelezen.** Elektrisch gereedschap is gevaarlijk als het door onervaren personen wordt gebruikt.

e) **Onderhoud elektrisch gereedschap en hulpstukken zorgvuldig. Controleer of bewegende onderdelen naar behoren werken en niet klemmen, en of er geen onderdelen gebroken of zodanig beschadigd zijn dat de werking van het elektrische gereedschap wordt aangetast. Laat beschadigde onderdelen vóór de ingebruikname van het elektrische gereedschap repareren.** Veel ongelukken zijn het gevolg van slecht onderhoud van elektrisch gereedschap.

f) **Houd snijwerktuigen scherp en schoon.** Met zorg onderhouden snijwerktuigen lopen minder vaak vast en zijn gemakkelijker te bedienen.

g) **Gebruik elektrisch gereedschap, hulpstukken en dergelijke in overeenstemming met de handleiding. Houd daarbij rekening met de werkomstandigheden en de te verrichten werkzaamheden.** Het gebruik van elektrisch gereedschap voor andere doeleinden dan de beoogde toepassingen kan tot gevaarlijke situaties leiden.

h) **Houd handgrepen en greepvlakken droog, schoon en vrij van olie en vet.** Bij gladde handgrepen en greepvlakken is een veilige bediening en controle van het elektrische gereedschap in onvoorziene situaties niet mogelijk.

5. Gebruik en behandeling van het accugereedschap

a) **Laad de accu's uitsluitend op met een oplader die door de fabrikant wordt aanbevolen.** Er bestaat brandgevaar als een oplader die voor een bepaald type accu's bestemd is, voor andere accu's wordt gebruikt.

b) **Gebruik alleen de daarvoor bestemde accu's in de elektrische apparaten.** Het gebruik van andere accu's kan tot verwondingen en brandgevaar leiden.

c) **Houd een niet-gebruikte accu uit de buurt van paperclips, munten, sleutels, spijkers, schroeven en andere kleine metalen voorwerpen die een overbrugging van de contacten kunnen veroorzaken.** Kortsluiting tussen de accucontacten kan verbrandingen of brand tot gevolg hebben.

d) **Bij onjuist gebruik kan er vloeistof uit de accu lekken. Vermijd contact met accuvloeistof. Spoel bij onbedoeld contact met accuvloeistof de vloeistof weg met water. Raadpleeg bovendien een arts als er accuvloeistof in de ogen komt.** Lekkende accuvloeistof kan leiden tot huidirritatie en brandwonden.

e) **Gebruik geen beschadigde of gemodificeerde accu.** Beschadigde of gemodificeerde accu's kunnen zich onvoorspelbaar gedragen en brand, explosies of letselgevaar tot gevolg hebben.

f) **Stel een accu niet bloot aan vuur of hoge temperaturen.** Vuur en temperaturen boven 130 °C (265 °F) kunnen een explosie veroorzaken.

g) **Volg alle aanwijzingen voor het opladen op en laad de accu of het accugereedschap nooit op buiten het in de gebruiksaanwijzing aangegeven temperatuurbereik.** Bij verkeerd opladen of opladen buiten het toegestane temperatuurbereik kan de accu stuk gaan en kan het brandgevaar toenemen.

VOORZICHTIG! EXPLOSIEGEVAAR! Laad niet-oplaadbare accu's nooit op.

Bescherm de accu tegen hitte, bijv. ook tegen continu zonlicht, vuur, water en vocht. Er bestaat explosiegevaar.

6. Service

a) **Laat uw elektrische gereedschap alleen door gekwalificeerde vakmensen en uitsluitend met originele vervangingsonderdelen repareren.** Op die manier blijft de veiligheid van het elektrische gereedschap gewaarborgd.

b) **Pleeg nooit onderhoud aan beschadigde accu's.** Alle accuonderhoud mag uitsluitend worden uitgevoerd door de fabrikant of een bevoegde klantenservice.

Veiligheidsvoorschriften voor schroefmachines

⚠ WAARSCHUWING!

- **Pak het gereedschap alleen vast aan de geïsoleerde greepvlakken wanneer u werkzaamheden uitvoert waarbij de schroef met verborgen elektriciteitsleidingen in aanraking kan komen.** Bij contact tussen een schroef en een leiding waar spanning op staat, kunnen ook metalen onderdelen van het apparaat onder spanning komen te staan, met een elektrische schok tot gevolg.

Veiligheidsvoorschriften voor snij-opzetstuk

⚠ GEVAAR!

- Kom met uw handen niet in het snijbereik en bij het snijblad.
- Vergewis u ervan dat de draairichtingschakelaar zich in het midden bevindt voordat u werkzaamheden aan het apparaat verricht. Dit voorkomt onbedoeld inschakelen.
- Snijd alleen met een werkende beschermkap. Defecte beschermkappen beschermen u niet tegen onbedoeld contact met het snijblad.
- Controleer vóór elk gebruik of de beschermkap in onberispelijke toestand is en of het snijblad stevig vastzit.
- Gebruik altijd snijbladen van de juiste grootte en met een passend asgat.

Veiligheidsvoorschriften voor opladers

- Dit apparaat mag worden gebruikt door kinderen vanaf 8 jaar en door personen met beperkte fysieke, zintuiglijke of geestelijke vermogens of gebrek aan ervaring of kennis, mits ze onder toezicht staan of over het veilige gebruik van het apparaat zijn geïnstrueerd en de daaruit voortkomende gevaren hebben begrepen. Kinderen mogen niet met het apparaat spelen. Kinderen mogen zonder toezicht geen reiniging en gebruikersonderhoud uitvoeren.

De oplader is alleen geschikt voor gebruik binnenshuis.

- Wanneer het snoer moet worden vervangen, moet dit worden uitgevoerd door de fabrikant of diens vertegenwoordiger, om veiligheidsrisico's te voorkomen.

WAARSCHUWING! Gebruik alleen de meegeleverde oplader ❾ om de accu van dit apparaat op te laden.

Vóór de ingebruikname

Accu van het apparaat opladen (zie afb. A)

OPMERKING

► De accu wordt deels opgeladen geleverd. Laad de accu voor het eerste gebruik bij voorkeur minstens 1 uur op. Dat garandeert optimale prestaties van de accu. U kunt de lithium-ionaccu op elk gewenst moment opladen zonder de levensduur te verkorten. De accu raakt niet beschadigd bij onderbreking van de oplaadprocedure.

♦ Verbind de USB-C-stekker van de oplaadkabel ❾b met de oplaadaansluiting ❺.

► Als de indicatie voor de laadtoestand van de accu ❸ tijdens het gebruik rood oplicht, heeft de accu minder dan 30% van zijn capaciteit over en moet hij worden opgeladen.

► Laad het accugereedschap nooit op als de omgevingstemperatuur lager dan 10 °C of hoger dan 40 °C is. Als een lithium-ionaccu langere tijd moet worden opgeslagen, moet de laadtoestand periodiek worden gecontroleerd. De optimale laadtoestand ligt tussen 50% en 80%. De accu moet worden opgeslagen in een koele, droge omgeving met een temperatuur tussen 0 °C en 50 °C.

Opladen starten:

♦ Verbind de Micro-USB-stekker van de oplaadkabel ❾b met de oplaadaansluiting ❺.

♦ Verbind de USB-stekker van de oplaadkabel ❾a met de oplader ❾.

♦ Sluit de oplader ❾ aan op een stroombron met 100 - 240 V ~ 50-60 Hz.

De accu is opgeladen als de indicatie van de acculaadtoestand ❸ groen gaat branden in plaats van rood.

Opladen beëindigen:

♦ Koppel de oplader ❾ los van de stroombron.

♦ Haal de USB-C-stekker van de oplaadkabel ❾b uit de oplaadaansluiting ❺.

Opzetstukken monteren

Gebruiksdoel:

- Met het draaimoment-opzetstuk ❿ kunt u de draaikracht instellen. Met het draaimoment-opzetstuk ❿ stopt het schroeven automatisch zodra de schroef is vastgedraaid. Stel het daarvoor vereiste draaimoment in. Er zijn 10 standen.

OPMERKING

♦ De gekozen draaimomentstand wordt aangegeven door de voorste ►-pijlmarkering.

♦ Kies een lagere stand voor kleine schroeven resp. zachte materialen.

♦ Kies een hogere stand voor grote schroeven, harde materialen, resp. bij het uitdraaien van schroeven.

- Met het excenter-opzetstuk ⓬ kunt u zelfs schroeven op plekken vlak bij de wand.
- Met het hoek-opzetstuk ⓭ kunt u schroeven onder een rechte hoek.
- Met het snij-opzetstuk ⓮ kunt u zachte materialen, zoals karton, tapijt, stoffen e.a., tot een dikte van 6 mm snijden.

Montage:

OPMERKING

► Vergewis u ervan dat de draairichtingschakelaar ❶ zich in het midden bevindt voordat u werkzaamheden aan het apparaat verricht. Dit voorkomt onbedoeld inschakelen.

♦ Haal eerst de rubberen kap van de bithouder (zie afb. B).

- Nu kunt u de meegeleverde opzetstukken in stappen van 45° op het apparaat bevestigen. Steek het opzetstuk op het apparaat, zodat het vastklikt. (zie afb. C, voorbeeld draaimoment-opzetstuk ⑩).

Demontage:

- Om de opzetstukken weer los te maken van het apparaat, drukt u op de deblokkeerknop ⑪ en trekt u het opzetstuk naar voren van het apparaat af.
- Bevestig daarna de rubberen kap weer op de bithouder.

Bitjes/schroefmachinehulpstukken verwisselen (zie afb. D)

Inzetten:

- Plaats een bit in de bithouder ⑧.

Verwijderen:

- Trek de bit uit de bithouder ⑧.

Snijblad verwisselen (zie afb. E + F)

OPMERKING

► Vergewis u ervan dat de draairichtingschakelaar ❶ zich in het midden bevindt voordat u werkzaamheden aan het apparaat verricht. Dit voorkomt onbedoeld inschakelen.

- Sluit eerst het snij-opzetstuk ⑭ aan op het apparaat. Daardoor wordt de motoras geblokkeerd en kan de schroef worden losgedraaid.
- Draai de schroef (I) los.
- Verwijder het snijblad (II) door het omlaag te trekken.
- Schuif een nieuw snijblad (II) van onder af met de geslepen kant naar buiten in het apparaat. Draai het snijblad (II) tot het vastklikt in de houder (III).
- Draai de schroef (I) vast.
- Het opzetstuk kan nu weer worden gebruikt.

⚠ LET OP!

► **Op de beschermkap van het snij-opzetstuk bevindt zich een pijl (↺). Deze geeft de aanbevolen looprichting van het snijblad aan.**

Ingebruikname

Accuschroefmachine in-/uitschakelen

Inschakelen:

- Druk voor inschakeling van het apparaat op de aan-/uitknop ❻ en houd deze ingedrukt.

Uitschakelen:

- Laat de aan-/uitknop ❻ los om het apparaat uit te schakelen.

Draairichting wijzigen

Rechtsom draaien:

- Schuif de draairichtingschakelaar ❶ naar links.
- Druk op de aan-/uitknop ❻. De draairichtingsindicatie rechtsom draaien ❷ brandt. U kunt nu schroeven vastdraaien.

Linksom draaien:

- Schuif de draairichtingschakelaar ❶ naar rechts.
- Druk op de aan-/uitknop ❻. De draairichtingsindicatie linksom draaien ❹ brandt. U kunt nu schroeven losdraaien.

Inschakelblokkering:

- Schuif de draairichtingschakelaar ❶ naar de middelste stand. De aan-/uitknop ❻ is geblokkeerd.

OPMERKING

► Bij vergrendelde AAN- / UIT-Schakelaar ❻ is het nog steeds mogelijk, de LED-lampen ❼ in te schakelen. Druk hiervoor op de AAN- / UITSchakelaar ❻.

Tips en trucs

Maat en type zijn op de schroefbits aangegeven. Als u twijfelt over het juiste bitje, probeer dan eerst of het bitje zonder speling in de schroefkop past.

Onderhoud, opslag en reiniging

WAARSCHUWING! GEVAAR VOOR ELEKTRISCHE SCHOK! Haal voor reiniging de stekker van de oplader ❾ uit het stopcontact.

OPMERKING

- Vergewis u ervan dat de draairichtingschakelaar ❶ zich in het midden bevindt voordat u werkzaamheden aan het apparaat verricht. Dit voorkomt onbedoeld inschakelen.

De accuschroefmachine is onderhoudsvrij.

- Het apparaat moet altijd schoon, droog en vrij van olie of smeervet zijn.
- Er mogen geen vloeistoffen in het apparaat terechtkomen.
- Gebruik een doek om de behuizing schoon te maken. Gebruik nooit benzine, oplosmiddelen of schoonmaakmiddelen die kunststof aantasten.

⚠ WAARSCHUWING!

- Demonteer vóór het reinigen de opzetstukken. Maak ze schoon met een droge doek.
- Berg het apparaat en de accessoires altijd schoon, stofvrij en droog op.

Afvoeren

De verpakking bestaat uit milieuvriendelijke materialen, die u via de plaatselijke recyclepunten kunt afvoeren.

Deponeer elektrisch gereedschap niet bij het huisvuil!

Conform de Europese Richtlijn 2012/19/EU betreffende afgedankte elektrische en elektronische apparaten en de implementatie hiervan in nationaal recht moeten afgedankte elektrische apparaten gescheiden worden ingezameld en op een milieuvriendelijke wijze worden gerecycled.

Informatie over mogelijkheden voor het afvoeren van het afgedankte apparaat krijgt u bij uw gemeentereinigingsdienst.

Deponeer accu's niet bij het huisvuil!

OPMERKING

- De ingebouwde accu van dit apparaat kan niet worden verwijderd voor afzonderlijke afvalverwerking.
- De ingebouwde lithium-ion-accu mag alleen door erkende vakmensen worden verwijderd. Als u de accu uit de behuizing wilt verwijderen, moet de accu leeg zijn en moeten de schroeven op de behuizing worden losgedraaid. De aansluitingen op de accu moeten een voor een worden gescheiden en geïsoleerd.

Defecte of afgedankte accu's moeten conform Richtlijn 2006/66/EC worden gerecycled. Lever het accupack en/or het apparaat in bij de hiervoor bestemde inzamelpunten.

Over afvoermogelijkheden voor afgedankt elektrisch gereedschap/een afgedankt accupack kunt u informatie opvragen bij uw gemeentereiniging. De geïntegreerde lithium-ion-accu mag alleen door vakpersoneel worden verwijderd. Als u de accu uit de behuizing wilt verwijderen, moet de accu leeg zijn en moeten de schroeven op de behuizing worden losgedraaid. De aansluitingen op de accu moeten een voor een worden gescheiden en geïsoleerd.

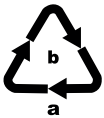

Voer de verpakking af conform de milieuvoorschriften.
Let op de aanduiding op de verschillende verpakkingsmaterialen en voer ze zo nodig gescheiden af. De verpakkingsmaterialen zijn voorzien van afkortingen (a) en cijfers (b) met de volgende betekenis:
1 – 7: kunststoffen,
20 – 22: papier en karton,
80 – 98: composietmaterialen

Mogelijkheden voor het afvoeren van het afgedankte product vindt u bij uw gemeente.

Het product is recycleerbaar; er is een uitgebreide producentenverantwoordelijkheid op van toepassing en het afval wordt gescheiden ingezameld.

Garantie van Kompernaß Handels GmbH

Geachte klant,

U hebt op dit apparaat 3 jaar garantie vanaf de aankoopdatum. In geval van gebreken in dit product hebt u wettelijke rechten tegenover de verkoper van het product. Deze wettelijke rechten worden door onze hierna beschreven garantie niet beperkt.

Garantievoorwaarden

De garantieperiode geldt vanaf de datum van aankoop. Bewaar de kassabon zorgvuldig. U hebt hem nodig als bewijs van aankoop.

Als er binnen drie jaar vanaf de aankoopdatum van dit product een materiaal- of fabricagefout optreedt, wordt - naar onze keuze - het product door ons kosteloos gerepareerd of vervangen of wordt de koopprijs terugbetaald. Voorwaarde voor deze garantie is dat het defecte apparaat en het aankoopbewijs (kassabon) binnen de termijn van drie jaar worden overlegd en dat kort wordt omschreven waaruit het gebrek bestaat en wanneer het is opgetreden.

Wanneer het defect door onze garantie wordt gedekt, krijgt u het gerepareerde product of een nieuw product retour. Met de reparatie of vervanging van het product begint er geen nieuwe garantieperiode.

Garantieperiode en wettelijke aanspraken bij gebreken

De garantieperiode wordt door deze waarborg niet verlengd. Dat geldt ook voor vervangen en gerepareerde onderdelen. Eventueel al bij aankoop aanwezige schade en gebreken moeten meteen na het uitpakken worden gemeld. Voor reparaties na afloop van de garantieperiode worden kosten in rekening gebracht.

Garantieomvang

Het apparaat is op basis van strenge kwaliteitsnormen met de grootst mogelijke zorg vervaardigd en voorafgaand aan de levering nauwkeurig gecontroleerd.

De garantie geldt voor materiaal- of fabricagefouten. Deze garantie geldt niet voor productonderdelen die onderhevig zijn aan normale slijtage en die daarom als slijtonderdelen worden beschouwd, of voor schade aan breekbare onderdelen zoals schakelaars, accu’s of onderdelen die van glas zijn gemaakt.

Deze garantie vervalt wanneer het product is beschadigd, ondeskundig is gebruikt of is gerepareerd. Voor deskundig gebruik van het product moeten alle in de gebruiksaanwijzing beschreven aanwijzingen precies worden opgevolgd. Gebruiksdoeleinden en handelingen die in de gebruiksaanwijzing worden afgeraden of waarvoor wordt gewaarschuwd, moeten beslist worden vermeden.

Het product is uitsluitend bestemd voor privégebruik en niet voor bedrijfsmatige doeleinden. Bij verkeerd gebruik en ondeskundige behandeling, bij gebruik van geweld en bij reparaties die niet door ons erkend servicefiliaal zijn uitgevoerd, vervalt de garantie.

Afhandeling bij een garantiekwestie

Voor een snelle afhandeling van uw aanvraag neemt u de volgende aanwijzingen in acht:

- Houd voor alle aanvragen de kassabon en het artikelnummer (bijv. IAN 12345) als aankoopbewijs bij de hand.
- Het artikelnummer vindt u op het typeplaatje van het product, op het product gegraveerd, op de titelpagina van de gebruiksaanwijzing (linksonder) of op de sticker op de achter- of onderkant van het product.
- Als er fouten in de werking of andere gebreken optreden, neemt u eerst contract op met de hierna genoemde serviceafdeling, **telefonisch** of **via e-mail**.
- Een als defect geregistreerd product kunt u dan zonder portokosten naar het aan u doorgegeven serviceadres sturen. Voeg het aankoopbewijs (kassabon) bij en vermeld waaruit het gebrek bestaat en wanneer het is opgetreden.

PDF ONLINE
www.lidl-service.com

Op www.lidl-service.com kunt u deze en vele andere handleidingen, productvideo's en installatiesoftware downloaden.

Met deze QR-code gaat u direct naar de website van Lidl Service (www.lidl-service.com) en kunt u met het invoeren van het artikelnummer (IAN) 123456 de gebruiksaanwijzing openen.

OPMERKING

► Bij gereedschap van Parkside en Florabest: retourneer a.u.b. uitsluitend het defecte artikel zonder accessoires (bijv. accu, opbergkoffer, montagegereedschap, enz.).

Service

⚠ WAARSCHUWING!

► **Laat uw apparaten door het servicepunt of een elektricien repareren, en uitsluitend met originele vervangingsonderdelen.** Op die manier blijft de veiligheid van het apparaat gewaarborgd.

► **Laat de stekker of het snoer altijd vervangen door de fabrikant van het apparaat of diens klantenservice.** Op die manier blijft de veiligheid van het apparaat gewaarborgd.

NL **Service Nederland**
Tel.: 0900 0400223 (0,10 EUR/Min.)
E-Mail: kompernass@lidl.nl

BE **Service België**
Tel.: 070 270 171 (0,15 EUR/Min.)
E-Mail: kompernass@lidl.be

IAN 317136_1904

Importeur

Let op: het volgende adres is geen serviceadres. Neem eerst contact op met het opgegeven serviceadres.

KOMPERNASS HANDELS GMBH
BURGSTRASSE 21
44867 BOCHUM
DUITSLAND
www.kompernass.com

Vertaling van de oorspronkelijke conformiteitsverklaring

Wij, KOMPERNASS HANDELS GMBH, documentverantwoordelijke persoon: de heer Semi Uguzlu, BURGSTR. 21, 44867 BOCHUM, DUITSLAND, verklaren hierbij dat dit product voldoet aan de volgende normen, normatieve documenten en EU-richtlijnen:

Machinerichtlijn
(2006/42/EC)

EU-laagspanningsrichtlijn
(2014/35/EU) (alleen oplader)

Elektromagnetische compatibiliteit
(2014/30/EU)

RoHS-richtlijn
(2011/65/EU)*

*De volledige verantwoordelijkheid voor het afgeven van deze conformiteitsverklaring ligt bij de fabrikant. Het hierboven beschreven object van de verklaring voldoet aan de voorschriften van de Richtlijn 2011/65/EU van het Europees parlement en de Raad van 8 juni 2011 aangaande de beperking van het gebruik van bepaalde gevaarlijke stoffen in elektrische en elektronische apparaten.

Toegepaste geharmoniseerde normen:

EN 62841-1:2015
EN 62841-2-2:2014
EN ISO 12100:2010
EN 60335-1:2012+A11:2014+A13:2017
EN 60335-2-29:2004+A2:2010+A11:2018
EN 62233:2008
EN 55014-1:2017
EN 55014-2:2015
EN 61000-3-2:2014
EN 61000-3-3:2013
EN 50581:2012

Type/apparaatbeschrijving: Accu-schroefmachine PAS 4 C4

Productiejaar: 07-2019

Serienummer: IAN 317136_1904

Bochum, 14-08-2019

Semi Uguzlu - kwaliteitsmanager -

Technische wijzigingen vanwege verdere ontwikkeling voorbehouden.

Spis treści

Wstęp 50
Użytkowanie zgodne z przeznaczeniem 50
Uwagi dotyczące znaków towarowych 50
Wyposażenie 50
Zakres dostawy 50
Dane techniczne 50

Ogólne wskazówki bezpieczeństwa dla elektronarzędzi 51
1. Bezpieczeństwo na stanowisku pracy 52
2. Bezpieczeństwo elektryczne 52
3. Bezpieczeństwo osób 52
4. Użytkowanie i obsługa elektronarzędzia 53
5. Stosowanie i obsługa narzędzia akumulatorowego 53
6. Serwis 54
Wskazówki bezpieczeństwa do pracy z wkrętarką 54
Wskazówki bezpieczeństwa dotyczące końcówki tnącej 54
Zasady bezpieczeństwa użycia ładowarek 55

Przed uruchomieniem 55
Ładowanie akumulatora urządzenia (patrz rys. A) 55
Montaż końcówek 56
Wymiana bitów / końcówek wkrętakowych (patrz rys. D) 56
Wymiana tarczy tnącej (patrz rys. E + F) 56

Uruchomienie 57
Włączanie/wyłączanie wkrętarki akumulatorowej 57
Zmiana kierunku obrotów 57
Wskazówki i porady 57

Konserwacja, przechowywanie i czyszczenie 57

Utylizacja 57

Gwarancja Kompernaß Handels GmbH 58

Serwis 59

Importer 59

Tłumaczenie oryginalnej deklaracji zgodności 60

WKRĘTARKA AKUMULATOROWA PAS 4 C4

Wstęp

Gratulujemy zakupu nowego urządzenia. Wybrany produkt charakteryzuje się wysoką jakością. Instrukcja obsługi stanowi część niniejszego produktu. Zawiera ona ważne informacje na temat bezpieczeństwa, użytkowania i utylizacji. Przed rozpoczęciem użytkowania produktu należy zapoznać się ze wszystkimi informacjami dotyczącymi obsługi i bezpieczeństwa. Produkt należy użytkować wyłącznie zgodnie z zamieszczonym tu opisem oraz w podanym zakresie zastosowań. W przypadku przekazania urządzenia osobie trzeciej należy dołączyć do niego również całą dokumentację.

Użytkowanie zgodne z przeznaczeniem

Niniejsze urządzenie jest przeznaczone do wkręcania wkrętów i śrub w drewnie, plastiku i metalu. Końcówka tnąca przeznaczona jest wyłącznie do cięcia miękkich materiałów, jak np. karton itp. do grubości maks. 6 mm. Urządzenia należy używać zgodnie z opisem i w podanych zakresach zastosowania. Urządzenie nie jest przeznaczone do zastosowań komercyjnych. Jakiekolwiek inne użycie lub modyfikacje urządzenia traktowane są jako niezgodne z przeznaczeniem i niosą za sobą poważne niebezpieczeństwo wypadku. Producent nie ponosi żadnej odpowiedzialności za szkody powstałe w wyniku użycia urządzenia w sposób niezgodny z jego przeznaczeniem.

Uwagi dotyczące znaków towarowych

USB® jest zarejestrowanym znakiem towarowym USB Implementers Forum, Inc.

Wszystkie pozostałe nazwy i produkty mogą być znakami towarowymi lub zarejestrowanymi znakami towarowymi ich odnośnych właścicieli.

Wyposażenie

❶ Przełącznik kierunku obrotów / blokada włączania
❷ Wskaźnik kierunku obrotów w prawo
❸ Wskaźnik stanu naładowania akumulatora
❹ Wskaźnik kierunku obrotów w lewo
❺ Gniazdo ładowania
❻ Włącznik/wyłącznik
❼ Lampki LED
❽ Uchwyt narzędziowy
❾ Ładowarka
❾a Wtyk USB kabla do ładowania
❾b Wtyk USB C kabla do ładowania
❿ Końcówka momentu obrotowego
⓫ Przycisk odblokowania
⓬ Końcówka mimośrodowa
⓭ Końcówka kątowa
⓮ Końcówka tnąca
⓯ Bity i przedłużenie do bitów

Zakres dostawy

1 Wkrętarka akumulatorowa
1 ładowarka
1 torba
1 kabel do ładowania
26 bitów x 25 mm
2 bity x 50 mm
1 przedłużenie do bitów
1 końcówka momentu obrotowego
1 końcówka mimośrodowa
1 końcówka kątowa
1 końcówka tnąca
1 instrukcja obsługi

Dane techniczne

Wkrętarka akumulatorowa: PAS 4 C4

Napięcie znamionowe:	4 V ⎓ (prąd stały)
Akumulator (wbudowany):	Lithium (1 ogniwo)
Pojemność akumulatora:	1500 mAh
Znamionowa prędkość obrotowa na biegu jałowym:	n_0 200 min^{-1}

Moment obrotowy:	maks. 5,0 Nm
Uchwyt narzędziowy:	6,35 mm (¼")

Do ładowania narzędzia akumulatorowego używaj tylko poniższej ładowarki:

PAS 4 C4-1:

WEJŚCIE:

Napięcie znamionowe:	100-240 V ~ 50-60 Hz (prąd przemienny)
Prąd znamionowy:	16 W

WYJŚCIE:

Napięcie znamionowe:	5,0 V ⎓ (prąd stały)
Prąd znamionowy:	1700 mA
Czas ładowania:	ok. 1 godz.
Klasa ochrony:	II / ⧈ (podwójna izolacja)

Informacje dotyczące poziomu hałasu i drgań:

Wartość pomiaru hałasu została określona na podstawie normy EN 62841. Oceniany poziom hałasu elektronarzędzia wynosi z reguły:

Poziom ciśnienia akustycznego:	L_{pA} = 67,8 dB (A)
Poziom mocy akustycznej:	L_{WA} = 78,8 dB (A)
Niepewność pomiarów K:	$K_{pA/WA}$ = 3 dB

Wartości drgań (suma wektorów trzech kierunków) ustalone zgodnie z normą EN 62841:

Wkręcanie:

Wartość emisji drgań:	a_h = 0,79 m/s^2
Niepewność pomiarów:	K = 1,5 m/s^2

WSKAZÓWKA

- Podane w tej instrukcji łączne wartości drgań oraz wartości emisji hałasu zostały zmierzone znormalizowaną metodą pomiaru i mogą zostać wykorzystane do porównania jednego elektronarzędzia z innym.
- Podane łączne wartości drgań oraz podane wartości emisji hałasu mogą posłużyć także do wstępnej oceny stopnia narażenia.

⚠ OSTRZEŻENIE!

- Emisje drgań i hałasu mogą w czasie korzystania z elektronarzędzia różnić się od wskazanych wartości, zależnie od sposobu użytkowania elektronarzędzia, a w szczególności od rodzaju przedmiotu obrabianego.
- Należy starać się, aby obciążenie było jak najmniejsze. Przykładowe środki ograniczające narażenie na wibracje obejmują noszenie rękawic w trakcie korzystania z narzędzia i ograniczenie czasu pracy. Należy przy tym uwzględnić wszystkie części cyklu pracy (na przykład czas, przez jaki elektronarzędzie pozostaje wyłączone oraz takie, w których jest ono wprawdzie włączone, ale pracuje bez obciążenia).

Ogólne wskazówki bezpieczeństwa dla elektronarzędzi

⚠ OSTRZEŻENIE!

- **Przeczytaj wszystkie wskazówki bezpieczeństwa, instrukcje, zapoznaj się z ilustracjami oraz danymi technicznymi dotyczącymi tego elektronarzędzia.**
  Nieprzestrzeganie poniższych instrukcji może być przyczyną porażenia prądem elektrycznym, pożaru i/lub ciężkich obrażeń ciała.

Wszystkie wskazówki bezpieczeństwa oraz instrukcje należy zachować do późniejszego wykorzystania.

Użyte we wskazówkach bezpieczeństwa pojęcie „elektronarzędzie" dotyczy narzędzi elektrycznych zasilanych z sieci (przez kabel sieciowy) oraz narzędzi elektrycznych zasilanych akumulatorami (bez kabla sieciowego).

1. Bezpieczeństwo na stanowisku pracy

a) **Stanowisko pracy należy utrzymywać w czystości i dbać o jego dobre oświetlenie.** Nieporządek i niedostateczne oświetlenie mogą doprowadzić do różnych wypadków.

b) **Nigdy nie używaj elektronarzędzia w otoczeniu zagrożonym wybuchem, w którym znajdują się łatwopalne ciecze, gazy lub pyły.** Elektronarzędzia wytwarzają iskry, które mogą spowodować zapłon pyłu lub oparów.

c) **W czasie użytkowania elektronarzędzia zwróć uwagę na to, aby w pobliżu nie przebywały dzieci ani żadne inne osoby.** W przypadku odwrócenia uwagi od pracy możesz stracić kontrolę nad elektronarzędziem.

2. Bezpieczeństwo elektryczne

a) **Wtyk przyłączeniowy elektronarzędzia musi pasować do gniazda zasilania. Dokonywanie zmian we wtyku jest zabronione.**
Nigdy nie używaj adapterów wtyków w połączeniu z elektronarzędziami mającymi uziemienie. Oryginalne wtyki oraz pasujące gniazda wtykowe zmniejszają ryzyko porażenia prądem elektrycznym.

b) **Unikaj kontaktu z uziemionymi powierzchniami, takimi jak rury, grzejniki, kuchenki lub lodówki.** Zetknięcie się z uziemionym przedmiotem zwiększa ryzyko porażenia prądem elektrycznym.

c) **Nigdy nie narażaj elektronarzędzia na działanie deszczu lub wilgoci.** Przedostanie się wody do wnętrza elektronarzędzia zwiększa ryzyko porażenia prądem elektrycznym.

d) **Nigdy nie chwytaj za kabel zasilający, np. w celu przeniesienia bądź zawieszenia elektronarzędzia lub wyciągnięcia wtyku z gniazda zasilania. Chroń kabel zasilający przed źródłami gorąca, olejem, ostrymi krawędziami lub poruszającymi się częściami urządzenia.** Uszkodzone lub poplątane kable zasilające zwiększają ryzyko porażenia prądem elektrycznym.

e) **Podczas pracy z elektronarzędziem na zewnątrz stosuj wyłącznie przedłużacze, które są dopuszczone również do użytku na zewnątrz pomieszczeń.** Stosowanie przedłużacza przystosowanego do pracy na zewnątrz pomieszczeń zmniejsza ryzyko porażenia prądem elektrycznym.

f) **Jeśli nie da się uniknąć pracy z elektronarzędziem w wilgotnym otoczeniu, zastosuj wyłącznik różnicowo-prądowy.** Zastosowanie wyłącznika różnicowo-prądowego zmniejsza ryzyko porażenia prądem elektrycznym.

3. Bezpieczeństwo osób

a) **Zawsze zachowuj ostrożność i uważaj na to, co robisz. Praca z elektronarzędziem wymaga także zachowania zasad zdrowego rozsądku. Nie korzystaj z elektronarzędzia w przypadku przemęczenia, bycia pod wpływem narkotyków, alkoholu lub lekarstw.** Nawet chwila nieuwagi podczas korzystania z elektronarzędzia może spowodować poważne obrażenia ciała.

b) **Noś środki ochrony indywidualnej i obowiązkowo okulary ochronne.** Noszenie środków ochrony indywidualnej, np. maski przeciwpyłowej, antypoślizgowego obuwia roboczego, kasku lub ochronników słuchu - w zależności od rodzaju i zastosowania elektronarzędzia - zmniejsza ryzyko odniesienia obrażeń.

c) **Unikaj sytuacji prowadzących do przypadkowego uruchomienia urządzenia. Przed podłączeniem do zasilania sieciowego i/lub akumulatora, przed chwyceniem lub przeniesieniem elektronarzędzia upewnij się, że elektronarzędzie jest wyłączone.** Trzymanie palca na wyłączniku w trakcie przenoszenia elektronarzędzia lub podłączenie elektronarzędzia do zasilania z wciśniętym już wyłącznikiem może doprowadzić do wypadku.

d) **Przed włączeniem elektronarzędzia usuń wszystkie przyrządy regulacyjne lub klucze.** Narzędzie lub klucz pozostawiony w obracającej się części elektronarzędzia może spowodować obrażenia ciała.

e) **Unikaj nienaturalnej postawy ciała. Zadbaj o utrzymanie stabilnej postawy i przez cały czas utrzymuj równowagę.** Dzięki temu będzie można lepiej kontrolować elektronarzędzie w przypadku nieoczekiwanych sytuacji.

f) **Noś odpowiednią odzież. Nie zakładaj luźnych ubrań ani biżuterii. Włosy, odzież i odzież trzymaj z dala od ruchomych części urządzenia.** Ruchome części urządzenia mogą pochwycić luźną, odstającą odzież, biżuterię lub długie włosy.

g) **Jeżeli możliwe jest podłączenie odciągu i zbiornika pyłu, należy je podłączyć i używać ich w prawidłowy sposób.** Zastosowanie odciągu pyłowego może zmniejszyć zagrożenia związane z zapyleniem.

h) **Nie ulegaj złudnemu poczuciu bezpieczeństwa i nie ignoruj zasad bezpieczeństwa dla elektronarzędzi, nawet jeśli po wielokrotnym korzystaniu jesteś zaznajomiony z elektronarzędziem.** Nieuwaga może w ciągu ułamków sekund stać się przyczyną poważnych obrażeń.

4. Użytkowanie i obsługa elektronarzędzia

a) **Nie przeciążaj elektronarzędzia. Elektronarzędzia używaj zawsze do ściśle określonego zakresu użytkowania.** Z odpowiednim elektronarzędziem pracuje się lepiej i bezpieczniej w podanym zakresie mocy.

b) **Nie używaj elektronarzędzia z uszkodzonym wyłącznikiem.** Elektronarzędzie, którego nie można włączyć ani wyłączyć, stanowi zagrożenie i musi zostać niezwłocznie przekazane do naprawy.

c) **Przed dokonaniem ustawień elektronarzędzia, wymianą narzędzi roboczych lub odłożeniem elektronarzędzia na bok wyciągnij wtyk z gniazda zasilania i/lub wyjmij akumulator.** Ten środek ostrożności uniemożliwi przypadkowe uruchomienie elektronarzędzia.

d) **Nieużywane elektronarzędzia przechowuj w miejscu niedostępnym dla dzieci. Nie pozwalaj na używanie elektronarzędzia przez osoby, które nie wiedzą, jak się z nim obchodzić lub nie przeczytały niniejszych instrukcji.** Elektronarzędzia w rękach niepowołanych osób stanowią duże zagrożenie.

e) **Elektronarzędzia i narzędzia robocze wymagają starannej pielęgnacji. Sprawdź, czy ruchome elementy działają prawidłowo i nie blokują się, czy żaden z elementów nie pękł lub nie jest uszkodzony w stopniu uniemożliwiającym prawidłowe działanie elektronarzędzia. Przed zastosowaniem elektronarzędzia zleć naprawę uszkodzonych części.** Przyczyną wielu wypadków z elektronarzędziami jest ich niewłaściwa konserwacja.

f) **Dbaj o to, aby narzędzia skrawające były ostre i czyste.** Zadbane narzędzia skrawające z ostrymi ostrzami rzadziej się blokują i pozwalają się lepiej prowadzić.

g) **Korzystaj z elektronarzędzia, narzędzi roboczych itd. zgodnie z niniejszymi instrukcjami. Uwzględnij przy tym warunki pracy i wykonywaną czynność.** Używanie elektronarzędzi do celów innych niż przewiduje to ich przeznaczenie może doprowadzić do niebezpiecznych sytuacji.

h) **Uchwyty i powierzchnie uchwytów utrzymuj w czystości, w stanie suchym, wolne od olejów i smarów.** Śliskie uchwyty i powierzchnie uchwytów nie dają gwarancji bezpiecznej obsługi i kontroli elektronarzędzia w trudnych do przewidzenia sytuacjach.

5. Stosowanie i obsługa narzędzia akumulatorowego

a) **Akumulatory ładuj wyłącznie za pomocą ładowarek zalecanych przez producenta.** Używanie ładowarki do ładowania akumulatorów innych niż te, do których jest ona przewidziana, stwarza zagrożenie pożarowe.

b) **Stosuj zawsze akumulatory przewidziane do określonego elektronarzędzia.** Używanie innych akumulatorów może doprowadzić do obrażeń i niebezpieczeństwa pożaru.

c) **Nieużywany akumulator przechowuj z dala od spinaczy biurowych, monet, kluczy, gwoździ, śrub lub innych drobnych metalowych przedmiotów, które mogłyby powodować zwarcie styków.** Zwarcie między stykami akumulatora może spowodować oparzenia lub pożar.

d) **Przy nieprawidłowym użytkowaniu z akumulatora może wydostać się ciecz. Unikaj kontaktu z tą cieczą. W razie przypadkowego kontaktu zmyj wodą. W przypadku przedostania się cieczy do oczu skorzystaj dodatkowo z pomocy lekarza.** Wydostająca się z akumulatora ciecz może powodować podrażnienia skóry lub poparzenia.

e) **Nie wolno używać uszkodzonego lub zmodyfikowanego akumulatora.** Uszkodzone lub zmodyfikowane akumulatory mogą zachowywać się nieprzewidywalnie i doprowadzić do pożaru, eksplozji lub obrażeń.

f) **Nie wystawiaj akumulatora na działanie ognia lub wysokiej temperatury.** Ogień lub temperatury powyżej 130 °C (265 °F) mogą spowodować wybuch.

g) **Przestrzegaj wszystkich instrukcji dotyczących ładowania i nie ładuj akumulatora lub narzędzia akumulatorowego poza wskazanym w instrukcji obsługi zakresem temperatur.** Niewłaściwe ładowanie lub ładowanie poza dopuszczonym zakresem temperatur może spowodować zniszczenie akumulatora oraz zwiększyć zagrożenie pożarowe.

PRZESTROGA! NIEBEZPIECZEŃSTWO WYBUCHU! Nigdy nie ładuj baterii jednorazowych.

Chroń akumulator przed wysoką temperaturą, np. przed ciągłym działaniem promieni słonecznych, ognia, wody i wilgoci. Niebezpieczeństwo eksplozji.

6. Serwis

a) **Naprawę elektronarzędzia powierzaj zawsze wykwalifikowanemu specjaliście i używaj zawsze oryginalnych części zamiennych.** Dzięki temu zapewnione jest bezpieczeństwo użytkowania elektronarzędzia.

b) **Nigdy nie wolno naprawiać uszkodzonych akumulatorów.** Każda konserwacja akumulatorów powinna być przeprowadzana wyłącznie przez producenta lub autoryzowany punkt serwisowy.

Wskazówki bezpieczeństwa do pracy z wkrętarką

⚠ OSTRZEŻENIE!

- **Podczas prac, w trakcie których elektronarzędzie może natrafić na ukryte przewody elektryczne lub na własny kabel zasilający, elektronarzędzie należy zawsze trzymać za izolowane uchwyty** Kontakt śruby lub wkrętu z przewodem elektrycznym może spowodować przejście napięcia również na metalowe elementy urządzenia i tym samym porażenie prądem elektrycznym.

Wskazówki bezpieczeństwa dotyczące końcówki tnącej

⚠ NIEBEZPIECZEŃSTWO!

- Nie zbliżaj dłoni do obszaru cięcia ani do tarczy tnącej.
- Przed rozpoczęciem prac przy urządzeniu upewnij się, że przełącznik kierunku obrotów znajduje się na środku. To zapobiega przypadkowemu włączeniu.
- Tnij wyłącznie przy sprawnej osłonie. Uszkodzone osłony nie zapewniają ochrony przed niechcianym kontaktem z tarczą tnącą.
- Sprawdzaj przed każdym użyciem, czy osłona znajduje się w nienagannym stanie oraz czy tarcza tnąca jest dokręcona.
- Używaj tarcz tnących we właściwym rozmiarze oraz z pasującym otworem mocującym.

Zasady bezpieczeństwa użycia ładowarek

- To urządzenie może być używane przez dzieci od 8. roku życia oraz przez osoby o zmniejszonych zdolnościach fizycznych, sensorycznych lub umysłowych lub też osoby nieposiadające odpowiedniego doświadczenia i/lub wiedzy, wyłącznie pod nadzorem lub po przeszkoleniu w zakresie bezpiecznego użytkowania urządzenia oraz potencjalnych zagrożeń. Dzieciom nie wolno bawić się urządzeniem. Dzieciom bez opieki osób dorosłych nie wolno czyścić ani konserwować urządzenia.

  Ładowarka nadaje się tylko do użytku w zamkniętych pomieszczeniach.
- Jeśli konieczna jest wymiana przewodu sieciowego, powinna ona zostać wykonana przez producenta lub jego przedstawiciela, aby uniknąć zagrożeń bezpieczeństwa.

OSTRZEŻENIE! Do ładowania akumulatora tego urządzenia używaj tylko znajdującej się w zestawie ładowarki ❾ dostarczonej wraz z urządzeniem.

Przed uruchomieniem

Ładowanie akumulatora urządzenia (patrz rys. A)

WSKAZÓWKA

- ► Akumulator dostarczany jest w stanie częściowo naładowanym. Przed uruchomieniem należy naładować akumulator - najlepiej przez co najmniej 1 godzinę. Pozwoli to na uzyskanie pełnej mocy akumulatora. Akumulatory litowe można ładować w dowolnym momencie, bez wpływu na ich żywotność. Przerwanie procesu ładowania nie powoduje uszkodzenia akumulatora.
- ► Znajdująca się w zestawie ładowarka ❾ jest przeznaczona wyłącznie do ładowania tego urządzenia.
- ► Jeśli wskaźnik stanu naładowania akumulatora ❸ zapali się na czerwono w czasie pracy, poziom naładowania akumulatora spadł poniżej 30% i należy go ponownie naładować.
- ► Nigdy nie ładuj narzędzia akumulatorowego, gdy temperatura otoczenia wynosi poniżej 10°C lub powyżej 40°C. W przypadku dłuższego przechowywania akumulatora litowego należy regularnie kontrolować jego poziom naładowania. Optymalny stan naładowania wynosi pomiędzy 50% a 80%. Narzędzie należy przechowywać w suchym i chłodnym miejscu, w temperaturze otoczenia między 0°C a 50°C.

Rozpoczęcie procesu ładowania:

- ♦ Podłącz wtyk USB C kabla do ładowania ❾b do gniazda ładowania ❺.
- ♦ Podłącz wtyk USB kabla do ładowania ❾a do ładowarki ❾.
- ♦ Podłącz ładowarkę ❾ do źródła zasilania 100 - 240 V ~ 50-60 Hz.

Akumulator jest naładowany, gdy wskaźnik stanu naładowania akumulatora ❸ przełączy się z koloru czerwonego na zielony.

Zakończenie procesu ładowania:

- ♦ Odłącz ładowarkę ❾ od źródła prądu.
- ♦ Odłącz wtyk USB C kabla do ładowania ❾b od gniazda ładowania ❺.

Montaż końcówek

Sposób zastosowania:

- Za pomocą końcówki momentu dokręcania ⑩ można ustawiać siłę dokręcania. Za pomocą końcówki momentu obrotowego ⑩ wkręcanie zostaje automatycznie zatrzymane, gdy śruba zostanie dokręcona. Ustaw w tym celu wymagany moment obrotowy w zakresie 10 stopni.

WSKAZÓWKA

- ♦ Wybrany stopień momentu dokręcania wskazywany jest przez przednie oznaczenie strzałką ►.

- ♦ Do małych śrub lub miękkich materiałów należy wybrać niski moment.
- ♦ Wysoki moment ustawiaj do wkręcania dużych śrub, twardych materiałów lub do wykręcania śrub.

- Końcówka mimośrodowa ⑫ umożliwia przykręcanie śrub w miejscach nawet blisko ściany.
- Końcówka kątowa ⑬ umożliwia przykręcanie śrub pod kątem prostym.
- Końcówka tnąca ⑭ pozwala na cięcie miękkich materiałów, jak np. karton, dywany, tkaniny itp., do grubości maks. 6 mm.

Montaż:

WSKAZÓWKA

- ► Przed rozpoczęciem prac przy urządzeniu upewnij się, że przełącznik kierunku obrotów ❶ znajduje się na środku. To zapobiega przypadkowemu włączeniu.

- ♦ Zdejmij najpierw osłonę gumową z uchwytu narzędziowego (patrz rys. B).
- ♦ Teraz można zamontować w urządzeniu dostarczone w zestawie końcówki w krokach co 45°. Załóż końcówkę na urządzenie, aby się zatrzasnęła. (patrz rys. C, przykład końcówki sterowania momentem ⑩).

Demontaż:

- ♦ Aby zdemontować końcówki ponownie z urządzenia, naciśnij przycisk odblokowania ⑪ i zdejmij końcówkę pociągając do przodu.
- ♦ Następnie załóż gumową osłonę na uchwyt narzędziowy.

Wymiana bitów / końcówek wkrętakowych (patrz rys. D)

Wkładanie:

- ♦ Włóż bit w uchwyt narzędziowy ❽.

Wyjmowanie:

- ♦ Wyciągnij bit z uchwytu narzędziowego ❽.

Wymiana tarczy tnącej (patrz rys. E + F)

WSKAZÓWKA

- ► Przed rozpoczęciem prac przy urządzeniu upewnij się, że przełącznik kierunku obrotów ❶ znajduje się na środku. To zapobiega przypadkowemu włączeniu.

- ♦ Najpierw podłącz końcówkę tnącą ⑭ do urządzenia. W ten sposób wrzeciono silnikowe zostaje zablokowane i możliwe jest odkręcenie śruby.
- ♦ Wykręć śrubę (I).
- ♦ Wyjmij tarczę tnącą (II), pociągając ją w dół.
- ♦ Wsuń nową tarczę tnącą (II) od dołu zeszlifowaną krawędzią na zewnątrz.
  Obróć tarcze tnącą (II), aż zatrzaśnie się ona na uchwycie (III).
- ♦ Dokręć śrubę (I).
- ♦ Można ponownie korzystać z końcówki.

⚠UWAGA!

- ► **Na osłonie końcówki tnącej znajduje się strzałka (↺). Wskazuje ona zalecany kierunek obrotów tarczy tnącej.**

Uruchomienie

Włączanie/wyłączanie wkrętarki akumulatorowej

Włączanie:

- W celu uruchomienia urządzenia naciśnij i przytrzymaj włącznik/wyłącznik ❻.

Wyłączanie:

- W celu wyłączenia urządzenia zwolnij przycisk włącznik/wyłącznik ❻.

Zmiana kierunku obrotów

Praca w prawo:

- Przesuń przełącznik kierunku obrotów ❶ w lewo.
- Naciśnij włącznik/wyłącznik ❻. Wskaźnik kierunku obrotów w prawo ❷ świeci się. Teraz można wkręcać śruby/wkręty.

Praca w lewo:

- Przesuń przełącznik kierunku obrotów ❶ w prawo.
- Naciśnij włącznik/wyłącznik ❻. Wskaźnik kierunku obrotów w lewo ❹ świeci się. Teraz można wykręcać śruby.

Blokada włączania:

- Przesuń przełącznik kierunku obrotów ❶ w położenie środkowe. Włącznik/wyłącznik ❻ jest zablokowany.

WSKAZÓWKA

► Przy zablokowanym WŁĄCZNIK /WYŁĄCZNIK ❻ nadal możliwe jest uaktywnienie lampy LED ❼. Nacisnąć WŁĄCZNIK / WYŁĄCZNIK ❻.

Wskazówki i porady

Bity mają oznaczenia określające ich wymiar i kształt. Jeśli nie masz pewności, przed rozpoczęciem wkręcania należy sprawdzić, czy końcówka będzie pasowała do łba wkrętu.

Konserwacja, przechowywanie i czyszczenie

OSTRZEŻENIE! NIEBEZPIECZEŃSTWO PORAŻENIA PRĄDEM! Przed rozpoczęciem czyszczenia odłącz ładowarkę ❾ od gniazda sieciowego.

WSKAZÓWKA

► Przed rozpoczęciem prac przy urządzeniu upewnij się, że przełącznik kierunku obrotów ❶ znajduje się na środku. To zapobiega przypadkowemu włączeniu.

Wkrętarka akumulatorowa jest urządzeniem bezobsługowym.

- Urządzenie musi być zawsze czyste, suche i niezabrudzone olejem ani smarem.
- Do wnętrza urządzeń nie mogą się przedostać żadne ciecze.
- Do czyszczenia obudowy używaj ściereczki. Nigdy nie używać benzyny, rozpuszczalników ani środków myjących, niszczących tworzywo sztuczne.

⚠ OSTRZEŻENIE!

- Przed czyszczeniem zdemontuj końcówki. Oczyść je suchą szmatką.
- Przechowuj urządzenie i akcesoria zawsze czyste, wolne od kurzu i suche.

Utylizacja

Opakowanie urządzenia wykonane jest z materiałów przyjaznych dla środowiska naturalnego, które można oddać w lokalnych punktach zbiórki.

Urządzeń elektrycznych nie wolno wyrzucać razem z odpadami domowymi!

Zgodnie z Dyrektywą Europejską 2012/19/EU o zużytych urządzeniach elektrycznych i elektronicznych i zastosowaniem jej w prawie krajowym zużyte elektronarzędzia muszą być składowane oddzielnie z przeznaczeniem do ponownego przetworzenia w sposób przyjazny dla środowiska.
O informacje na temat utylizacji zużytego urządzenia należy zapytać w najbliższym urzędzie gminy lub miasta.

Akumulatorów nie wolno wyrzucać razem z odpadami domowymi!

WSKAZÓWKA

- Wbudowanego akumulatora w tym urządzeniu nie można wyjąć w celu oddania go oddzielnie do utylizacji.
- Wbudowany akumulator litowo-jonowy może być wyjmowany tylko przez specjalistę. Aby wyjąć akumulator z obudowy, musi on być rozładowany, a śruby w obudowie musza być odkręcone. Połączenia akumulatora należy odłączać i izolować kolejno po sobie.

Uszkodzone lub zużyte akumulatory należy poddać procesowi recyklingu zgodnie z dyrektywą 2006/66/EC. Akumulatory i/lub urządzenie należy oddać we właściwym punkcie zbiórki odpadów.

W celu uzyskania informacji na temat możliwości utylizacji zużytych narzędzi elektrycznych / akumulatorów należy skontaktować się z lokalnym urzędem gminy lub miasta. Wbudowany akumulator litowo może być wyjmowany tylko przez specjalistę. Aby wyjąć akumulator z obudowy, musi on być rozładowany, a śruby w obudowie musza być odkręcone. Połączenia akumulatora należy odłączać i izolować kolejno po sobie.

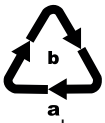

Opakowania należy utylizować w sposób przyjazny dla środowiska. Przestrzegać oznaczeń na różnych materiałach opakowaniowych i w razie potrzeby utylizuj je zgodnie z zasadami segregacji odpadów. Materiały opakowaniowe są oznaczone skrótami (a) i cyframi (b) w następujący sposób: 1–7: tworzywa sztuczne, 20–22: papier i tektura, 80–98: kompozyty

Informacji na temat możliwości utylizacji wyeksploatowanego produktu udziela urząd gminy lub miasta.

Produkt można poddać recyklingowi, podlega rozszerzonej odpowiedzialności producenta i jest zbierany w ramach systemu segregacji odpadów.

Gwarancja Kompernaß Handels GmbH

Szanowny Kliencie,

To urządzenie objęte jest 3-letnią gwarancją, licząc od daty zakupu. W przypadku wad tego produktu, masz gwarantowane ustawowo prawa w stosunku sprzedawcy. Te ustawowe prawa nie są ograniczone przez nasze opisane poniżej warunki gwarancji.

Warunki gwarancji

Okres gwarancji rozpoczyna się od daty zakupu. Należy zachować paragon. Jest on wymagany jako dowód zakupu.

Jeżeli w ciągu trzech lat od daty zakupu produktu ujawni się w nim wada materiałowa lub produkcyjna, produkt zostanie wedle naszego uznania nieodpłatnie naprawiony, wymieniony na nowy lub zostanie zwrócona jego cena. Warunkiem spełnienia tego świadczenia gwarancyjnego jest dostarczenie w trakcie tego trzyletniego okresu uszkodzonego urządzenia wraz z dowodem zakupu (paragonem) oraz krótkim opisem wady i daty jej wystąpienia.

Jeżeli wada jest objęta naszą gwarancją, otrzymasz z powrotem naprawiony lub nowy produkt.

Okres gwarancji i ustawowe roszczenia gwarancyjne

Wykonanie usługi gwarancyjnej nie przedłuża okresu gwarancji. Dotyczy to również wymienionych i naprawionych części. Wszelkie szkody i wady wykryte w chwili zakupu należy zgłosić bezpośrednio po rozpakowaniu urządzenia. Po upływie okresu gwarancji wszelkie naprawy są wykonywane odpłatnie.

Zakres gwarancji

Urządzenie zostało starannie wyprodukowane i poddane przed wysyłką skrupulatnej kontroli jakości.

Gwarancja obejmuje wady materiałowe lub produkcyjne. Niniejsza gwarancja nie obejmuje części produktu, podlegających normalnemu zużyciu, ani uszkodzeń części łatwo łamliwych, np. przełączników, akumulatorów, lub części wykonanych ze szkła.

Niniejsza gwarancja traci swoją ważność, jeśli produkt został uszkodzony, nie używano go prawidłowo lub nie serwisowano należycie. W celu zapewnienia prawidłowego stosowania produktu należy ściśle przestrzegać wszystkich instrukcji wymienionych w instrukcjach obsługi. Należy bezwzględnie unikać zastosowania oraz postępowania, których odradza się w instrukcji obsługi lub przed którymi się w niej ostrzega.

Produkt przeznaczony jest wyłącznie do użytku domowego, a nie do zastosowań komercyjnych. Niewłaściwe użytkowanie urządzenia, używanie go w sposób niezgodny z jego przeznaczeniem, użycie siły lub ingerencja w urządzenie, dokonywana poza naszymi autoryzowanymi punktami serwisowymi, powodują utratę gwarancji.

Realizacja zobowiązań gwarancyjnych

W celu zapewnienia szybkiego załatwienia sprawy, postępuj zgodnie z poniższymi wskazówkami:

- W przypadku wszelkich pytań przygotuj paragon fiskalny oraz numer artykułu (np. IAN 12345) jako dowód zakupu.
- Numer artykułu można znaleźć na tabliczce znamionowej na produkcie, wygrawerowany na urządzeniu, zapisany na stronie tytułowej instrukcji obsługi (w dolnym lewym rogu) lub na naklejce z tyłu bądź na spodzie urządzenia.
- W przypadku wystąpienia błędów działania lub innych wad, prosimy o kontakt z odpowiednim działem serwisu **telefonicznie** lub **przez e-mail**.
- Zarejestrowany jako wadliwy produkt możesz wtedy wraz z dołączonym dowodem zakupu (paragonem) oraz opisem i datą wystąpienia usterki wysłać nieodpłatnie na przekazany wcześniej adres serwisu.

PDF ONLINE
www.lidl-service.com

Na stronie www.lidl-service.com możesz pobrać te i wiele innych instrukcji, filmów o produktach oraz oprogramowanie instalacyjne.

Za pomocą tego kodu QR możesz przejść bezpośrednio na stronę serwisu Lidl (www.lidl-service.com), gdzie możesz otworzyć instrukcję obsługi, wpisując numer artykułu (IAN) 123456.

Serwis

⚠ OSTRZEŻENIE!

- **Naprawy urządzenia zlecaj wyłącznie serwisowi lub elektrykowi, stosując tylko oryginalne części zamienne.** Zapewni to odpowiedni poziom bezpieczeństwa użytkowania urządzenia po naprawie.
- **Wymianę wtyku lub przewodu przyłączeniowego powierzaj zawsze producentowi elektronarzędzia lub autoryzowanemu serwisowi.** Zapewni to odpowiedni poziom bezpieczeństwa użytkowania urządzenia po naprawie.

PL **Serwis Polska**
Tel.: 22 397 4996
E-Mail: kompernass@lidl.pl

IAN 317136_1904

Importer

Pamiętaj, że poniższy adres nie jest adresem serwisu. Skontaktuj się najpierw z odpowiednim punktem serwisowym.

KOMPERNASS HANDELS GMBH
BURGSTRASSE 21
44867 BOCHUM
NIEMCY
www.kompernass.com

Tłumaczenie oryginalnej deklaracji zgodności

My, KOMPERNASS HANDELS GMBH, osoba odpowiedzialna za sporządzenie dokumentacji: Semi Uguzlu, BURGSTR. 21, 44867 BOCHUM, NIEMCY, oświadczamy niniejszym, że produkt ten jest zgodny z następującymi normami, dokumentami normatywnymi oraz dyrektywami WE:

Dyrektywa maszynowa
(2006/42/EC)

Dyrektywa niskonapięciowa WE
(2014/35/EU) (tylko ładowarka)

Dyrektywa w sprawie kompatybilności elektromagnetycznej
(2014/30/EU)

Dyrektywa w sprawie stosowania substancji szkodliwych dla zdrowia
(2011/65/EU)*

*Wyłączną odpowiedzialność za wystawienie niniejszej deklaracji zgodności ponosi producent. Opisany powyżej przedmiot oświadczenia spełnia wymagania przepisów dyrektywy 2011/65/EU Parlamentu Europejskiego i Rady z 8 czerwca 2011 w sprawie ograniczenia stosowania określonych substancji niebezpiecznych w urządzeniach elektrycznych i elektronicznych.

Zastosowane normy zharmonizowane:

EN 62841-1:2015
EN 62841-2-2:2014
EN ISO 12100:2010
EN 60335-1:2012+A11:2014+A13:2017
EN 60335-2-29:2004+A2:2010+A11:2018
EN 62233:2008
EN 55014-1:2017
EN 55014-2:2015
EN 61000-3-2:2014
EN 61000-3-3:2013
EN 50581:2012

Typ/nazwa urządzenia: Wkrętarka akumulatorowa PAS 4 C4

Rok produkcji: 07-2019

Numer seryjny: IAN 317136_1904

Bochum, dnia 14.08.2019

Semi Uguzlu, dyrektor ds. jakości

Zastrzegamy sobie prawo do wprowadzania zmian technicznych w ramach procesu udoskonalania urządzenia.

Obsah

Úvod 62
Použití v souladu s určením. 62
Informace o ochranných známkách 62
Vybavení 62
Rozsah dodávky. 62
Technické údaje 62

Obecné bezpečnostní pokyny pro elektrická nářadí 63
1. Bezpečnost na pracovišti 63
2. Elektrická bezpečnost. 63
3. Bezpečnost osob 64
4. Manipulace s elektrickým nářadím a jeho použití 64
5. Manipulace s akumulátorovým nářadím a jeho použití. 65
6. Servis 65
Bezpečnostní pokyny pro šroubováky 66
Bezpečnostní pokyny pro řezací nástavec 66
Bezpečnostní pokyny pro nabíječky. 66

Před uvedením do provozu 67
Nabíjení akumulátoru přístroje (viz obr. A) 67
Montáž nástavců 67
Výměna bitů / šroubovacích nástavců (viz obr. D). 68
Výměna řezného listu (viz obr. E + F). 68

Uvedení do provozu. 68
Zapnutí/vypnutí akumulátorového šroubováku 68
Přepínání směru otáčení 68
Tipy a triky 68

Údržba, skladování a čištění 69

Likvidace 69

Záruka společnosti Kompernass Handels GmbH 70

Servis. 71

Dovozce. 71

Překlad originálu prohlášení o shodě 72

MULTIFUNKČNÍ AKU ŠROUBOVÁK PAS 4 C4

Úvod

Blahopřejeme Vám k zakoupení Vašeho nového přístroje. Rozhodli jste se pro vysoce kvalitní výrobek. Návod k obsluze je součástí tohoto výrobku. Obsahuje důležité informace o bezpečnosti, použití a likvidaci. Před použitím výrobku se seznamte se všemi obslužnými a bezpečnostními pokyny. Výrobek používejte pouze předepsaným způsobem a pro uvedené oblasti použití. Při předávání výrobku třetím osobám předejte spolu s ním i tyto podklady.

Použití v souladu s určením

Tento přístroj je určen ke šroubování do dřeva, umělé hmoty a kovu. Řezací nástavec je určen výhradně pro řezání měkkých materiálů, jako je např. kartón apod., až do tloušťky 6 mm. Přístroj používejte pouze předepsaným způsobem a v uvedených oblastech použití. Přístroj není určen pro podnikatelské účely. Jakékoli jiné použití nebo úprava přístroje jsou považovány za použití v rozporu s určením a představují značné riziko úrazu. Za škody, které vzniknou při použití v rozporu s určením, nenese výrobce odpovědnost.

Informace o ochranných známkách

USB® je registrovaná ochranná známka společnosti USB Implementers Forum, Inc.

Veškeré ostatní názvy a produkty mohou být ochrannými známkami nebo registrovanými ochrannými známkami jejich příslušných vlastníků.

Vybavení

❶ přepínač směru otáčení / zajištění proti zapnutí
❷ indikace směru otáčení doprava
❸ indikace stavu nabití akumulátoru
❹ indikace směru otáčení doleva
❺ nabíjecí zdířka
❻ vypínač
❼ kontrolky LED
❽ upnutí nástroje
❾ nabíječka
❾a konektor USB nabíjecího kabelu
❾b konektor USB C nabíjecího kabelu
❿ momentový nástavec
⓫ odblokovací tlačítko
⓬ výstředníkový nástavec
⓭ úhlový nástavec
⓮ řezací nástavec
⓯ bity a prodloužení bitu

Rozsah dodávky

1 multifunkční aku šroubovák
1 nabíječka
1 taška
1 nabíjecí kabel
26 bitů x 25 mm
2 bity x 50 mm
1 prodloužení bitu
1 momentový nástavec
1 výstředníkový nástavec
1 úhlový nástavec
1 řezací nástavec
1 návod k obsluze

Technické údaje

Multifunkční aku šroubovák: PAS 4 C4

Jmenovité napětí:	4 V ⎓ (stejnosměrný proud)
Akumulátor (integrovaný):	Lithium (1 článek)
Kapacita akumulátoru:	1500 mAh
Domezovací volnoběžné otáčky:	n_0 200 min^{-1}
Krouticí moment:	max. 5,0 Nm
Upnutí nářadí:	6,35 mm (¼")

Pro nabíjení akumulátorového nástroje používejte pouze následující nabíječku:

PAS 4 C4-1:

VSTUP / input:

Domezovací napětí:	100-240 V ~ 50-60 Hz (střídavý proud)
Domezovací proud:	16 W

VÝSTUP / output:

Domezovací napětí:	5,0 V ⎓ (stejnosměrný proud)
Domezovací proud:	1700 mA
Doba nabíjení:	cca 1 hodinu
Třída ochrany:	II / ⧈ (dvojitá izolace)

Informace o hluku a vibracích:

Naměřená hodnota hluku byla stanovena podle normy EN 62841. Typická hladina hluku elektrického nářadí s hodnocením A:

Hladina akustického tlaku:	L_{pA} = 67,8 dB (A)
Hladina akustického výkonu:	L_{WA} = 78,8 dB (A)
Nejistota K:	$K_{pA/WA}$ = 3 dB

Hodnoty vibrací (součet vektorů tří směrů) stanoveny v souladu s EN 62841:

Šrouby:

Hodnota emise vibrací:	a_h = 0,79 m/s^2
Nejistota:	K = 1,5 m/s^2

UPOZORNĚNÍ

- Uvedené hodnoty emise vibrací a uvedené hodnoty emise hluku byly měřeny pomocí standardizované zkušební metody a lze je použít pro srovnání elektrického nářadí s jiným nářadím.
- Uvedené hodnoty emise vibrací a uvedené hodnoty emise hluku lze rovněž použít k předběžnému posouzení zatížení.

⚠ VÝSTRAHA!

- Emise vibrací a hluku se mohou lišit během skutečného používání elektrického nářadí od uvedených hodnot v závislosti na způsobu, kterým se elektrické nářadí používá, zejména na způsobu, jakým je obrobek opracováván.
- Snažte se udržovat zatížení co nejnižší. Příkladem opatření ke snížení zatížení vibracemi je použití rukavic při práci s nářadím a omezení doby práce s nářadím. Přitom se musí zohlednit všechny části provozního cyklu (například časy, kdy je elektrické nářadí vypnuté, a časy, kdy je sice zapnuté, ale běží bez zatížení).

Obecné bezpečnostní pokyny pro elektrická nářadí

⚠ VÝSTRAHA!

- **Přečtěte si veškeré bezpečnostní pokyny, instrukce, ilustrace a technická data, jimiž je toto elektrické nářadí opatřeno.** Zanedbání dodržování následujících bezpečnostních upozornění a pokynů může vést k úrazu elektrickým proudem, k požáru a/nebo těžkým zraněním.

Veškerá bezpečnostní upozornění a pokyny uschovejte pro budoucí použití.

Pojem „elektrické nářadí" užívaný v bezpečnostních pokynech se vztahuje na elektrická nářadí napájená ze sítě (se síťovým kabelem) a na elektrická nářadí napájená akumulátorem (bez síťového kabelu).

1. Bezpečnost na pracovišti

a) **Pracovní prostor udržujte v čistotě a dobře osvětlený.** Nepořádek a neosvětlený pracovní prostor mohou vést k úrazům.

b) **S elektrickým nářadím nepracujte v prostředí ohroženém výbuchem, ve kterém se nachází hořlavé kapaliny, plyny nebo prach.** Elektrické nářadí vytváří jiskry, od nichž se může vznítit prach nebo výpary.

c) **Nedovolte dětem ani jiným osobám, aby se přibližovaly k elektrickému nářadí v době, kdy ho používáte.** V případě odvedení pozornosti můžete ztratit kontrolu nad elektrickým nářadím.

2. Elektrická bezpečnost

a) **Přípojná zástrčka elektrického nářadí musí odpovídat zásuvce. Zástrčka se nesmí žádným způsobem pozměňovat. Nepoužívejte adaptérové zástrčky v kombinaci s uzemněným elektrickým nářadím.** Nepozměněné zástrčky a jim odpovídající zásuvky snižují riziko úrazu elektrickým proudem.

b) **Zabraňte kontaktu těla s uzemněnými povrchy jako např. od trubek, topení, sporáků a chladniček.** Je-li Vaše tělo uzemněné, hrozí zvýšené riziko úrazu elektrickým proudem.

c) **Elektrická nářadí chraňte před deštěm a vlhkostí.** Vniknutím vody do elektrického nářadí se zvyšuje riziko úrazu elektrickým proudem.

d) **Nepoužívejte připojovací vedení v rozporu s jeho určením pro přenášení či zavěšování elektrického nářadí nebo k vytahování zástrčky ze zásuvky. Udržujte připojovací vedení v dostatečné vzdálenosti od zdrojů vysoké teploty, oleje, ostrých hran nebo pohyblivých částí přístroje.** Poškozená nebo zapletená připojovací vedení zvyšují riziko úrazu elektrickým proudem.

e) **Pokud pracujete s elektrickým nářadím venku, používejte pouze taková prodlužovací vedení, jež jsou schválena i pro venkovní použití.** Používáním prodlužovacího vedení vhodného pro venkovní použití se snižuje riziko úrazu elektrickým proudem.

f) **Pokud nelze zabránit provozu elektrického nářadí ve vlhkém prostředí, používejte proudový chránič.** Použitím proudového chrániče se snižuje riziko úrazu elektrickým proudem.

3. Bezpečnost osob

a) **Buďte neustále pozorní, sledujte své počínání a k práci s elektrickým nářadím přistupujte s rozumem. Elektrické nářadí nepoužívejte, jste-li unavení nebo pod vlivem drog, alkoholu či léků.** Jediný okamžik nepozornosti při používání elektrického nářadí může způsobit vážná zranění.

b) **Noste osobní ochranné prostředky a vždy i ochranné brýle.** Nošením osobních ochranných prostředků, jako je ochranná maska proti prachu, protiskluzová bezpečnostní obuv, ochranná přilba nebo ochrana sluchu, a to v závislosti na druhu a použití elektrického nářadí, se snižuje riziko zranění.

c) **Zabraňte neúmyslnému uvedení přístroje do provozu. Než elektrické nářadí zapojíte do elektrické sítě a/nebo připojíte akumulátor nebo než nářadí zvednete či přenesete, ujistěte se, zda je vypnuté.** Pokud máte při přenášení elektrického nářadí prst na spínači, nebo pokud do sítě zapojíte již zapnuté elektrické nářadí, může dojít k úrazu.

d) **Předtím, než elektrické nářadí zapnete, odstraňte nastavovací nástroje nebo šroubováky.** Pokud se nástroj nebo šroubovák nachází v otáčející se části elektrického nářadí, může to vést ke zraněním.

e) **Vyhýbejte se nepřirozenému držení těla. Zajistěte si bezpečnou stabilitu a neustále udržujte rovnováhu.** Tak dokážete elektrické nářadí v neočekávaných situacích lépe kontrolovat.

f) **Noste vhodný oděv. Nenoste volné oblečení ani šperky. Vlasy a oděv udržujte v bezpečné vzdálenosti od pohyblivých částí.** Volný a nepřiléhavý oděv, šperky nebo dlouhé vlasy mohou být pohyblivými částmi zachyceny.

g) **Pokud lze namontovat zařízení pro odsávání a zachytávání prachu, potom se tato musí připojit a správně použít.** Použitím odsávání prachu se může snížit ohrožení prachem.

h) **Nenechte se ukonejšit falešným bezpečím a neopomíjejte bezpečnostní předpisy pro elektrická nářadí, i když elektrické nářadí po opakovaném použití již znáte.** Nepozorná manipulace může způsobit v zlomku sekundy vážná zranění.

4. Manipulace s elektrickým nářadím a jeho použití

a) **Elektrické nářadí nepřetěžujte. Pro práci používejte elektrické nářadí vhodné k danému účelu.** S vhodným elektrickým nářadím se Vám bude v uvedeném výkonovém rozsahu pracovat lépe a bezpečněji.

b) **Nepoužívejte elektrické nářadí, jehož spínač je vadný.** Elektrické nářadí, které se již nedá zapnout nebo vypnout, představuje nebezpečí a musí se opravit.

c) **Před nastavováním přístroje, výměnou dílů vsazeného nástroje nebo odložením elektrického nářadí, vytáhněte zástrčku ze zásuvky a/nebo vyjměte vyjímatelný akumulátor.** Toto bezpečnostní opatření zabraňuje neúmyslnému spuštění elektrického nářadí.

d) **Nepoužívaná elektrická nářadí udržujte mimo dosah dětí. Nedovolte používat elektrické nářadí osobám, které s ním nejsou obeznáme-**

ny nebo které nečetly tento návod. Elektrická nářadí jsou nebezpečná, pokud je používají nezkušené osoby.

e) **Údržbu elektrických nářadí a vsazeného nástroje vykonávejte pečlivě. Zkontrolujte, zda jsou v pořádku pohyblivé části přístroje a zda nejsou sevřené, zda nejsou některé součásti rozbité nebo natolik poškozené, že je funkčnost elektrického nářadí omezena. Poškozené části elektrického nářadí nechte před jeho použitím opravit.** Řada úrazů má svou příčinu ve špatné údržbě elektrických nářadí.

f) **Řezné nástroje udržujte v ostrém a čistém stavu.** Pečlivě udržované řezné nástroje s ostrými řeznými hranami se méně zasekávají a snáze se vedou.

g) **Elektrické nářadí, příslušenství, vsazené nástroje atd. používejte dle těchto pokynů. Zohledňujte přitom pracovní podmínky a vykonávanou činnost.** Použití elektrických nářadí k jiným než určeným účelům může vést ke vzniku nebezpečných situací.

h) **Udržujte rukojeti a plochy rukojetí suché, čisté a bez oleje a mastnoty.** Kluzké rukojeti a plochy rukojetí neumožňují bezpečnou obsluhu a kontrolu elektrického nářadí v neočekávaných situacích.

5. Manipulace s akumulátorovým nářadím a jeho použití

a) **Akumulátory nabíjejte pouze nabíječkami doporučenými výrobcem.** U nabíječky, která je určena pro určitý typ akumulátorů, hrozí nebezpečí vzniku požáru, je-li používána s jinými akumulátory.

b) **V elektrickém nářadí používejte jen akumulátory pro ně určené.** Používání jiných akumulátorů může způsobit zranění a požár.

c) **Nepoužívaný akumulátor udržujte v dostatečné vzdálenosti od kancelářských sponek, mincí, klíčů, hřebíků, šroubů a jiných drobných kovových předmětů, které mohou způsobit přemostění kontaktů.** Zkrat mezi kontakty akumulátoru může způsobit popáleniny nebo požár.

d) **Při nesprávném použití může z akumulátoru vytéct kapalina. Zabraňte kontaktu s kapalinou akumulátoru. Při náhodném kontaktu opláchněte zasažené místo vodou. Pokud kapalina vnikne do očí, vyhledejte lékařskou pomoc.** Kapalina unikající z akumulátoru může způsobit podráždění pokožky nebo popáleniny.

e) **Nepoužívejte poškozený nebo upravený akumulátor.** Poškozené nebo upravené akumulátory mohou reagovat nepředvídatelně a způsobit požár, výbuch nebo zranění.

f) **Akumulátor nevystavujte ohni nebo příliš vysokým teplotám.** Oheň nebo teploty nad 130 °C (265 °F) mohou způsobit výbuch.

g) **Dodržujte všechny pokyny k nabíjení a akumulátor nebo akumulátorový nástroj nikdy nenabíjejte mimo teplotní rozsah uvedený v návodu k obsluze.** Nesprávné nabíjení nebo nabíjení mimo přípustný rozsah teplot může vést ke zničení akumulátoru a zvýšit nebezpečí požáru.

POZOR! NEBEZPEČÍ VÝBUCHU! Nikdy nenabíjejte baterie, které nejsou určeny k nabíjení.

Chraňte akumulátor před horkem, např. také před dlouhodobým slunečním zářením, ohněm, vodou a vlhkostí. Hrozí nebezpečí výbuchu.

6. Servis

a) **Nechte elektrické nářadí opravovat pouze kvalifikovanými odborníky a používejte pouze originální náhradní díly.** Tím zajistíte, že zůstane zachována bezpečnost elektrického nářadí.

b) **Nikdy neprovádějte údržbu u poškozených akumulátorů.** Veškerou údržbu akumulátorů by měl provádět jen výrobce nebo autorizovaný zákaznický servis.

Bezpečnostní pokyny pro šroubováky

⚠ VÝSTRAHA!

- **Držte přístroj za izolované plochy rukojeti, když provádíte práce, při nichž může šroub narazit na skrytá elektrická vedení.** Kontakt šroubu s vedením pod napětím může vést napětí i na kovové díly přístroje a způsobit zásah elektrickým proudem.

Bezpečnostní pokyny pro řezací nástavec

⚠ NEBEZPEČÍ!

- Nedávejte ruce do oblasti řezání a nedotýkejte se řezného listu.
- Předtím, než začnete pracovat na přístroji, ujistěte se, že přepínač směru otáčení je uprostřed. Tím se zabrání neúmyslnému zapnutí.
- Řežte pouze s funkčním ochranným krytem. Vadné ochranné kryty nechrání proti nechtěném dotyku s řezným listem.
- Před každým použitím zkontrolujte, zda je ochranný kryt v bezchybném stavu a zda je řezný list řádně utažen.
- Používejte vždy řezné listy se správnou velikostí a odpovídajícím upínacím otvorem.

Bezpečnostní pokyny pro nabíječky

- Děti starší 8 let a osoby s omezenými fyzickými, smyslovými nebo mentálními schopnostmi či nedostatkem zkušeností a znalostí mohou používat tento přístroj, avšak pouze tehdy, pokud jsou pod dohledem nebo pokud byly poučeny o bezpečném používání přístroje a pokud porozuměly z toho vyplývajícímu nebezpečí. Děti si nesmí s přístrojem hrát. Čištění a uživatelskou údržbu nesmí provádět děti bez dozoru.

  Nabíječka je vhodná pouze pro provoz ve vnitřních prostorách.
- Pokud je nutná výměna připojovacího kabelu, musí ji provést výrobce nebo jeho zástupce, aby se zabránilo ohrožení bezpečnosti.

VÝSTRAHA! K nabíjení akumulátoru tohoto přístroje používejte pouze nabíječku ❾ dodanou s tímto přístrojem.

Před uvedením do provozu

Nabíjení akumulátoru přístroje (viz obr. A)

UPOZORNĚNÍ

► Akumulátor se dodává částečně nabitý. Nabijte akumulátor před uvedením do provozu, v ideálním případě minimálně 1 hodinu. Tím zajistíte plný výkon akumulátoru. Lithium-iontové akumulátory můžete nabíjet kdykoli, aniž byste zkrátili jejich životnost. Přerušení nabíjení není pro akumulátor škodlivé.

► Dodaná nabíječka ❾ je vhodná pouze k nabíjení tohoto přístroje.

► Pokud se indikace stavu nabití akumulátoru ❸ rozsvítí během provozu červeně, má akumulátor méně než 30 % své kapacity a měl by se nabít.

► Akumulátorový nástroj nikdy nenabíjejte, je-li okolní teplota nižší než 10 °C nebo vyšší než 40 °C. Pokud je nutné lithium-iontový akumulátor skladovat po delší dobu, musí se pravidelně kontrolovat stav jeho nabití. Optimální stav nabití je mezi 50 % a 80 %. Skladujte v chladu a suchu, při okolní teplotě mezi 0 °C a 50 °C.

Spuštění nabíjení:

♦ Zastrčte konektor USB C nabíjecího kabelu ❾b do nabíjecí zdířky ❺.

♦ Zapojte konektor USB nabíjecího kabelu ❾a do nabíječky ❾.

♦ Nabíječku ❾ zapojte do napájecího zdroje 100–240 V ~ 50-60 Hz.

Akumulátor je nabitý, když se indikace stavu nabití akumulátoru ❸ změní z červené na zelenou.

Ukončení nabíjení:

♦ Odpojte nabíječku ❾ od napájecího zdroje.

♦ Odpojte konektor USB C nabíjecího kabelu ❾b od nabíjecí zdířky ❺.

Montáž nástavců

Účel použití:

- - Pomocí momentového nástavce ❿ můžete nastavit sílu otáčení. Momentovým nástavcem ❿ se šroubování automaticky zastaví, jakmile je šroub utažen. Za tím účelem nastavte potřebný krouticí moment v rámci 10 stupňů.

UPOZORNĚNÍ

♦ Zvolený stupeň krouticího momentu se zobrazí označením šipkou dopředu ►.

♦ Pro malé šrouby, resp. měkké materiály, zvolte nízký stupeň.

♦ Pro velké šrouby, tvrdé materiály, resp. při vyšroubovávání šroubů, zvolte vysoký stupeň.

- Výstředníkový nástavec ⓬ Vám umožní samotné šroubování na místech v blízkosti stěn.
- Úhlový nástavec ⓭ Vám umožní provádět obdélníkové šroubování.
- Řezací nástavec ⓮ Vám umožní řezání měkkých materiálů, jako je např. kartón, koberec, textilie apod., až do tloušťky 6 mm.

Montáž:

UPOZORNĚNÍ

► Předtím, než začnete pracovat na přístroji, ujistěte se, že přepínač směru otáčení ❶ je uprostřed. Tím se zabrání neúmyslnému zapnutí.

♦ Nejprve odstraňte pryžovou krytku z upnutí nástroje (viz obr. B).

♦ Nyní na přístroj můžete připevnit přiložené nástavce v krocích po 45°. Zastrčte nástavec do přístroje, aby zaskočil. (viz obr. C, příklad momentového nástavce ❿).

Demontáž:

♦ K opětovnému odpojení nástavců z přístroje stiskněte odblokovací tlačítko ⓫ a stáhněte nástavec směrem dopředu.

♦ Poté opět nasaďte pryžovou krytku na upnutí nástroje.

Výměna bitů / šroubovacích nástavců (viz obr. D)

Nasazení:

- Jeden bit nasaďte do upnutí nástroje ❽.

Sejmutí:

- Vytáhněte bit z upnutí nástroje ❽.

Výměna řezného listu (viz obr. E + F)

UPOZORNĚNÍ

- Předtím, než začnete pracovat na přístroji, ujistěte se, že přepínač směru otáčení ❶ je uprostřed. Tím se zabrání neúmyslnému zapnutí.

- Zapojte nejprve řezací nástavec ⓮ do přístroje. Tím se zablokuje motor vřetene a šroub se může povolit.
- Vyšroubujte šroub (I).
- Řezný list (II) sejměte jeho stažením dolů.
- Zespodu nasuňte nový řezný list (II) obroušenou hranou směrem navenek.
  Otáčejte řezným listem (II), dokud tento nezaskočí v upnutí (III).
- Utáhněte šroub (I).
- Nástavec lze nyní opět použít.

⚠ POZOR!

- **Na ochranném krytu řezacího nástavce se nachází šipka (↺). Tato Vám zobrazí doporučený směr chodu řezného listu.**

Uvedení do provozu

Zapnutí/vypnutí akumulátorového šroubováku

Zapnutí:

- K uvedení přístroje do provozu stiskněte spínač/vypínač ❻ a podržte jej stisknutý.

Vypnutí:

- K vypnutí přístroje pusťte spínač/vypínač ❻.

Přepínání směru otáčení

Otáčení doprava:

- Posuňte přepínač směru otáčení ❶ doleva.
- Stiskněte vypínač ❻. Indikace směru otáčení doprava ❷ svítí. Nyní můžete zašroubovávat šrouby.

Otáčení doleva:

- Posuňte přepínač směru otáčení ❶ doprava.
- Stiskněte vypínač ❻. Indikace směru otáčení doleva ❹ svítí. Nyní můžete vyšroubovávat šrouby.

Zajištění proti zapnutí:

- Posuňte přepínač směru otáčení ❶ do střední polohy. Vypínač ❻ je zablokovaný.

UPOZORNĚNÍ

- Pokud zamčené vypínač ❻, je také možné aktivovat kontrolky LED ❼. Chcete-li to stisknutím vypínače ❻.

Tipy a triky

Na šroubovacích bitech jsou vyznačeny jejich rozměry a tvar. Nejste-li si jistí, vyzkoušejte vždy nejprve, zda je bit upevněn v hlavě šroubu bez vůle.

Údržba, skladování a čištění

VÝSTRAHA! NEBEZPEČÍ ÚRAZU ELEKTRICKÝM PROUDEM! Před zahájením čištění vytáhněte nabíječku ❾ ze zásuvky.

UPOZORNĚNÍ

- Předtím, než začnete pracovat na přístroji, ujistěte se, že přepínač směru otáčení ❶ je uprostřed. Tím se zabrání neúmyslnému zapnutí.

Akumulátorový šroubovák je bezúdržbový.

- Přístroj musí být vždy čistý, suchý a zbavený oleje a maziv.
- Do přístroje se nesmí dostat žádné kapaliny.
- K čištění krytu přístroje používejte hadřík. Nikdy nepoužívejte benzin, rozpouštědla nebo čisticí prostředky, které narušují umělou hmotu.

⚠ VÝSTRAHA!

- Před čištěním odmontujte nástavce. Vyčistěte je suchým hadříkem.
- Přístroj a příslušenství vždy skladujte v čistotě, bez prachu a v suchu.

Likvidace

Obal se skládá z ekologických materiálů, které můžete zlikvidovat v komunálních sběrných recyklačních dvorech.

Nevyhazujte elektrické nářadí do domovního odpadu!

V souladu s evropskou směrnicí 2012/19/EU o starých elektrických a elektronických přístrojích a jejím převedením do národního práva musí být vysloužilá elektrická nářadí shromažďována odděleně a odevzdána k ekologické recyklaci.

Informace o možnostech likvidace vysloužilého přístroje Vám poskytne obecní nebo městský úřad.

Li-ion

Akumulátory nevyhazujte do domovního odpadu!

UPOZORNĚNÍ

- Akumulátor, který je zabudován do tohoto přístroje, nelze k likvidaci vyjmout.
- Integrovaný lithium-iontový akumulátor smí vyjmout pouze kvalifikovaný personál. K vyjmutí akumulátoru z pouzdra musí být akumulátor prázdný a šrouby na pouzdře vyšroubované. Přípoje na akumulátoru se musí jednotlivě postupně odpojit a izolovat.

Vadné nebo opotřebované akumulátory se musí recyklovat podle směrnice č. 2006/66/EC. Akumulátor nebo přístroj odevzdejte do příslušných sběren.

O možnostech likvidace nefunkčního elektrického nářadí / akumulátorů se informujte u svého obecního či městského úřadu. Integrovaný lithium-iontový akumulátor smí vyjmout pouze kvalifikovaný personál. K vyjmutí akumulátoru z pouzdra musí být akumulátor prázdný a šrouby na pouzdře vyšroubované. Přípoje na akumulátoru se musí jednotlivě postupně odpojit a izolovat.

b a

Balení zlikvidujte ekologicky. Dbejte na označení na různých obalových materiálech a v případě potřeby je roztřiďte odděleně. Obalové materiály jsou označeny zkratkami (a) a číslicemi (b) s následujícím významem:
1 – 7: Plasty,
20 – 22: Papír a lepenka,
80 – 98: Kompozitní materiály

Informace o možnostech likvidace vysloužilého výrobku Vám podá správa Vašeho obecního nebo městského úřadu.

Výrobek je recyklovatelný, podléhá rozšířené odpovědnosti výrobce a je shromažďován odděleně.

Záruka společnosti Kompernass Handels GmbH

Vážená zákaznice, vážený zákazníku,

na tento přístroj získáváte záruku v trvání 3 let od data zakoupení. V případě závad tohoto výrobku máte zákonná práva vůči prodejci výrobku. Tato zákonná práva nejsou omezena naší níže uvedenou zárukou.

Záruční podmínky

Záruční doba začíná plynout dnem nákupu. Dobře uschovejte pokladní doklad. Tento doklad je potřebný jako důkaz o koupi.

Pokud se do tří let od data zakoupení tohoto výrobku vyskytne vada materiálu nebo výrobní závada, pak Vám podle našeho uvážení výrobek zdarma opravíme, vyměníme nebo uhradíme kupní cenu. Předpokladem této záruky je, že bude během tříleté lhůty předložen vadný přístroj a doklad o koupi (pokladní doklad) a stručně se popíše, v čem závada spočívá a kdy se vyskytla.

Vztahuje-li se na závadu naše záruka, obdržíte zpět buď opravený nebo nový produkt. Opravou nebo výměnou výrobku nezačne plynout nová záruční doba.

Záruční doba a zákonné nároky vyplývající ze závad

Záručním plněním se záruční doba neprodlužuje. To platí i pro vyměněné a opravené součásti. Poškození nebo vady vyskytující se případně již při nákupu se musí oznámit ihned po vybalení. Po uplynutí záruční doby podléhají veškeré opravy zpoplatnění.

Rozsah záruky

Přístroj byl vyroben pečlivě podle přísných směrnic kvality a před expedicí byl svědomitě vyzkoušen.

Záruka se vztahuje na materiálové nebo výrobní vady. Tato záruka se nevztahuje na součásti výrobku, které jsou vystaveny běžnému opotřebení, a proto je lze považovat za spotřební díly, nebo na poškození křehkých součástí, jako jsou např. spínače, akumulátory nebo díly, které jsou vyrobeny ze skla.

Tato záruka zaniká, pokud je výrobek poškozen, nebyl řádně používán nebo udržován. Pro zajištění správného používání výrobku se musí přesně dodržovat všechny pokyny uvedené v návodu k obsluze. Účelům použití a úkonům, které se v návodu k obsluze nedoporučují nebo se před nimi varuje, je třeba se bezpodmínečně vyhnout.

Výrobek je určen pouze pro soukromé účely a ne pro komerční použití. Při nesprávném a neodborném používání, při použití násilí a při zásazích, které nebyly provedeny našimi autorizovanými servisními provozovnami, záruční nároky zanikají.

Vyřízení v případě záruky

Pro zajištění rychlého Vaší žádosti postupujte podle následujících pokynů:

- Pro všechny dotazy mějte připraven pokladní lístek a číslo výrobku (např. IAN 12345) jako doklad o koupi.
- Číslo výrobku naleznete na typovém štítku na výrobku, rytině na výrobku, na titulní straně návodu k obsluze (vlevo dole) nebo na nálepce na zadní nebo spodní straně výrobku.
- Pokud by se měly vyskytovat funkční vady nebo jiné závady, kontaktujte nejprve níže uvedené servisní oddělení **telefonicky** nebo **e-mailem**.
- Výrobek, zaevidovaný jako vadný výrobek pak můžete při přiložení dokladu o nákupu (pokladní lístek) a při uvedení, v čem spočívá vada a kdy k ní došlo, poslat výrobek pro Vás bez poštovného na adresu, kterou Vám oznámí servis.

Na webových stránkách www.lidl-service.com si můžete stáhnout tyto a mnoho dalších příruček, videí o výrobku a instalační software.

Pomocí kódu QR se dostanete přímo na stránku servisu Lidl (www.lidl-service.com) a můžete pomocí zadání čísla výrobku (IAN) 123456 otevřít svůj návod k obsluze.

UPOZORNĚNÍ

- U nástrojů Parkside a Florabest zašlete, prosím, výlučně vadnou část bez příslušenství (např. akumulátor, úložný kufřík, montážní nářadí, atd.).

Servis

⚠ VÝSTRAHA!

- **Nechte své přístroje opravit v servisní dílně nebo odborným elektrikářem a pouze za použití originálních náhradních dílů.** Tím se zajistí, že zůstane zachována bezpečnost přístroje.
- **Výměnu zástrčky nebo síťového kabelu svěřte vždy výrobci přístroje nebo jeho zákaznickému servisu.** Tím se zajistí, že zůstane zachována bezpečnost přístroje.

(CZ) **Servis Česko**
Tel.: 800143873
E-Mail: kompernass@lidl.cz

IAN 317136_1904

Dovozce

Dbejte prosím na to, že následující adresa není adresou servisu. Kontaktujte nejprve uvedený servis.

KOMPERNASS HANDELS GMBH
BURGSTRASSE 21
44867 BOCHUM
NĚMECKO
www.kompernass.com

Překlad originálu prohlášení o shodě

My, KOMPERNASS HANDELS GMBH, osoba odpovědná za dokumentaci: pan Semi Uguzlu, BURGSTR. 21, 44867 BOCHUM, DEUTSCHLAND/NĚMECKO, prohlašujeme, že tento výrobek je ve shodě s následujícími normami, normativními dokumenty a směrnicemi ES:

Směrnice o strojních zařízeních
(2006/42/EC)

Směrnice ES o nízkém napětí
(2014/35/EU) (pouze nabíječka)

Směrnice o elektromagnetické kompatibilitě
(2014/30/EU)

Směrnice o omezení používání nebezpečných látek (RoHS)
(2011/65/EU)*

*Výhradní odpovědnost za vystavení tohoto prohlášení o shodě nese výrobce. Výše popsaný předmět prohlášení je v souladu s předpisy směrnice č. 2011/65/EU Evropského parlamentu a Rady ze dne 8. června 2011 o omezení používání určitých nebezpečných látek v elektrických a elektronických zařízeních.

Použité harmonizované normy:

EN 62841-1:2015
EN 62841-2-2:2014
EN ISO 12100:2010
EN 60335-1:2012+A11:2014+A13:2017
EN 60335-2-29:2004+A2:2010+A11:2018
EN 62233:2008
EN 55014-1:2017
EN 55014-2:2015
EN 61000-3-2:2014
EN 61000-3-3:2013
EN 50581:2012

Typ/označení přístroje: Multifunkční aku šroubovák PAS 4 C4

Rok výroby: 07-2019

Sériové číslo: IAN 317136_1904

Bochum, 14.08.2019

Semi Uguzlu - manažer kvality -

Technické změny ve smyslu dalšího vývoje jsou vyhrazeny.

Obsah

Úvod 74
Používanie v súlade s určením 74
Upozornenia týkajúce sa ochranných známok 74
Vybavenie 74
Rozsah dodávky 74
Technické údaje 74

Všeobecné bezpečnostné pokyny pre elektrické náradie 75
1. Bezpečnosť na pracovisku 75
2. Elektrická bezpečnosť 75
3. Bezpečnosť osôb 76
4. Manipulácia s elektrickým náradím a jeho použitie 76
5. Používanie a manipulácia s akumulátorovým náradím 77
6. Servis 78
Bezpečnostné pokyny pre skrutkovač 78
Bezpečnostné pokyny pre rezací nadstavec 78
Bezpečnostné upozornenia pre nabíjačky 78

Pred uvedením do prevádzky 79
Nabitie akumulátora prístroja (pozri obr. A) 79
Montáž nadstavcov 79
Výmena bitov / skrutkovacích otočných nadstavcov (pozri obr. D) 80
Výmena rezného listu (pozri obr. E + F) 80

Uvedenie do prevádzky 80
Zapnutie/vypnutie akumulátorového skrutkovača 80
Prepínanie smeru otáčania 80
Tipy a triky 80

Údržba, skladovanie a čistenie 81

Likvidácia 81

Záruka spoločnosti Kompernass Handels GmbH 82

Servis 83

Dovozca 83

Preklad originálneho vyhlásenia o zhode 84

AKU SKRUTKOVAČ PAS 4 C4

Úvod

Srdečne Vám gratulujeme ku kúpe Vášho nového prístroja. Touto kúpou ste sa rozhodli pre výrobok vysokej kvality. Návod na obsluhu je súčasťou tohto výrobku. Obsahuje dôležité upozornenia týkajúce sa bezpečnosti, používania a likvidácie. Pred používaním výrobku sa oboznámte so všetkými pokynmi na obsluhu a bezpečnostnými pokynmi. Výrobok používajte iba podľa popisu a v uvedených oblastiach použitia. Pri postúpení výrobku tretej osobe odovzdajte spolu s ním aj všetky dokumenty.

Používanie v súlade s určením

Tento prístroj je určený na skrutkovanie do dreva, umelej hmoty a kovu. Rezací nadstavec je určený výlučne na rezanie mäkkých materiálov, napr. kartónu a pod. až do hrúbky 6 mm. Prístroj používajte len tak, ako je popísané a len pre uvedené oblasti použitia. Prístroj nie je určený na priemyselné použitie. Akýkoľvek iný spôsob používania alebo zmeny prístroja sa považujú za používanie v rozpore s určením a skrýva značné nebezpečenstvá úrazu. Za škody vzniknuté v dôsledku použitia v rozpore s určením výrobca nepreberá žiadnu zodpovednosť.

Upozornenia týkajúce sa ochranných známok

USB® je registrovaná ochranná známka spoločnosti USB Implementers Forum, Inc.

Všetky ďalšie názvy a výrobky môžu byť ochrannými známkami alebo registrovanými ochrannými známkami ich príslušných vlastníkov.

Vybavenie

❶ prepínač smeru otáčania / blokovanie zapnutia
❷ ukazovateľ smeru otáčania, pravobežný chod
❸ ukazovateľ stavu akumulátora
❹ ukazovateľ smeru otáčania, ľavobežný chod
❺ nabíjacia zásuvka
❻ spínač ZAP / VYP
❼ LED osvetlenie
❽ upnutie nástroja
❾ nabíjačka
❾a USB konektor nabíjacieho kábla
❾b USB-C-konektor nabíjacieho kábla
❿ momentový nadstavec
⓫ odblokovacie tlačidlo
⓬ excentrický nadstavec
⓭ uhlový nadstavec
⓮ rezací nadstavec
⓯ bity a predĺženie bitov

Rozsah dodávky

1 aku skrutkovač
1 nabíjačka
1 taška
1 nabíjací kábel
26 bity x 25 mm
2 bity x 50 mm
1 predĺženie bitov
1 momentový nadstavec
1 excentrický nadstavec
1 uhlový nadstavec
1 rezací nadstavec
1 návod na obsluhu

Technické údaje

Aku skrutkovač	**PAS 4 C4**
Menovité napätie:	4 V ⎓ (jednosmerný prúd)
Akumulátor (integrovaný):	Lithium (1 článok)
Kapacita akumulátora:	1500 mAh
Dimenzačné otáčky pri chode naprázdno:	n_0 200 min^{-1}
Krútiaci moment:	max. 5,0 Nm
Upnutie nástroja:	6,35 mm (¼")

Na nabíjanie akumulátorového náradia používajte iba nasledovnú nabíjačku:

PAS 4 C4-1:

VSTUP/Input:

Dimenzačné napätie:	100 – 240 V ~ 50-60 Hz (striedavý prúd)
Dimenzačný prúd:	16 W

VÝSTUP/Output:

Dimenzačné napätie:	5,0 V ⎓ (jednosmerný prúd)
Dimenzačný prúd:	1700 mA
Doba nabíjania:	cca 1 hod.
Trieda ochrany:	II/⧈ (dvojitá izolácia)

Informácie o hluku a vibráciách:

Nameraná hodnota hluku bola zistená v súlade s EN 62841. Vyhodnotená hodnota hladiny hluku A elektrického náradia je typicky:

Hladina akustického tlaku: L_{pA} = 67,8 dB (A)

Hladina akustického výkonu: L_{WA} = 78,8 dB (A)

Neurčitosť K: $K_{pA/WA}$ = 3 dB

Hodnoty vibrácií (súčet vektorov troch smerov) zisťované podľa EN 62841:

Skrutkovanie:

Emisná hodnota vibrácií: a_h = 0,79 m/s²

Neurčitosť: K = 1,5 m/s²

UPOZORNENIE

- Uvedené celkové hodnoty vibrácií a uvedené hodnoty emisie hluku boli merané podľa normovaného skúšobného postupu a môžu sa použiť na porovnanie jedného elektrického náradia s druhým.
- Uvedené celkové hodnoty vibrácií a uvedené hodnoty emisie hluku sa môžu tiež použiť na predbežný odhad zaťaženia.

⚠ VÝSTRAHA!

- Emisie vibrácií a hluku sa môžu líšiť od uvedených hodnôt počas skutočného používania elektrického náradia, v závislosti od spôsobu, akým sa elektrické náradie používa, obzvlášť od druhu obrobku.
- Pokúste sa zaťaženie udržať podľa možnosti na čo najnižšej hodnote. Príkladom opatrení na zníženie zaťaženia vibráciami je nosenie rukavíc pri používaní náradia a obmedzenie pracovného času. Musia sa pritom zohľadniť všetky podiely prevádzkového cyklu (napríklad časy, v priebehu ktorých je elektrické náradie vypnuté a časy, počas ktorých je náradie síce zapnuté, ale beží bez zaťaženia).

Všeobecné bezpečnostné pokyny pre elektrické náradie

⚠ VÝSTRAHA!

- **Prečítajte si všetky bezpečnostné pokyny, upozornenia, ilustrácie a technické údaje, ktorými je opatrené toto elektrické náradie.** Zanedbania pri dodržiavaní nasledujúcich pokynov môžu mať za následok zásah elektrickým prúdom, požiar a/alebo ťažké poranenia.

Pre prípad budúceho použitia uschovajte všetky bezpečnostné pokyny a upozornenia.

V bezpečnostných pokynoch používaný pojem „elektrické náradie“ sa týka elektrického náradia napájaného zo siete (so sieťovým vedením) a elektrického náradia prevádzkovaného s akumulátorom (bez sieťového vedenia).

1. Bezpečnosť na pracovisku

a) **Udržiavajte svoje pracovisko v čistote a dobre osvetlené.** Neporiadok a neosvetlené pracovné oblasti môžu viesť k úrazom.

b) **Nepracujte s elektrickým náradím na miestach s nebezpečenstvom výbuchu, na ktorých sa nachádzajú horľavé kvapaliny, plyny alebo prach.** Z elektrického náradia vychádzajú iskry, ktoré môžu tento prach alebo výpary zapáliť.

c) **Počas používania elektrického náradia zabráňte prístupu detí a iných osôb.** Pri odvrátení pozornosti môžete stratiť kontrolu nad elektrickým náradím.

2. Elektrická bezpečnosť

a) **Prípojná zástrčka elektrického náradia musí byť vhodná pre danú zásuvku. Zástrčka sa nesmie žiadnym spôsobom meniť.**
Spolu s elektrickým náradím, ktoré má ochranné uzemnenie, nepoužívajte žiadne sieťové adaptéry. Nezmenené zástrčky a vhodné zásuvky znižujú riziko zásahu elektrickým prúdom.

b) **Vyvarujte sa telesnému kontaktu s uzemnenými povrchmi ako sú potrubia, vykurovacie telesá, sporáky a chladničky.** Ak je vaše telo uzemnené, hrozí zvýšené riziko zásahu elektrickým prúdom.

c) **Chráňte elektrické náradie pred dažďom alebo vlhkosťou.** Vniknutie vody do elektrického náradia zvyšuje riziko zásahu elektrickým prúdom.

d) **Nepoužívajte pripojovacie vedenie na iné účely, ako napr. na nosenie, zavesenie elektrického náradia alebo na vyťahovanie zástrčky z elektrickej zásuvky. Pripojovacie vedenie udržiavajte mimo zdrojov tepla, oleja, ostrých hrán alebo pohybujúcich sa častí prístroja.** Poškodené alebo zamotané pripojovacie vedenia zvyšujú riziko zásahu elektrickým prúdom.

e) **Ak pracujete s elektrickým náradím vonku, používajte len také predlžovacie vedenia, ktoré sú schválené na vonkajšie použitie.** Použitie predlžovacieho vedenia vhodného pre vonkajšie prostredie zníži riziko zásahu elektrickým prúdom.

f) **Ak nie je možné zabrániť prevádzke elektrického náradia vo vlhkom prostredí, použite prúdový chránič.** Používanie prúdového chrániča znižuje riziko zásahu elektrickým prúdom.

3. Bezpečnosť osôb

a) **Buďte vždy pozorní a dávajte pozor na to, čo robíte a pri práci s elektrickým náradím postupujte s rozvahou. Nepoužívajte elektrické náradie, ak ste unavení alebo ak ste pod vplyvom drog, alkoholu alebo liekov.** Aj okamih nepozornosti pri používaní elektrického náradia môže spôsobiť vážne zranenia.

b) **Vždy noste osobné ochranné prostriedky a ochranné okuliare.**Nosenie osobných ochranných prostriedkov, ako je maska proti prachu, protišmyková bezpečnostná obuv, ochranná prilba alebo ochrana sluchu, podľa druhu a použitia elektrického náradia, znižuje riziko poranení.

c) **Zabráňte neúmyselnému uvedeniu do prevádzky. Pred zapojením napájania elektrického náradia do siete a/alebo akumulátora a pred jeho zdvíhaním a prenášaním sa presvedčte, či je vypnuté.** Ak máte pri prenášaní elektrického náradia prst na spínači, alebo ak elektrické náradie zapojíte do zdroja elektrického prúdu zapnuté, môže to viesť k úrazom.

d) **Skôr než zapnete elektrické náradie, odstráňte nastavovacie náradie alebo kľúč na skrutky.** Náradie alebo kľúč, ktorý sa nachádza na otáčajúcej sa časti elektrického náradia, môže spôsobiť zranenia.

e) **Vyhýbajte sa neprirodzenému držaniu tela. Majte pevný postoj a udržiavajte stále rovnováhu.** Takto môžete elektrické náradie lepšie kontrolovať v neočakávaných situáciách.

f) **Noste vhodný odev. Nenoste voľný odev ani šperky. Vlasy a odev sa musia udržiavať v bezpečnej vzdialenosti od pohyblivých dielov.** Voľný odev, šperky alebo dlhé vlasy sa môžu zachytiť pohybujúcimi sa časťami elektrického náradia.

g) **Ak je možná montáž zariadení na odsávanie a zachytávanie prachu, musia sa tieto pripojiť a používať správne.** Používanie odsávania prachu môže zredukovať ohrozenie prachom.

h) **Nenechajte sa ukolísať falošnou istotou a nepovznášajte sa nad bezpečnostné predpisy pre elektrické náradia, aj keď ste po viacnásobnom použití oboznámení s elektrickým náradím.** Neodborná manipulácia môže v rámci zlomku sekundy viesť k ťažkým poraneniam.

4. Manipulácia s elektrickým náradím a jeho použitie

a) **Nepreťažujte elektrické náradie. Pri svojej práci používajte len na tento účel určené elektrické náradie.** So správnym elektrickým náradím pracujete lepšie a bezpečnejšie v uvedenom rozsahu jeho výkonu.

b) **Nepoužívajte elektrické náradie s poškodeným spínačom.** Elektrické náradie, ktoré sa nedá zapnúť alebo vypnúť, je nebezpečné a musí sa opraviť.

c) **Pred vykonávaním nastavení na prístroji, výmenou vložených nástrojov alebo pred odložením elektrického náradia vytiahnite zástrčku z elektrickej zásuvky a/alebo odstráňte odoberateľný akumulátor.** Toto preventívne opatrenie zabraňuje neúmyselnému spusteniu elektrického náradia.

d) **Nepoužívané elektrické náradie uschovávajte mimo dosahu deti. Nedovoľte používať elektrické náradie osobám, ktoré s ním nie sú oboznámené alebo si neprečítali tieto pokyny.** Elektrické náradie je nebezpečné, ak ho používajú neskúsené osoby.

e) **Elektrické náradie a vložený nástroj starostlivo udržiavajte. Skontrolujte, či pohyblivé diely fungujú bezchybne a nie sú zaseknuté, či niektoré diely nie sú zlomené alebo poškodené tak, aby bola obmedzená funkcia elektrického náradia. Pred použitím elektrického náradia nechajte opraviť poškodené časti.** Veľa úrazov je spôsobených nedostatočnou údržbou elektrického náradia.

f) **Rezné nástroje udržiavajte ostré a čisté.** Starostlivo udržiavané rezné nástroje s ostrými reznými hranami sa menej zasekávajú a ľahšie sa dajú viesť.

g) **Elektrické náradie, príslušenstvo, vložené nástroje atď. používajte v súlade s týmito pokynmi. Zohľadnite pritom pracovné podmienky a činnosť, ktorú budete vykonávať.** Použitie elektrického náradia na iný ako určený účel použitia môže mať za následok nebezpečné situácie.

h) **Rukoväte a úchopné plochy udržiavajte suché, čisté a bez oleja a tuku.** Klzké rukoväte a úchopné plochy neumožňujú bezpečnú obsluhu a kontrolu elektrického náradia v nepredvídateľných situáciách.

5. Používanie a manipulácia s akumulátorovým náradím

a) **Akumulátory nabíjajte len v nabíjačkách, ktoré odporúča výrobca.** Pri nabíjačkách, ktoré sú vhodné pre určitý druh akumulátorov, hrozí nebezpečenstvo požiaru, ak sa použijú s inými akumulátormi.

b) **V elektrických náradiach používajte len akumulátory, určené na tento účel.** Používanie iných akumulátorov môže viesť k úrazom a nebezpečenstvu požiaru.

c) **Nepoužívaný akumulátor nepribližujte ku kancelárskym sponkám, minciam, kľúčom, klincom, skrutkám a iným malým kovovým predmetom, ktoré by mohli spôsobiť premostenie kontaktov.** Skrat medzi kontaktmi akumulátora môže spôsobiť popáleniny alebo požiar.

d) **Pri nesprávnom používaní môže z akumulátora vytekať kvapalina. Vyhýbajte sa kontaktu s touto kvapalinou. Po náhodnom kontakte miesto opláchnite vodou. Ak sa kvapalina dostane do očí, vyhľadajte dodatočne lekársku pomoc.** Unikajúca kvapalina môže spôsobiť podráždenie kože alebo popáleniny.

e) **Nepoužívajte poškodený ani upravený akumulátor.** Poškodené alebo upravené akumulátory sa môžu správať nepredvídateľne a viesť k požiaru, výbuchu alebo nebezpečenstvu zranenia.

f) **Akumulátor nevystavujte ohňu ani príliš vysokým teplotám.** Oheň alebo teploty vyššie ako 130 °C (265 °F) môžu spôsobiť výbuch.

g) **Dodržiavajte všetky pokyny na nabíjanie a akumulátor alebo akumulátorové náradie nenabíjajte nikdy mimo rozsahu teplôt uvedeného v návode na obsluhu.** Nesprávne nabíjanie alebo nabíjanie mimo prípustného rozsahu teplôt môže akumulátor zničiť a zvýšiť nebezpečenstvo požiaru.

POZOR! NEBEZPEČENSTVO VÝBUCHU! Nikdy nenabíjajte batérie, ktoré nemožno nabíjať.

Chráňte akumulátor pred teplom, napr. aj pred trvalým slnečným žiarením, ohňom, vodou a vlhkosťou. Hrozí nebezpečenstvo výbuchu.

6. Servis

a) **Elektrické náradie môže opravovať len kvalifikovaný personál a len s použitím originálnych náhradných dielov.** Takto sa zabezpečí, že zostane zachovaná bezpečnosť elektrického náradia.

b) **Nikdy nevykonávajte údržbu na poškodených akumulátoroch.** Akúkoľvek údržbu na akumulátoroch by mal vykonávať iba výrobca alebo splnomocnené zákaznícke servisy.

Bezpečnostné pokyny pre skrutkovač

⚠ VÝSTRAHA!

- **Keď vykonávate práce, pri ktorých by skrutka mohla zasiahnuť skryté elektrické vedenia, uchopte prístroj za izolované úchytné plochy držadla.** Kontakt skrutky s vedením vedúcim napätie môže tiež uviesť pod napätie aj kovové časti prístroja a spôsobiť zásah elektrickým prúdom.

Bezpečnostné pokyny pre rezací nadstavec

⚠ NEBEZPEČENSTVO!

- Nikdy rukami nesiahajte do oblasti rezania a na rezný list.
- Skôr ako vykonáte práce na prístroji, uistite sa, že sa prepínač smeru otáčania nachádza v strede. To zabraňuje nechcenému zapnutiu.
- Režte iba s funkčným ochranným krytom. Chybné ochranné kryty Vás nechránia pred nechceným kontaktom s rezným listom.
- Pred každým použitím skontrolujte, či je ochranný kryt v bezchybnom stave a či je rezný list pevne utiahnutý.
- Vždy používajte pílové listy správnej veľkosti a so správnym upínacím otvorom.

Bezpečnostné upozornenia pre nabíjačky

- Tento prístroj môžu používať deti od 8 rokov, ako aj osoby so zníženými fyzickými, zmyslovými alebo mentálnymi schopnosťami alebo nedostatkom skúseností a vedomostí, ak sú pod dohľadom alebo boli o bezpečnom používaní prístroja poučené a pochopili z toho vyplývajúce nebezpečenstvá. Deti sa nesmú hrať s prístrojom. Deti nesmú vykonávať čistenie ani používateľskú údržbu bez dohľadu.

Nabíjačka je určená len na prevádzku v interiéri.

- Ak je nevyhnutná výmena prípojného kábla, potom túto musí vykonať výrobca alebo ním poverený zástupca, aby nedošlo k ohrozeniu bezpečnosti.

VÝSTRAHA! Na nabíjanie akumulátora tohto prístroja používajte iba nabíjačku, ktorá bola dodaná spolu s týmto prístrojom ❾.

Pred uvedením do prevádzky

Nabitie akumulátora prístroja (pozri obr. A)

UPOZORNENIE

► Akumulátor sa dodáva čiastočne nabitý. Pred uvedením do prevádzky nabite akumulátor ideálne minimálne 1 hodinu. Zabezpečíte tak plný výkon akumulátora. Lítium-iónový akumulátor môžete kedykoľvek nabíjať bez toho, aby sa skracovala jeho životnosť. Prerušenie nabíjania akumulátor nepoškodzuje.

► Dodaná nabíjačka ❾ je vhodná iba na nabíjanie tohto prístroja.

► Ak ukazovateľ stavu nabitia akumulátora ❸ sa počas prevádzky rozsvieti červeno, má akumulátor menej ako 30 % svojej kapacity a mal by sa nabiť.

► Nikdy nenabíjajte akumulátorové náradie, ak je teplota okolia pod 10 °C alebo nad 40 °C. Pri dlhšom skladovaní lítium-iónového akumulátora musíte zaistiť pravidelné kontroly jeho stavu nabitia. Optimálny stav nabitia je v rozsahu 50 % až 80 %. Klíma pri skladovaní by mala byť chladná a suchá s okolitou teplotou medzi 0 °C a 50 °C.

Spustenie nabíjania:

♦ Spojte USB-C konektor nabíjacieho kábla ❾b s nabíjacou zásuvkou ❺.

♦ Spojte USB konektor nabíjacieho kábla ❾a s nabíjačkou ❾.

♦ Nabíjačku ❾ pripojte na zdroj elektrického prúdu so 100 – 240 V ~ 50-60 Hz.

Akumulátor je nabitý, ak sa ukazovateľ stavu nabitia akumulátora ❸ zmení z červenej farby na zelenú.

Ukončenie nabíjania:

♦ Nabíjačku ❾ odpojte od zdroja prúdu.

♦ Odpojte USB-C konektor nabíjacieho kábla ❾b od nabíjacej zásuvky ❺.

Montáž nadstavcov

Účel použitia:

– Pomocou momentového nadstavca ❿ môžete nastaviť krútiacu silu. S momentovým nadstavcom ❿ sa skrutky automaticky zastavia, hneď ako je skrutka pevne utiahnutá. Na tento účel nastavte potrebný uťahovací moment v rámci 10 stupňov.

UPOZORNENIE

♦ Zvolený stupeň uťahovacieho momentu sa zobrazí pomocou ►– značky šípky.

♦ Nižší stupeň zvoľte pre malé skrutky, príp. mäkké materiály.

♦ Vyšší stupeň zvoľte pre veľké skrutky, tvrdé materiály, príp. pri vyskrutkovávaní skrutiek.

– Excentrický nadstavec ⓬ Vám umožňuje skrutkovať na miestach najmä blízko k stene.

– Uhlový nadstavec ⓭ Vám umožňuje vykonávať pravouhlé skrutkovacie práce.

– Rezací nadstavec⓮ umožňuje rezanie mäkkých materiálov, napr. kartónu, koberca, látok a pod. až do hrúbky 6 mm.

Montáž:

UPOZORNENIE

► Skôr ako vykonáte práce na prístroji, uistite sa, či sa prepínač smeru otáčania ❶ nachádza v strede. To zabraňuje nechcenému zapnutiu.

♦ Najprv stiahnite gumový kryt z upnutia nástroja (pozri obr. B).

♦ Teraz môžete upevniť na prístroji dodané nadstavce v krokoch po 45°. Nasaďte nadstavec na prístroj tak, aby tento zaskočil. (pozri obr. C, príklad momentového nadstavca ❿).

Demontáž:

♦ Na opätovné odpojenie nadstavcov z prístroja stlačte odblokovacie tlačidlo ⓫ a vytiahnite nadstavec smerom dopredu.

♦ Potom nasaďte opäť na upnutie nástroja gumový kryt.

Výmena bitov / skrutkovacích otočných nadstavcov (pozri obr. D)

Vloženie:

- Vložte bit do upnutia nástroja ❽.

Odstránenie:

- Vytiahnite bit z upnutia nástroja ❽.

Výmena rezného listu (pozri obr. E + F)

UPOZORNENIE

- Skôr ako vykonáte práce na prístroji, uistite sa, či sa prepínač smeru otáčania ❶ nachádza v strede. To zabraňuje nechcenému zapnutiu.

- Najprv zapojte do prístroja rezací nadstavec ⓮. Tým sa zablokujte vreteno motora a skrutka sa dá povoliť.
- Vyskrutkujte skrutku (I).
- Odstráňte rezný list (II) tak, že ho potiahnete nadol.
- Nasuňte nový rezný list (II) zo spodu s obrúsenou hranou navonok.
  Otáčajte rezný list (II), dokiaľ tento nezaskočí do upnutia (III).
- Utiahnite skrutku (I).
- Nadstavec sa teraz môže opäť použiť.

⚠ POZOR!

- **Na ochrannom kryte rezacieho nadstavca sa nachádza šípka (↺). To Vám ukazuje odporúčaný smer chodu rezného listu.**

Uvedenie do prevádzky

Zapnutie/vypnutie akumulátorového skrutkovača

Zapnutie:

- Na uvedenie prístroja do prevádzky stlačte spínač ZAP/VYP ❻ a podržte ho stlačený.

Vypnutie:

- Na vypnutie prístroja pustite spínač ZAP/VYP ❻.

Prepínanie smeru otáčania

Pravobežný chod:

- Prepínač smeru otáčania ❶ posuňte doľava.
- Stlačte spínač ZAP/VYP ❻. Ukazovateľ smeru otáčania, pravobežný chod ❷ svieti. Teraz môžete skrutky zaskrutkovať.

Ľavobežný chod:

- Prepínač smeru otáčania ❶ posuňte doprava.
- Stlačte spínač ZAP/VYP ❻. Ukazovateľ smeru otáčania, ľavobežný chod ❹ svieti. Teraz môžete skrutky vyskrutkovať.

Blokovanie zapnutia:

- Posuňte prepínač smeru otáčania ❶ do strednej polohy. Spínač ZAP/VYP ❻ je zablokovaný.

UPOZORNENIE

- Ak zamknuté ZAP/VYP ❻ , je tiež možné aktivovať LED osvetlenie ❼. Ak chcete to stlačením vypínača ZAP/VYP ❻.

Tipy a triky

Skrutkovacie bity sú označené svojou veľkosťou a tvarom. Ak si nie ste istí, vždy najprv vyskúšajte, či bit sedí bez vôle v hlave skrutky.

Údržba, skladovanie a čistenie

VÝSTRAHA! NEBEZPEČENSTVO ZÁSAHU ELEKTRICKÝM PRÚDOM!
Pred začiatkom čistiacich prác nabíjačku ❾ vytiahnite zo zásuvky.

UPOZORNENIE

- Skôr ako vykonáte práce na prístroji, uistite sa, či sa prepínač smeru otáčania ❶ nachádza v strede. To zabraňuje nechcenému zapnutiu.

Akumulátorový skrutkovač je bezúdržbový.

- Prístroj musí byť vždy čistý, suchý a bez oleja alebo mastiaceho tuku.
- Do vnútra prístroja sa nesmú dostať žiadne tekutiny.
- Na čistenie krytu používajte utierku. Nikdy nepoužívajte benzín, rozpúšťadlá alebo čistiace prostriedky, ktoré poškodzujú umelú hmotu.

⚠ VÝSTRAHA!

- Pred čistením rozoberte nadstavce. Vyčistite ich suchou handrou.
- Prístroj a diely príslušenstva skladujte vždy čisté, bez prachu a suché.

Likvidácia

Obal sa skladá z ekologických materiálov, ktoré môžete zlikvidovať v miestnych recyklačných zberniach.

Elektrické náradie neodhadzujte do komunálneho odpadu!

Podľa európskej smernice č. 2012/19/EU o starých elektrických a elektronických zariadeniach a jej zapracovanie do národného práva sa opotrebované elektrické náradia musia zbierať oddelene a musia sa ekologicky spracovať.

Informácie o možnostiach likvidácie vyslúženého prístroja dostanete na miestnej alebo mestskej správe.

Akumulátory neodhadzujte do domáceho odpadu!

Li-ion

UPOZORNENIE

- Integrovaný akumulátor tohto prístroja sa za účelom likvidácie nedá vybrať.
- Integrovaný lítium-iónový akumulátor smie vyberať iba odborný personál. Aby bolo možné odstrániť akumulátor z telesa, musí byť akumulátor prázdny a skrutky na telese musia byť vyskrutkované. Pripojenia na akumulátore sa musia jednotlivo od seba oddeliť a izolovať.

Chybné alebo použité akumulátory sa musia recyklovať podľa smernice č. 2006/66/EC. Box s akumulátorom a/alebo prístroj odovzdajte v miestnych zberných zariadeniach.

O možnostiach likvidácie opotrebovaných elektrických nástrojov sa, prosím, informujte na obecnej alebo mestskej správe. Integrovaný lítium-iónový akumulátor smie vyberať iba odborný personál. Aby bolo možné odstrániť akumulátor z telesa, musí byť akumulátor prázdny a skrutky na telese musia byť vyskrutkované. Pripojenia na akumulátore sa musia jednotlivo od seba oddeliť a izolovať.

Obal zlikvidujte ekologicky. Zohľadnite označenie na rozličných obalových materiáloch a tieto prípadne zvlášť vytriedťe. Obalové materiály sú označené skratkami (a) a číslicami (b) s nasledujúcim významom:
1 – 7: Plasty,
20 – 22: Papier a lepenka,
80 – 98: Kompozitné materiály

Informácie o možnostiach likvidácie vyslúženého výrobku získate od svojej obecnej alebo mestskej samosprávy.

Produkt je recyklovateľný, podlieha rozšírenej zodpovednosti výrobcu a zbiera sa oddelene.

Záruka spoločnosti Kompernass Handels GmbH

Vážená zákazníčka, vážený zákazník,

na tento prístroj máte záruku 3 roky od dátumu zakúpenia. V prípade nedostatkov tohto výrobku máte práva vyplývajúce zo zákona voči predajcovi tohto výrobku. Tieto Vaše práva vyplývajúce zo zákona nie sú obmedzené našou zárukou, uvedenou nižšie.

Záručné podmienky

Záručná doba začína plynúť dátumom zakúpenia. Prosím, uschovajte si pokladničný blok. Tento bude potrebný ako dôkaz o zakúpení.

Ak v priebehu troch rokov od dátumu zakúpenia tohto výrobku dôjde k chybe materiálu alebo výrobnej chybe, výrobok vám – podľa nášho uváženia – bezplatne opravíme, vymeníme alebo uhradíme kúpnu cenu. Podmienkou tohto záručného plnenia je, že počas trojročnej lehoty sa poškodený prístroj a doklad o zakúpení (pokladničný blok) predloží so stručným opisom, v čom spočíva nedostatok prístroja a kedy sa vyskytol.

Ak je chyba pokrytá našou zárukou, zašleme Vám späť opravený alebo nový výrobok. Opravou alebo výmenou výrobku nezačína plynúť žiadna nová záručná doba.

Záručná doba a zákonné nároky na odstránenie chýb

Záručná doba sa záručným plnením nepredĺži. To platí aj pre vymenené a opravené diely. Poškodenia a chyby zistené prípadne už pri kúpe, sa musia hlásiť okamžite po vybalení. Po uplynutí záručnej doby podliehajú prípadné opravy poplatku.

Rozsah záruky

Prístroj bol starostlivo vyrobený v súlade s prísnymi smernicami kvality a pred dodaním bol svedomito preskúšaný.

Záručné plnenie sa vzťahuje na chyby materiálu alebo výrobné chyby. Táto záruka sa nevzťahuje na časti výrobku, ktoré sú vystavené bežnému opotrebovaniu a preto ich možno pokladať za rýchlo opotrebiteľné diely, ani na poškodenia krehkých dielov, ako sú napríklad spínače, akumulátory alebo diely vyrobené zo skla.

Táto záruka zaniká v prípade poškodenia výrobku neodborným používaním alebo neodbornou údržbou. Na správne používanie výrobku sa musia presne dodržiavať všetky pokyny, uvedené v návode na obsluhu. Bezpodmienečne sa musí zabrániť použitiu alebo úkonom, ktoré sa v návode na obsluhu neodporúčajú alebo pred ktorými sa varuje.

Výrobok je určený len na súkromné použitie a nie na priemyselné používanie. Záruka zaniká pri nesprávnom a neodbornom zaobchádzaní, pri použití násilia a pri zásahoch, ktoré neboli vykonané naším autorizovaným servisom.

Vybavenie v prípade záruky

Na zaručenie rýchleho vybavenia Vašej žiadosti postupujte podľa nasledujúcich pokynov:

- Na všetky otázky majte pripravený pokladničný doklad a číslo výrobku (napr. IAN 12345) ako doklad o nákupe.
- Číslo výrobku nájdete na typovom štítku na výrobku, na gravúre na výrobku, na titulnej stránke návodu na obsluhu (dole vľavo) alebo ako nálepku na zadnej alebo spodnej strane výrobku.
- Ak dôjde k funkčným poruchám alebo iným nedostatkom, kontaktujte najprv nižšie uvedené servisné oddelenie **telefonicky** alebo **e-mailom**.
- Výrobok, zaevidovaný ako poruchový, môžete potom spolu s dokladom o nákupe (pokladničný blok) a uvedením popisu chyby a dátumu, kedy k nej došlo, bezplatne odoslať na adresu servisného strediska, ktorá Vám bude oznámená.

PDF ONLINE
www.lidl-service.com

Na webovej stránke www.lidl-service.com si môžete stiahnuť tieto a mnoho ďalších príručiek, videá o výrobkoch a inštalačný softvér.

Pomocou tohto QR-kódu sa dostanete priamo na stránku servisu Lidl (www.lidl-service.com) a pomocou zadania čísla výrobku (IAN) 123456 otvoríte váš návod na obsluhu.

UPOZORNENIE

► Pri nástrojoch Parkside a Florabest zašlite, prosím, výlučne chybný diel bez príslušenstva (napr. akumulátor, úložný kufrík, montážne náradie, atď.).

Servis

⚠ VÝSTRAHA!

► **Opravy Vašich prístrojov zverte servisnému stredisku alebo odbornému elektrikárovi a pri opravách použite iba originálne náhradné diely.** Tým sa zaistí, že sa zachová bezpečnosť prístroja.

► **Výmenu zástrčky alebo sieťového kábla nechajte vykonať len výrobcom prístroja alebo jeho zákazníckym servisom.** Tým sa zaistí, že sa zachová bezpečnosť prístroja.

SK **Servis Slovensko**
Tel. 0850 232001
E-Mail: kompernass@lidl.sk

IAN 317136_1904

Dovozca

Majte na pamäti, že nižšie uvedená adresa nie je adresou servisného strediska. Najprv kontaktujte uvedené servisné stredisko.

KOMPERNASS HANDELS GMBH

BURGSTRASSE 21

44867 BOCHUM

NEMECKO

www.kompernass.com

Preklad originálneho vyhlásenia o zhode

My, spoločnosť KOMPERNASS HANDELS GMBH, zodpovedná osoba za dokumentáciu:
pán Semi Uguzlu, BURGSTR. 21, 44867 BOCHUM, DEUTSCHLAND/NEMECKO vyhlasujeme,
že tento výrobok je v súlade s nasledovnými normami, normatívnymi dokumentmi a smernicami ES:

Smernica o strojových zariadeniach
(2006/42/EC)

Smernica ES o nízkom napätí
(2014/35/EU) (iba nabíjačka)

Elektromagnetická kompatibilita
(2014/30/EU)

Smernica RoHS
(2011/65/EU)*

*Výhradnú zodpovednosť za vydanie tohto vyhlásenia o zhode nesie výrobca. Vyššie opísaný predmet vyhlásenia je v súlade s predpismi smernice č. 2011/65/EU Európskeho parlamentu a Rady z 8. júna 2011 o obmedzení používania určitých nebezpečných látok v elektrických a elektronických zariadeniach.

Použité harmonizované normy:

EN 62841-1:2015
EN 62841-2-2:2014
EN ISO 12100:2010
EN 60335-1:2012+A11:2014+A13:2017
EN 60335-2-29:2004+A2:2010+A11:2018
EN 62233:2008
EN 55014-1:2017
EN 55014-2:2015
EN 61000-3-2:2014
EN 61000-3-3:2013
EN 50581:2012

Typ / označenie prístroja: Aku skrutkovač PAS 4 C4

Rok výroby: 07-2019

Sériové číslo: IAN 317136_1904

Bochum, 14.08.2019

Semi Uguzlu – manažér kvality –

Technické zmeny v zmysle ďalšieho vývoja sú vyhradené.

KOMPERNASS HANDELS GMBH
BURGSTRASSE 21
44867 BOCHUM
GERMANY
www.kompernass.com

Stand der Informationen · Last Information Update · Version des informations
Stand van de informatie · Stan informacji · Stav informací · Stav informácií
09 / 2019 · Ident.-No.: PAS4C4-082019-1

IAN 317136_1904