SILVERCREST®

APPAREIL DE MISE SOUS VIDE SV 120 A1

FR BE

APPAREIL DE MISE SOUS VIDE

Mode d'emploi

DE AT CH

VAKUUMIERER

Bedienungsanleitung

IAN 304253

FR

FR BE

Avant de lire le mode d'emploi, ouvrez la page contenant les illustrations et familiarisez-vous ensuite avec toutes les fonctions de l'appareil.

DE AT CH

Klappen Sie vor dem Lesen die Seite mit den Abbildungen aus und machen Sie sich anschließend mit allen Funktionen des Gerätes vertraut.

FR / BE	Mode d'emploi	Page	1
DE / AT / CH	Bedienungsanleitung	Seite	21

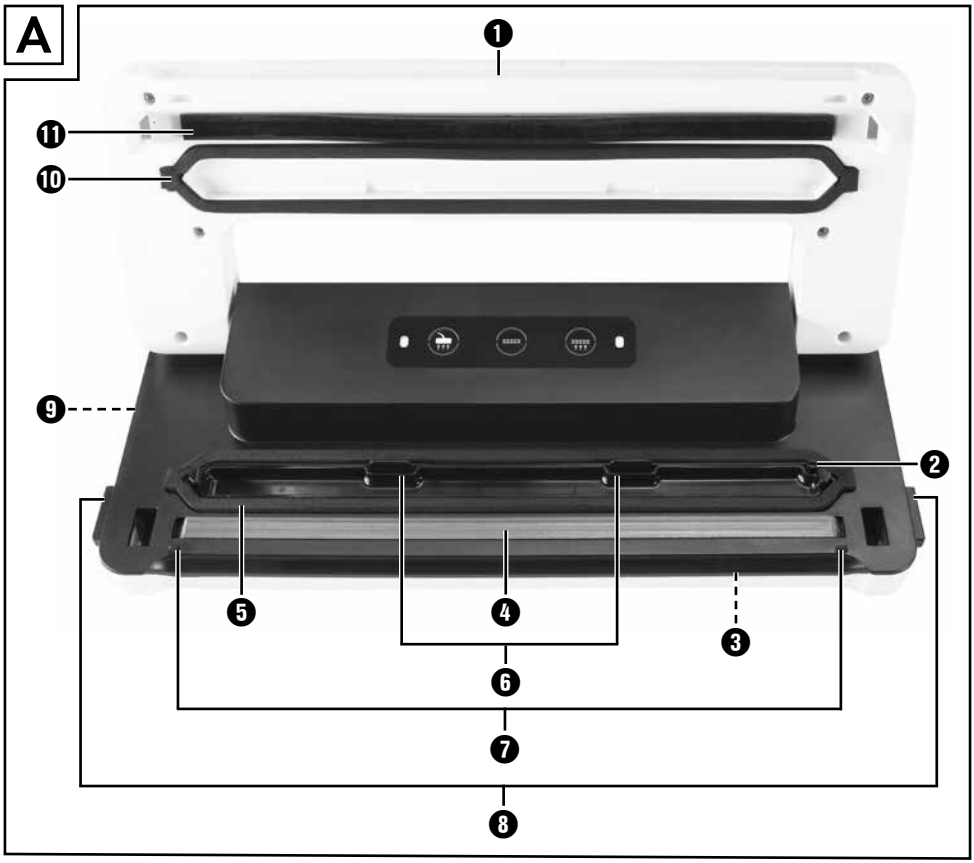
A
1
11
10
9
2
5
4
3
6
7
8

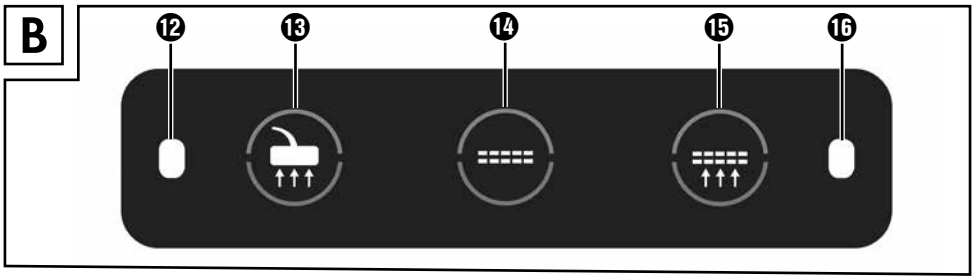
B
12
13
14
15
16

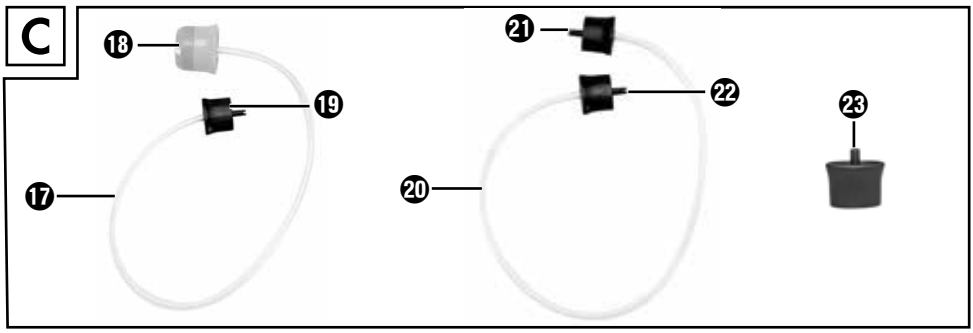
C
18
19
17
21
22
20
23

Table des matières

Introduction 2
Droits d'auteur 2
Limitation de responsabilité 2
Utilisation conforme 2
Contenu de la livraison et inspection après transport 3
Déballer l'appareil 3
Élimination de l'emballage 3
Description de l'appareil 4
Caractéristiques techniques 5
Consignes de sécurité 5
Installation et raccordement 7
Exigences requises sur le lieu d'installation 7
Raccordement électrique 7
Sceller le film tubulaire 8
Mise sous vide 10
Mettre le film tubulaire sous vide 10
Mise sous vide de récipients et de sachets réutilisables 12
Nettoyage 13
Nettoyage de l'appareil 13
Entreposage 14
Mise au rebut 14
Garantie de Kompernass Handels GmbH 15
Service après-vente 17
Importateur 17
Commander des pièces de rechange 18

Introduction

Toutes nos félicitations pour l'achat de votre nouvel appareil !

Vous avez opté pour un produit moderne, de grande qualité. Le présent mode d'emploi fait partie intégrante de ce produit. Il contient des remarques importantes concernant la sécurité, l'usage et la mise au rebut. Veuillez vous familiariser avec l'ensemble des consignes d'opération et de sécurité avant l'usage du produit. N'utilisez le produit que conformément aux consignes et pour les domaines d'utilisation prévus. En cas de transfert du produit à un tiers, remettez-lui également tous les documents.

Droits d'auteur

Cette documentation est protégée par les droits d'auteur.

Toute reproduction ou réimpression, même partielle, y compris la reproduction des illustrations, même sous une forme modifiée, suppose l'acc ord écrit du fabricant.

Limitation de responsabilité

L'ensemble des informations, données et remarques techniques contenues dans ce mode d'emploi sont conformes au dernier état lors du passage en presse et correspondent à nos expériences et connaissances acquises jusqu'à présent.

Les indications, photos et descriptions contenues dans le présent mode d'emploi ne peuvent donner lieu à aucune réclamation.

Le fabricant n'assume aucune responsabilité pour les dommages résultant d'un non-respect du mode d'emploi, d'un usage non conforme, de réparations non conformes, de modifications effectuées sans autorisation ou de l'usage de pièces de rechange non agréées.

Utilisation conforme

Cet appareil est exclusivement destiné à sceller et à mettre sous vide des aliments dans des quantités ménagères et uniquement pour un usage domestique. Cet appareil n'est pas prévu pour un usage commercial ou industriel et pas pour une utilisation continue.

Tout usage autre ou dépassant ce cadre est réputé non conforme. Toute réclamation visant des dommages issus d'un usage non conforme sera rejetée. L'utilisateur assume seul la responsabilité des risques encourus.

Contenu de la livraison et inspection après transport

L'appareil est équipé de série des composants suivants :

- Appareil de mise sous vide
- 1 x rouleau de feuilles
- 1 x flexible de 60 cm pour sachets réutilisables
- 1 x flexible de 60 cm pour récipients
- 1 x adaptateur pour récipients à diamètre de valve plus grand
- 1x joint d'étanchéité de rechange
- Ce mode d'emploi

REMARQUE

► Vérifiez si la livraison est au complet et ne présente aucun dégât apparent.

► En cas de livraison incomplète ou de dommages résultant d'un emballage défectueux ou du transport, veuillez vous adresser à la hotline du service après-vente (cf. chapitre ***Service après-vente***).

Déballer l'appareil

♦ Retirez l'appareil, le film tubulaire et le mode d'emploi du carton.

♦ Retirez tous les matériaux d'emballage.

♦ Enlevez la feuille de protection du champ de commande.

⚠ DANGER

► Les matériaux d'emballage ne doivent pas servir de jouet aux enfants. Il y a risque d'étouffement.

Élimination de l'emballage

L'emballage protège l'appareil de tous dommages éventuels au cours du transport. Les matériaux d'emballage ont été sélectionnés selon des critères de respect de l'environnement et de recyclage permettant une élimination écologique de ceux-ci.

Le recyclage de l'emballage en filière de revalorisation permet d'économiser des matières premières et de réduire le volume de déchets. Veuillez éliminer les matériaux d'emballage qui ne servent plus en respectant la réglementation locale.

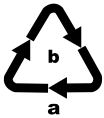

Recyclez l'emballage d'une manière respectueuse de l'environnement. Observez le marquage sur les différents matériaux d'emballage et triez-les séparément si nécessaire. Les matériaux d'emballage sont repérés par des abréviations (a) et des numéros (b) qui ont la signification suivante :
1 – 7 : Plastiques, 20 – 22 : Papier et carton, 80 – 98 : Matériaux composites

REMARQUE

► Dans la mesure du possible, conservez l'emballage d'origine pendant la période sous garantie pour pouvoir emballer et expédier l'appareil en bonne et due forme si vous étiez amené à faire valoir la garantie.

Description de l'appareil

Figure A

❶ Couvercle de l'appareil
❷ Buse d'aspiration
❸ Enroulement du cordon
❹ Bandes de scellage
❺ Joint d'étanchéité inférieur
❻ Limites arrière
❼ Limites avant
❽ Déverrouillage du couvercle
❾ Dispositif d'aspiration
❿ Joint d'étanchéité supérieur
⓫ Joint de scellage

Figure B

⓬ Voyant de contrôle rouge (pour surveiller l'opération de scellage)
⓭ Touche (mise sous vide extérieure/arrêter le processus)
⓮ Touche (sceller/arrêter le processus)
⓯ Touche (mise sous vide/arrêter le processus)
⓰ Voyant de contrôle vert (pour surveiller l'opération de mise sous vide)

Figure C :

⓱ Tuyau à vide pour sachets
⓲ Cloche d'aspiration
⓳ Adaptateur pour raccordement à l'appareil
⓴ Tuyau à vide pour récipients
㉑ Adaptateur pour récipients
㉒ Adaptateur pour raccordement à l'appareil
㉓ Adaptateur pour récipients avec un diamètre de valve plus grand

Caractéristiques techniques

Tension de service	100-240 V ~ (Tension alternative), 50/60 Hz
Puissance absorbée	120 W
Classe de protection	II / ⧈ (Double isolation)

Consignes de sécurité

⚠ RISQUE DE CHOC ÉLECTRIQUE !

- Avant d'utiliser l'appareil, vérifiez que celui-ci ne présente aucun dégât extérieur visible. Ne mettez pas en service un appareil endommagé.
- En cas de dommages sur le cordon d'alimentation, veuillez le faire remplacer par des techniciens spécialisés ou le service clientèle, pour éviter tous dangers.
- N'utilisez jamais l'appareil avec un cordon d'alimentation défectueux.
- N'utilisez pas de cordon de rallonge ni de blocs multiprises qui ne sont pas conformes aux dispositions de sécurité requises.
- N'ouvrez jamais le boîtier de l'appareil !
- Retirez la fiche secteur de la prise, avant d'entreprendre le nettoyage.
- Veillez à ce qu'aucun liquide ne pénètre dans l'appareil pendant le nettoyage.

⚠ RISQUE DE BLESSURE !

- Confiez les réparations de l'appareil exclusivement à des entreprises agréées ou au service après-vente. Les réparations non conformes peuvent entraîner des risques de blessure pour l'utilisateur ou endommager l'appareil. À cela s'ajoute l'annulation de la garantie.
- La prise doit être facilement accessible, afin que le cordon d'alimentation puisse être facilement retiré en cas d'urgence.
- Le nettoyage et la maintenance utilisateur ne doivent pas être réalisés par des enfants s'ils ne sont pas surveillés.
- Maintenir l'appareil et son cordon hors de portée des enfants de moins de 8 ans.
- Cet appareil peut être utilisé par des enfants à partir de 8 ans et plus et par des personnes ayant des capacités physiques, sensorielles ou mentales réduites ou un manque d'expérience et de connaissances à condition qu'elles aient reçu une super-vision ou des instructions concernant l'utilisation de l'appareil en toute sécurité et qu'elles comprennent les dangers encourus.
- Ne pas laisser les enfants jouer avec l'appareil.
- Il faut surveiller les enfants, pour être sûr qu'ils ne jouent pas avec l'appareil.
- Ne laissez jamais l'appareil sans surveillance lorsqu'il est prêt à l'emploi. Lorsque vous avez terminé ou dans le cas d'une interruption du travail, débranchez toujours la fiche de la prise d'alimentation afin d'éviter une mise en marche accidentelle.

⚠ *ATTENTION - DÉGÂTS MATÉRIELS !*

- N'utilisez pas de minuterie externe ni de dispositif de commande à distance séparé pour utiliser l'appareil.

Installation et raccordement

Exigences requises sur le lieu d'installation

Pour assurer un fonctionnement fiable et sans défaillances de l'appareil, le lieu d'installation doit répondre aux conditions suivantes :

- Lors de l'installation de l'appareil, installer l'appareil sur un support solide, plat et horizontal.
- N'utilisez pas l'appareil dans un environnement chaud, humide ou très humide ou à proximité de matériaux inflammables.
- La prise doit être facilement accessible, afin que le câble d'alimentation puisse être facilement retiré en cas d'urgence.

Raccordement électrique

ATTENTION

- ► Avant de procéder au raccordement de l'appareil, comparez les données de raccordement (tension et fréquence) de la plaque signalétique avec celles de votre réseau électrique. Ces données doivent correspondre afin de ne pas endommager l'appareil.
- ► Assurez-vous que le câble d'alimentation de l'appareil n'est pas endommagé et qu'il n'est pas posé sur des surfaces chaudes et/ou des arêtes aiguës.
- ► Veillez à ce que le cordon d'alimentation ne soit pas trop tendu ou plié.
- ► Ne laissez pas pendre le câble d'alimentation sur les coins (risque de trébucher).

♦ Branchez ensuite la fiche secteur dans la prise.

Sceller le film tubulaire

REMARQUES RELATIVES AU FILM

- ► Le film doit faire au max. 30 cm de large. Sinon il ne peut pas être correctement scellé.
- ► Utilisez uniquement pour cet appareil des films présentant une structure d'un côté (points ou rainures) et une épaisseur d'env. 0,17 - 0,29 mm (170 - 290 µ) fabriqués en PE nylon. Sinon la bande de scellage ne sera pas étanche et l'appareil risque d'être endommagé. Vous reconnaissez les films de ce type aux indications données sur l'emballage. La qualité de la bande de scellage varie en fonction du type et de l'épaisseur du film.
- ► Le film livré est adapté à des températures comprises entre -20 °C et +110°C.

1) Découpez la longueur souhaitée pour votre sachet le plus droit possible dans le film tubulaire à l'aide de ciseaux.

2) Ouvrez le couvercle de l'appareil ❶, en appuyant sur les verrouillages du couvercle ❽ et en ouvrant le couvercle de l'appareil ❶ entièrement vers le haut.

3) Placez l'extrémité ouverte du sachet dans l'appareil jusqu'à ce que l'ouverture du sachet se trouve au centre à l'intérieur du joint d'étanchéité inférieur ❺. Le sachet doit toucher au maximum les limites arrière ❻ et doit se situer entre les limites avant ❼. Lorsque le sachet se situe au-dessus d'une ou des deux limites ❼, il risque alors de ne pas être correctement scellé :

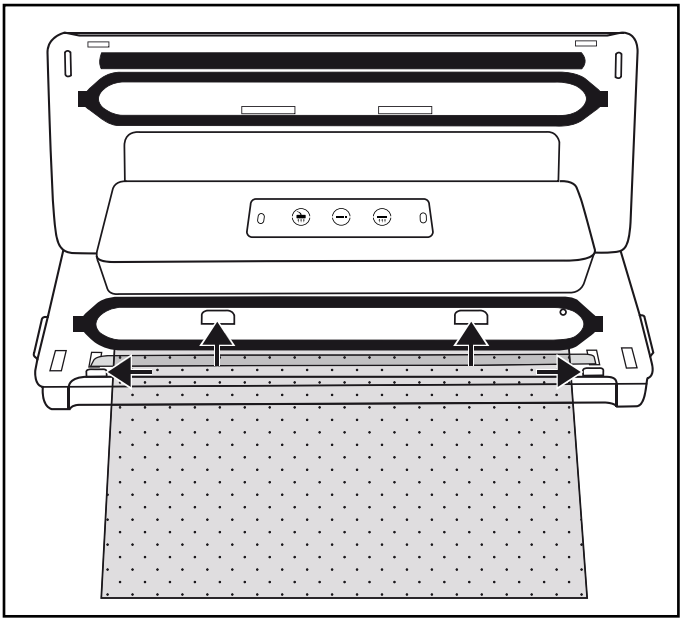

REMARQUE

► L'ouverture du sachet doit être placée à plat sur la bande de scellage ❹. Sinon le scellage ne fonctionne pas correctement.

4) Fermez le couvercle de l'appareil ❶. Le joint de scellage ⓫ appuie le sachet sur la bande de scellage ❹, de manière à ce qu'un scellage lisse soit créé. Veillez à ce que les deux coins du couvercle de l'appareil ❶ s'enclenchent. Appuyez-les si nécessaire une fois de plus sur les repères ✋ et ✋ de manière à ce que le couvercle de l'appareil ❶ s'enclenche et soit verrouillé.

5) Appuyez sur la touche ⊖ ⓮ Le voyant de contrôle rouge ⓬ s'allume. Une fois l'opération de scellage terminée, le voyant de contrôle rouge ⓬ s'éteint.

REMARQUE

► Vous pouvez interrompre l'opération de scellage à tout moment en appuyant à nouveau sur la touche ⊖ ⓮. Le voyant de contrôle rouge ⓬ s'éteint.

ATTENTION - RISQUE DE DOMMAGES MATÉRIELS

Si le voyant de contrôle rouge ⓬ ne s'éteint pas au bout de 10 secondes au plus tard, c'est que l'appareil est défectueux !

► Débranchez immédiatement la fiche secteur de la prise de courant. N'essayez pas de réparer l'appareil vous-même. Adressez-vous au service clientèle.

6) Ouvrez le couvercle de l'appareil ❶, en appuyant sur les verrouillages du couvercle ❽ et en ouvrant le couvercle de l'appareil ❶ entièrement vers le haut. Retirez le sachet. Celui-ci est maintenant soudé à une extrémité.

REMARQUE

► Assurez-vous que le scellage est correct. Un scellage correct doit se présenter sous la forme d'une bande droite lisse sans aucun pli.

7) Remplissez le sachet. Vous devez laisser au moins 6 cm du sachet libre jusqu'au bord à sceller.

ATTENTION - RISQUE DE DOMMAGES MATÉRIELS

► Remplissez le sachet de manière à ce qu'aucun reste alimentaire ou liquide ne coule lors du scellage, risquant de pénétrer dans l'appareil.

8) Si vous ne souhaitez pas mettre le sachet sous vide, scellez alors l'autre côté ouvert.

REMARQUE

► Patientez 15 secondes avant de sceller le sachet suivant, pour que l'appareil puisse refroidir.
Durant cette phase de refroidissement, vous ne pouvez pas démarrer la fonction «Soudage».

Mise sous vide

Mettre le film tubulaire sous vide

Lors du scellage, vous pouvez également aspirer l'air du sachet (mise sous vide) :

REMARQUE

► Ne mettez pas sous vide des sachets contenant exclusivement des liquides. Lors de la mise sous vide, ils risquent d'être aspirés.
Si des liquides ou des produits alimentaires sont aspirés en petites quantités, ils parviennent dans un petit récipient situé entre le joint d'étanchéité inférieur ❺.

1) Placez l'extrémité ouverte du sachet dans l'appareil jusqu'à ce que l'ouverture du sachet se trouve au centre à l'intérieur du joint d'étanchéité inférieur ❺. Le sachet doit toucher au maximum les limites arrière ❻ et doit se situer entre les limites avant ❼. Sinon l'aspiration de l'air et le scellage ne fonctionnent pas :

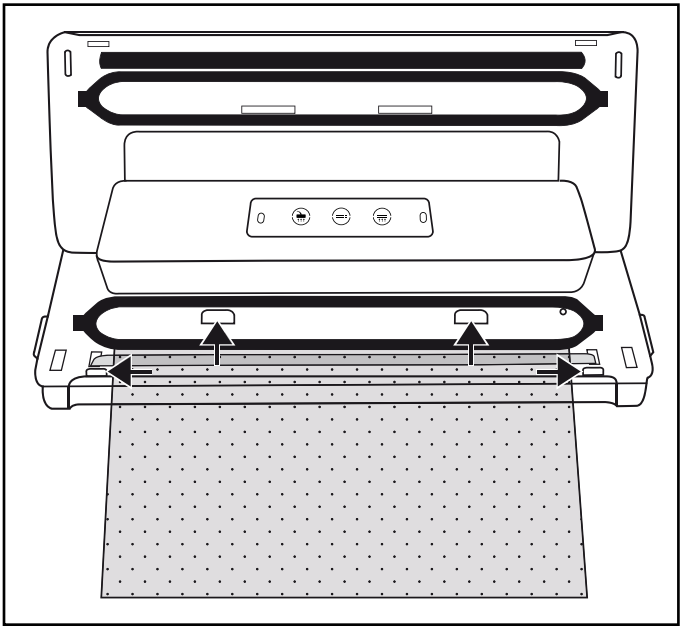

2) fermez le couvercle de l'appareil ❶. Veillez à ce que les deux coins du couvercle de l'appareil ❶ s'enclenchent. Appuyez-les si nécessaire une fois de plus sur les repères et de manière à ce que le couvercle de l'appareil ❶ s'enclenche et soit verrouillé.

REMARQUE

- Veillez à ce que le joint d'étanchéité supérieur ⓫ et le joint d'étanchéité inférieur ❺ ne soient pas endommagés ! Sinon l'appareil ne peut plus aspirer l'air du sachet.
- Si l'un des joints d'étanchéité ⓫/❺ est endommagé, retirez-le tout simplement de l'évidement et poussez le joint d'étanchéité de rechange dans l'évidement.

3) Appuyez sur la touche ⊖ ⓯. Le voyant de contrôle vert ⓰ s'allume et l'appareil aspire l'air du sachet. Une fois l'air aspiré, le voyant de contrôle vert ⓰ s'éteint et le voyant de contrôle rouge ⓬ s'allume. L'appareil scelle maintenant le sachet.

4) Lorsque les deux témoins lumineux ⓬/⓰ sont éteints, vous pouvez ouvrir le couvercle en appuyant sur les verrouillages du couvercle ❽ et en ouvrant le couvercle de l'appareil ❶ entièrement vers le haut. Retirez le sachet sous vide et soudé.

REMARQUE

- Vous pouvez interrompre l'opération de mise sous vide à tout moment en appuyant à nouveau sur la touche ⊖ ⓯. Le voyant de contrôle vert ⓰ s'éteint alors. Appuyez à nouveau sur la touche ⊖ ⓯ pour poursuivre l'opération de mise sous vide.
  Si l' appareil est déjà passé en mode scellage et le voyant de contrôle rouge ⓬ s' allume, l' opération peut être interrompue avec la touche ⊖ ⓮.
  L'appareil stoppe l'opération de scellage.
- Une fois 5 sachets mis sous vide et scellés à la suite, laissez l'appareil refroidir pendant 1 minute environ.
  Durant cette phase de refroidissement, vous ne pouvez pas démarrer l'appareil. Après cette phase de refroidissement, vous pouvez continuer à utiliser normalement l'appareil.

CONSEIL - "CUISSON SOUS VIDE"

- Le film livré étant adapté à des températures comprises entre -20°C et +110°C, vous pouvez l'utiliser pour ce que l'on appelle la "cuisson sous-vide".

  Lors de la cuisson sous vide, les aliments (principalement du poisson ou de la viande, cependant les légumes sont également possibles), sont scellés dans un sachet sous vide puis cuits à basse température (env. 50 à 90°C) au bain-Marie ou à la vapeur. Ceci présente l'avantage que les arômes volatiles ne peuvent pas s'échapper lors de la cuisson. Les aliments ne dessèchent pas et les vitamines et arômes sont préservés. Les herbes aromatiques ou épices qui sont scellés dans le sachet sous vide donnent un goût plus intense aux aliments.

Mise sous vide de récipients et de sachets réutilisables

Les films tubulaires et les adaptateurs correspondants fournis vous permettent de mettre sous vide récipients et sachets réutilisables.

REMARQUE

- ► Les récipients et sachets correspondants sont disponibles séparément, cf. pour cela le chapitre « Commander des pièces de rechange ».
- ► Les tuyaux à vide ⓱/⓴, la cloche d'aspiration ⓲ et les adaptateurs ㉑/㉓ sont également compatibles avec les sachets et récipients d'autres fabricants.

Mise sous vide de sachets :

1) Raccordez le tuyau à vide ⓱ avec l'adaptateur ⓳ au dispositif d'aspiration ❾ de l'appareil.
2) Fermez le couvercle de l'appareil ❶. Veillez à ce que les deux coins du couvercle de l'appareil ❶ s'enclenchent. Appuyez-les si nécessaire une fois de plus sur les repères ✋ et ✋ de manière à ce que le couvercle de l'appareil ❶ s'enclenche et soit verrouillé.
3) Fermez avec soin le sachet à mettre sous vide. La mise sous vide fonctionne uniquement lorsque le sachet est parfaitement fermé. Positionnez le sachet de manière à ce que l'ouverture d'aspiration ronde repose sur une surface lisse.
4) Appuyez fermement la cloche d'aspiration ⓲ sur l'ouverture d'aspiration ronde du sachet.
5) Appuyez sur la touche ⓭. Le voyant de contrôle vert ⓰ s'allume et l'appareil aspire l'air du sachet. Une fois l'air aspiré, le voyant de contrôle vert ⓰ s'éteint.
6) Vous pouvez maintenant retirer la cloche d'aspiration ⓲ du sachet.

Mise sous vide de récipients :

1) Raccordez le tuyau à vide ⓴ avec l'adaptateur ㉒ au dispositif d'aspiration ❾ de l'appareil.
2) Fermez le couvercle de l'appareil ❶. Veillez à ce que les deux coins du couvercle de l'appareil ❶ s'enclenchent. Appuyez-les si nécessaire une fois de plus sur les repères ✋ et ✋ de manière à ce que le couvercle de l'appareil ❶ s'enclenche et soit verrouillé.
3) Raccordez l'adaptateur ㉑ au dispositif correspondant du récipient. Consulter le mode d'emploi du récipient pour de plus amples informations.

REMARQUE

- ► Pour les récipients avec un diamètre de valve plus important, utilisez l'adaptateur ㉓. Ce dernier s'emboîte sur l'adaptateur pour récipients ㉑.

4) Appuyez sur la touche ⓭. Le voyant de contrôle vert ⓰ s'allume et l'appareil aspire l'air du récipient. Une fois l'air aspiré, le voyant de contrôle vert ⓰ s'éteint.

5) Vous pouvez maintenant retirer l'adaptateur ㉑/㉒ du récipient et de l'appareil.

Nettoyage

⚠ DANGER

Danger de mort par électrocution !

- ► Retirez la fiche secteur de la prise, avant d'entreprendre le nettoyage.
- ► Veillez à ce qu'aucun liquide ne pénètre dans l'appareil pendant le nettoyage.

ATTENTION

Endommagement potentiel de l'appareil.

- ► N'utilisez pas de produits de nettoyage agressifs ou abrasifs, car ils peuvent agresser la surface du boîtier.
- ► N'utilisez pas d'objets durs ou coupants pour éliminer d'éventuels restes de colle de la bande de scellage ❹. Sinon la bande de scellage ❹ ou l'isolation risque d'être endommagée.

Nettoyage de l'appareil

- ♦ Nettoyez la surface du boîtier avec un chiffon légèrement humide et un détergent doux.
- ♦ Essuyez le joint d'étanchéité supérieur ❿ et le joint d'étanchéité inférieur ❺, ainsi que le joint de scellage ⓫ à l'aide d'un chiffon humide. Veillez à ce que l'appareil soit entièrement sec avant de le réutiliser.
- ♦ Essuyez les tuyaux à vide ⓱/⓴, la cloche d'aspiration ⓲ ainsi que les adaptateurs ⓳/㉑/㉒/㉓ avec un chiffon humide. En cas de salissures importantes, vous pouvez également laver ces pièces dans de l'eau chaude avec un peu de liquide vaisselle. Assurez-vous que toutes les pièces soient bien sèches avant de les réutiliser.
- ♦ Rincez le bac de récupération des liquides, situé entre le joint d'étanchéité inférieur ❺, avec de l'eau chaude additionnée d'un peu de produit à vaisselle.

Si nécessaire, le bac de récupération peut aussi aller au lave-vaisselle. Veillez ce faisant à ne pas coincer le bac de récupération et utilisez si possible le panier du haut du lave-vaisselle.

Entreposage

L'appareil possède un dispositif d'enroulement du câble intégré ❸ sur le dessous de l'appareil sur lequel vous pouvez enrouler le câble secteur lorsque vous ne vous en servez pas. Vous évitez ainsi que le câble secteur ne soit coincé, sali ou ne devienne une source de danger parce qu'il pend.

ATTENTION

Endommagement potentiel de l'appareil.

► Pendant que vous stockez l'appareil, ne laissez pas le couvercle de l'appareil ❶ s'enclencher ! Une fois le couvercle de l'appareil ❶ enclenché, une pression permanente est exercée sur le joint d'étanchéité supérieur ❿ et le joint d'étanchéité inférieur ❺, ainsi que sur le joint de scellage ⓫. Le bon fonctionnement de ces derniers peut ainsi être entravé.

♦ Entreposez l'appareil à un endroit propre et sec sans exposition directe au soleil.

Mise au rebut

Ne pas jeter l'appareil avec les ordures ménagères normales. Ce produit est assujetti à la directive européenne 2012/19/EU (déchets d'équipements électriques et électroniques).

Remettez l'appareil destiné au recyclage à une entreprise spécialisée ou au centre de recyclage de votre commune. Respectez la réglementation en vigueur. En cas de doutes, contactez votre organisation de recyclage.

Renseignez-vous auprès de votre commune ou des services administratifs de votre ville pour connaître les possibilités de recyclage du produit usagé.

Le produit récyclable doit être trié ou rapporté dans un point de collecte pour être recycle.

Garantie de Kompernass Handels GmbH

Chère cliente, cher client,

Cet appareil est garanti 3 ans à partir de la date d'achat. Si ce produit venait à présenter des vices, vous disposez de droits légaux face au vendeur de ce produit. Vos droits légaux ne sont pas restreints par notre garantie présentée ci-dessous.

Conditions de garantie

La période de garantie débute à la date de l'achat. Veuillez bien conserver le ticket de caisse d'origine. Ce document servira de preuve d'achat.

Si dans un délai de trois ans suivant la date d'achat de ce produit, un vice de matériel ou de fabrication venait à apparaître, le produit sera réparé ou remplacé gratuitement par nos soins, selon notre choix. Cette prestation de garantie nécessite dans un délai de trois ans la présentation de l'appareil défectueux et du justificatif d'achat (ticket de caisse) ainsi que la description brève du vice et du moment de son apparition.

Si le vice est couvert par notre garantie, vous recevrez le produit réparé ou un nouveau produit en retour. Aucune nouvelle période de garantie ne débute avec la réparation ou l'échange du produit.

Période de garantie et réclamation légale pour vices cachés

L'exercice de la garantie ne prolonge pas la période de garantie. Cette disposition s'applique également aux pièces remplacées ou réparées. Les dommages et vices éventuellement déjà présents à l'achat doivent être signalés immédiatement après le déballage. Toute réparation survenant après la période sous garantie fera l'objet d'une facturation.

Étendue de la garantie

L'appareil a été fabriqué avec soin conformément à des directives de qualité strictes et consciencieusement contrôlé avant sa livraison.

La prestation de garantie est valable pour des vices de matériel et de fabrication. Cette garantie ne s'étend pas aux pièces du produit qui sont exposées à une usure normale et peuvent de ce fait être considérées comme pièces d'usure, ni aux détériorations de pièces fragiles, par ex. connecteur, accu, moules ou pièces en verre.

Cette garantie devient caduque si le produit est détérioré, utilisé ou entretenu de manière non conforme. Toutes les instructions listées dans le manuel d'utilisation doivent être exactement respectées pour une utilisation conforme du produit. Des buts d'utilisation et actions qui sont déconseillés dans le manuel d'utilisation, ou dont vous êtes avertis doivent également être évités.

Le produit est uniquement destiné à un usage privé et ne convient pas à un usage professionnel. La garantie est annulée en cas d'entretien incorrect et inapproprié, d'usage de la force et en cas d'intervention non réalisée par notre centre de service après-vente agréé.

Article L211-16 du Code de la consommation

Lorsque l'acheteur demande au vendeur, pendant le cours de la garantie commerciale qui lui a été consentie lors de l'acquisition ou de la réparation d'un bien meuble, une remise en état couverte par la garantie, toute période d'immobilisation d'au moins sept jours vient s'ajouter à la durée de la garantie qui restait à courir. Cette période court à compter de la demande d'intervention de l'acheteur ou de la mise à disposition pour réparation du bien en cause, si cette mise à disposition est postérieure à la demande d'intervention.

Indépendamment de la garantie commerciale souscrite, le vendeur reste tenu des défauts de conformité du bien et des vices rédhibitoires dans les conditions prévues aux articles L211-4 à L211-13 du Code de la consommation et aux articles 1641 à 1648 et 2232 du Code Civil.

Article L211-16 du Code de la consommation

Le vendeur est tenu de livrer un bien conforme au contrat et répond des défauts de conformité existant lors de la délivrance.

Il répond également des défauts de conformité résultant de l'emballage, des instructions de montage ou de l'installation lorsque celle-ci a été mise à sa charge par le contrat ou a été réalisée sous sa responsabilité.

Article L211-5 du Code de la consommation

Pour être conforme au contrat, le bien doit :

1° Etre propre à l'usage habituellement attendu d'un bien semblable et, le cas échéant :

– correspondre à la description donnée par le vendeur et posséder les qualités que celui-ci a présentées à l'acheteur sous forme d'échantillon ou de modèle ;

– présenter les qualités qu'un acheteur peut légitimement attendre eu égard aux déclarations publiques faites par le vendeur, par le producteur ou par son représentant, notamment dans la publicité ou l'étiquetage ;

2° Ou présenter les caractéristiques définies d'un commun accord par les parties ou être propre à tout usage spécial recherché par l'acheteur, porté à la connaissance du vendeur et que ce dernier a accepté.

Article L211-12 du Code de la consommation

L'action résultant du défaut de conformité se prescrit par deux ans à compter de la délivrance du bien.

Article 1641 du Code civil

Le vendeur est tenu de la garantie à raison des défauts cachés de la chose vendue qui la rendent impropre à l'usage auquel on la destine, ou qui diminuent tellement cet usage que l'acheteur ne l'aurait pas acquise, ou n'en aurait donné qu'un moindre prix, s'il les avait connus.

Article 1648 1er alinéa du Code civil

L'action résultant des vices rédhibitoires doit être intentée par l'acquéreur dans un délai de deux ans à compter de la découverte du vice.

Les pièces détachées indispensables à l'utilisation du produit sont disponibles pendant la durée de la garantie du produit.

Procédure en cas de garantie

Afin de garantir un traitement rapide de votre demande, veuillez suivre les indications suivantes :

- Veuillez avoir à portée de main pour toutes questions le ticket de caisse et la référence article (par ex. IAN 12345) en tant que justificatif de votre achat.
- Vous trouverez la référence sur la plaque signalétique, une gravure, sur la page de garde de votre manuel d'utilisation (en bas à gauche) ou sous forme d'autocollant au dos ou sur le dessous.
- Si des erreurs de fonctionnement ou d'autres vices venaient à apparaître, veuillez d'abord contacter le département service clientèle cité ci-dessous par **téléphone** ou par **e-mail**.
- Vous pouvez ensuite retourner un produit enregistré comme étant défectueux en joignant le ticket de caisse et en indiquant en quoi consiste le vice et quand il est survenu, sans devoir l'affranchir à l'adresse de service après-vente communiquée.

Sur www.lidl-service.com, vous pouvez télécharger ce manuel ainsi que beaucoup d'autres, des vidéos produit et logiciels.

Service après-vente

FR **Service France**
Tel.: 0800 919270
E-Mail: kompernass@lidl.fr

BE **Service Belgique**
Tel.: 070 270 171 (0,15 EUR/Min.)
E-Mail: kompernass@lidl.be

IAN 304253

Importateur

Veuillez tenir compte du fait que l'adresse suivante n'est pas une adresse de service après-vente. Veuillez d'abord contacter le service mentionné.

KOMPERNASS HANDELS GMBH

BURGSTRASSE 21

DE-44867 BOCHUM

ALLEMAGNE

www.kompernass.com

Commander des pièces de rechange

Vous pouvez commander les pièces de rechange suivantes pour le produit SV 120 A1 :

► Lot de 3 rouleaux de film tubulaire étroit (20 x 300 cm)

► Lot de 2 rouleaux de film tubulaire large (28 x 300 cm)

► Sachets réutilisables, taille S, 20 sachets

► Sachets réutilisables, taille L, 15 sachets

► Lot de 3 boîtes déjeuner

► Lot de 2 récipients

Commandez les pièces de rechange via notre ligne téléphonique de service après-vente (voir chapitre «Service après-vente») ou tout simplement sur notre site web www.kompernass.com.

REMARQUE

► Tenez le numéro IAN, que vous trouverez sur la couverture de ce mode d'emploi, prêt pour passer votre commande.

Inhaltsverzeichnis

Einleitung 22
Urheberrecht 22
Haftungsbeschränkung 22

Bestimmungsgemäße Verwendung 22

Lieferumfang und Transportinspektion 23
Auspacken 23
Entsorgung der Verpackung 23

Gerätebeschreibung 24

Technische Daten 25

Sicherheitshinweise 25

Aufstellen und Anschließen 27
Anforderungen an den Aufstellort 27
Elektrischer Anschluss 27

Schlauchfolie verschweißen 28

Vakuumieren 30
Schlauchfolie vakuumieren 30
Behälter und wiederverschließbare Beutel vakuumieren 32

Reinigung 33
Gerät reinigen 33

Aufbewahrung 34

Entsorgung 34

Garantie der Kompernaß Handels GmbH 35
Service 36
Importeur 36

Ersatzteile bestellen 37

Einleitung

Herzlichen Glückwunsch zum Kauf Ihres neuen Gerätes!

Sie haben sich damit für ein modernes und hochwertiges Produkt entschieden. Die Bedienungsanleitung ist Bestandteil dieses Produktes. Sie enthält wichtige Hinweise für Sicherheit, Gebrauch und Entsorgung. Machen Sie sich vor der Benutzung des Produkts mit allen Bedien- und Sicherheitshinweisen vertraut. Benutzen Sie dieses Produkt nur wie beschrieben und für die angegebenen Einsatzbereiche. Händigen Sie alle Unterlagen bei Weitergabe des Produkts an Dritte mit aus.

Urheberrecht

Diese Dokumentation ist urheberrechtlich geschützt.

Jede Vervielfältigung bzw. jeder Nachdruck, auch auszugsweise, sowie die Wiedergabe der Abbildungen, auch im veränderten Zustand, ist nur mit schriftlicher Zustimmung des Herstellers gestattet.

Haftungsbeschränkung

Alle in dieser Bedienungsanleitung enthaltenen technischen Informationen, Daten und Hinweise für den Anschluss und die Bedienung entsprechen dem letzten Stand bei Drucklegung und erfolgen unter Berücksichtigung unserer bisherigen Erfahrungen und Erkenntnisse nach bestem Wissen.

Aus den Angaben, Abbildungen und Beschreibungen in dieser Anleitung können keine Ansprüche hergeleitet werden.

Der Hersteller übernimmt keine Haftung für Schäden aufgrund von Nichtbeachtung der Anleitung, nicht bestimmungsgemäßer Verwendung, unsachgemäßen Reparaturen, unerlaubt vorgenommenen Veränderungen oder Verwendung nicht zugelassener Ersatzteile.

Bestimmungsgemäße Verwendung

Dieses Gerät ist ausschließlich für das Einschweißen und Vakuumieren von Lebensmitteln in haushaltsüblichen Mengen und nur im privaten Hausgebrauch vorgesehen. Dieses Gerät ist nicht für den gewerblichen oder industriellen Einsatz und nicht für den Dauereinsatz bestimmt.

Eine andere oder darüber hinausgehende Benutzung gilt als nicht bestimmungsgemäß. Ansprüche jeglicher Art wegen Schäden aus nicht bestimmungsgemäßer Verwendung sind ausgeschlossen. Das Risiko trägt allein der Benutzer.

Lieferumfang und Transportinspektion

Das Gerät wird standardmäßig mit folgenden Komponenten geliefert:

- Vakuumierer
- 1x Folienrolle
- 1 x 60 cm Schlauch für wiederverschließbare Beutel
- 1 x 60 cm Schlauch für Behälter
- 1 x Adapter für Behälter mit größerem Ventildurchmesser
- 1x Ersatzdichtungsring
- Diese Bedienungsanleitung

HINWEIS

► Prüfen Sie die Lieferung auf Vollständigkeit und auf sichtbare Schäden.

► Bei einer unvollständigen Lieferung oder Schäden infolge mangelhafter Verpackung oder durch Transport wenden Sie sich an die Service-Hotline (siehe Kapitel ***Service***).

Auspacken

♦ Entnehmen Sie das Gerät, die Schlauchfolie und die Bedienungsanleitung aus dem Karton.

♦ Entfernen Sie sämtliches Verpackungsmaterial.

♦ Entfernen Sie die Schutzfolie vom Bedienfeld.

⚠ GEFAHR

► Verpackungsmaterialien dürfen nicht zum Spielen von Kindern verwendet werden. Es besteht Erstickungsgefahr.

Entsorgung der Verpackung

Die Verpackung schützt das Gerät vor Transportschäden. Die Verpackungsmaterialien sind nach umweltverträglichen und entsorgungstechnischen Gesichtspunkten ausgewählt und deshalb recyclebar.

Die Rückführung der Verpackung in den Materialkreislauf spart Rohstoffe und verringert das Abfallaufkommen. Entsorgen Sie nicht mehr benötigte Verpackungsmaterialien gemäß den örtlich geltenden Vorschriften.

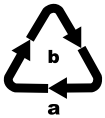

Entsorgen Sie die Verpackung umweltgerecht.
Beachten Sie die Kennzeichnung auf den verschiedenen Verpackungsmaterialien und trennen Sie diese gegebenenfalls gesondert. Die Verpackungsmaterialien sind gekennzeichnet mit Abkürzungen (a) und Ziffern (b) mit folgender Bedeutung: 1 – 7: Kunststoffe, 20 – 22: Papier und Pappe, 80 – 98: Verbundstoffe

HINWEIS

► Heben Sie, wenn möglich, die Originalverpackung während der Garantiezeit des Gerätes auf, um das Gerät im Garantiefall ordnungsgemäß verpacken zu können.

Gerätebeschreibung

Abbildung A

❶ Gerätedeckel
❷ Absaugrohr
❸ Kabelaufwicklung
❹ Schweißdrähte
❺ unterer Dichtungsring
❻ hintere Begrenzungen
❼ vordere Begrenzungen
❽ Deckelentriegelung
❾ Ansaugvorrichtung
❿ oberer Dichtungsring
⓫ Anpressdichtung

Abbildung B

⓬ rote Kontrollleuchte (zur Überwachung des Versiegelungsvorgangs)
⓭ Taste (extern vakuumieren/Vorgang stoppen)
⓮ Taste (verschweißen/Vorgang stoppen)
⓯ Taste (vakuumieren/Vorgang stoppen)
⓰ grüne Kontrollleuchte (zur Überwachung des Vakuumiervorgangs)

Abbildung C:

⓱ Vakuumschlauch für Beutel
⓲ Saugglocke
⓳ Adapter für Anschluss an Gerät
⓴ Vakuumschlauch für Behälter
㉑ Adapter für Behälter
㉒ Adapter für Anschluss an Gerät
㉓ Adapter für Behälter mit großem Ventildurchmesser

Technische Daten

Betriebsspannung	100-240 V ~ (Wechselspannung), 50/60 Hz
Leistungsaufnahme	120 W
Schutzklasse	II / ⧈ (Doppelisolierung)

Sicherheitshinweise

⚠ GEFAHR EINES ELEKTRISCHEN SCHLAGES!

- Kontrollieren Sie das Gerät vor der Verwendung auf äußere, sichtbare Schäden. Nehmen Sie ein beschädigtes Gerät nicht in Betrieb.
- Bei Beschädigung des Netzkabels lassen Sie dieses von autorisiertem Fachpersonal oder dem Kundenservice austauschen, um Gefährdungen zu vermeiden.
- Benutzen Sie das Gerät niemals mit einem fehlerhaften Netzkabel.
- Benutzen Sie keine Verlängerungskabel oder Steckdosenleisten, die nicht den erforderlichen Sicherheitsbestimmungen entsprechen.
- Öffnen Sie niemals das Gehäuse des Gerätes!
- Ziehen Sie den Netzstecker aus der Steckdose, bevor Sie mit der Reinigung beginnen.
- Stellen Sie sicher, dass bei der Reinigung keine Feuchtigkeit in das Gerät eindringt.

⚠ VERLETZUNGSGEFAHR!

- Lassen Sie Reparaturen am Gerät nur von autorisierten Fachbetrieben oder dem Kundenservice durchführen. Durch unsachgemäße Reparaturen können Verletzungsgefahren für den Benutzer entstehen oder das Gerät wird beschädigt. Zudem erlischt der Garantieanspruch.
- Die Steckdose muss leicht zugänglich sein, so dass das Netzkabel im Notfall leicht abgezogen werden kann.
- Reinigung und Benutzer-Wartung dürfen nicht von Kindern ohne Beaufsichtigung durchgeführt werden.
- Das Gerät und seine Anschlussleitung sind von Kindern jünger als 8 Jahren fernzuhalten.
- Dieses Gerät kann von Kindern ab 8 Jahren und darüber sowie von Personen mit verringerten physischen, sensorischen oder mentalen Fähigkeiten oder Mangel an Erfahrung und Wissen benutzt werden, wenn sie beaufsichtigt oder bezüglich des sicheren Gebrauchs des Gerätes unterwiesen wurden und die daraus resultierenden Gefahren verstehen.
- Kinder dürfen nicht mit dem Gerät spielen!
- Kinder sollten beaufsichtigt werden, um sicherzustellen, dass sie nicht mit dem Gerät spielen.
- Lassen Sie das Gerät niemals unbeaufsichtigt, wenn es betriebsbereit ist. Ziehen Sie nach Gebrauch oder bei Arbeitsunterbrechungen stets den Netzstecker aus der Steckdose, um versehentliches Einschalten zu vermeiden.

⚠ *ACHTUNG - SACHSCHADEN!*

- Benutzen Sie keine externe Zeitschaltuhr oder ein separates Fernwirksystem, um das Gerät zu betreiben.

Aufstellen und Anschließen

Anforderungen an den Aufstellort

Für einen sicheren und fehlerfreien Betrieb des Gerätes muss der Aufstellort folgende Voraussetzungen erfüllen:

- Bei Aufstellung des Gerätes das Gerät auf eine feste, flache und waagerechte Unterlage stellen.
- Betreiben Sie das Gerät nicht in einer heißen, nassen oder sehr feuchten Umgebung oder in der Nähe von brennbarem Material.
- Die Steckdose muss leicht zugänglich sein, so dass das Netzkabel notfalls leicht abgezogen werden kann.

Elektrischer Anschluss

ACHTUNG

- ► Vergleichen Sie vor dem Anschließen des Gerätes die Anschlussdaten (Spannung und Frequenz) auf dem Typenschild mit denen Ihres Elektronetzes. Diese Daten müssen übereinstimmen, damit keine Schäden am Gerät auftreten.
- ► Vergewissern Sie sich, dass das Netzkabel des Gerätes unbeschädigt ist und nicht über heiße Flächen und/oder scharfe Kanten verlegt wird.
- ► Achten Sie darauf, dass das Netzkabel nicht straff gespannt oder geknickt wird.
- ► Lassen Sie das Netzkabel nicht über Ecken hängen (Stolperdrahteffekt).

♦ Stecken Sie den Netzstecker in die Netzsteckdose.

Schlauchfolie verschweißen

HINWEISE ZUR FOLIE

- ► Die Folie darf maximal 30 cm breit sein. Ansonsten kann sie nicht korrekt verschweißt werden.
- ► Benutzen Sie für dieses Gerät nur für Folien, die auf einer Seite eine Struktur haben (Punkte oder Rillen) und eine Stärke von ca. 0,17 - 0,29 mm (170 - 290 µ) und aus Nylon-PE hergestellt sind. Ansonsten wird die Schweißnaht nicht dicht und das Gerät kann beschädigt werden. Sie erkennen Folien dieser Art an den Angaben auf der Verpackung. Je nach Art und Stärke der Folie variiert die Qualität der Schweißnaht.
- ► Die mitgelieferte Folie ist für Temperaturen zwischen -20 °C und +110 °C geeignet.

1) Schneiden Sie die gewünschte Länge für Ihren Beutel von der Schlauchfolie mit einer Schere möglichst gerade ab.
2) Öffnen Sie den Gerätedeckel ❶, indem Sie die Deckelentriegelungen ❽ drücken und den Gerätedeckel ❶ nach oben hin öffnen.
3) Legen Sie das offene Ende des Beutels so weit in das Gerät, dass sich die Öffnung des Beutels mittig innerhalb des unteren Dichtungsringes ❺ befindet. Der Beutel darf maximal bis an die hinteren Begrenzungen ❻ stoßen und muss zwischen den vorderen Begrenzungen ❼ liegen. Wenn der Beutel über einer oder beiden Begrenzungen ❼ liegt, kann der Beutel nicht korrekt verschweißt werden:

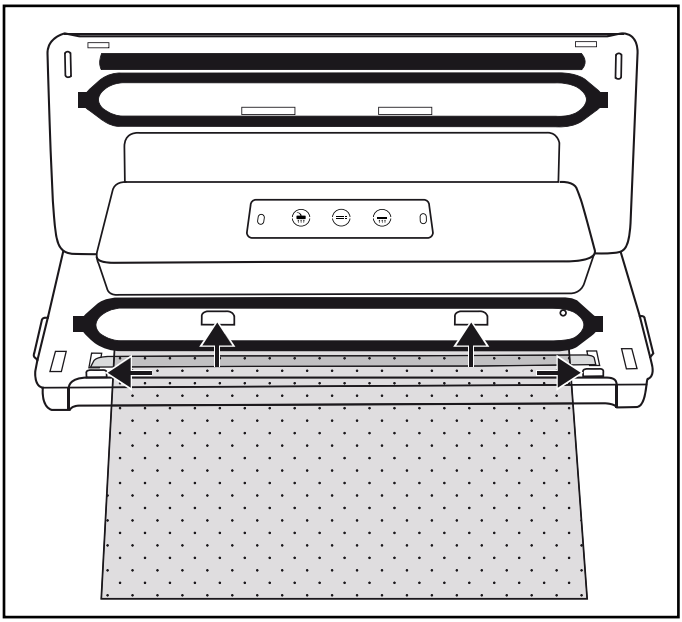

HINWEIS

► Die Beutelöffnung muss glatt auf den Schweißdrähten ❹ liegen. Ansonsten funktioniert das Verschweißen nicht richtig.

4) Schließen Sie den Gerätedeckel ❶. Die Anpressdichtung ⓫ presst den Beutel auf die Schweißdrähte ❹, so dass eine glatte Naht entsteht. Achten Sie dabei darauf, dass beide Ecken des Gerätedeckels ❶ einrasten. Drücken Sie diese gegebenenfalls noch einmal an den Markierungen und herunter, so dass der Gerätedeckel ❶ einrastet und verriegelt ist.

5) Drücken Sie die Taste ⊖ ⓮. Die rote Kontrollleuchte ⓬ leuchtet. Sobald der Versiegelungsvorgang abgeschlossen ist, erlischt die rote Kontrollleuchte ⓬.

HINWEIS

► Sie können den Versiegelungsvorgang jederzeit abbrechen, indem Sie die Taste ⊖ ⓮ erneut drücken. Die rote Kontrollleuchte erlischt ⓬.

ACHTUNG - SACHSCHADEN

Wenn die rote Kontrollleuchte ⓬ nach spätestens 10 Sekunden nicht erlischt, liegt ein Defekt des Gerätes vor!

► Ziehen Sie sofort den Netzstecker aus der Netzsteckdose. Versuchen Sie nicht, das Gerät selber zu reparieren. Wenden Sie sich an den Kundendienst.

6) Öffnen Sie den Gerätedeckel ❶, indem Sie die Deckelentriegelungen ❽ drücken und den Gerätedeckel ❶ nach oben hin öffnen. Entnehmen Sie den Beutel. Dieser ist nun an einem Ende verschweißt.

HINWEIS

► Stellen Sie sicher, dass die Schweißnaht ordnungsgemäß ist. Eine korrekte Schweißnaht soll ein glatter, gerader Streifen ohne Falten sein.

7) Befüllen Sie den Beutel. Sie müssen mindestens 6 cm Beutel bis zur verschweißenden Kante frei lassen.

ACHTUNG - SACHSCHADEN

► Befüllen Sie den Beutel so, dass auf keinen Fall Lebensmittelreste oder Flüssigkeiten beim Verschweißen herauslaufen und in das Gerät gelangen können.

8) Wenn Sie den Beutel nicht vakuumieren wollen, verschweißen Sie nun die andere, offene Seite.

HINWEIS

► Warten Sie 15 Sekunden, bevor Sie den nächsten Beutel verschweißen, damit das Gerät abkühlen kann.
Während dieser Abkühlphase können Sie die Funktion „Verschweißen“ nicht starten.

Vakuumieren

Schlauchfolie vakuumieren

Sie können beim Verschweißen auch die Luft aus dem Beutel saugen (vakuumieren):

HINWEIS

► Vakuumieren Sie keine Beutel, in denen sich ausschließlich Flüssigkeiten befinden. Diese können beim Vakuumieren eingesaugt werden.
Sollten ungewollt kleinere Mengen an Flüssigkeiten oder Lebensmittel eingesaugt werden, gelangen diese in die kleine Auffangschale, die sich zwischen dem unteren Dichtungsring ❺ befindet.

1) Legen Sie das offene Ende des Beutels so weit in das Gerät, dass sich die Öffnung des Beutels mittig innerhalb des unteren Dichtungsringes ❺ befindet. Der Beutel darf maximal bis an die hinteren Begrenzungen ❻ stoßen und muss zwischen den vorderen Begrenzungen ❼ liegen. Ansonsten funktioniert das Absaugen und Verschweißen nicht:

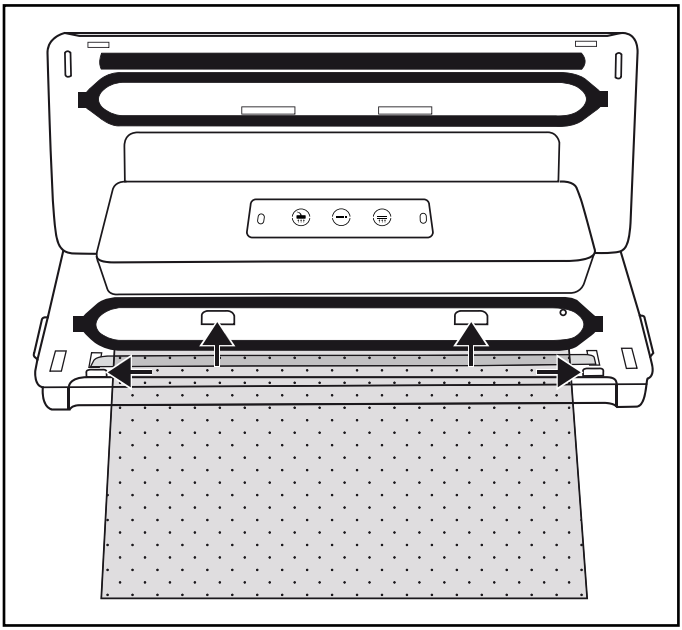

2) Schließen Sie den Gerätedeckel ❶. Achten Sie dabei darauf, dass beide Ecken des Gerätedeckels ❶ einrasten. Drücken Sie diese gegebenenfalls noch einmal an den Markierungen und herunter, so dass der Gerätedeckel ❶ einrastet und verriegelt ist.

HINWEIS

- Achten Sie darauf, dass der obere ⓫ und der untere Dichtungsring ❺ nicht beschädigt sind! Ansonsten kann das Gerät die Luft nicht aus dem Beutel saugen.
- Sollte einer der Dichtungsringe ⓫/❺ beschädigt sein, ziehen Sie diesen einfach aus der Vertiefung heraus und drücken Sie die Ersatzdichtung in die Vertiefung rein.

3) Drücken Sie die Taste ⊜ ⓯. Die grüne Kontrollleuchte ⓰ leuchtet und das Gerät zieht die Luft aus dem Beutel. Sobald die Luft abgesaugt wurde, erlischt die grüne Kontrollleuchte ⓰ und die rote Kontrollleuchte ⓬ leuchtet auf. Das Gerät versiegelt nun den Beutel.

4) Wenn beide Kontrollleuchten ⓬/⓰ erloschen sind, können Sie den Deckel öffnen, indem Sie die Deckelentriegelungen ❽ drücken und den Gerätedeckel ❶ nach oben hin öffnen. Entnehmen Sie den vakuumierten und versiegelten Beutel.

HINWEIS

- Sie können den Vakuumiervorgang jederzeit unterbrechen, indem Sie die Taste ⊜ ⓯ erneut drücken. Die grüne Kontrollleuchte ⓰ erlischt dann. Drücken Sie die Taste ⊜ ⓯ erneut, wird der Vakuummiervorgang fortgesetzt.
  Hat das Gerät schon in den Versiegelungsvorgang gewechselt und die rote Kontrollleuchte ⓬ leuchtet, kann der Vorgang mit der Taste ⊖ ⓮ abgebrochen werden. Das Gerät stoppt den Versiegelungsvorgang.
- Wenn Sie 5 Beutel hintereinander vakuumiert und verschweißt haben, lassen Sie das Gerät ca. 1 Minute abkühlen.
  Während dieser Abkühlphase können Sie das Gerät nicht starten. Nach der Abkühlphase können Sie das Gerät normal weiter verwenden.

TIPP - „SOUS-VIDE-GAREN“

- Da die mitgelieferte Folie für Temperaturen zwischen -20 °C und +110 °C geeignet ist, können Sie diese zum sogenannten „Sous-vide-Garen“ (Vakuumgaren) nutzen. „Sous-vide“ ist französisch und bedeutet „unter Vakuum“.
  Beim Vakuumgaren wird das Gargut (hauptsächlich Fisch oder Fleisch, jedoch ist auch Gemüse möglich) in einem Vakuumbeutel eingeschweißt und dann darin bei Niedrigtemperatur (ca. 50 bis 90 °C) im Wasserbad oder unter Dampf gegart. Das hat den Vorteil, dass flüchtige Geschmacksstoffe oder Aromen während des Garens nicht austreten können. Das Gargut trocknet nicht aus und Vitamine und Aromen werden geschont. Kräuter oder Gewürze, die mit in den Vakuumbeutel eingeschweißt werden, geben ihren Geschmack intensiver an das Gargut ab.

Behälter und wiederverschließbare Beutel vakuumieren

Mit den im Lieferumfang enthaltenen Vakuumschläuchen und entsprechenden Adaptern können Sie Behälter und wiederverschließbare Beutel vakuumieren.

HINWEIS

- ► Geeignete Beutel und Behälter sind separat erhältlich, sehen Sie dazu das Kapitel „Ersatzteile bestellen“.
- ► Die Vakuumschläuche ⓱/⓴, die Saugglocke ⓲ und die Adapter ㉑/㉓ sind auch mit Beuteln und Behältern von anderen Herstellern kompatibel.

Beutel vakuumieren:

1) Schließen Sie den Vakuumschlauch ⓱ mit dem Adapter ⓳ an die Ansaugvorrichtung ❾ des Gerätes an.
2) Schließen Sie den Gerätedeckel ❶. Achten Sie dabei darauf, dass beide Ecken des Gerätedeckels ❶ einrasten. Drücken Sie diese gegebenenfalls noch einmal an den Markierungen und herunter, so dass der Gerätedeckel ❶ einrastet und verriegelt ist.
3) Schließen Sie den zu vakuumierdenden Beutel sorgfältig. Das Vakuumieren funktioniert nur, wenn der Beutel komplett verschlossen ist. Positionieren Sie den Beutel am besten so, dass die runde Absaugöffnung auf einer glatten Oberfläche liegt.
4) Drücken Sie die Saugglocke ⓲ fest auf die runde Absaugöffnung am Beutel.
5) Drücken Sie die Taste ⓭. Die grüne Kontrollleuchte ⓰ leuchtet und das Gerät zieht die Luft aus dem Beutel. Sobald die Luft abgesaugt wurde, erlischt die grüne Kontrollleuchte ⓰.
6) Sie können die Saugglocke ⓲ nun vom Beutel entfernen.

Behälter vakuumieren:

1) Schließen Sie den Vakuumschlauch ⓴ mit dem Adapter ㉒ an die Ansaugvorrichtung ❾ des Gerätes an.
2) Schließen Sie den Gerätedeckel ❶. Achten Sie dabei darauf, dass beide Ecken des Gerätedeckels ❶ einrasten. Drücken Sie diese gegebenenfalls noch einmal an den Markierungen und herunter, so dass der Gerätedeckel ❶ einrastet und verriegelt ist.
3) Schließen Sie den Adapter ㉑ an die entsprechende Vorrichtung des Behälters an. Sehen Sie für weitere Informationen die Bedienungsanleitung des Behälters.

HINWEIS

- ► Bei Behältern mit größerem Ventildurchmesser nutzen Sie den Adapter ㉓. Dieser wird auf den Adapter für Behälter ㉑ aufgesteckt.

4) Drücken Sie die Taste ⓭. Die grüne Kontrollleuchte ⓰ leuchtet und das Gerät zieht die Luft aus dem Behälter. Sobald die Luft abgesaugt wurde, erlischt die grüne Kontrollleuchte ⓰.

5) Sie können die Adapter ㉑/㉒ nun vom Behälter und vom Gerät entfernen.

Reinigung

⚠ GEFAHR

Lebensgefahr durch elektrischen Strom!

- ► Ziehen Sie den Netzstecker aus der Steckdose, bevor Sie mit der Reinigung beginnen.
- ► Stellen Sie sicher, dass bei der Reinigung keine Feuchtigkeit in das Gerät eindringt.

ACHTUNG

Mögliche Beschädigung des Gerätes.

- ► Verwenden Sie keine aggressiven oder scheuernden Reinigungsmittel, da diese die Gehäuseoberfläche angreifen können.
- ► Verwenden Sie keine harten oder scharfen Gegenstände, um eventuelle Klebereste von den Schweißdrähten ❹ zu entfernen. Andernfalls können die Schweißdrähte ❹ oder die Isolierung beschädigt werden.

Gerät reinigen

- ♦ Reinigen Sie die Gehäuseoberfläche mit einem leicht feuchten Tuch und einem milden Spülmittel.
- ♦ Wischen Sie den oberen ❿ und den unteren Dichtungsring ❺ sowie die Anpressdichtung ⓫ mit einem feuchten Tuch ab. Stellen Sie sicher, dass das Gerät wieder trocken ist, bevor Sie es erneut verwenden.
- ♦ Wischen Sie die Vakuumschläuche ⓱/⓴, die Saugglocke ⓲ sowie die Adapter ⓳/㉑/㉒/㉓ mit einem feuchten Tuch ab. Bei starker Verschmutzung können Sie diese Teile auch in warmem Wasser mit etwas Spülmittel reinigen. Stellen Sie sicher, dass alle Teile vor einer erneuten Benutzung trocken sind.
- ♦ Spülen Sie die Auffangschale für Flüssigkeiten, die sich zwischen dem unteren Dichtungsring ❺ befindet, in warmem Wasser mit etwas Spülmittel.

Bei Bedarf können Sie die Auffangschale auch in der Spülmaschine reinigen. Achten Sie dabei darauf die Auffangschale nicht einzuklemmen und benutzen Sie, wenn möglich, den oberen Korb der Spülmaschine.

Aufbewahrung

Das Gerät hat eine integrierte Kabelaufwicklung ❸ an der Gehäuseunterseite, auf die Sie das Netzkabel bei Nichtgebrauch aufwickeln können. Dadurch vermeiden Sie, dass das Netzkabel eingeklemmt, verschmutzt oder durch das lose Herabhängen zur Gefahrenquelle wird.

ACHTUNG

Mögliche Beschädigung des Gerätes.

► Lassen Sie, während Sie das Gerät lagern, nicht den Gerätedeckel ❶ einrasten! Wenn der Gerätedeckel ❶ eingerastet ist, wird andauernder Druck auf den oberen ❿ und unteren Dichtungsring ❺ sowie auf die Anpressdichtung ⓫, ausgeübt. Diese können dadurch in Ihrer Funktion beeinträchtigt werden.

♦ Lagern Sie das Gerät an einem sauberen, trockenen Ort ohne direkte Sonneneinstrahlung.

Entsorgung

Werfen Sie das Gerät keinesfalls in den normalen Hausmüll. Dieses Produkt unterliegt der europäischen Richtlinie 2012/19/EU (Waste Electrical and Electronic Equipment).

Entsorgen Sie das Gerät über einen zugelassenen Entsorgungsbetrieb oder über Ihre kommunale Entsorgungseinrichtung. Beachten Sie die aktuell geltenden Vorschriften. Setzen Sie sich im Zweifelsfall mit Ihrer Entsorgungseinrichtung in Verbindung.

Möglichkeiten zur Entsorgung des ausgedienten Produkts erfahren Sie bei Ihrer Gemeinde- oder Stadtverwaltung.

Garantie der Kompernaß Handels GmbH

Sehr geehrte Kundin, sehr geehrter Kunde,

Sie erhalten auf dieses Gerät 3 Jahre Garantie ab Kaufdatum. Im Falle von Mängeln dieses Produkts stehen Ihnen gegen den Verkäufer des Produkts gesetzliche Rechte zu. Diese gesetzlichen Rechte werden durch unsere im Folgenden dargestellte Garantie nicht eingeschränkt.

Garantiebedingungen

Die Garantiefrist beginnt mit dem Kaufdatum. Bitte bewahren Sie den Original–Kassenbon gut auf. Diese Unterlage wird als Nachweis für den Kauf benötigt.

Tritt innerhalb von drei Jahren ab dem Kaufdatum dieses Produkts ein Material- oder Fabrikationsfehler auf, wird das Produkt von uns – nach unserer Wahl – für Sie kostenlos repariert oder ersetzt. Diese Garantieleistung setzt voraus, dass innerhalb der Drei-Jahres-Frist das defekte Gerät und der Kaufbeleg (Kassenbon) vorgelegt und schriftlich kurz beschrieben wird, worin der Mangel besteht und wann er aufgetreten ist.

Wenn der Defekt von unserer Garantie gedeckt ist, erhalten Sie das reparierte oder ein neues Produkt zurück. Mit Reparatur oder Austausch des Produkts beginnt kein neuer Garantiezeitraum.

Garantiezeit und gesetzliche Mängelansprüche

Die Garantiezeit wird durch die Gewährleistung nicht verlängert. Dies gilt auch für ersetzte und reparierte Teile. Eventuell schon beim Kauf vorhandene Schäden und Mängel müssen sofort nach dem Auspacken gemeldet werden. Nach Ablauf der Garantiezeit anfallende Reparaturen sind kostenpflichtig.

Garantieumfang

Das Gerät wurde nach strengen Qualitätsrichtlinien sorgfältig produziert und vor Auslieferung gewissenhaft geprüft.

Die Garantieleistung gilt für Material- oder Fabrikationsfehler. Diese Garantie erstreckt sich nicht auf Produktteile, die normaler Abnutzung ausgesetzt sind und daher als Verschleißteile angesehen werden können oder für Beschädigungen an zerbrechlichen Teilen, z. B. Schalter, Akkus, Backformen oder Teile die aus Glas gefertigt sind.

Diese Garantie verfällt, wenn das Produkt beschädigt, nicht sachgemäß benutzt oder gewartet wurde. Für eine sachgemäße Benutzung des Produkts sind alle in der Bedienungsanleitung aufgeführten Anweisungen genau einzuhalten. Verwendungszwecke und Handlungen, von denen in der Bedienungsanleitung abgeraten oder vor denen gewarnt wird, sind unbedingt zu vermeiden.

Das Produkt ist nur für den privaten und nicht für den gewerblichen Gebrauch bestimmt. Bei missbräuchlicher und unsachgemäßer Behandlung, Gewaltanwendung und bei Eingriffen, die nicht von unserer autorisierten Service-Niederlassung vorgenommen wurden, erlischt die Garantie.

Abwicklung im Garantiefall

Um eine schnelle Bearbeitung ihres Anliegens zu gewährleisten, folgen Sie bitte den folgenden Hinweisen:

- Bitte halten Sie für alle Anfragen den Kassenbon und die Artikelnummer (z. B. IAN 12345) als Nachweis für den Kauf bereit.
- Die Artikelnummer entnehmen Sie bitte dem Typenschild, einer Gravur, auf dem Titelblatt ihrer Anleitung (unten links) oder als Aufkleber auf der Rück- oder Unterseite.
- Sollten Funktionsfehler oder sonstige Mängel auftreten, kontaktieren Sie zunächst die nachfolgend benannte Serviceabteilung **telefonisch** oder per **E-Mail**.
- Ein als defekt erfasstes Produkt können Sie dann unter Beifügung des Kaufbelegs (Kassenbon) und der Angabe, worin der Mangel besteht und wann er aufgetreten ist, für Sie portofrei an die Ihnen mitgeteilte Service-Anschrift übersenden.

Auf www.lidl-service.com können Sie diese und viele weitere Handbücher, Produktvideos und Software herunterladen.

Service

DE **Service Deutschland**
Tel.: 0800 5435 111 (Kostenfrei aus dem dt. Festnetz/Mobilfunknetz)
E-Mail: kompernass@lidl.de

AT **Service Österreich**
Tel.: 0820 201 222 (0,15 EUR/Min.)
E-Mail: kompernass@lidl.at

CH **Service Schweiz**
Tel.: 0842 665566 (0,08 CHF/Min., Mobilfunk max. 0,40 CHF/Min.)
E-Mail: kompernass@lidl.ch

IAN 304253

Importeur

Bitte beachten Sie, dass die folgende Anschrift keine Serviceanschrift ist. Kontaktieren Sie zunächst die benannte Servicestelle.

KOMPERNASS HANDELS GMBH

BURGSTRASSE 21

DE-44867 BOCHUM

DEUTSCHLAND

www.kompernass.com

Ersatzteile bestellen

Folgende Ersatzteile können Sie zum Produkt SV 120 A1 bestellen:

► 3er-Set Folienschlauchrollen schmal (20 x 300 cm)

► 2er-Set Folienschlauchrollen breit (28 x 300 cm)

► Wiederverschließbare Beutel Größe S, 20 Stück

► Wiederverschließbare Beutel Größe L, 15 Stück

► 3er-Set Lunchboxen

► 2er-Set Behälter

Bestellen Sie die Ersatzteile über unsere Service-Hotline (siehe Kapitel „Service") oder bequem auf unserer Webseite unter www.kompernass.com.

HINWEIS

► Halten Sie die IAN-Nummer, die Sie auf dem Umschlag dieser Bedienungsanleitung finden, für Ihre Bestellung bereit.

KOMPERNASS HANDELS GMBH
BURGSTRASSE 21
DE-44867 BOCHUM
GERMANY
www.kompernass.com

Version des informations · Stand der Informationen
05/2018 · Ident.-No.: SV120A1-042018-1